CITY

Рамное остекление для балконов и лоджий

Рабочий каталог

Алюминиевые строительные системы

INICIAL®

Издание
май 2023

Содержание

1.00 Введение
2.00 Каталог профилей. Основные геометрические характеристики
3.00 Таблица заполнений. Установка комплектующих и резинового уплотнителя
4.00 Типовые сечения
5.00 Узлы сборки
6.00 Карты раскроя материала
7.00 Монтажные узлы
8.00 Схема отвода конденсата и герметизация
9.00 Схема вклейки заполнения в скрытую створку
10.00 Рекомендации по установке фурнитуры
11.00 Вентрешетки
12.00 Балконные ограждения
13.00 Фальш-ригель

Введение

Серия предназначена для изготовления ограждающих алюминиевых конструкций лоджий и балконов, как сплошного остекления, так и встраиваемых в проем, к которым не предъявляются повышенные требования по теплоизоляции, а так же конструкций холодных одно и двухстворчатых распашных дверей.

Система позволяет выполнить перевод конструкции из "холодного" в "теплое" исполнение, путем установки изнутри дополнительного каркаса из профилей с терморазрывом, с возможностью установки заполнения толщиной до 50мм.

Монтаж несущей ограждающей конструкции осуществляется изнутри помещения, каркас которой состоит из стоек и ригелей, ширина внешней видимой части профиля 45,5 мм, крепление заполнения осуществляется изнутри помещения при помощи штапика и клинового уплотнения. Толщина заполнения в конструкции фасада 4-6 мм или 24 мм. Возможна установка двойного заполнения, где внешнее заполнение конструкции - стекло 4-6 мм, внутреннее - магнезитовый лист толщиной 8-10 мм.

В серии используется распространённый фурнитурный паз "ЕВРОПАЗ" с размерами 15(створка)/12(рама), позволяющий устанавливать фурнитуру с различными типами открывания створок различных производителей.

В системе представлен широкий выбор стоек, позволяющий оптимально подобрать профиль каркаса из условия разрезки фасада и вида нагружения, реализована схема стыковки разного по глубине типоразмера стоек.

В качестве стоек несущего каркаса используется профиль 2х типов: профиль в котором усиливающая часть (пилоны) выступают наружу, за рабочую зону (зона установки заполнения) и профиль в котором усиливающая часть (пилоны) размещены внутри пространства остекления (балкона, лоджии).

Внутренняя часть стыковки профиля стойки с ригелями имеет компланарное исполнение, что упрощает примыкание внутренней отделки здания к конструкции фасада, а также в случае применения створок с распашным вариантом позволяет производить открывание на 180 градусов.

В системе заложен один универсальный тип геометрической формы стоек, что уменьшает номенклатуру профиля и позволяет более качественно оптимизировать раскрой материалов.

Водоотвод в конструкции фасада осуществляется через дренажные отверстия, выполненные в профиле ригеля. Для предотвращения стекания воды по стойкам на нижестоящие этажи соединение ригеля со стойкой осуществляется через герметизирующую манжету, где дальнейший водоотвод осуществляется через дренажный паз в ригеле.

Для предотвращения попадания воды в полость профиля на стыке стоек на внешней части конструкции устанавливается универсальная водоотводящая заглушка, на внутренней, рабочей зоне устанавливается манжета, осуществляющая стекание воды с вышестоящей стойки на нижестоящую.

Для предотвращения протечек в сложном стыке соединения - стойка-ригель с рельсами адаптер примыкания раздвижной створки - в конструкции предусмотрена установка герметизирующей манжеты, которая дополнительно исключает сложную механическую обработку профиля адаптера.

В системе предусмотрено решение, позволяющее производить замену заполнения в зоне плит перекрытий с наружной стороны.

Угловые соединения профиля рам и створок осуществляется через закладные детали "сухари" на углообжимном прессе или посредством штифтов диаметром 5 мм.

Для изготовления створок раздвижных конструкций применяются профили и комплектующие серии ISL.

Предусмотрена также возможность установки "скрытых" створок, исключающих явное увеличение ширины каркаса фасада.

В качестве цехового и монтажного крепежа используются метизы из нержавеющей стали класса А2. Допускается замена на металлический крепеж с антикоррозионным покрытием и имеющие тех. оценку и тех. освидетельствование на данный продукт, по согласованию с разработчиком системы и Заказчиком.

Материал профилей: алюминиевый сплав 6060. 6063 по ГОСТ 4784-2019.
Состояние материала профиля: Т6.
Допуски на размеры и форму профилей: ГОСТ 22233-2018.
Герметизирующие уплотнители: свето-озоностойкие, работающие в интервале температур от -55°С до +70°С, стойкие к воздействию слабокислотной и щелочной сред по ГОСТ 30778-2001.

Физические характеристики алюминиевого сплава

1. Расчетное сопротивление на растяжение, сжатие и изгиб R, МПа (кгс/см^2)	120 (1250)
2. Модуль упругости E, МПа (кгс/см^2) при температуре от -40° до +50°С	$0{,}7 \times 10^5$ ($0{,}71 \times 10^6$)
3. Коэффициент линейного расширения a, $^0C^{-1}$ при температуре от -70° до +100°С	$0{,}24 \times 10^{-4}$
4. Плотность, кг/м^3	2710

ОБЩИЕ ЗАМЕЧАНИЯ

Приведенные в каталоге размеры являются теоретическими и могут изменяться в пределах допусков на износ инструмента в процессе прессования. Нанесение полимерно-порошкового покрытия также незначительно увеличивает сечение профилей и уменьшает посадочные места под герметизирующие уплотнители и аксессуары.

Длины профилей под разрезку, приведенные в каталоге, являются точными. В ряде случаев, они должны быть округлены соответственно точности и характеристикам цехового оборудования. По этой причине на этапе освоения технологии или в случаях больших объемов разрезки с целью контроля размеров рекомендуется изготавливать пробные образцы.

Разработчик системы оставляет за собой право внесения изменений, связанных с улучшением и дальнейшим развитием системы. Все материалы данной публикации принадлежат разработчику системы, запрещается их несанкционированное тиражирование.

Каталог профилей
Основные геометрические характеристики

Основные геометрические характеристики профилей

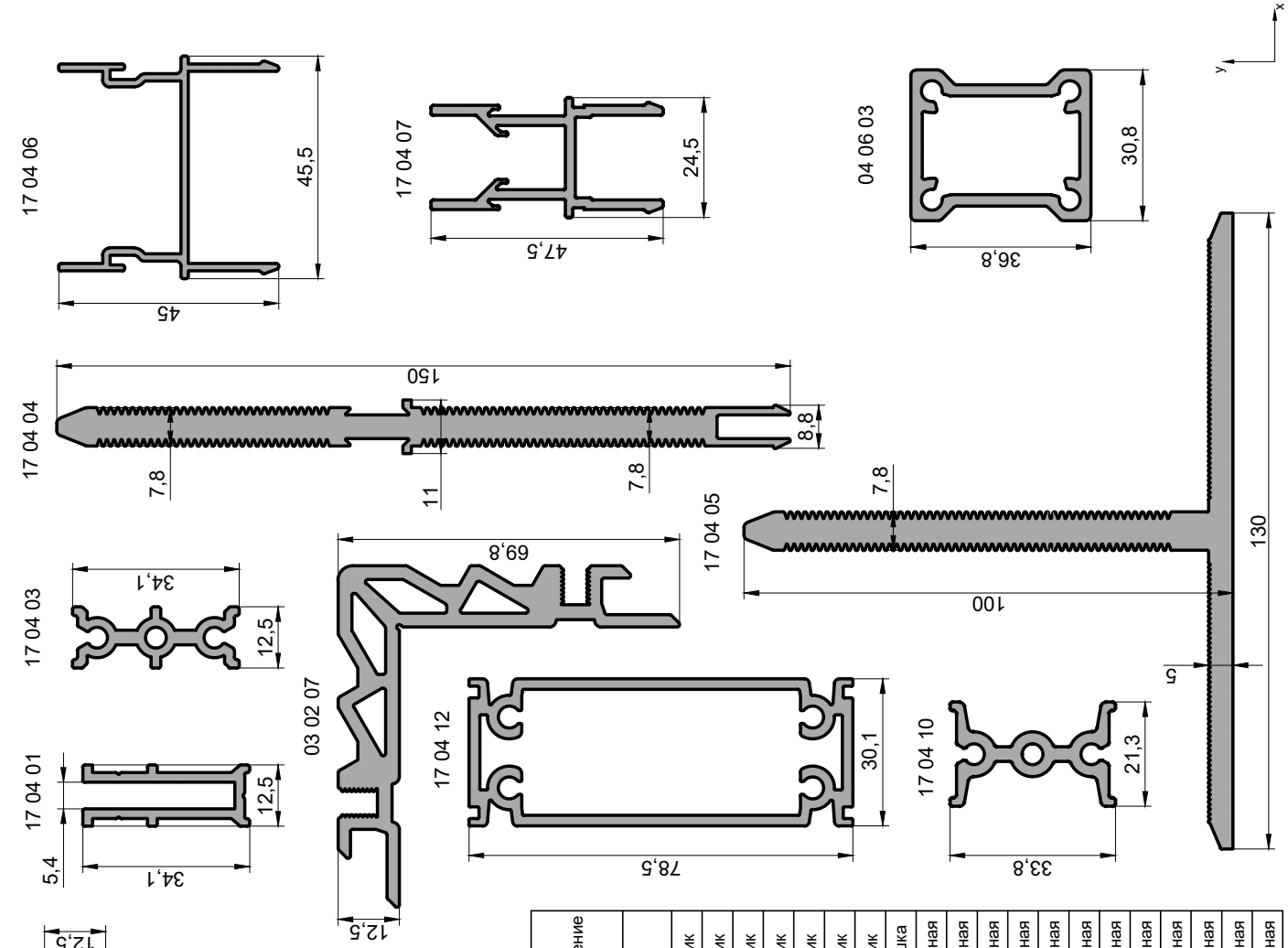

Марка профиля	Внешний периметр	Лицевой периметр	Справочные величины для осей								Норма упаковки		Назначение
			X-X				У-У				Кол-во профиля в упаковке	Длина профиля	
			Jx	Wx	rx	Jy	Wy	ry					
	мм	мм	см^4	см^3	см	см^4	см^3	см			шт.	м	
17 01 01	110,3	34	0,108	0,111	0,446	0,298	0,235	0,739			10	6,000	Штапик
17 01 02	61	14	0,056	0,066	0,420	0,078	0,071	0,497			20	6,000	Штапик
17 01 04	105,4	32	0,105	0,110	0,450	0,255	0,217	0,700			10	6,000	Штапик
17 01 05	98,8	30	0,101	0,106	0,454	0,196	0,182	0,634			10	6,000	Штапик
17 01 10	156	43	0,593	0,389	0,777	0,604	0,500	0,785			10	6,000	Штапик
17 01 11	61	14	0,102	0,087	0,564	0,008	0,031	0,156			20	6,000	Штапик
17 01 13	118	15	0,164	0,146	0,523	0,159	0,134	0,514			10	6,000	Штапик
17 01 14	51	16	0,046	0,049	0,435	0,006	0,015	0,163			20	6,000	Заглушка
17 02 01	221,1	-	14,673	3,826	1,572	14,673	3,826	1,572			2	3,000	Закладная
17 03 02	176,8	-	5,312	2,069	1,107	3,360	1,746	0,880			2	3,000	Закладная
17 04 01	165,4	-	1,812	1,019	1,053	0,249	0,399	0,391			4	6,000	Закладная
17 04 03	141,3	-	1,761	1,033	1,021	0,157	0,251	0,305			5	6,000	Закладная
17 04 04	598	-	159,375	20,353	4,123	0,405	0,736	0,208			1	3,000	Закладная
17 04 05	661	-	124,185	17,095	3,139	83,843	12,899	2,579			1	3,000	Закладная
17 04 06	289	-	2,585	1,140	1,093	6,856	3,014	1,779			4	6,000	Закладная
17 04 07	259	-	3,941	1,659	1,255	1,814	1,481	0,851			4	6,000	Закладная
17 04 10	162	-	2,690	1,592	1,098	0,474	0,445	0,461			4	6,000	Закладная
17 04 12	260,8	-	46,971	11,967	2,834	7,599	5,049	1,140			2	6,000	Закладная
03 02 07	360	-	27,140	5,508	1,834	27,140	5,508	1,834			2	3,000	Закладная
04 06 03	138	-	6,327	3,438	1,377	3,747	2,433	1,060			2	6,000	Закладная

CITY

Основные геометрические характеристики профилей

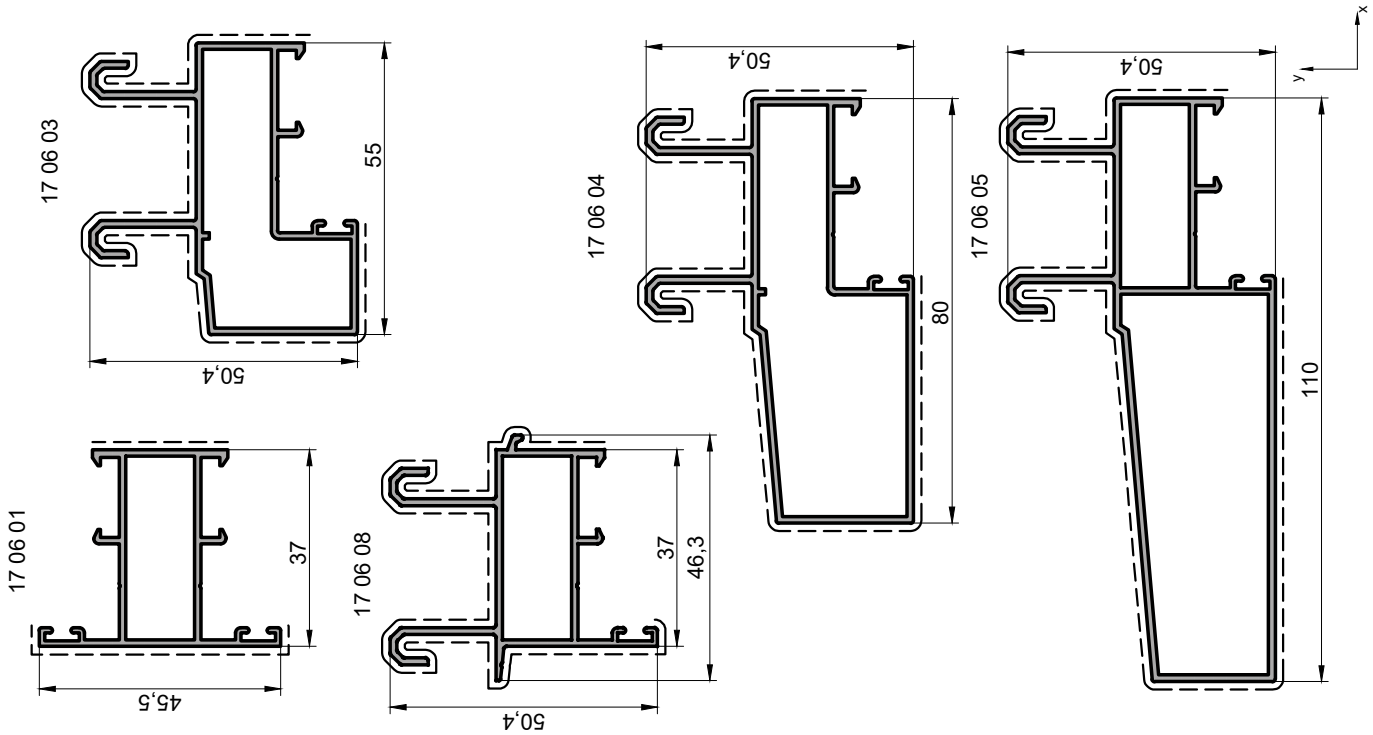

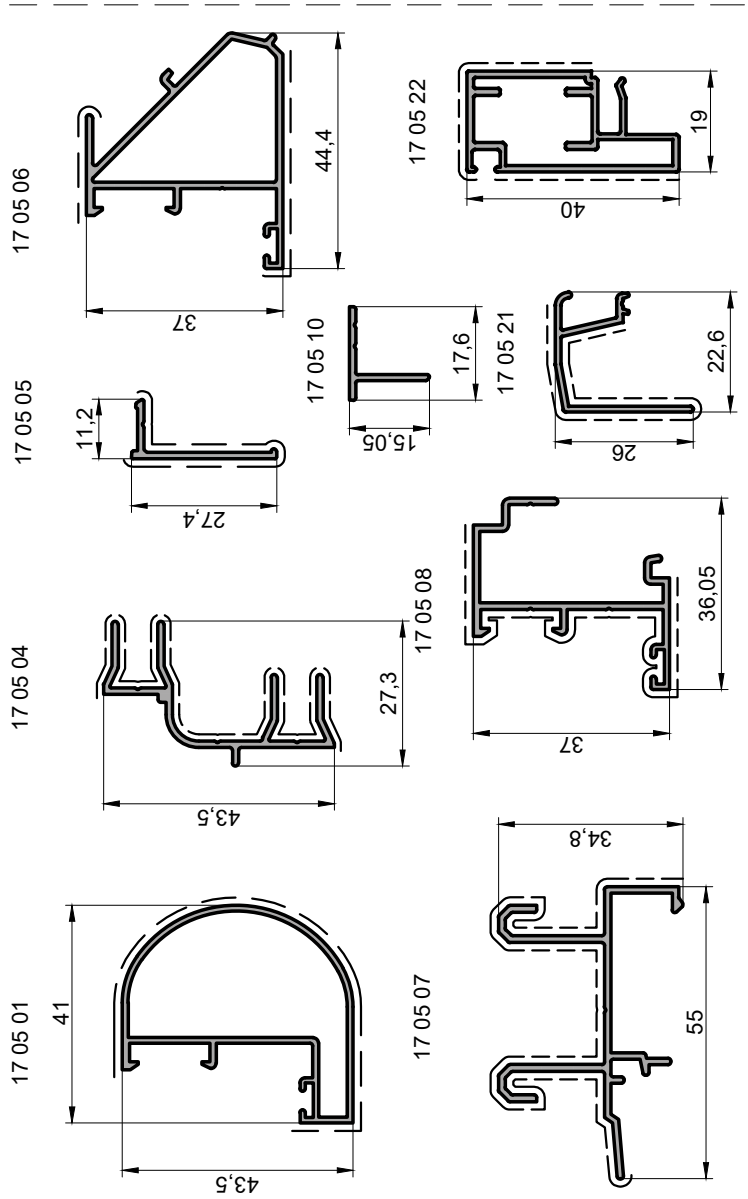

Марка профиля	Внешний периметр	Лицевой периметр	Справочные величины для осей								Норма упаковки		Назначение
			X-X				Y-Y				Кол-во профиля в упаковке	Длина профиля	
			Jx	Wx	rx	Jy	Wy	ry					
	мм	мм	$см^4$	$см^3$	см	$см^4$	$см^3$	см			шт.	м	
17 05 01	189,5	106	4,288	1,772	1,527	2,703	1,287	1,212			4	6,000	Стойка для поворота
17 05 04	211,6	155	2,435	1,079	1,374	0,601	0,378	0,683			5	6,000	Адаптер раздвижки
17 05 05	77,5	65	0,349	0,208	0,873	0,038	0,042	0,289			14	6,000	Козырек
17 05 06	214,5	65	3,417	1,628	1,336	2,485	1,093	1,139			4	6,000	Стойка для поворота
17 05 07	294,8	188	1,577	0,882	0,924	4,538	1,416	1,568			4	6,000	Адаптер раздвижки
17 05 08	240	128	2,816	1,498	1,399	1,106	0,606	0,877			8	6,000	Притвор
17 05 10	64	-	0,073	0,064	0,450	0,071	0,066	0,445			13	6,000	Держатель
17 05 21	131,6	93,9	0,376	0,208	0,724	0,472	0,355	0,811			10	6,000	Козырек
17 05 22	149	86	2,570	1,170	1,220	0,770	0,740	0,670			2	6,000	Фальш-ритель
17 06 01	241,7	78	2,158	0,949	1,043	3,870	1,842	1,396			4	6,000	Импост
17 06 03	323,7	243	6,133	2,329	1,438	9,299	3,343	1,770			2	6,000	Импост раздвижки 55мм
17 06 04	371,6	290	7,684	2,730	1,473	22,126	5,006	2,499			2	6,000	Импост раздвижки 80мм
17 06 05	429,1	348	9,589	3,187	1,453	52,960	8,551	3,414			2	6,000	Импост раздвижки 110мм
17 06 08	308,8	227,5	4,254	1,574	1,308	4,990	2,109	1,417			4	6,000	Импост раздвижки

Основные геометрические характеристики профилей

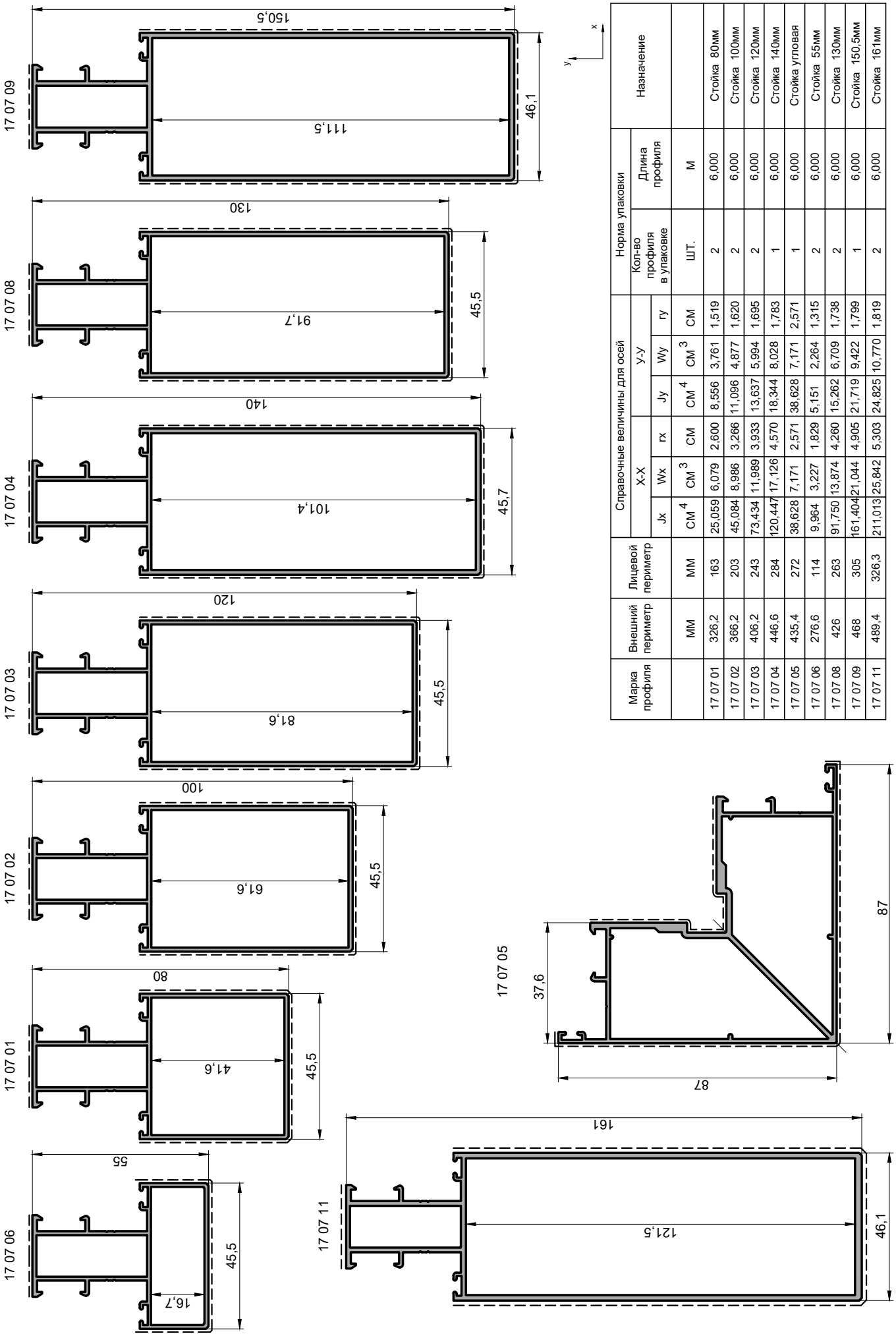

Марка профиля	Внешний периметр	Лицевой периметр	Справочные величины для осей							Норма упаковки		Назначение
			X-X			У-У				Кол-во профиля в упаковке	Длина профиля	
			Jx	Wx	rx	Jy	Wy	ry				
	мм	мм	$см^4$	$см^3$	см	$см^4$	$см^3$	см		шт.	м	
17 07 01	326,2	163	25,059	6,079	2,600	8,556	3,761	1,519		2	6,000	Стойка 80мм
17 07 02	366,2	203	45,084	8,986	3,266	11,096	4,877	1,620		2	6,000	Стойка 100мм
17 07 03	406,2	243	73,434	11,989	3,933	13,637	5,994	1,695		2	6,000	Стойка 120мм
17 07 04	446,6	284	120,447	17,126	4,570	18,344	8,028	1,783		1	6,000	Стойка 140мм
17 07 05	435,4	272	38,628	7,171	2,571	38,628	7,171	2,571		1	6,000	Стойка угловая
17 07 06	276,6	114	9,964	3,227	1,829	5,151	2,264	1,315		2	6,000	Стойка 55мм
17 07 08	426	263	91,750	13,874	4,260	15,262	6,709	1,738		2	6,000	Стойка 130мм
17 07 09	468	305	161,404	21,044	4,905	21,719	9,422	1,799		1	6,000	Стойка 150,5мм
17 07 11	489,4	326,3	211,013	25,842	5,303	24,825	10,770	1,819		2	6,000	Стойка 161мм

CITY

Основные геометрические характеристики профилей

17 07 22

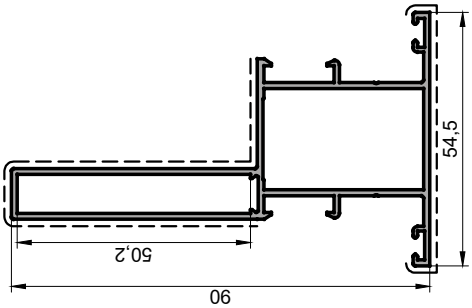

17 07 23

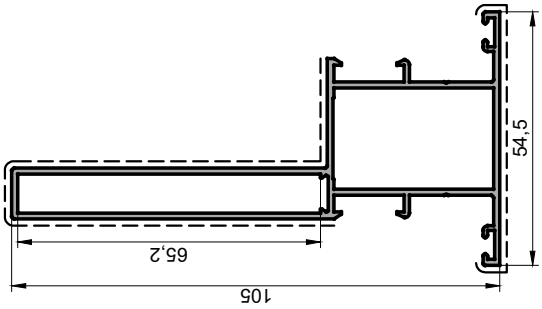

17 07 24

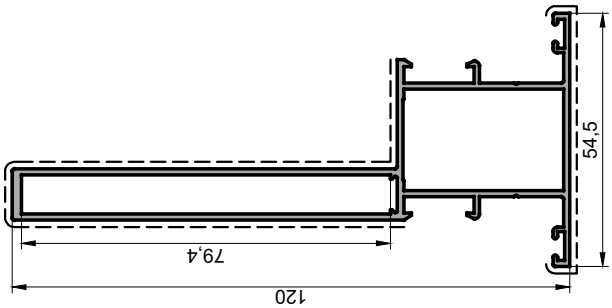

17 07 25

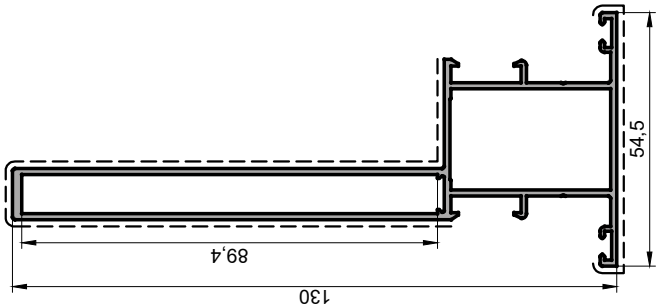

17 07 26

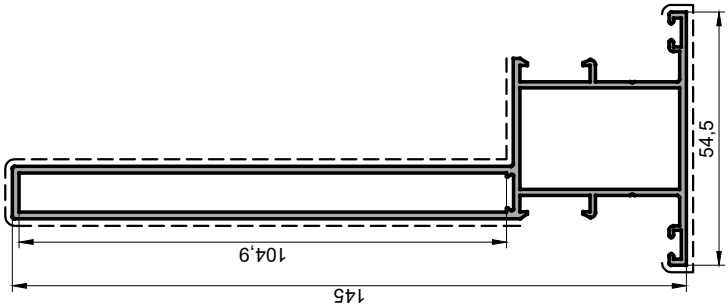

17 07 27

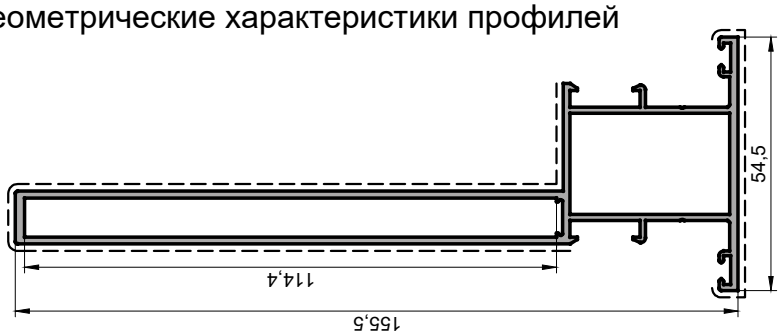

Марка профиля	Внешний периметр	Лицевой периметр	Справочные величины для осей							Норма упаковки		Назначение
			X-X				У-У			Кол-во профиля в упаковке	Длина профиля	
			Jx	Wx	rx	Jy	Wy	ry				
	мм	мм	см^4	см^3	см	см^4	см^3	см		шт.	м	
17 07 22	363	203	30,210	5,463	2,83	6,057	1,911	1,27		2	6,000	Стойка 90мм
17 07 23	393	233	45,476	7,083	3,31	6,328	1,953	1,23		2	6,000	Стойка 105мм
17 07 24	423	263	69,674	9,758	3,86	6,641	2,006	1,19		2	6,000	Стойка 120мм
17 07 25	443	283	86,470	11,215	4,18	6,788	2,032	1,17		2	6,000	Стойка 130мм
17 07 26	474	313	120,828	14,249	4,61	7,223	2,131	1,13		2	6,000	Стойка 145мм
17 07 27	495	335	161,332	17,632	5,02	8,141	2,394	1,13		2	6,000	Стойка 155,5мм

17 07 41

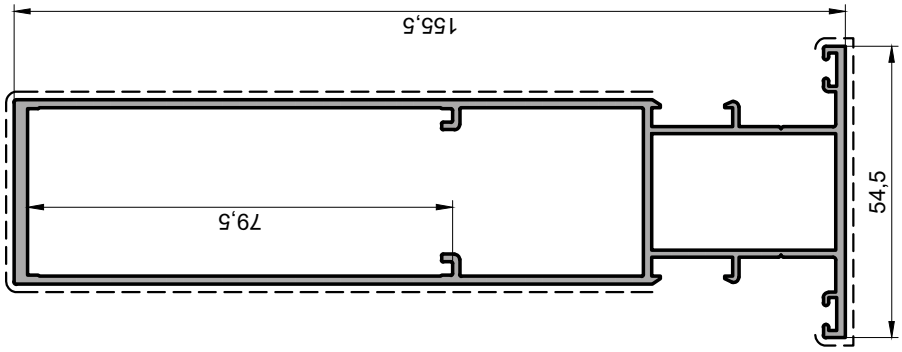

17 07 40

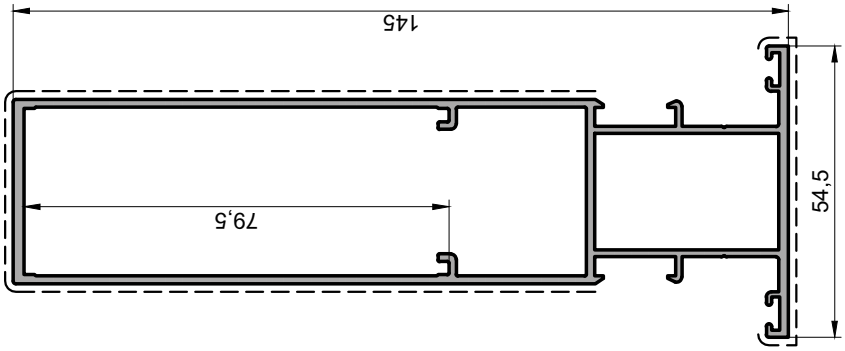

Марка профиля	Внешний периметр	Лицевой периметр	Справочные величины для осей								Норма упаковки		Назначение
			X-X				У-У				Кол-во профиля в упаковке	Длина профиля	
			Jx	Wx	rx		Jy	Wy	ry				
	мм	мм	см^4	см^3	см		см^4	см^3	см		шт.	м	
17 07 40	473,6	315	163,580	20,383	4,960		14,626	5,367	1,483		2	6,000	Стойка 145мм
17 07 41	495	336	208,200	24,912	5,369		15,861	5,821	1,482		2	6,000	Стойка 155,5мм

CITY

Основные геометрические характеристики профилей

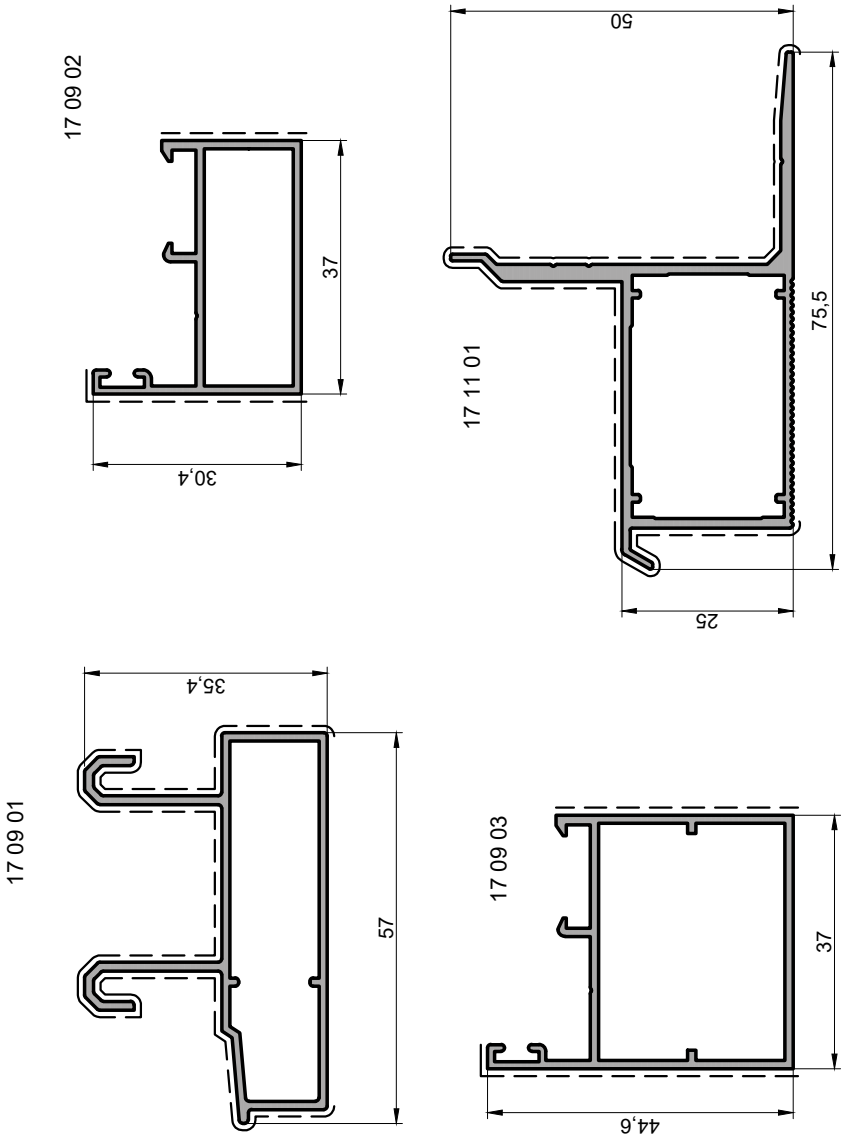

Марка профиля	Внешний периметр	Лицевой периметр	Справочные величины для осей								Норма упаковки		Назначение
			X-X			y-y					Кол-во профиля в упаковке	Длина профиля	
			Jx	Wx	rx	Jy	Wy	ry					
	мм	мм	см^4	см^3	см	см^4	см^3	см			шт.	м	
17 08 01	278,2	190,5	2,882	1,045	1,129	5,004	2,003	1,488			4	6,000	Створка
17 08 03	196,3	72	1,605	0,684	0,982	2,446	1,067	1,212			4	6,000	Скрытая створка
17 08 04	326,9	145	8,283	3,483	2,071	12,507	3,112	1,685			4	6,000	Широкая створка
17 09 01	259	202	3,096	1,442	1,126	7,330	2,361	1,732			4	6,000	Рама раздвижки
17 09 02	173	54	1,135	0,588	0,845	2,961	1,475	1,364			4	6,000	Рама
17 09 03	201,3	83	3,645	1,422	1,361	4,159	2,104	1,454			4	6,000	Рама
17 11 01	260	184	5,421	1,563	1,386	9,803	2,386	1,864			4	6,000	Отлив

* - наличие уточнять у менеджера

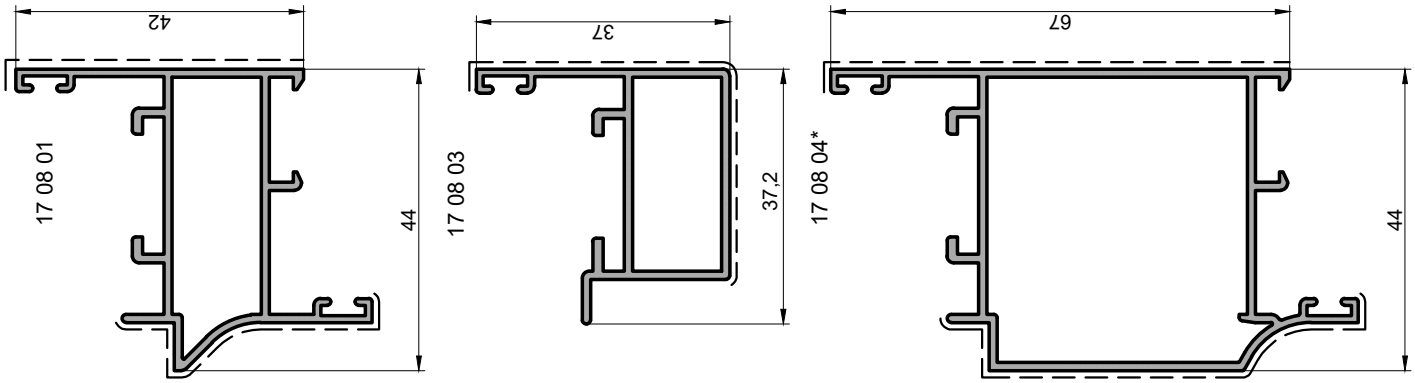

Основные геометрические характеристики профилей

17 05 14

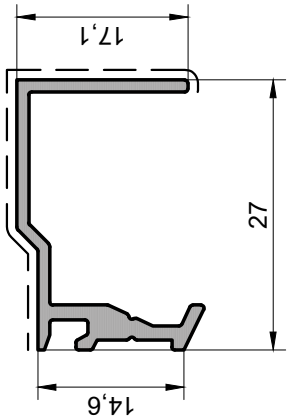

17 05 16

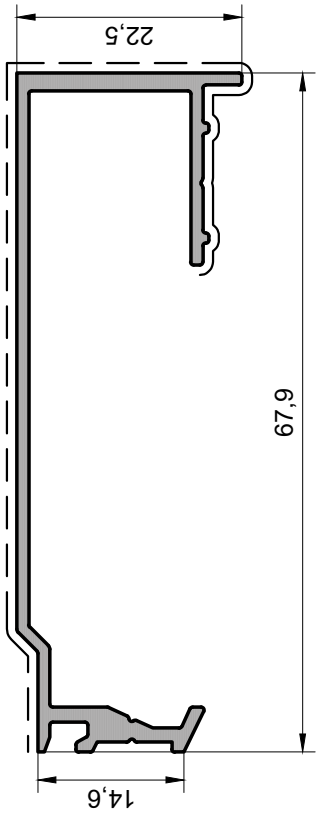

17 05 18

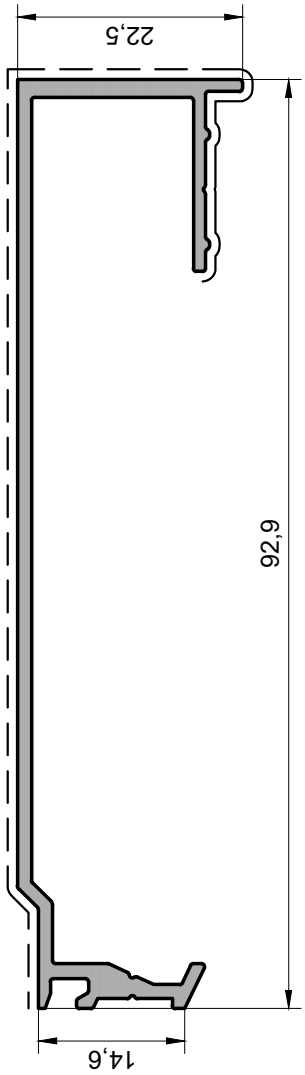

Марка профиля	Внешний периметр	Лицевой периметр	Справочные величины для осей								Норма упаковки		Назначение
			X-X				У-У				Кол-во профиля в упаковке	Длина профиля	
			Jx	Wx	rx	Jy	Wy	ry					
	мм	мм	см^4	см^3	см	см^4	см^3	см			шт.	м	
17 05 14	129,1	46,2	0,264	0,223	0,549	0,923	0,610	1,026			12	6	Усилитель 27мм
17 05 16	257,5	115,6	0,876	0,572	0,706	11,690	3,140	2,580			6	6	Усилитель 67,9мм
17 05 18	306,4	139,7	1,030	0,618	0,680	26,078	5,186	3,421			4	6	Усилитель 92,9мм

INICIAL®

Импост в комбинации с усилителем

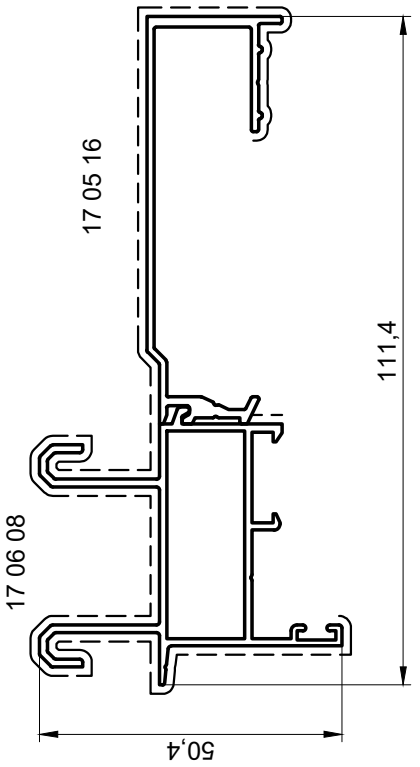

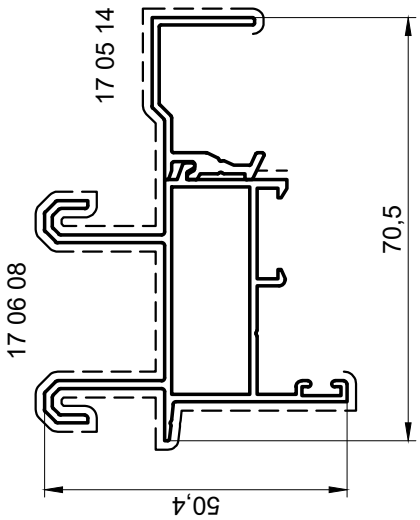

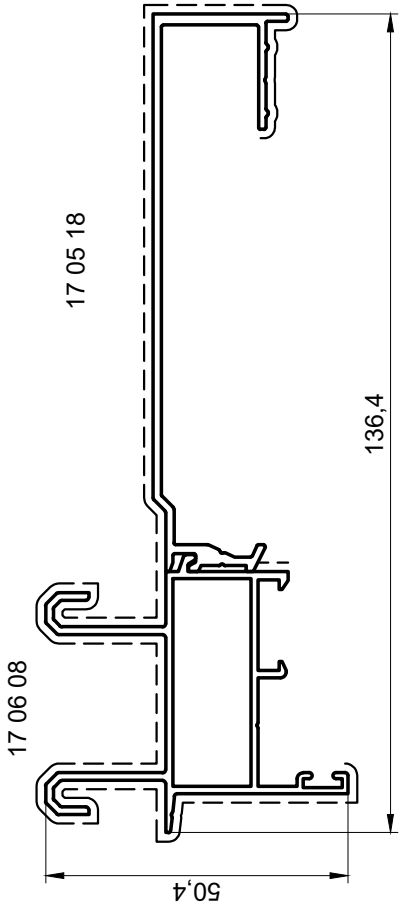

Марка профиля	Справочные величины для осей						
	X-X			y-y			
	Jx	Wx	rx	Jy	Wy	ry
	$см^4$	$см^3$	см	$см^4$	$см^3$	см
Комбинация 17 06 08 + 17 05 14	4,531	1,700	1,161	12,852	3,268	1,955
Комбинация 17 06 08 + 17 05 16	5,160	1,961	1,103	51,410	7,946	3,482
Комбинация 17 06 08 + 17 05 18	5,285	1,969	1,059	90,546	11,301	4,383

Основные геометрические характеристики профилей

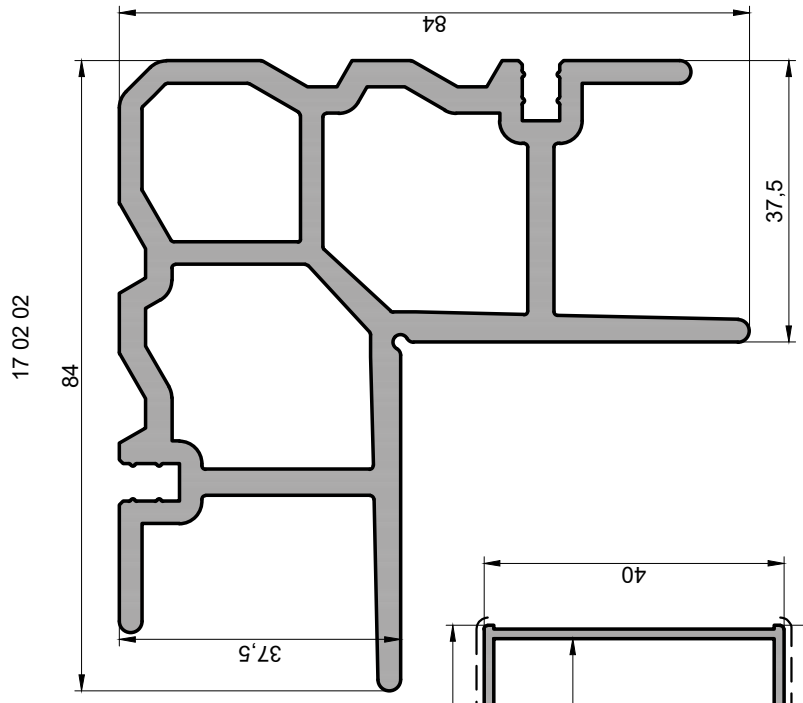

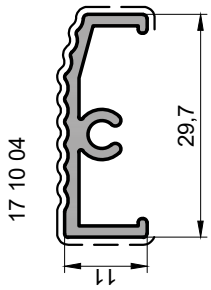

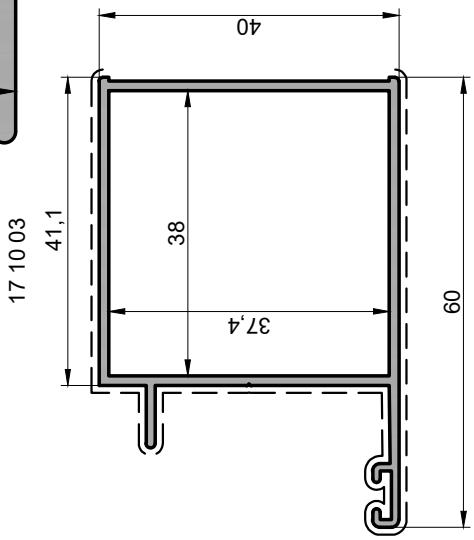

Марка профиля	Внешний периметр	Лицевой периметр	Справочные величины для осей								Норма упаковки		Назначение
			X-X				У-У				Кол-во профиля в упаковке	Длина профиля	
			Jx	Wx	rx	Jy	Wy	ry					
	мм	мм	см^4	см^3	см	см^4	см^3	см			шт.	м	
17 02 02	443	-	60,797	11,578	2,214	60,797	11,578	2,214			1	3	Закладная
17 10 01	299	213	7,200	3,198	1,603	11,348	2,919	2,013			4	6,5	Створка двери
17 10 02	299	213	7,370	3,604	1,622	11,348	2,919	2,013			4	6,5	Створка двери
17 10 03	230	190	6,259	2,883	1,607	8,123	2,341	1,831			4	6,5	Коробка двери
17 10 04	121	52	0,084	0,114	0,297	0,888	0,567	0,968			10	6	Порог двери
17 10 05	109	19	0,232	0,227	0,590	0,152	0,120	0,477			10	6	Щеткодержатель
17 10 06	73,5	13	0,041	0,048	0,288	0,150	0,141	0,549			10	6	Щеткодержатель

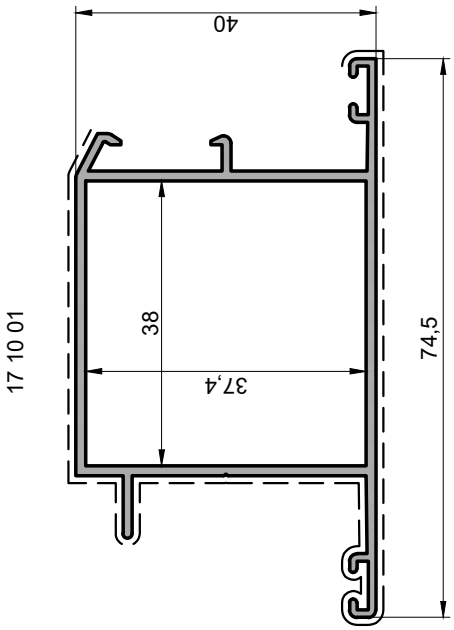

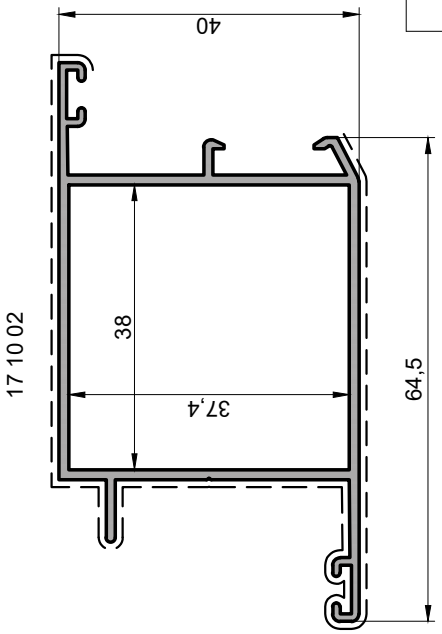

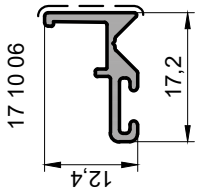

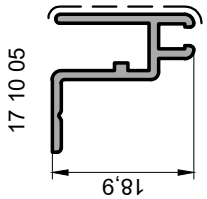

INICIAL®

Основные геометрические характеристики профилей

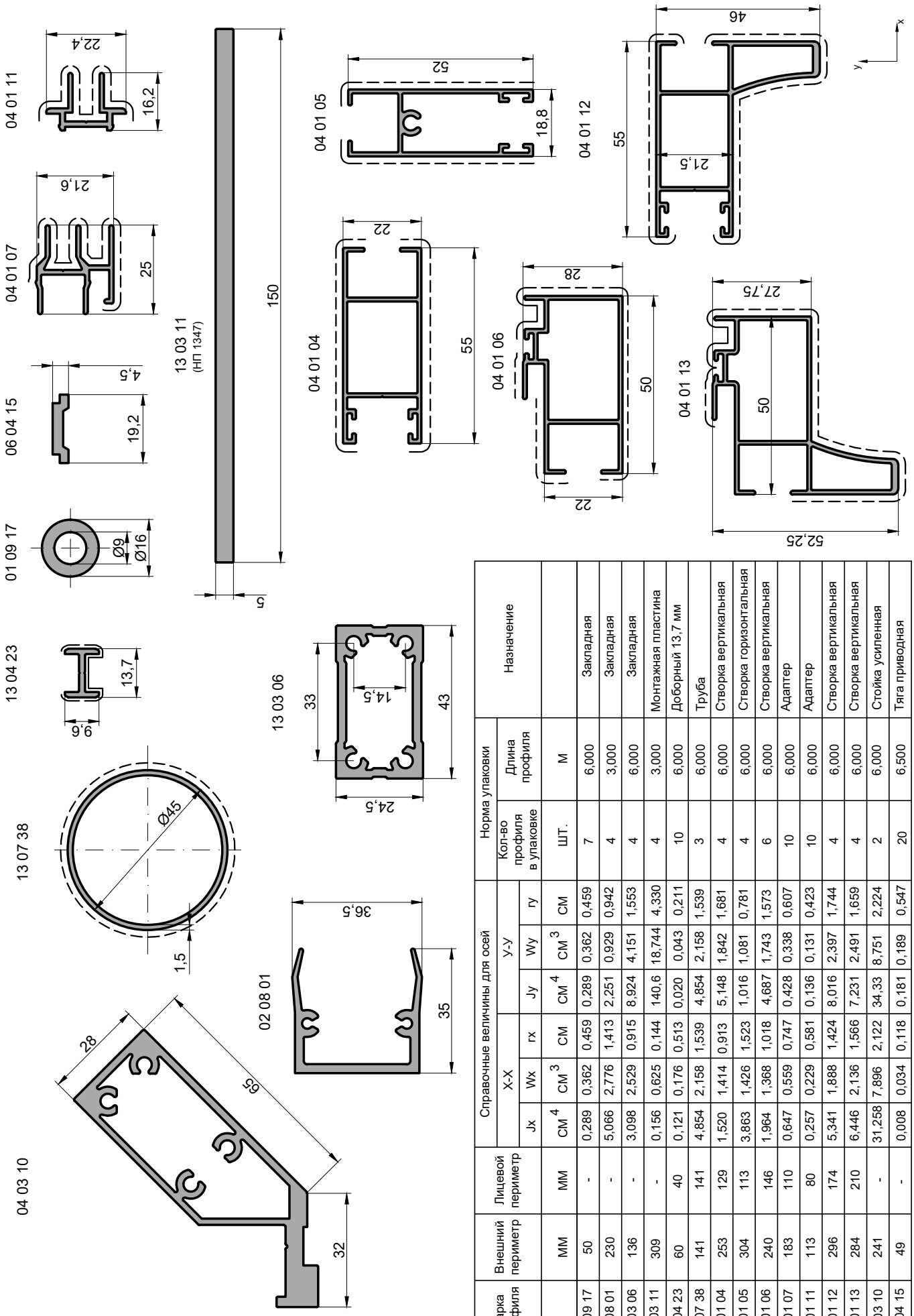

Марка профиля	Внешний периметр	Лицевой периметр	Справочные величины для осей								Норма упаковки		Назначение
			X-X				y-y				Кол-во профиля в упаковке	Длина профиля	
			Jx	Wx	rx	Jy	Wy	ry					
	мм	мм	$см^4$	$см^3$	см	$см^4$	$см^3$	см			шт.	м	
01 09 17	50	-	0,289	0,362	0,459	0,289	0,362	0,459	7	6,000	Закладная
02 08 01	230	-	5,066	2,776	1,413	2,251	0,929	0,942	4	3,000	Закладная
13 03 06	136	-	3,098	2,529	0,915	8,924	4,151	1,553	4	6,000	Закладная
13 03 11	309	-	0,156	0,625	0,144	140,6	18,744	4,330	4	3,000	Монтажная пластина
13 04 23	60	40	0,121	0,176	0,513	0,020	0,043	0,211	10	6,000	Доборный 13,7 мм
13 07 38	141	141	4,854	2,158	1,539	4,854	2,158	1,539	3	6,000	Труба
04 01 04	253	129	1,520	1,414	0,913	5,148	1,842	1,681	4	6,000	Створка вертикальная
04 01 05	304	113	3,863	1,426	1,523	1,016	1,081	0,781	4	6,000	Створка горизонтальная
04 01 06	240	146	1,964	1,368	1,018	4,687	1,743	1,573	6	6,000	Створка вертикальная
04 01 07	183	110	0,647	0,559	0,747	0,428	0,338	0,607	10	6,000	Адаптер
04 01 11	113	80	0,257	0,229	0,581	0,136	0,131	0,423	10	6,000	Адаптер
04 01 12	296	174	5,341	1,888	1,424	8,016	2,397	1,744	4	6,000	Створка вертикальная
04 01 13	284	210	6,446	2,136	1,566	7,231	2,491	1,659	4	6,000	Створка вертикальная
04 03 10	241	-	31,258	7,896	2,122	34,33	8,751	2,224	2	6,000	Стойка усиленная
06 04 15	49	-	0,008	0,034	0,118	0,181	0,189	0,547	20	6,500	Тяга приводная

Основные геометрические характеристики профилей

03 13 58

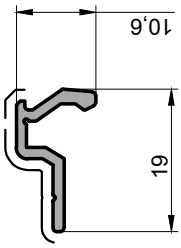

03 03 02

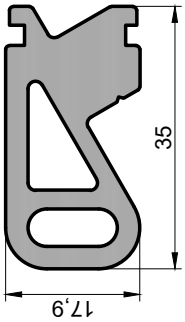

06 01 01

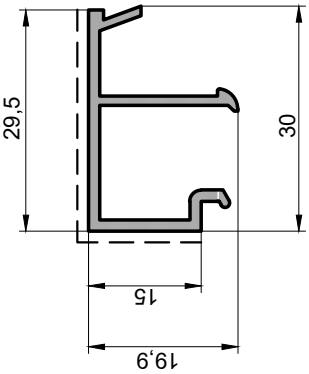

17 05 09

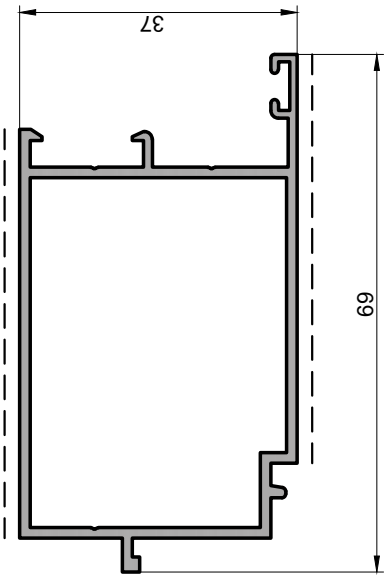

03 13 57

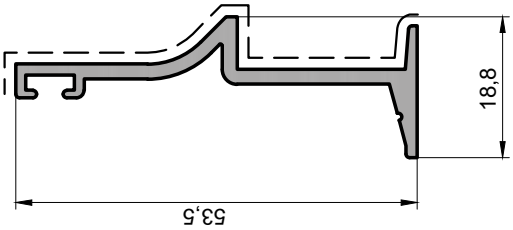

Марка профиля	Внешний периметр	Лицевой периметр	Справочные величины для осей								Норма упаковки		Назначение
			X-X				У-У				Кол-во профиля в упаковке	Длина профиля	
			Jx	Wx	rx	Jy	Wy	ry					
	мм	мм	$см^4$	$см^3$	см	$см^4$	$см^3$	см			шт.	м	
03 03 02	117	-	1,042	1,112	0,527	4,092	2,191	1,568			4	3,000	Закладная импоста
03 13 57	170,53	153	4,603	1,484	1,694	0,154	0,139	0,310			8	6,500	Адаптер притвора
03 13 58	65,58	34	0,034	0,057	0,269	0,140	0,118	0,545			20	6,500	Зацеп
06 01 01	154,42	45	0,416	0,306	0,622	0,962	0,551	0,945			10	6,500	Штапик
17 05 09	255,80	109	6,222	3,230	1,480	12,313	3,395	2,082			4	6,000	Адаптер

INICIAL®

Основные геометрические характеристики профилей

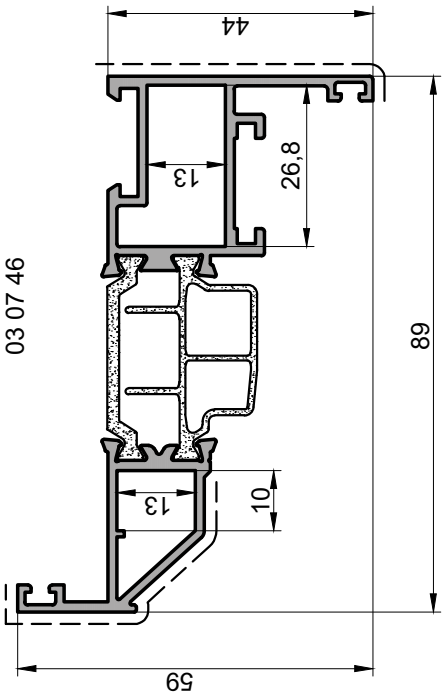

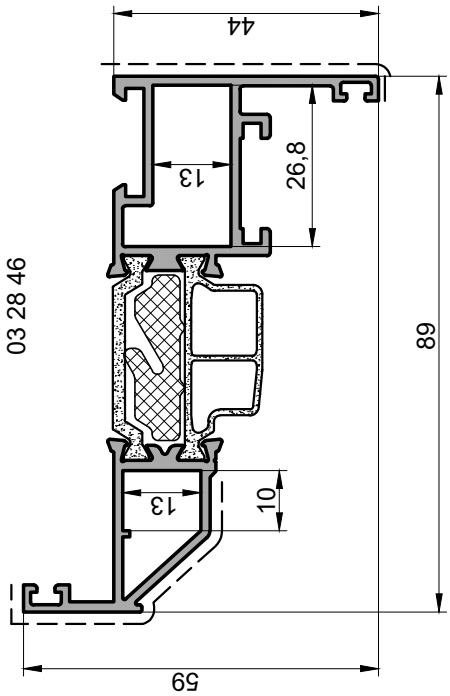

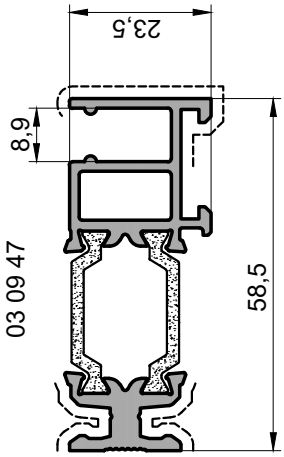

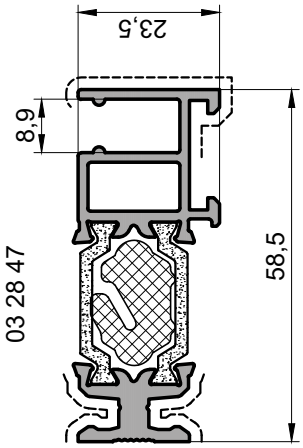

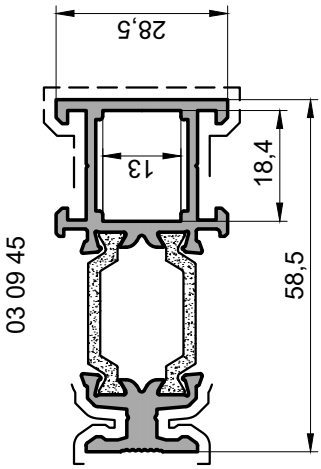

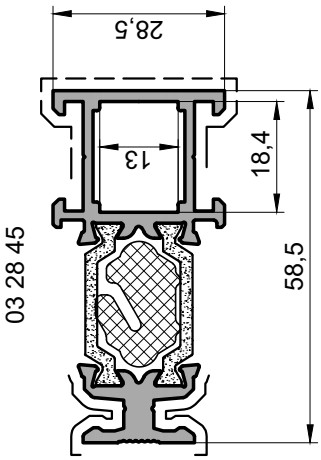

Марка профиля	Внешний периметр	Лицевой периметр	Справочные величины для осей							Норма упаковки		Назначение
			X-X			y-y				Кол-во профиля в упаковке	Длина профиля	
			Jx	Wx	rx	Jy	Wy	ry				
	мм	мм	$см^4$	$см^3$	см	$см^4$	$см^3$	см		шт.	м	
03 09 45	255,8	104	1,821	1,277	0,739	14,385	4,649	2,076		2	6,500	Термопрофиль каркаса
03 28 45	255,8	104	1,821	1,277	0,739	14,385	4,649	2,076		2	6,500	Термопрофиль каркаса
03 07 46	397,4	99	5,766	1,747	1,163	42,704	8,507	3,166		2	6,500	Створка
03 28 46	397,4	99	5,766	1,747	1,163	42,704	8,507	3,166		2	6,500	Створка
03 09 47	261,0	82	1,309	1,013	0,647	13,104	4,437	2,047		2	6,500	Термопрофиль угловой
03 28 47	261,0	82	1,309	1,013	0,647	13,104	4,437	2,047		2	6,500	Термопрофиль угловой

Основные геометрические характеристики профилей

13 07 44

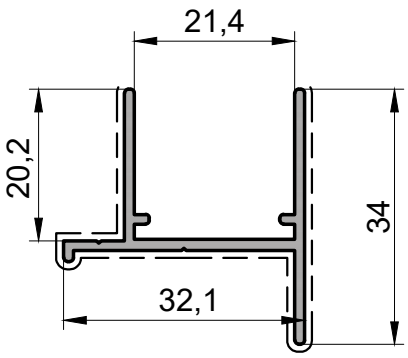

13 07 45
(НП 402)

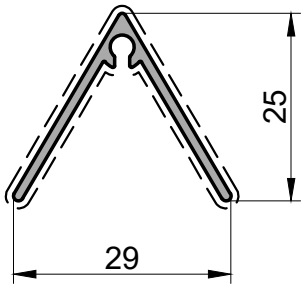

15 02 09

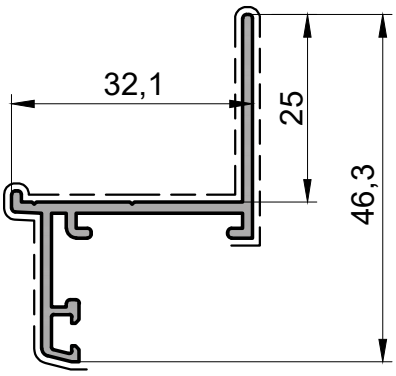

15 02 10

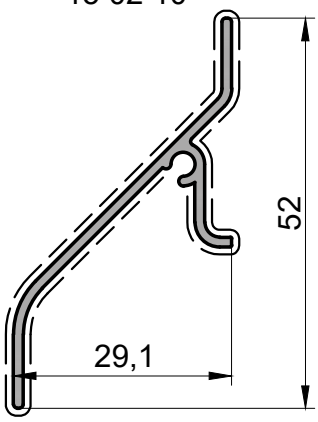

15 02 18

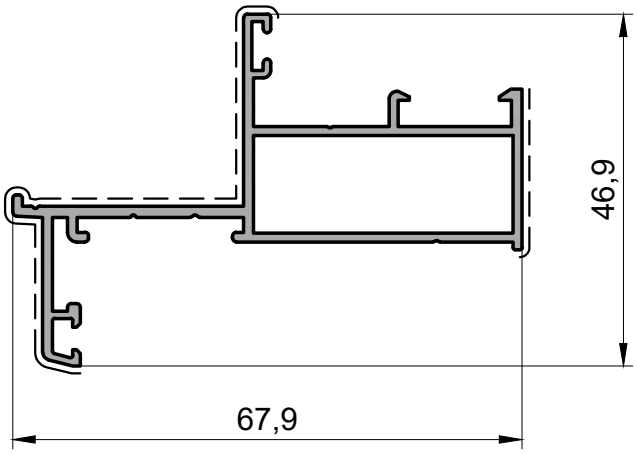

Марка профиля	Внешний периметр	Лицевой периметр	Справочные величины для осей						Норма упаковки		Назначение
			X-X			У-У			Кол-во профиля в упаковке	Длина профиля	
			Jx	Wx	rx	Jy	Wy	ry			
	мм	мм	см ^{4}	см ^{3}	см	см ^{4}	см ^{3}	см	шт.	м	
13 07 44	181	111	0,700	0,411	0,760	1,440	0,723	1,091	6	6,000	Рама для ламелей
13 07 45	117	105	0,360	0,288	0,690	0,482	0,332	0,798	10	6,000	Ламель
15 02 09	197	121	1,378	0,529	1,027	1,783	1,034	1,168	6	6,000	Рама для ламелей
15 02 10	168	151	1,653	0,617	1,239	1,155	0,697	1,036	8	по запросу	Ламель
15 02 18	308	113	2,435	1,032	0,980	11,500	3,321	2,129	4	6,000	Профиль рамы

INICIAL®

Основные геометрические характеристики профилей

15 01 01

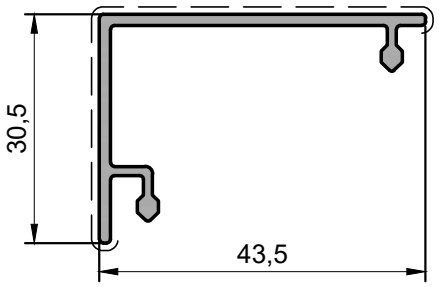

15 02 76

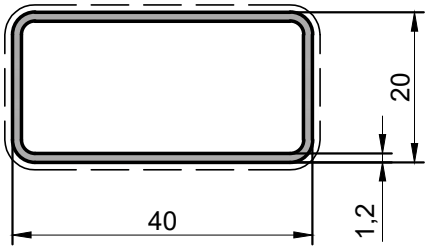

15 02 77

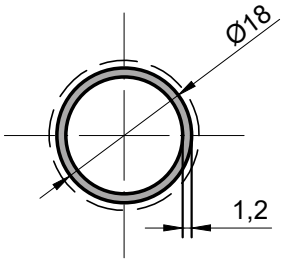

15 01 02

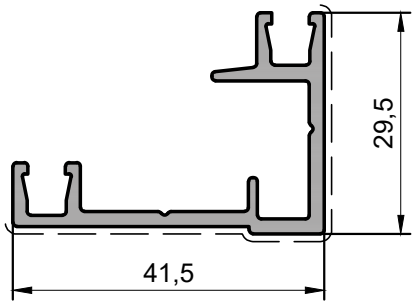

PC 10-02

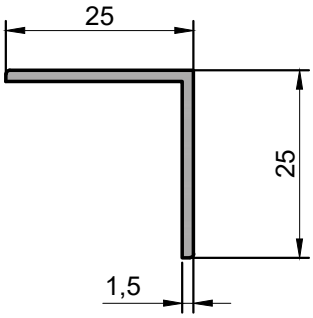

15 01 03

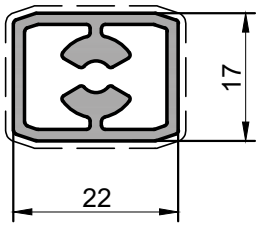

15 02 19

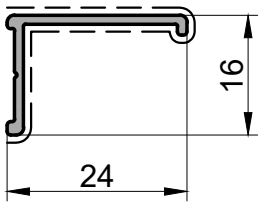

15 02 20

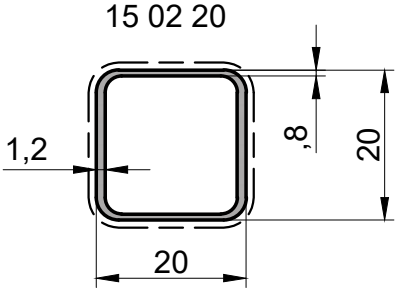

Марка профиля	Внешний периметр	Лицевой периметр	Справочные величины для осей						Назначение
			X-X			У-У			
			Jx	Wx	rx	Jy	Wy	ry	
	мм	мм	$см^4$	$см^3$	см	$см^4$	$см^3$	см	
15 01 01	182,4	77	1,348	0,620	0,992	2,980	1,024	1,476	Ригель балконного ограждения
15 01 02	218,2	71	1,710	0,869	0,931	3,714	1,370	1,371	Ригель балконного ограждения
15 01 03	75	75	0,521	0,613	0,566	0,691	0,628	0,652	Стойка балконного ограждения
15 02 19	82,4	65	0,122	0,101	0,494	0,305	0,194	0,782	Ригель балконного ограждения
15 02 20	75	75	0,384	0,384	0,727	0,459	0,459	0,795	Стойка балконного ограждения
15 02 76	115	115	0,911	0,911	0,827	2,675	1,338	0,417	Ригель балконного ограждения
15 02 77	56,5	56,5	0,225	0,250	0,595	0,225	0,250	0,595	Стойка балконного ограждения
PC 10-02	100	-	0,455	0,244	0,783	0,445	0,244	0,783	Держатель балконного ограждения

Сечение	Шифр	Назначение
	17 30 01	Наружный уплотнитель заполнения, устанавливается в профиль створки, в глухой части в профиль рамы и внутренний уплотнитель притвора
	17 30 02	Наружный уплотнитель притвора створки окна
	17 30 03	Уплотнитель стойки рамы откатной створки
	01 31 47	Уплотнитель на клеящей основе
	01 31 35	Уплотнитель фиксатор
	17 30 05	Уплотнитель притвора двери
	17 30 06	Наружный уплотнитель заполнения, устанавливается в профиль створки, рамы
	17 30 07	Внутренний уплотнитель заполнения, устанавливается между штапиком и заполнением
	17 30 08	Наружный уплотнитель притвора створки окна
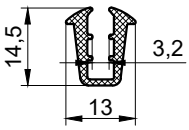	04 30 01 (9GO/69)	Уплотнение для откатных створок (стекло 4 мм)
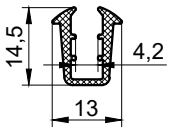	04 30 02 (9GO/71X)	Уплотнение для откатных створок (стекло 5 мм)
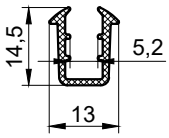	04 30 03 (9GO/67)	Уплотнение для откатных створок (стекло 6 мм)
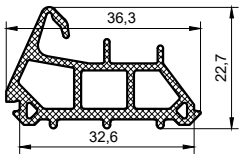	03 30 01	Центральный уплотнитель створки, черный, устанавливается в профиль рамы.
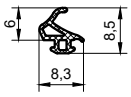	03 30 36	Внутренний уплотнитель створки (для теплых окон)

Сечение	Шифр	Назначение
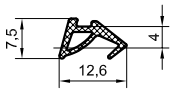	03 30 25	Внутренний уплотнитель стеклопакета, черный, устанавливается в профиль штапика.
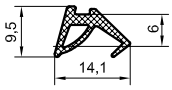	03 30 26	Внутренний уплотнитель стеклопакета, черный, устанавливается в профиль штапика.
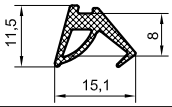	03 30 27	Внутренний уплотнитель стеклопакета, черный, устанавливается в профиль штапика.
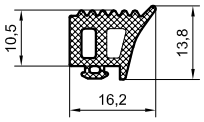	03 30 28	Внешний уплотнитель стеклопакета, черный, устанавливается в профиль рамы.
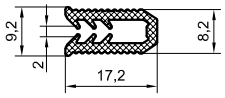	01 31 36	Уплотнитель внутреннего / внешнего углового соединения рамы теплого окна.
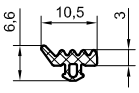	02 30 03	Внешний уплотнитель стеклопакета, черный, устанавливается в профиль рамы.
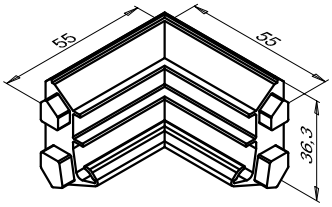	03 32 01	Центральный угловой уплотнитель створки, черный, устанавливается в профиль рамы.
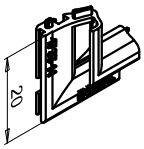	17 33 14	Наружный угловой уплотнитель створки, черный.
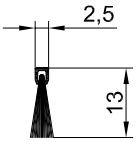	98 01 01 (ЩУ - 1)	Щеточный уплотнитель порога
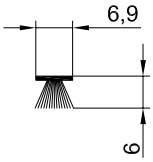	98 01 04 (ЩУ-4)	Щеточный уплотнитель порога, притвор откатных створок
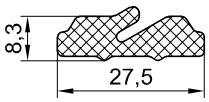	03 40 07К	Вставка вспененная
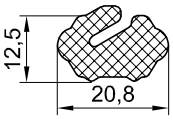	03 40 31К	Вставка вспененная

Изображение	Шифр	Назначение
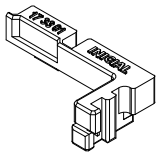	17 33 01	Для герметизации узла примыкания ригеля к стойке
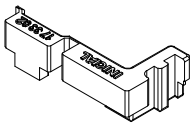	17 33 02	Для герметизации узла примыкания ригеля к стойке
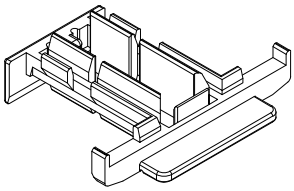	17 33 03	Уплотнительная деталь для герметизации узла линейного соединения стоек
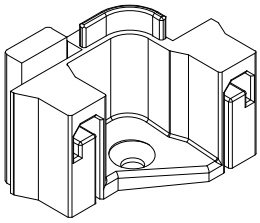	17 33 04	Для герметизации узла примыкания ригеля рамы откатной створки к стойке
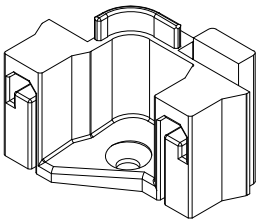	17 33 05	Для герметизации узла примыкания ригеля рамы откатной створки к стойке
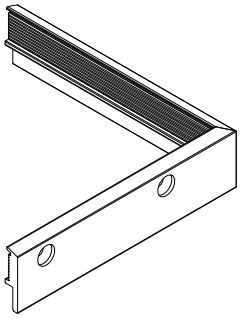	17 33 06	Для герметизации стыка угловой стойки
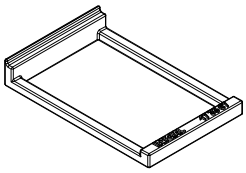	17 33 07	Уплотнительная деталь для герметизации узла линейного соединения стоек
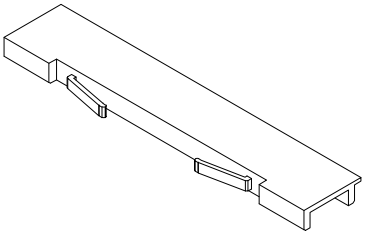	17 61 01	Подкладка опорная под заполнение

Комплектующие

Изображение	Шифр	Назначение
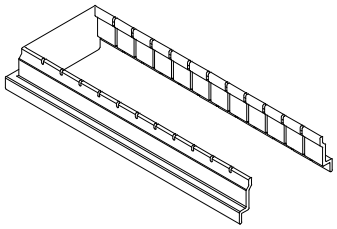	17 62 01	Декоративная пластиковая деталь для стыка стоек
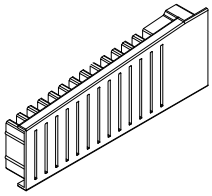	17 62 02	Торцевая заглушка ригеля рамы откатной створки
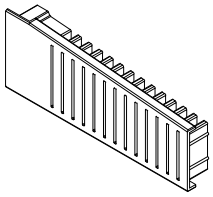	17 62 03	Торцевая заглушка ригеля рамы откатной створки
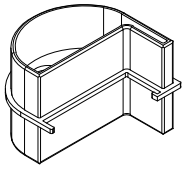	17 62 05	Декоративная пластиковая деталь для стыка угловой стойки 17 05 01
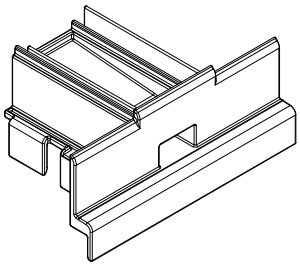	17 62 07	Пластиковая деталь для стыка стоек с пилоном внутрь
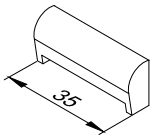	03 62 08	Заглушка дренажного отверстия
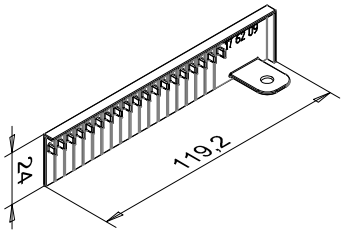	17 62 09	Торцевая заглушка усилителей
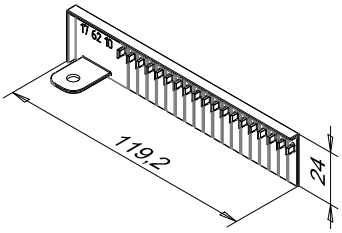	17 62 10	Торцевая заглушка усилителей

Изображение	Шифр	Назначение
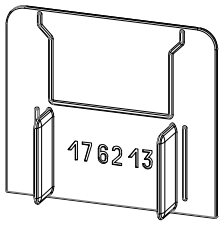	17 62 13	Торцевая заглушка стартового профиля
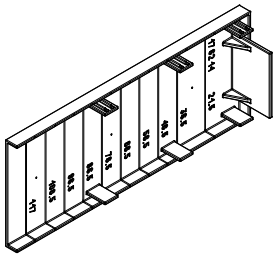	17 62 14	Торцевая заглушка стойки
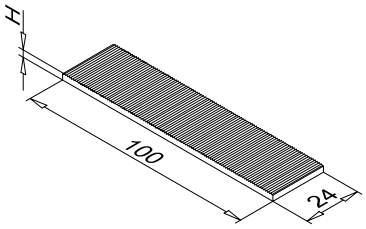	03 63 01 набор (H = 1, 2, 3 мм)	Набор подкладок 24 мм
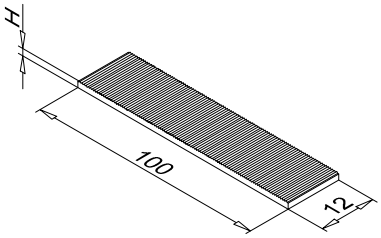	03 63 09 набор (H = 1, 2 мм)	Набор подкладок 12 мм
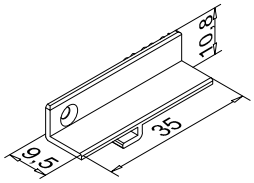	13 62 08*	Заглушка притвора двери 13 62 08
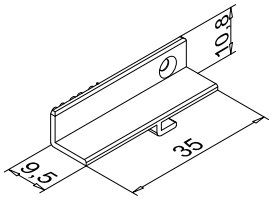	13 62 09*	Заглушка притвора двери 13 62 09
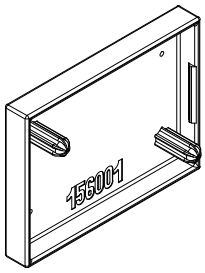	15 60 01	Заглушка балконного ограждения

* - наличие уточнять у менеджера

Назв.	Общий вид	Артикул комплекта	Соединяемый профиль	Состав комплекта
Угловая закладная	Профиль - 03 02 07 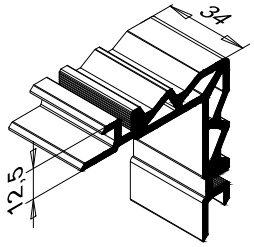	17 70 03	17 06 01 17 08 01 17 09 02 15 02 18	Деталь закладная 17 70 03
Угловая закладная в комплекте с крепежными изделиями	Профиль - 03 02 07 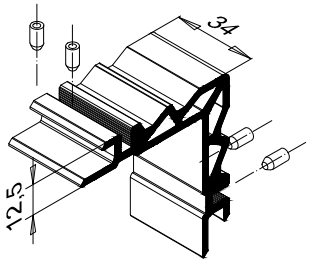		17 06 01 17 08 01 17 09 02 15 02 18	Деталь закладная 17 70 03 + Штифт - 99 09 16, (Ø5x10) - 4шт.
Угловая закладная	Профиль - 03 02 07 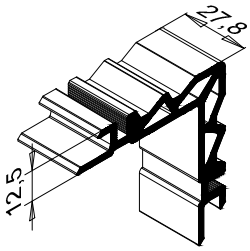	17 70 04	17 08 03	Деталь закладная 17 70 04
Угловая закладная в комплекте с крепежными изделиями	Профиль - 03 02 07 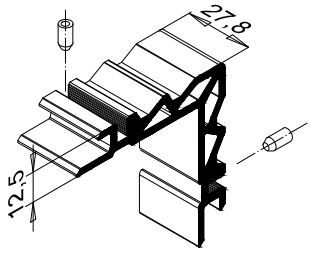		17 08 03	Деталь закладная 17 70 04 + Штифт - 99 09 16 (Ø5x10) - 2шт.
Угловая закладная	Профиль - 17 02 01 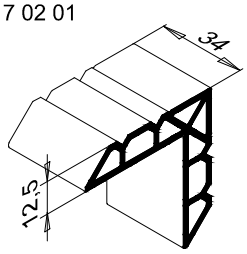	17 70 05	17 06 01 17 08 01 17 09 02 15 02 18	Деталь закладная 17 70 05
Угловая закладная	Профиль - 17 02 01 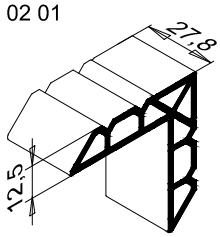	17 70 06	17 08 03	Деталь закладная 17 70 06

Назв.	Общий вид	Артикул комплекта	Соединяемый профиль	Состав комплекта
Угловая закладная	Профиль - 03 02 07 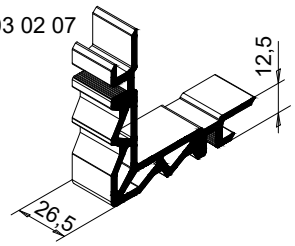	03 70 23	03 07 46 03 08 46	Деталь закладная 03 70 23
Угловая закладная	Профиль - 03 02 07 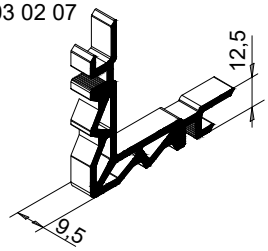	03 70 24	03 07 46 03 08 46	Деталь закладная 03 70 24
Угловая закладная в комплекте с крепежными изделиями	Профиль - 03 02 07 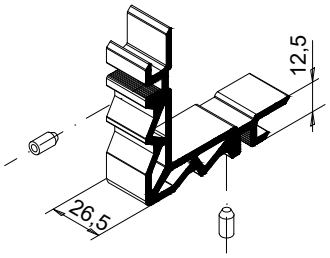		03 07 46 03 08 46	Деталь закладная 03 70 23 + Штифт - 99 09 16 (5x10) - 2шт.
Угловая закладная в комплекте с крепежными изделиями	Профиль - 03 02 07 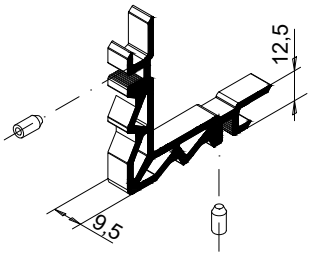		03 07 46 03 08 46	Деталь закладная 03 70 24 + Штифт - 99 09 16 (5x10) - 2шт.
Угловая закладная	Профиль - 17 02 02 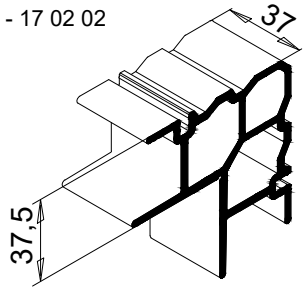	17 70 07	17 10 01 17 10 02 17 10 03	Деталь закладная 17 70 07
Угловая закладная в комплекте с крепежными изделиями	Профиль - 17 02 02 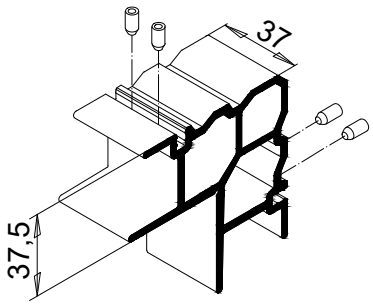		17 10 01 17 10 02 17 10 03	Деталь закладная 17 70 07 + Штифт - 99 09 16, (Ø5x10) - 4шт.

Назв.	Общий вид	Артикул комплекта	Соединяемый профиль	Состав комплекта
Угловая закладная	Профиль - 17 02 02 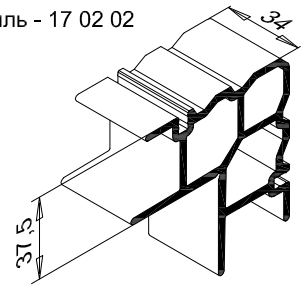	17 70 08	17 08 04	Деталь закладная 17 70 08
Угловая закладная в комплекте с крепежными изделиями	Профиль - 17 02 02 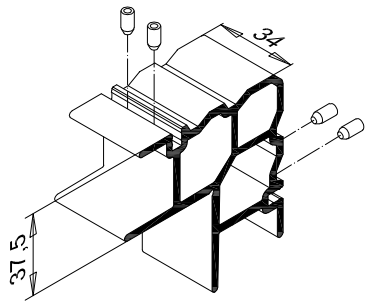		17 08 04	Деталь закладная 17 70 08 + Штифт - 99 09 16, (Ø5x10) - 4шт.
закладная деталь в комплекте с крепежными изделиями	Профиль - 03 03 02 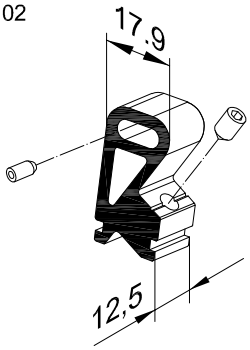	03 77 05	03 08 45 03 09 45	Деталь закладная 03 71 05 + Винт - 99 06 03 (M6X10) - 1 шт. + Штифт - 99 09 16 (Ø5x10) - 1 шт.
Закладная деталь для линейного соединения стоек с пилоном внутрь	Профиль - 17 04 07 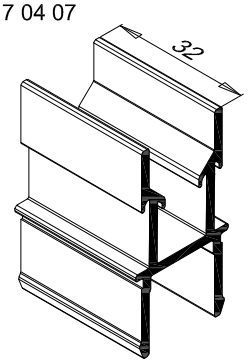	17 71 46	17 07 22 17 07 23 17 07 24 17 07 25 17 07 26 17 07 27	Деталь закладная 17 71 46
Импостная закладная	Профиль - 17 03 02 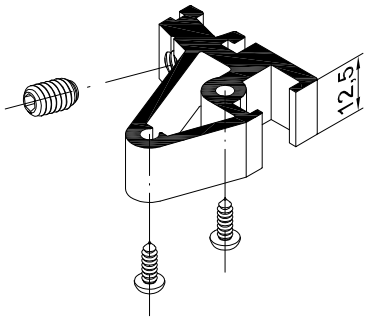	17 77 04	17 07 01 17 07 02 17 07 03 17 07 04 17 07 05 17 06 01 17 06 03 17 06 04 17 06 05 17 09 01 17 09 02	Деталь закладная 17 71 17 + Винт 99 06 07 (Винт M6x10) - 1шт. + Винт - 99 02 28 (BC 3-4,2x9,5) - 2шт.

Назв.	Общий вид	Артикул комплекта	Соединяемый профиль	Состав комплекта
Комплект для установки стойки в проем	Профиль - 17 04 03 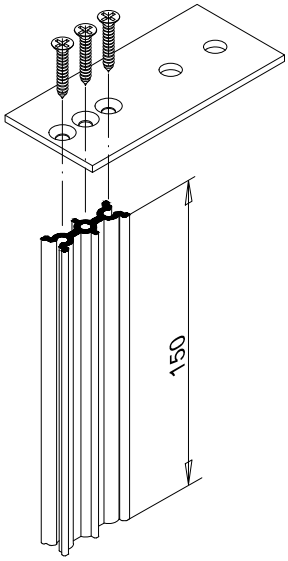		17 07 01 17 07 02 17 07 03 17 07 04 17 07 06	Деталь закладная 17 71 02 + Пластина опорная 17 80 01 + Винт - 99 01 35 (ВС 1-4,8х25) - 3шт.
Закладные для соединения стоек	Профиль - 17 04 01 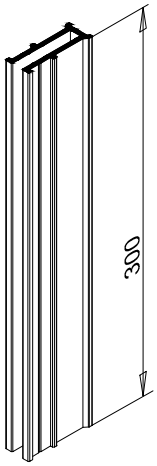	17 71 03	17 07 01 17 07 02 17 07 03 17 07 04 17 07 06	Деталь закладная 17 71 03
Закладная для установки стойки в проем	Профиль - 17 04 10 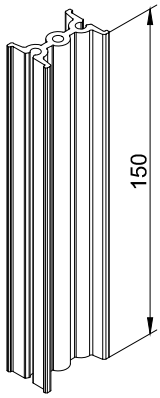	17 71 47	17 07 22 17 07 23 17 07 24 17 07 25 17 07 26 17 07 27	Деталь закладная 17 71 47

INICIAL®

Закладные детали

Назв.	Общий вид	Артикул комплекта	Соединяемый профиль	Состав комплекта
Закладные для соединения стоек	Профиль - 17 04 06 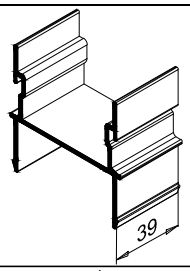	17 71 20	17 07 01	Деталь закладная 17 71 20
	Профиль - 17 04 06 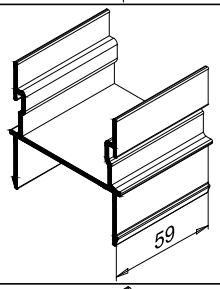	17 71 21	17 07 02	Деталь закладная 17 71 21
	Профиль - 17 04 06 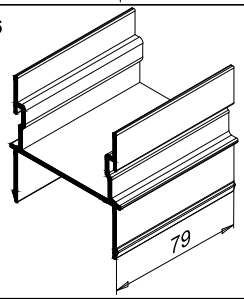	17 71 22	17 07 03	Деталь закладная 17 71 22
	Профиль - 17 04 06 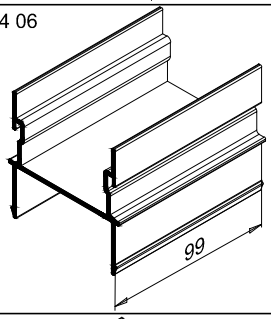	17 71 23	17 07 04	Деталь закладная 17 71 23
	Профиль - 17 04 06 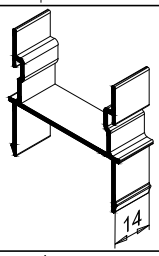	17 71 24	17 07 06	Деталь закладная 17 71 24
	Профиль - 17 04 06 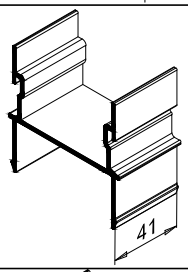	17 71 25	17 07 01	Деталь закладная 17 71 25
	Профиль - 17 04 06 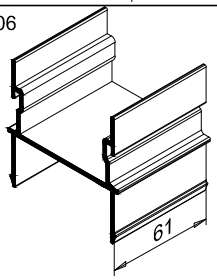	17 71 26	17 07 02	Деталь закладная 17 71 26

Назв.	Общий вид	Артикул комплекта	Соединяемый профиль	Состав комплекта
Закладные для соединения стоек	Профиль - 17 04 06 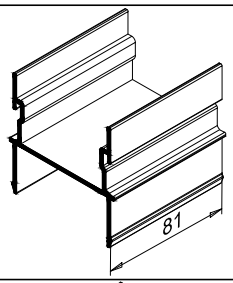	17 71 27	17 07 03	Деталь закладная 17 71 27
	Профиль - 17 04 06 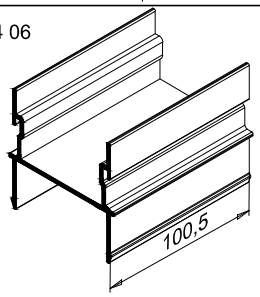	17 71 28	17 07 04	Деталь закладная 17 71 28
	Профиль - 17 04 06 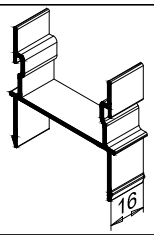	17 71 29	17 07 06	Деталь закладная 17 71 29
	Профиль - 17 04 06 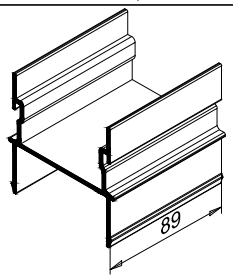	17 71 30	17 07 08	Деталь закладная 17 71 30
	Профиль - 17 04 06 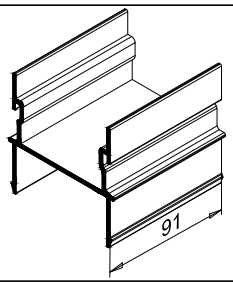	17 71 31	17 07 08	Деталь закладная 17 71 31
	Профиль - 17 04 06 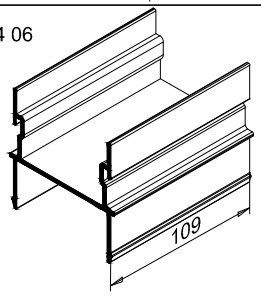	17 71 32	17 07 09	Деталь закладная 17 71 32
	Профиль - 17 04 06 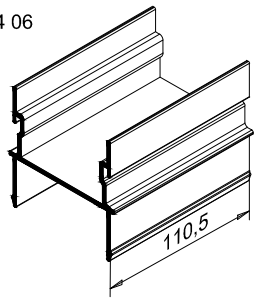	17 71 33	17 07 09	Деталь закладная 17 71 33

Закладные детали

Назв.	Общий вид	Артикул комплекта	Соединяемый профиль	Состав комплекта
Закладные для соединения стоек	Профиль - 17 04 06 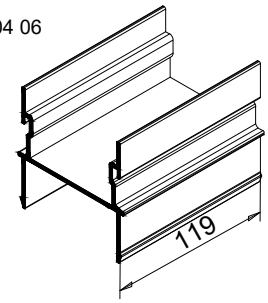	17 71 59	17 07 11	Деталь закладная 17 71 59
	Профиль - 17 04 06 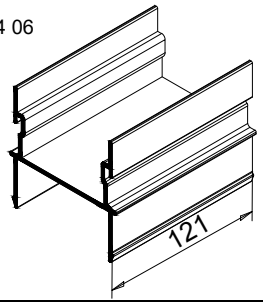	17 71 60	17 07 11	Деталь закладная 17 71 60
Закладные для установки в проем	Профиль - 04 06 03 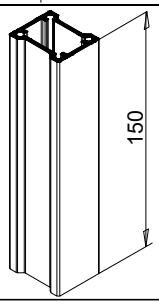	17 71 08	17 07 05	Деталь закладная 17 71 08
	Профиль - 17 04 12 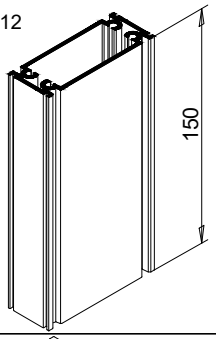	17 71 57	17 07 40 17 07 41 17 07 42	Деталь закладная для установки в проем
	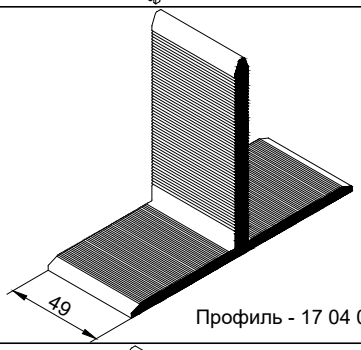 Профиль - 17 04 05	17 71 34	17 07 22	Деталь закладная для установки в проем
	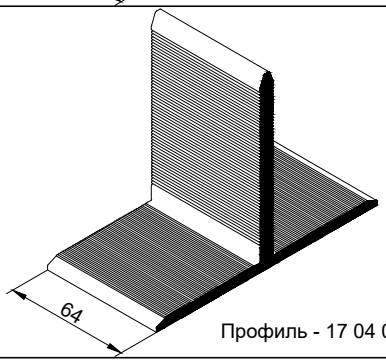 Профиль - 17 04 05	17 71 35	17 07 23	Деталь закладная для установки в проем

Назв.	Общий вид	Артикул комплекта	Соединяемый профиль	Состав комплекта
Закладные для установки в проем	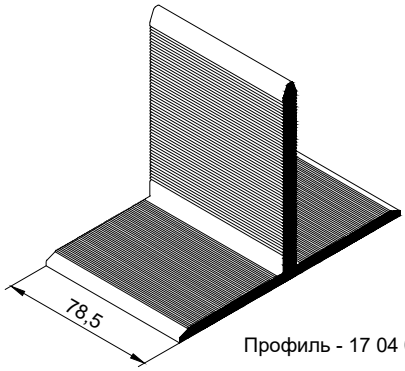	17 71 36	17 07 24	Деталь закладная для установки в проем
	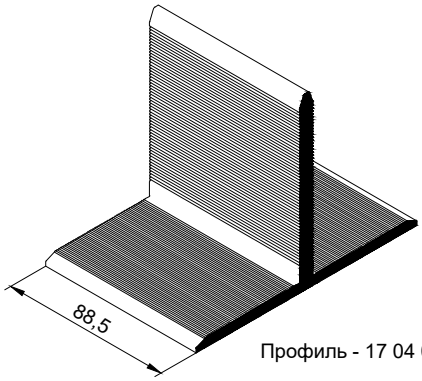	17 71 37	17 07 25	Деталь закладная для установки в проем
	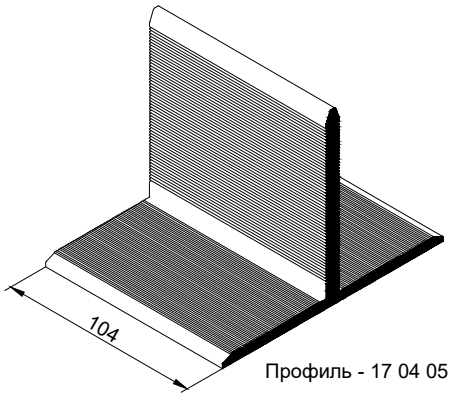	17 71 38	17 07 26	Деталь закладная для установки в проем
	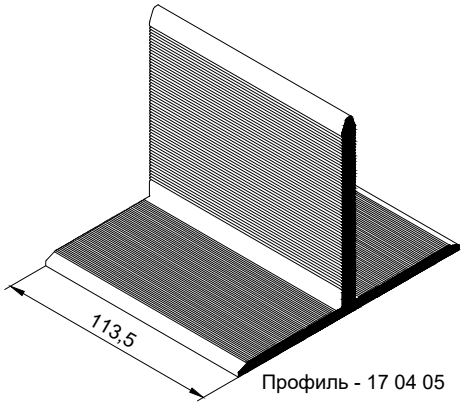	17 71 39	17 07 27	Деталь закладная для установки в проем

Закладные детали

Назв.	Общий вид	Артикул комплекта	Соединяемый профиль	Состав комплекта
Закладные для соединения стоек	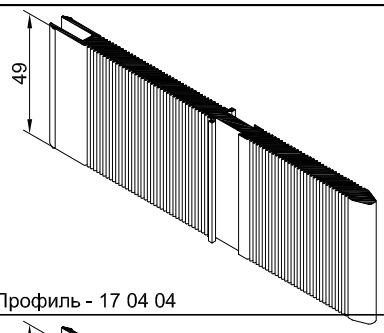 Профиль - 17 04 04	17 71 40	17 07 22	Деталь закладная для стыка стоек
	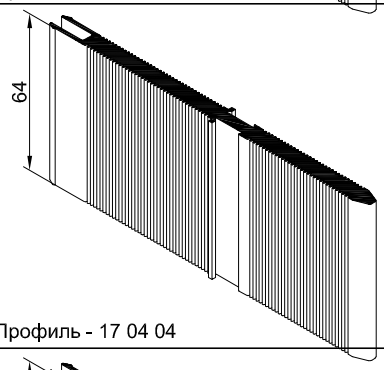 Профиль - 17 04 04	17 71 41	17 07 23	Деталь закладная для стыка стоек
	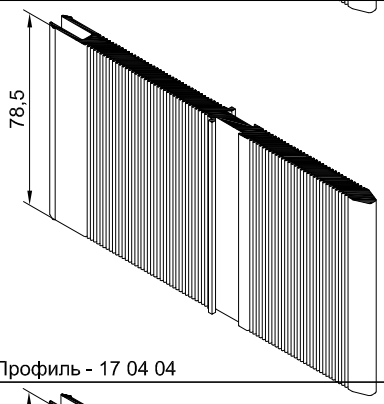 Профиль - 17 04 04	17 71 42	17 07 24	Деталь закладная для стыка стоек
	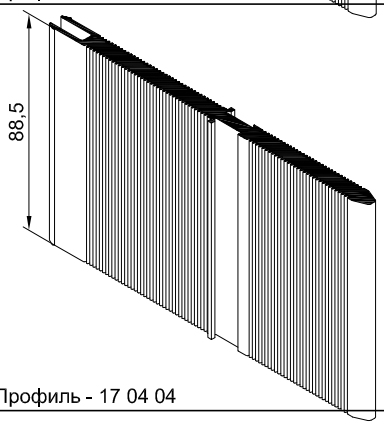 Профиль - 17 04 04	17 71 43	17 07 25	Деталь закладная для стыка стоек
	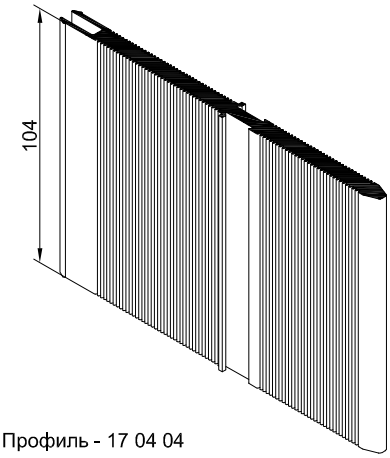 Профиль - 17 04 04	17 71 44	17 07 26	Деталь закладная для стыка стоек

Назв.	Общий вид	Артикул комплекта	Соединяемый профиль	Состав комплекта
Закладная для соединения стоек	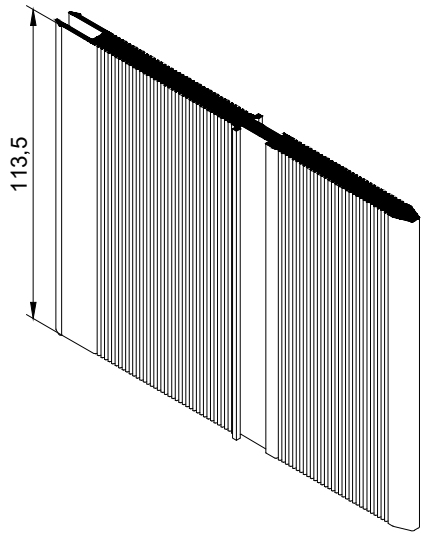 Профиль - 17 04 04	17 71 45	17 07 27	Деталь закладная для стыка стоек
Закладная опора усилителя	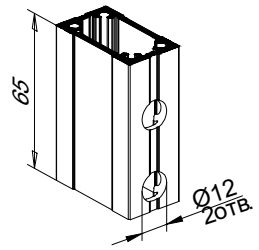 Профиль - 13 03 06	17 71 50	17 05 16 17 05 18	Деталь закладная для опоры усилителя
Закладная опорной стойки	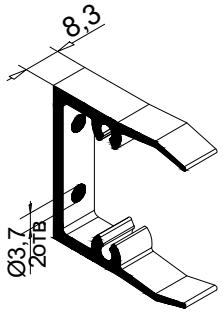 Профиль - 02 08 01	17 71 51	17 07 22 17 07 23 17 07 24 17 07 25 17 07 26 17 07 27	Деталь закладная для стыка усилителя и опорной стойки

Закладные детали

Назв.	Общий вид	Артикул комплекта	Соединяемый профиль	Состав комплекта
Закладная опоры усилителя	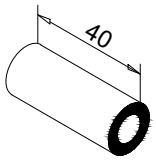 Профиль - 01 09 17	17 71 48	17 05 16 17 05 18	Деталь закладная для опоры усилителя
Закладная опоры усилителя	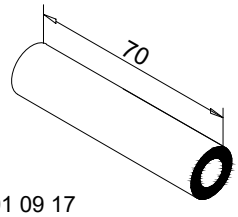 Профиль - 01 09 17	17 71 49	17 05 16 17 05 18	Деталь закладная для опоры усилителя
Закладная опоры усилителя	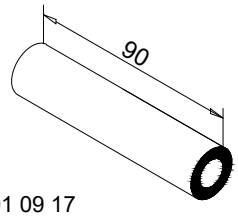 Профиль - 01 09 17	17 71 58	17 05 16 17 05 18	Деталь закладная для опоры усилителя
Ограничитель выпадения	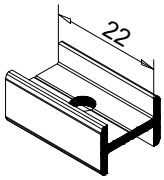 Профиль - 13 04 23	17 71 54	17 05 07 17 06 03 17 06 04 17 06 05 17 06 08 17 09 01	Деталь ограничителя выпадения откатной створки
Импостная закладная	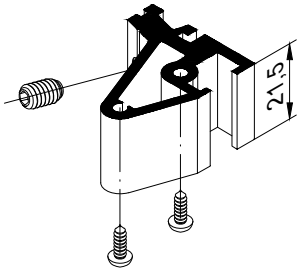 Профиль - 17 03 02	17 77 05 17 71 05	17 07 22 17 07 23 17 07 24 17 07 25 17 07 26 17 07 27	Деталь закладная 17 71 52 + Винт 99 06 07 (Винт М6х10) - 1шт. + Винт - 99 02 28 (ВС 3-4,2х9,5) - 2шт.
Комплект для установки угловой стойки 90°	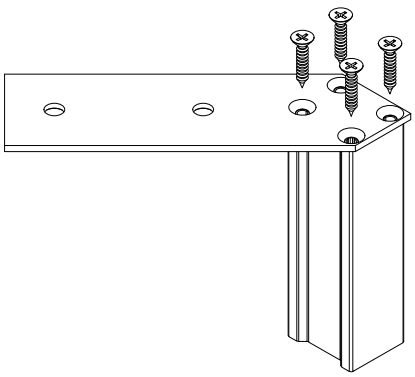		17 07 05	Деталь закладная 17 71 08 + Пластина опорная 17 80 02 + Винт - 99 01 35 (ВС 1-4,8х25) - 4шт.

Назв.	Общий вид	Артикул комплекта	Соединяемый профиль	Состав комплекта
Комплект для опоры усилителя	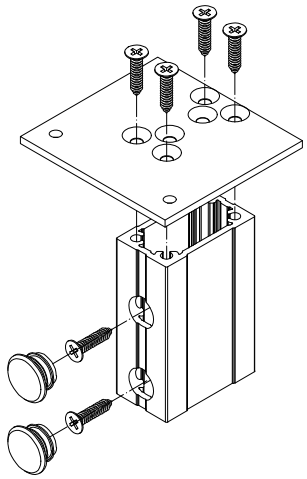		17 05 16	Деталь закладная 17 71 50 + Пластина опорная 17 80 07 + Винт - 99 01 17 (ВС 1-4,2х16) - 6шт. + Заглушка 03 62 07 - 2шт.
Комплект для опоры усилителя	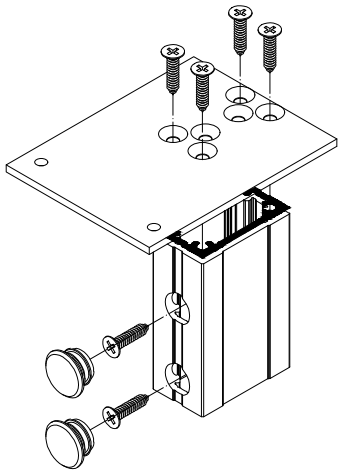		17 05 18	Деталь закладная 17 71 50 + Пластина опорная 17 80 08 + Винт - 99 01 17 (ВС 1-4,2х16) - 6шт. + Заглушка 03 62 07 - 2шт.
Комплект для соединения усилителя и опорной стойки	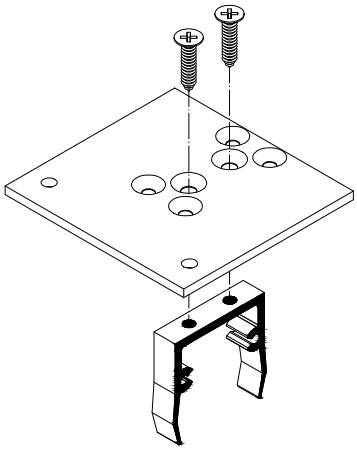		17 07 22 17 07 23 17 07 24 17 07 25 17 07 26 17 07 27	Деталь закладная 17 71 51 + Пластина опорная 17 80 07 + Винт - 99 01 17 (ВС 1-4,2х16) - 2шт.
Комплект для соединения усилителя и опорной стойки	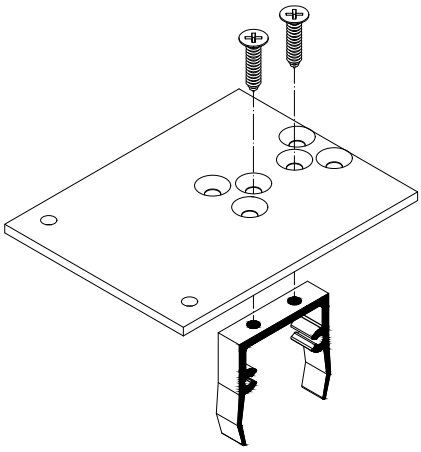		17 07 22 17 07 23 17 07 24 17 07 25 17 07 26 17 07 27	Деталь закладная 17 71 51 + Пластина опорная 17 80 08 + Винт - 99 01 17 (ВС 1-4,2х16) - 2шт.

Закладные детали

Назв.	Общий вид	Артикул комплекта	Соединяемый профиль	Состав комплекта
Пластина опорная	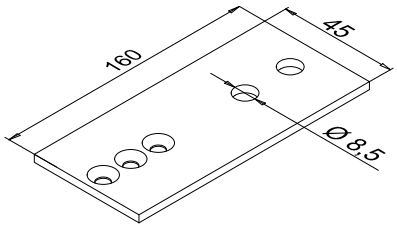	17 80 01	17 07 01 17 07 02 17 07 03 17 07 04 17 07 06 17 07 08 17 07 09	Пластина опорная 17 80 01
Пластина опорная	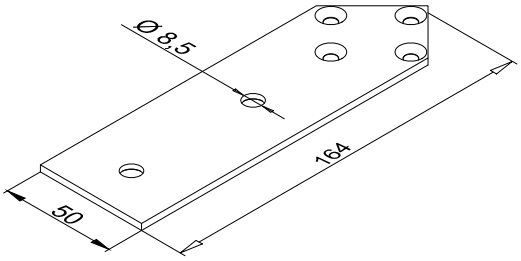	17 80 02	17 07 05	Пластина опорная 17 80 02
Пластина опорная	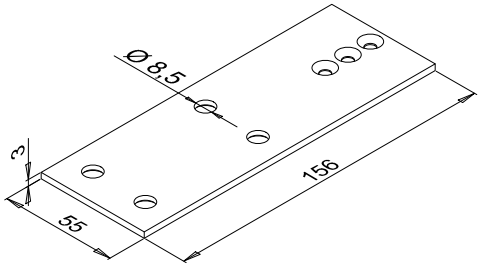	17 80 05	17 07 22 17 07 23 17 07 24 17 07 25 17 07 26 17 07 27	Пластина опорная 17 80 05
Пластина опорная	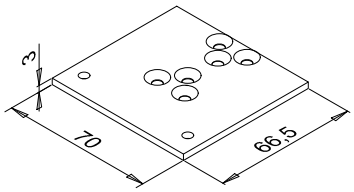	17 80 07	17 07 22 17 07 23 17 07 24 17 07 25 17 07 26 17 07 27	Пластина опорная 17 80 07
Пластина опорная	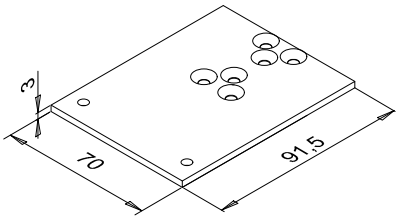	17 80 08	17 07 22 17 07 23 17 07 24 17 07 25 17 07 26 17 07 27	Пластина опорная 17 80 08
Пластина опорная	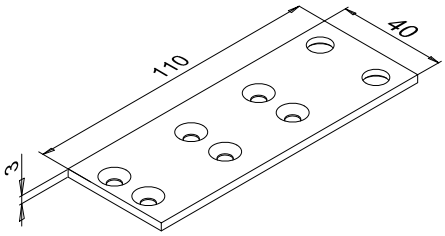	13 80 02	17 07 40 17 07 41 17 07 42	Пластина опорная 13 80 02

Назв.	Общий вид	Артикул комплекта	Соединяемый профиль	Состав комплекта
Стальной кронштейн	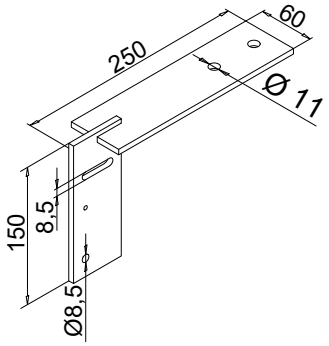	13 81 01	17 07 01 17 07 02 17 07 03 17 07 04 17 07 08 17 07 09	Кронштейн 13 81 01
Стальной кронштейн	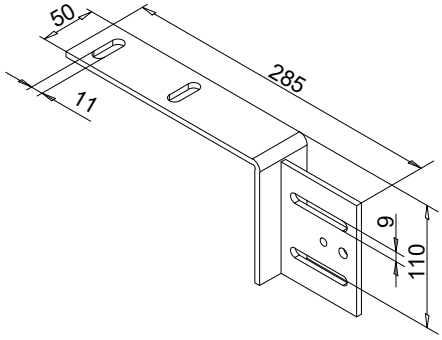	17 81 01	17 07 15 17 07 16 17 07 17 17 07 18	Кронштейн 17 81 01
Стальной кронштейн	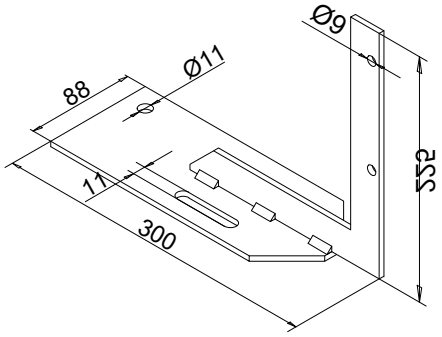	17 81 02	17 07 01 17 07 02 17 07 03 17 07 04 17 07 08 17 07 09	Кронштейн 17 81 02
Закладная деталь	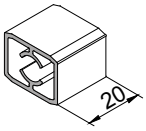 Профиль -15 01 03	15 70 01	15 01 02	Ригельная закладная 15 70 01 - 1шт.
Уголок выравнивающий	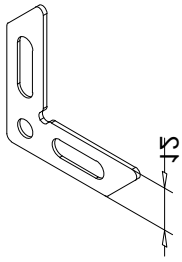	06 75 03	15 02 09	
Уголок выравнивающий	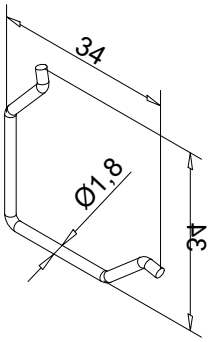	17 75 02	03 13 57	

Изображение	Обозначение	Применяемость
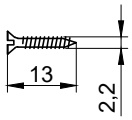	Винт 99 01 38 (ВС 1-2,2х13)	Крепление заглушки 13 62 08, 13 62 09 в двухстворчатой двери
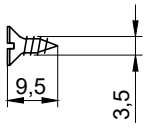	Винт 99 01 01 (ВС 1-3,5х9,5)	Крепление монтажной пластины к закладной 17 71 03
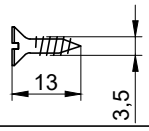	Винт 99 01 02 (ВС 1 - 3,5х13)	Крепление уплотнителя 17 33 06
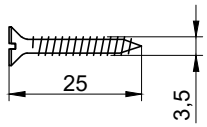	Винт 99 01 05 (ВС 1-3,5х25)	Крепление щеткодержателя 17 10 06 к створке двери 17 10 01, 17 10 02. Крепление порога 17 10 04 к профилю 04 06 03
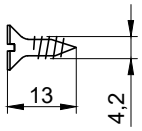	Винт 99 01 16 (ВС 1 - 4,2х13)	Крепление заглушки 17 62 06
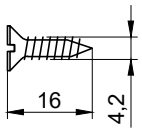	Винт 99 01 17 (ВС 1 - 4,2х16)	Крепление заглушки 17 62 04
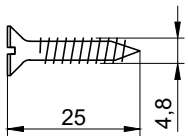	Винт 99 01 35 (ВС 1 - 4,8х25)	Крепление опорной пластины к закладной
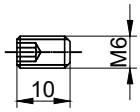	Винт 99 06 07 (М6х10 DIN 913)	Крепление импостной закладной
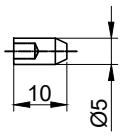	Штифт 99 09 16 (Ø5х10 DR 1015)	Крепление угловых закладных
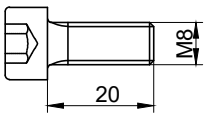	Винт 99 17 05 (М8х20 DIN 7984)	Крепление стойки к монтажной пластине
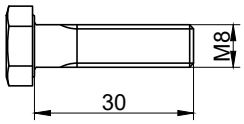	Болт 99 12 06 (М8х30 DIN 931)	Крепление монтажной пластины к кронштейну
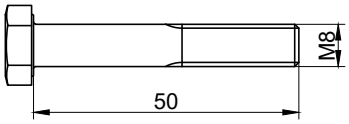	Болт 99 12 14 (М8х50 DIN 931)	Крепление стойки к монтажной пластине
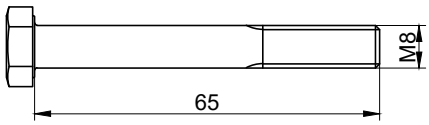	Болт 99 12 08 (М8х65 DIN 931)	Крепление втулки опоры усилителя

Изображение	Обозначение	Применяемость
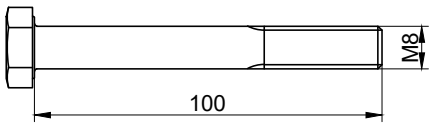	Болт 99 12 10 (M8x65 DIN 931)	Крепление втулки опоры усилителя
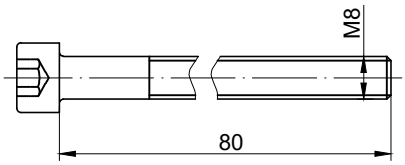	Винт - 99 17 04 (M8x80)	Крепление профиля стойки15 01 02 к профилю стойки через закладную 15 70 01
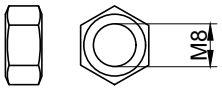	Гайка 99 13 01 (M8 DIN 934)	Крепление монтажной пластины к кронштейну
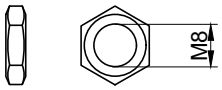	Гайка 99 13 04 (M8 низкая DIN 936)	Крепление стойки к монтажной пластине
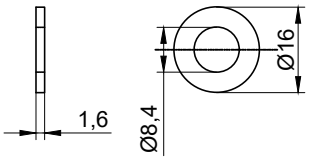	Шайба 99 14 01 (Шайба 8)	Крепление стойки к кронштейну
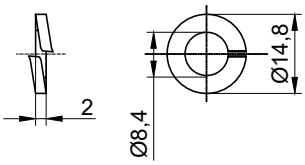	Шайба 99 14 02 (Шайба 8 65Г)	Крепление стойки к кронштейну
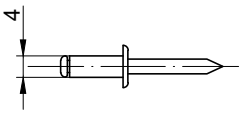	Заклепка - 99 07 01 (Ø4x10)	Крепление втулки опоры усилителя
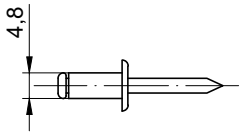	Заклепка - 99 07 05 (Ø4.8x10)	Сборка рамы вентрешеток 15 02 09, 13 07 44
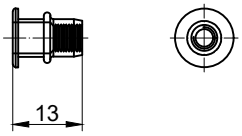	Заклепка 99 08 02 (ЗР M5x12)	Крепление ограждения
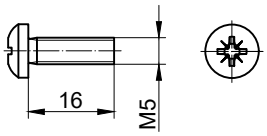	Винт 99 19 01 (M5x16)	Крепление ограждения

Изображение	Обозначение	Применяемость
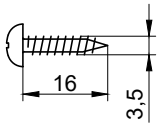	Винт - 99 02 27 (ВС 3 - 3,5х16)	Крепление: ламелей в вентрешетках, щеткодержателя 17 10 05 к створке двери 17 10 01, 17 10 02
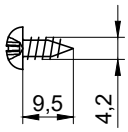	Винт 99 02 28 (ВС 3 - 4,2х9,5)	Крепление импоста к закладным
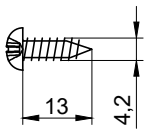	Винт 99 02 25 (ВС 3-4,2х13)	Крепление держателя 17 05 10, крепление ограждения
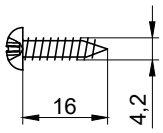	Винт 99 02 10 (ВС 3-4,2х16)	Крепление порога 17 10 04 к стойке
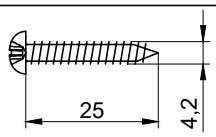	Винт - 99 02 13 (ВС 3 - 4,2х25)	Крепление профиля 04 06 03 для крепления доводчика
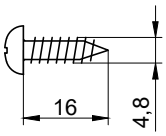	Винт - 99 02 18 (ВС 3 - 4,8х16)	Крепление профиля стойки15 01 03 к профилю 15 01 02
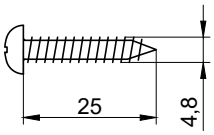	Винт 99 02 20 (ВС 3-4,8х25)	Крепление профиля 04 06 03 к стойке двери

Изображение	Шифр	Назначение
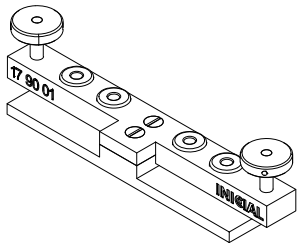	17 90 01	Кондуктор для обработки отверстий Ø4,5мм в профилях: 17 06 01 17 07 01 17 06 03 17 07 02 17 06 04 17 07 03 17 06 05 17 07 04 17 07 06 17 09 02
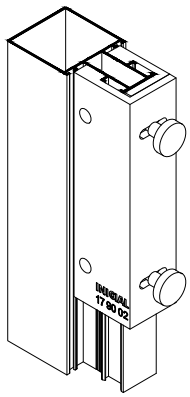	17 90 02	Кондуктор для обработки отверстий Ø9мм в профилях: 17 07 01 17 07 02 17 07 03 17 07 04
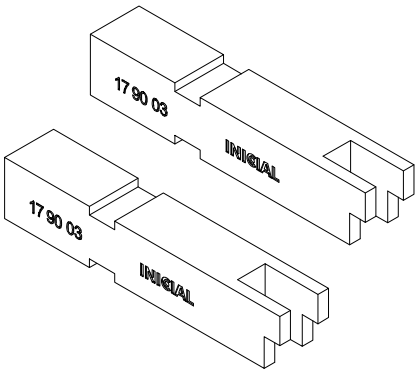	17 90 03	Комплект ножей для опрессовки профилей: 17 06 01 17 08 01 17 09 02
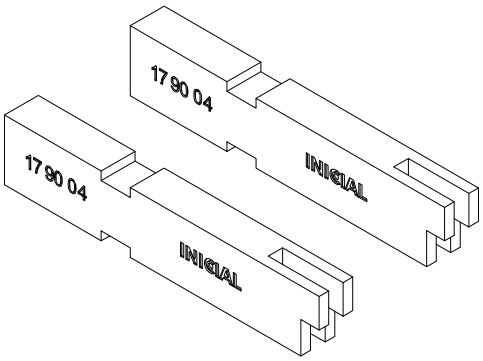	17 90 04	Комплект ножей для опрессовки профилей: 17 08 03
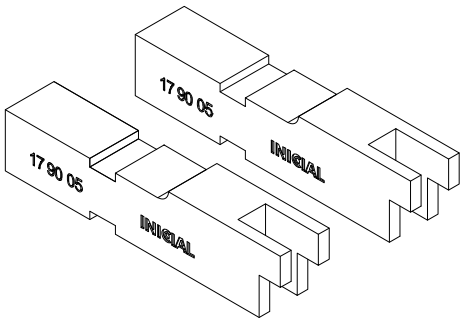	17 90 05	Комплект ножей для опрессовки профилей: 17 08 04 17 10 01 17 10 02 17 10 03

Изображение	Шифр	Назначение
Пневматический пресс: 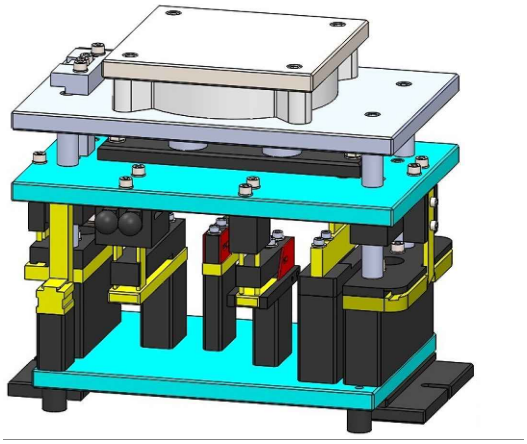	17 92 01	1. Вырубка углов паза створки, под фурнитуру. 2. Выполнение дренажных отверстий в профиле створки. 3. Группа отверстий в профиле под сборку углового соединения на штифтах. 4. Группа отверстий под установку ручки. 5. Вырубка отверстий импоста для соединения со стойкой. 6. Выполнение паза в профиле стойки для установки монтажной пластины. 7. Выполнение дренажных отверстий в профиле импоста. 8. Вырубка перемычки в профиле импоста для отвода влаги.
Ручной пресс: 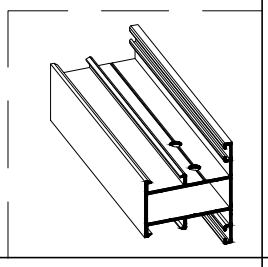	17 93 01	Вырубка отверстий импоста для соединения со стойкой в профилях: 17 06 01 17 07 01 17 06 03 17 07 02 17 06 04 17 07 03 17 06 05 17 07 04 17 07 06 17 09 02
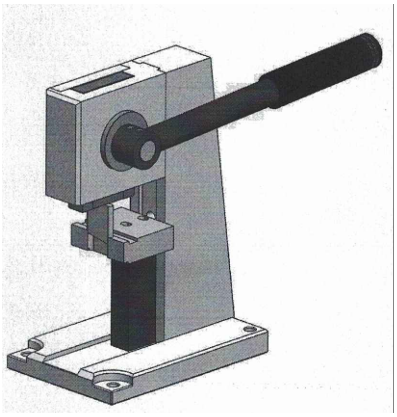 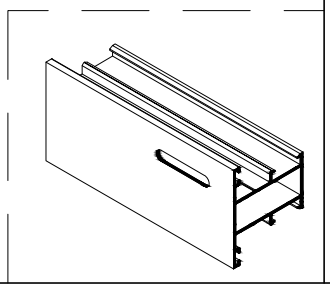	17 93 03	Выполнение дренажных отверстий в профиле импоста (ригеля).

Изображение	Шифр	Назначение
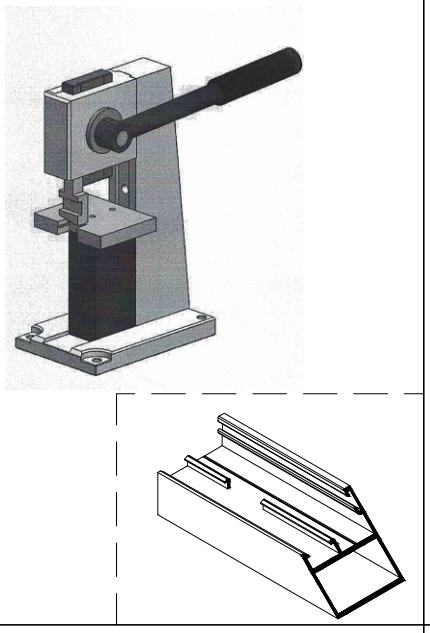	17 93 04	Вырубка перемычек в профиле импоста для отвода влаги.
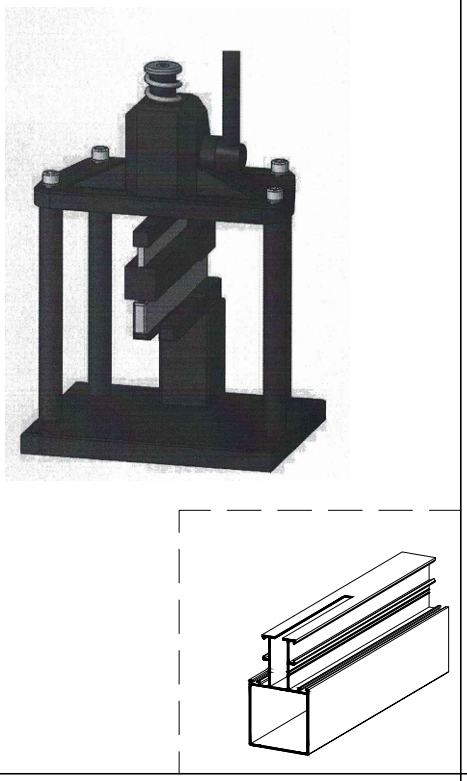	17 93 07	Вырубка паза в профиле стойки для установки монтажной пластины.

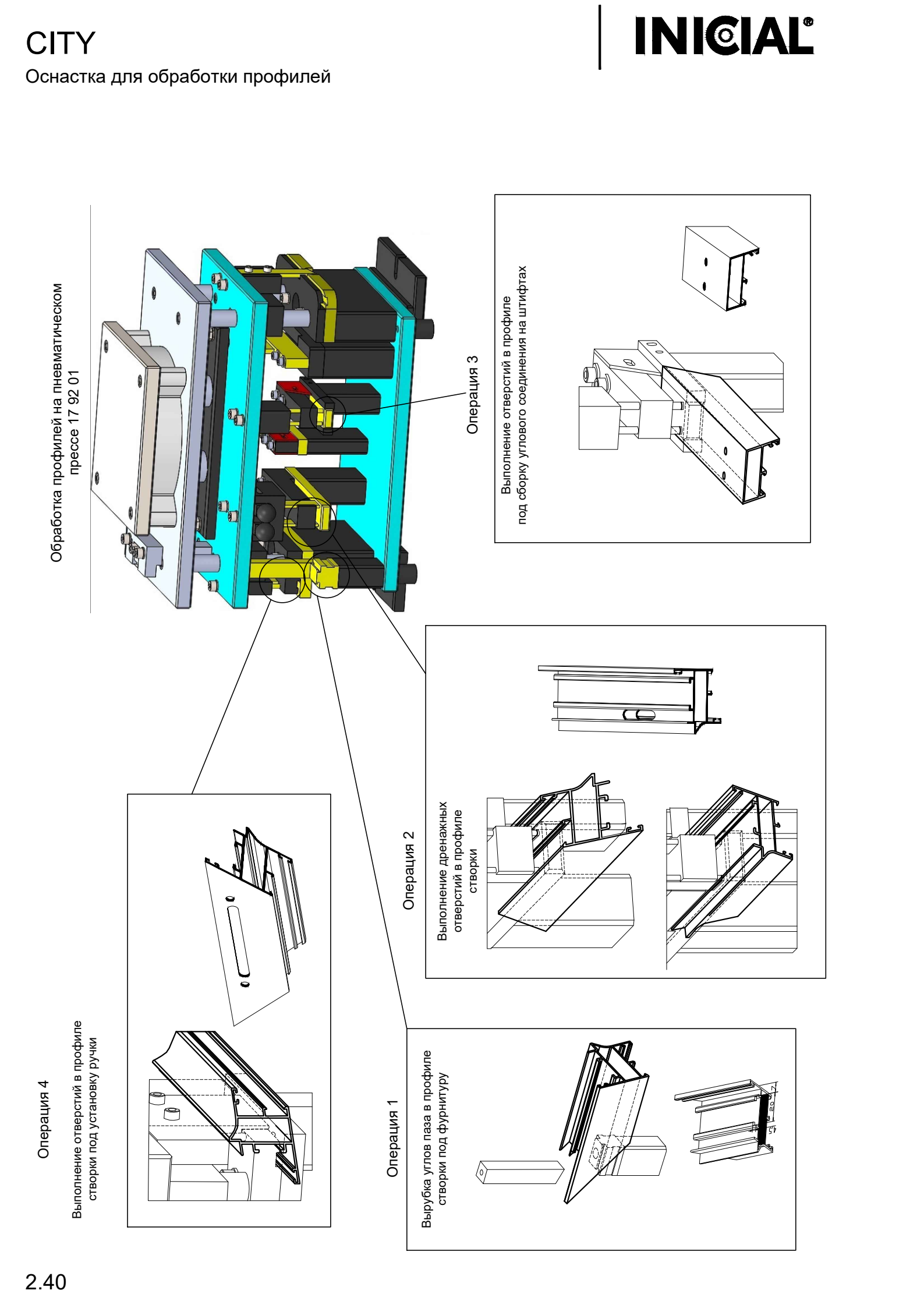
Обработка профилей на пневматическом прессе 17 92 01
Операция 3
Выполнение отверстий в профиле под сборку углового соединения на штифтах
Операция 2
Выполнение дренажных отверстий в профиле створки
Операция 4
Выполнение отверстий в профиле створки под установку ручки
Операция 1
Вырубка углов паза в профиле створки под фурнитуру

Обработка профилей на пневматическом прессе 17 92 01

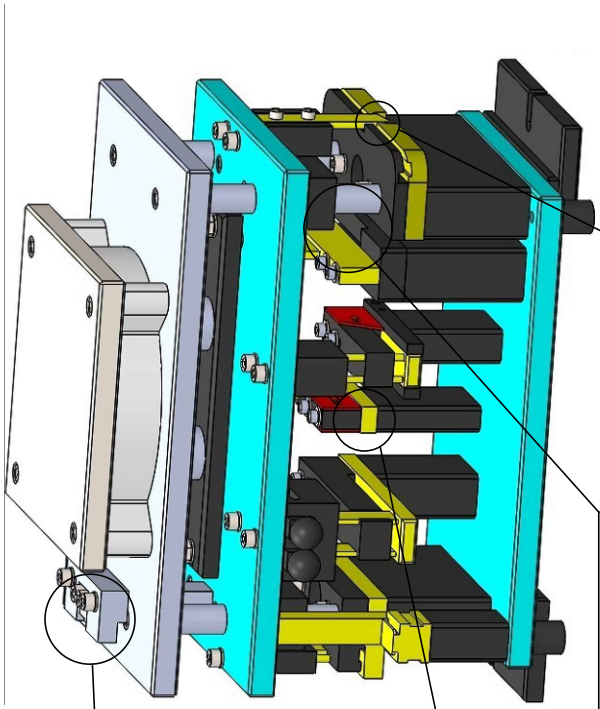

Операция 7

Выполнение дренажных отверстий в профиле импоста (ригеля)

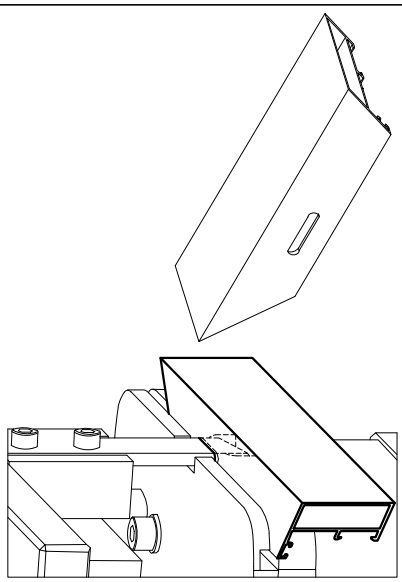

Операция 6

Выполнение паза в профиле стойки для установки монтажной пластины

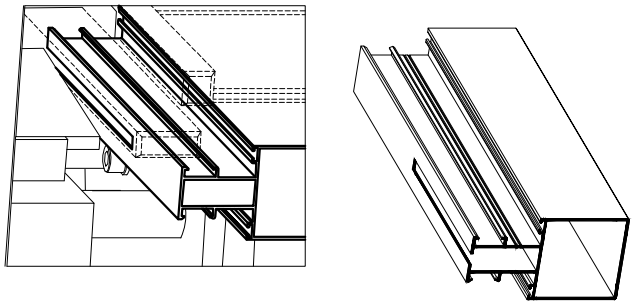

Операция 5

Выполнение отверстий в профиле импоста для соединения со стойкой

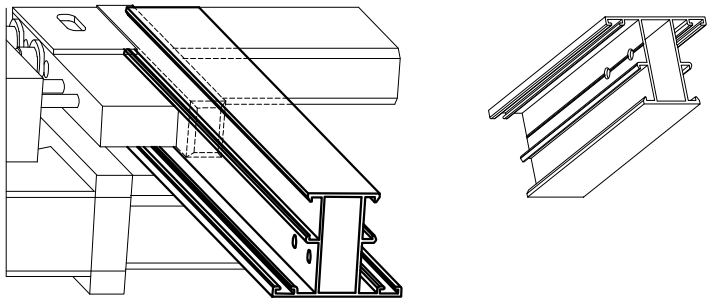

Операция 8

Вырубка перемычки в профиле для отвода влаги

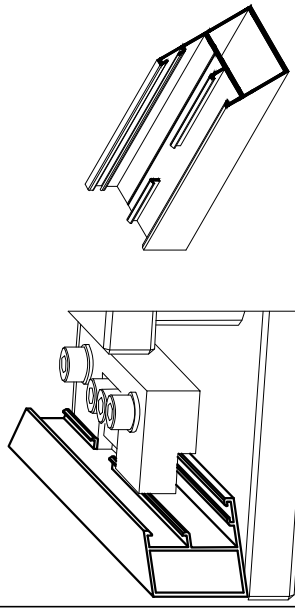

Таблица заполнений
Установка комплектующих и резинового уплотнителя

Установка заполнения

Стекло

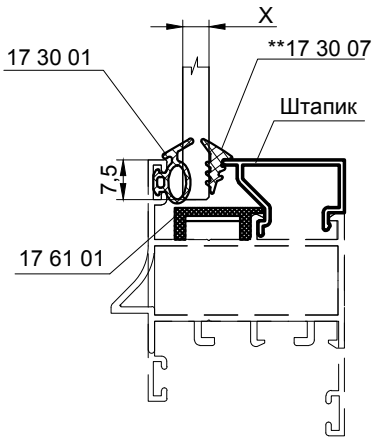

Стекло 10 мм

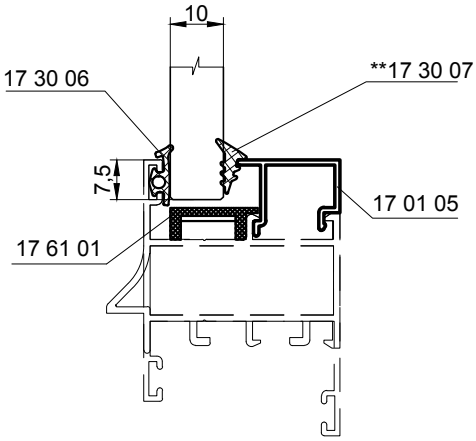

Стеклопакет

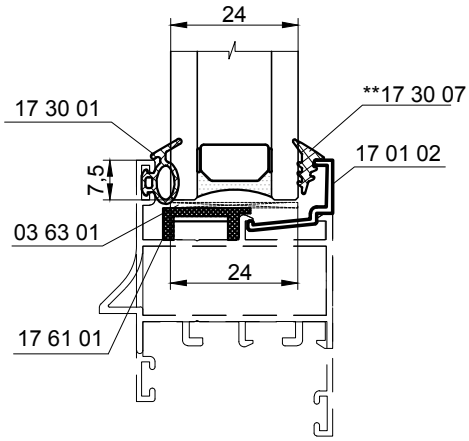

Штапик	Толщина заполнения, X мм
17 01 01	4 - 5
17 01 04	6
17 01 05	8

Установка экрана

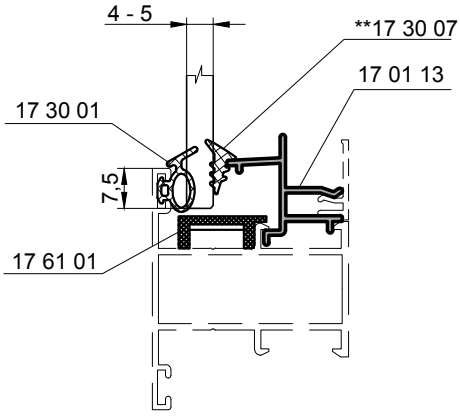

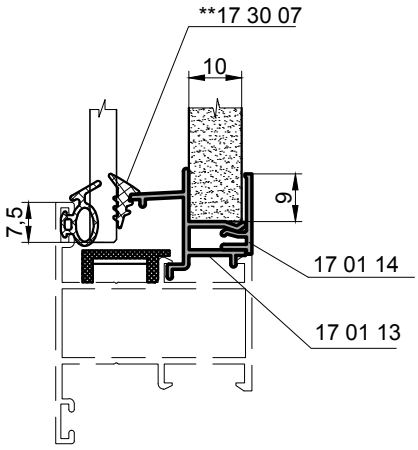

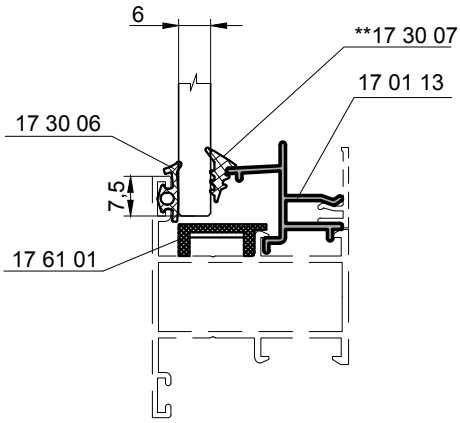

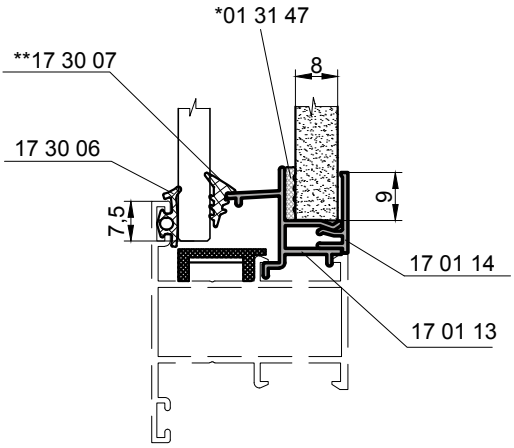

* Допускается замена уплотнителя 01 31 47 на самоклеющийся уплотнитель ППЭ (пенополиэтилен) t=2мм. Наличие и условия поставки ППЭ уточнять у менеджера. Существует возможность установки уплотнителя ППЭ кусочками L=200мм с шагом 300мм.

** Допускается замена уплотнителя 17 30 07 на уплотнитель 04 30 04.

INICIAL®

Схема установки опорных подкладок под заполнение

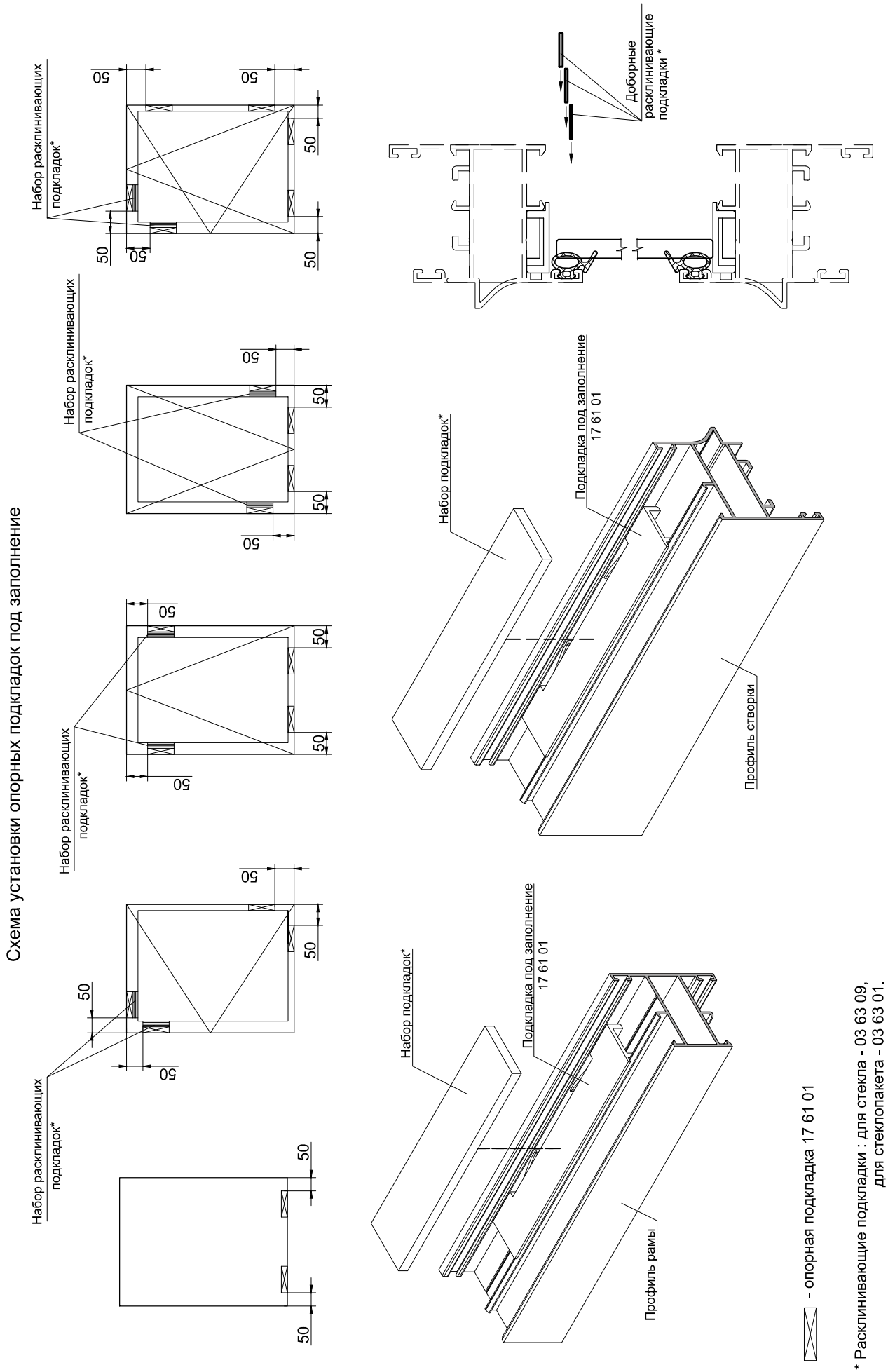

- опорная подкладка 17 61 01

* Расклинивающие подкладки : для стекла - 03 63 09,
для стеклопакета - 03 63 01.

Установка заполнения для откатных створок

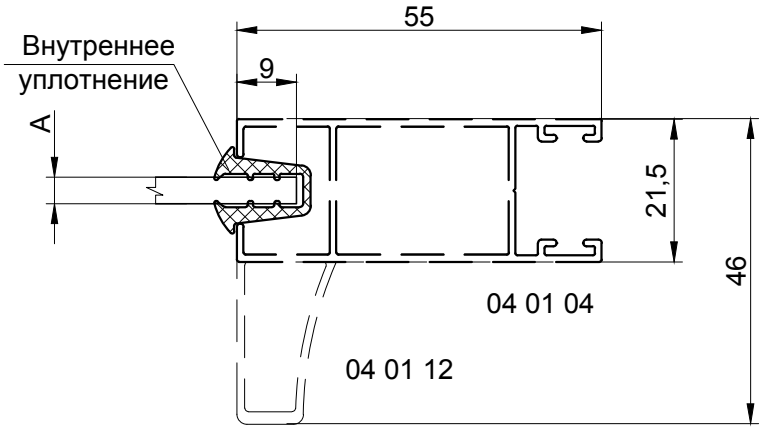

04 01 05

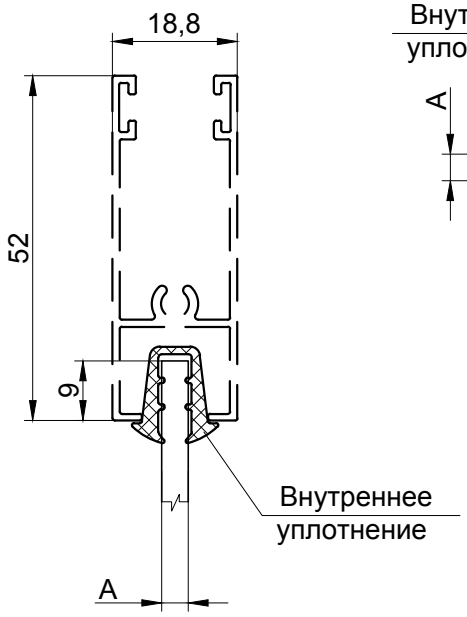

04 01 06

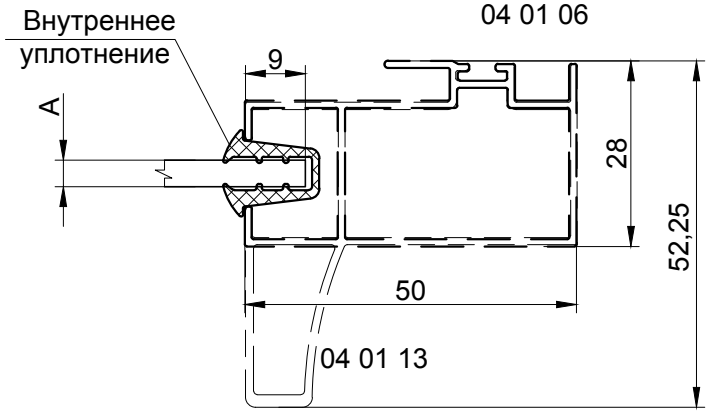

Внутреннее уплотнение	Толщина заполнения (A)
04 30 01 (9GO/69)	4 мм
04 30 02 (9GO/71X)	5 мм
04 30 03 (9GO/67)	6 мм

Схема зарезки и установки
уплотнителя 17 30 01 в качестве внешнего уплотнения заполнения

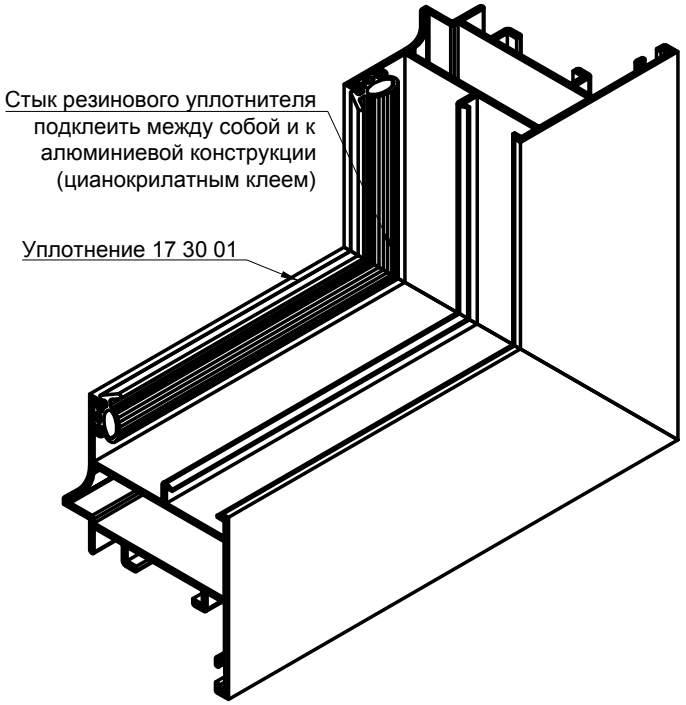

Вариант 1 (подрезка под 45гр.)

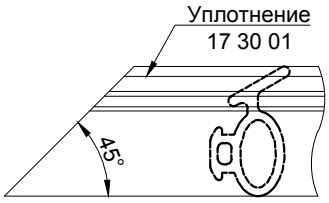

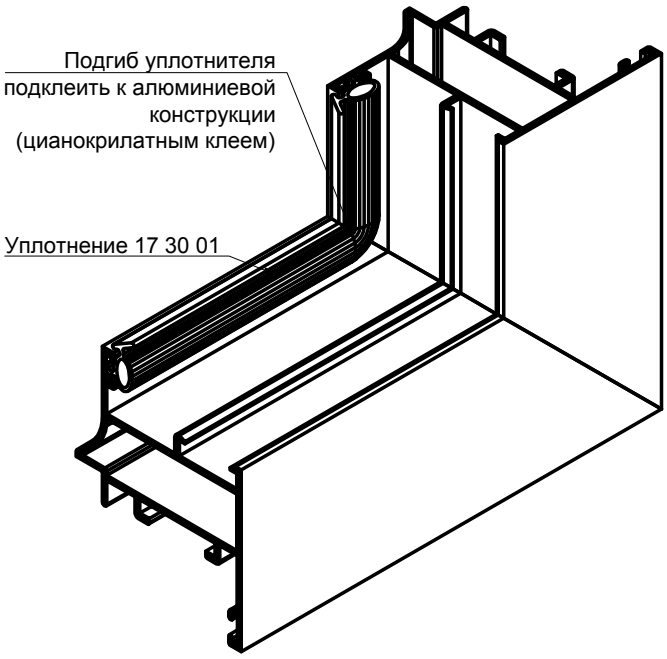

Вариант 2 (подгибка)

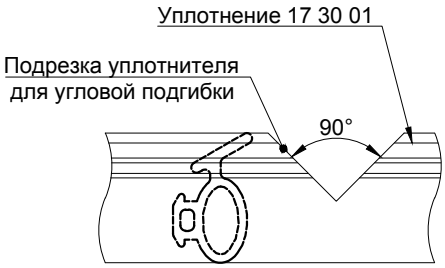

Длина резинового уплотнения устанавливается с запасом +1,5...2 процента от номинального размера уплотнителя.

Схема зарезки и установки
уплотнителя 17 30 01 при организации внутреннего притвора створки

Вариант 2 (установка уплотнителя 17 30 01 усом внутрь
с подрезкой 45°)

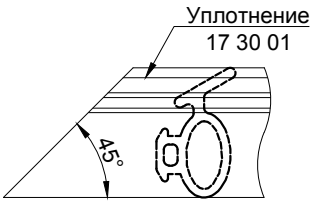

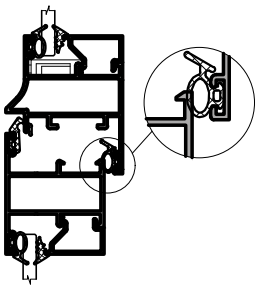

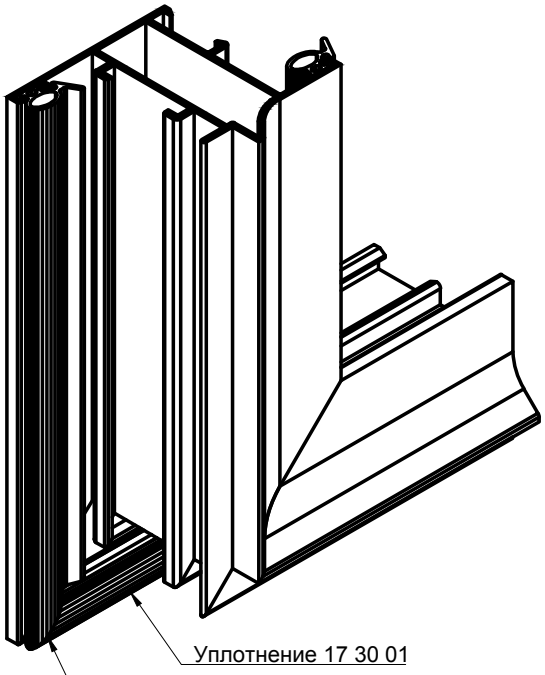

Вариант 3 (установка уплотнителя 17 30 01 усом внутрь
с подгибкой)

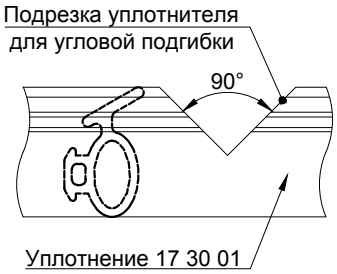

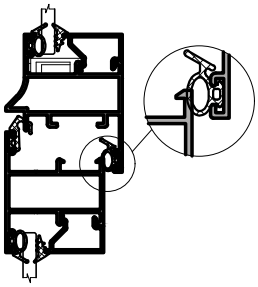

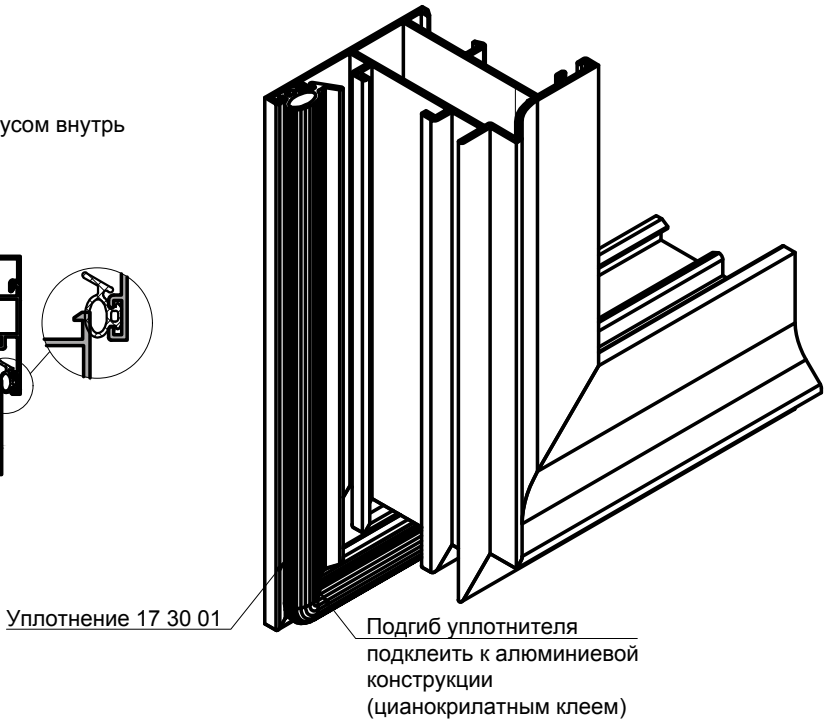

Длина резинового уплотнения устанавливается с запасом +1,5...2 процента от номинального размера уплотнителя.

Таблица заполнений

Схема зарезки и установки
уплотнителя 17 30 01

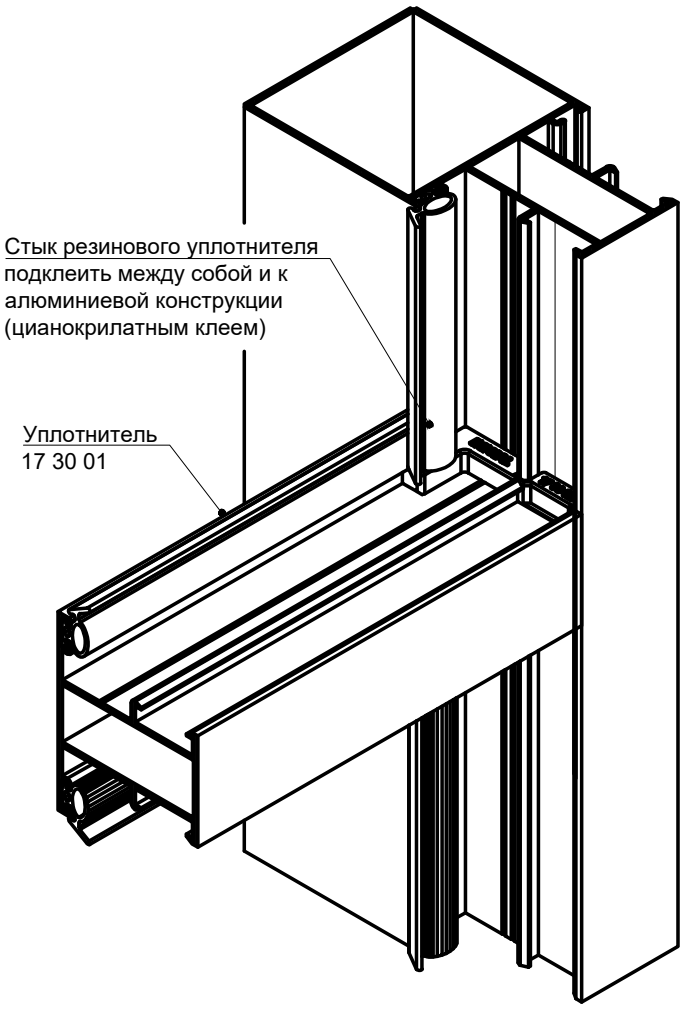

Схема зарезки и установки
уплотнителя 17 30 02 или 17 30 08

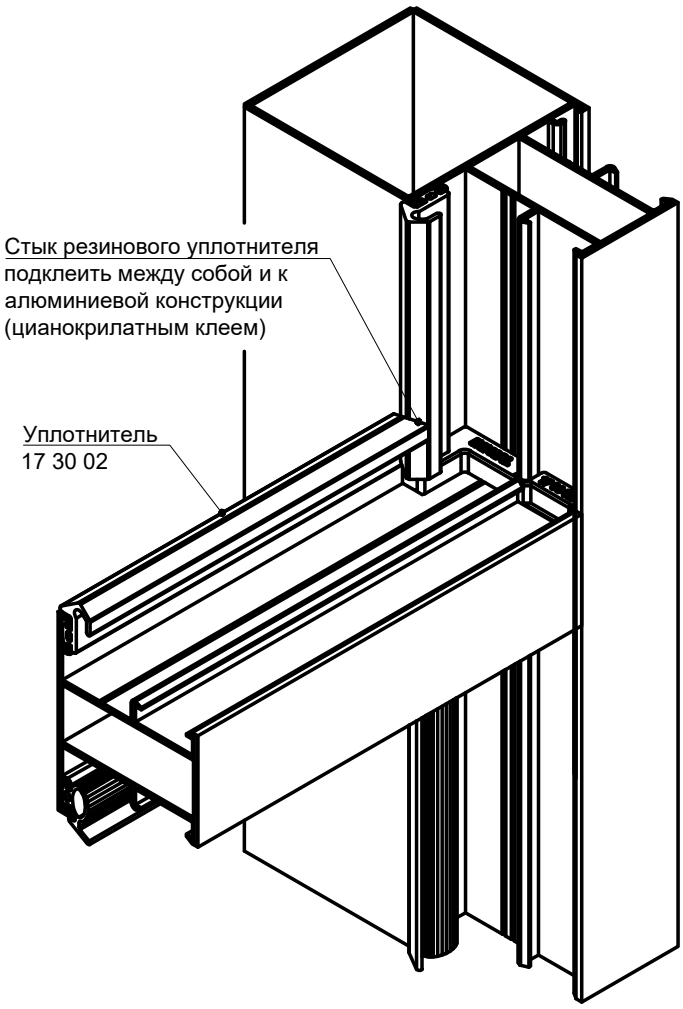

Уплотнение
17 30 01

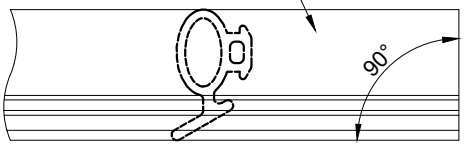

Уплотнение 17 30 02

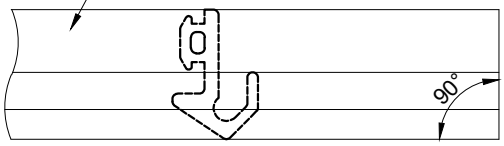

Дополнительная подрезка уплотнителя 17 30 02 для импоста

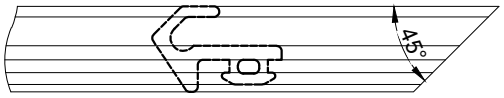

Уплотнитель формовой 17 33 14 для уплотнителя 17 30 08
в местах стыковки импоста с стойкой

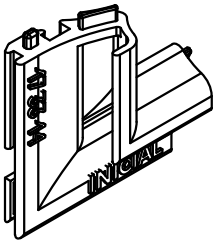

или

Уплотнение 17 30 08

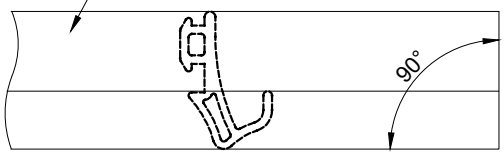

Длина резинового уплотнения устанавливается с запасом +1,5...2 процента от номинального размера уплотнителя.

Схема зарезки и установки уплотнителя 17 30 07

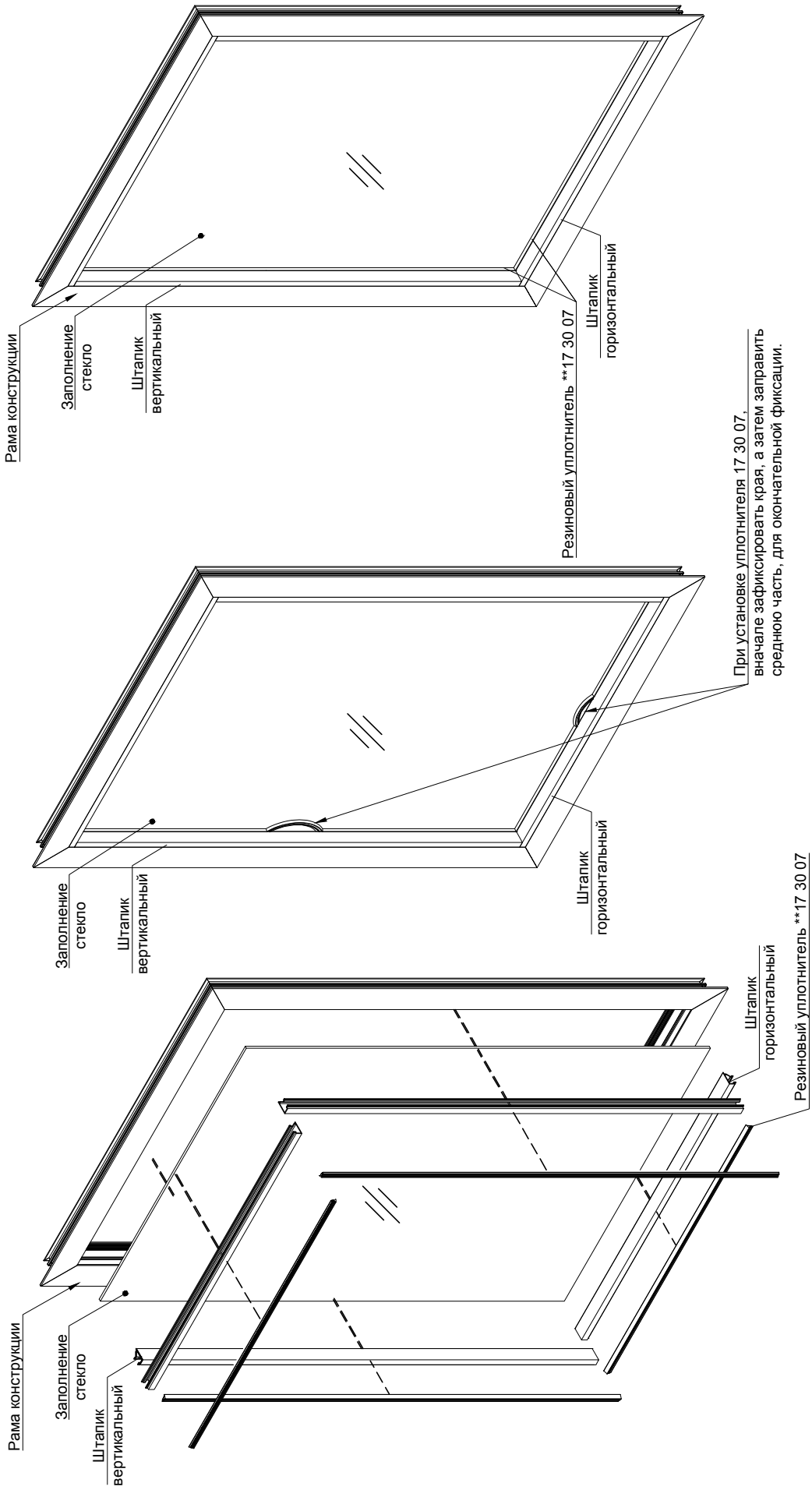

Длина резинового уплотнения устанавливается с запасом +1,5 ...2 процента от номинального размера уплотнителя.
Допускается замена уплотнителя 17 30 07 на уплотнитель 04 30 04.

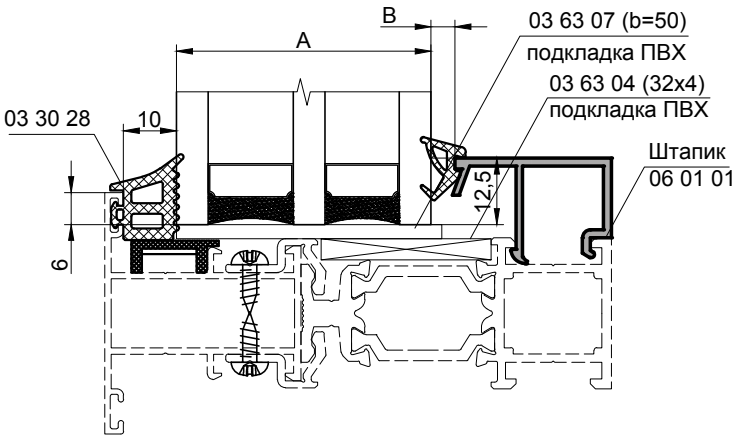

- импост

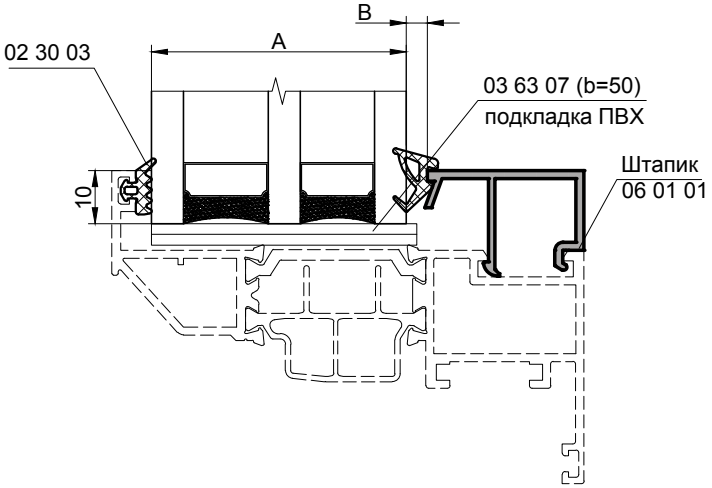

- створка

Уплотнение	Толщина уплотнения, B мм	Толщина заполнения, A мм
03 30 27	8	44
03 30 26	6	46
03 30 25	4-5	48
17 30 07	3	50

Допускается замена уплотнителя 17 30 07 на уплотнитель 04 30 04.

Установка фальш-ригеля

С установкой стекла

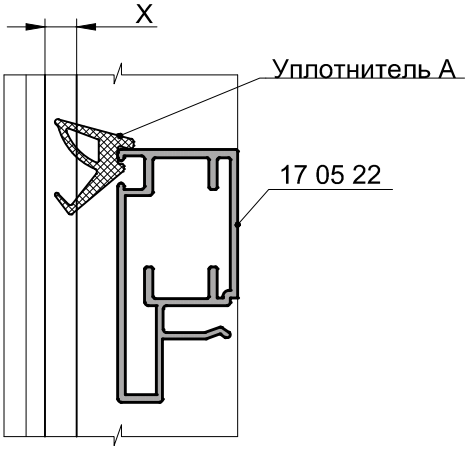

Уплотнитель, А	Толщина заполнения, X мм
03 30 27	4 - 5
03 30 26	6
17 30 07**	8
17 30 07**	10

С установкой стекла и экрана

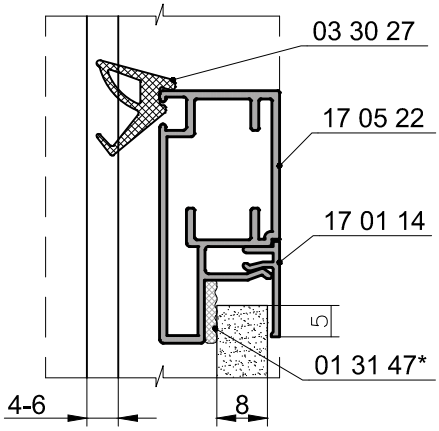

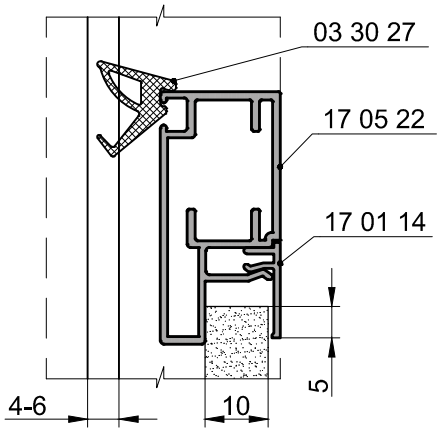

* Допускается замена уплотнителя 01 31 47 на самоклеющийся уплотнитель ППЭ (пенополиэтилен) t=2мм. Допускается устанавливать уплотнитель ППЭ кусочками L=200мм с шагом 300мм.

** Допускается замена уплотнителя 17 30 07 на уплотнитель 04 30 04.

Типовые сечения

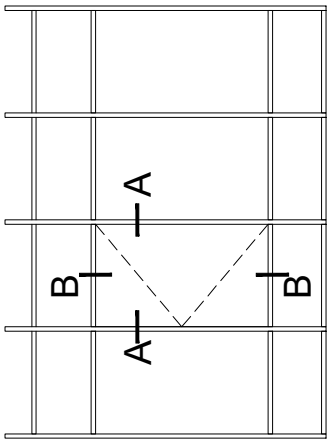

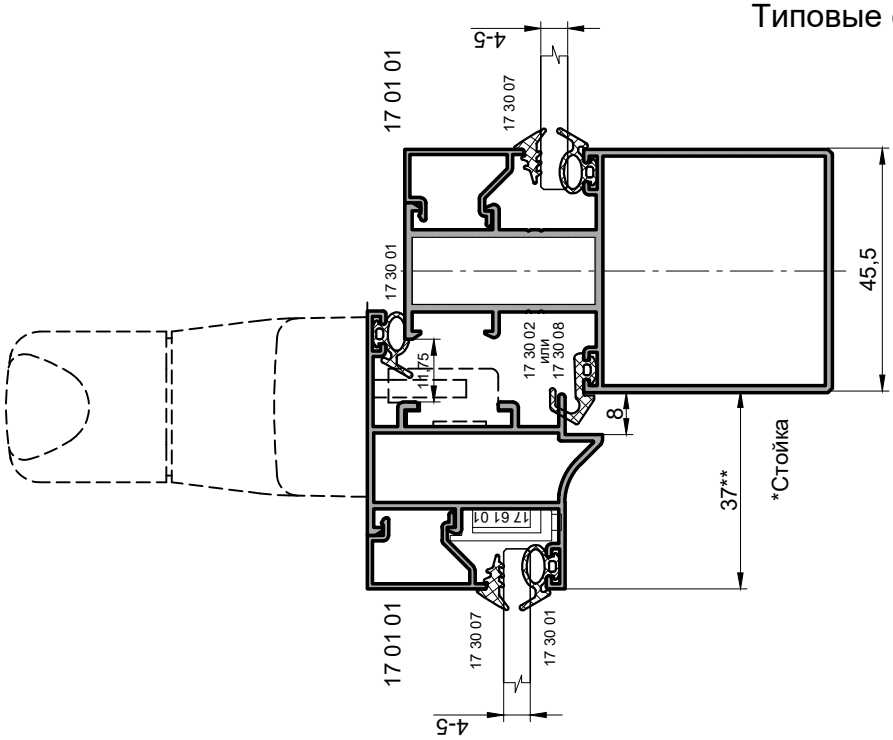

Распашная типовая створка
со стеклом

A-A

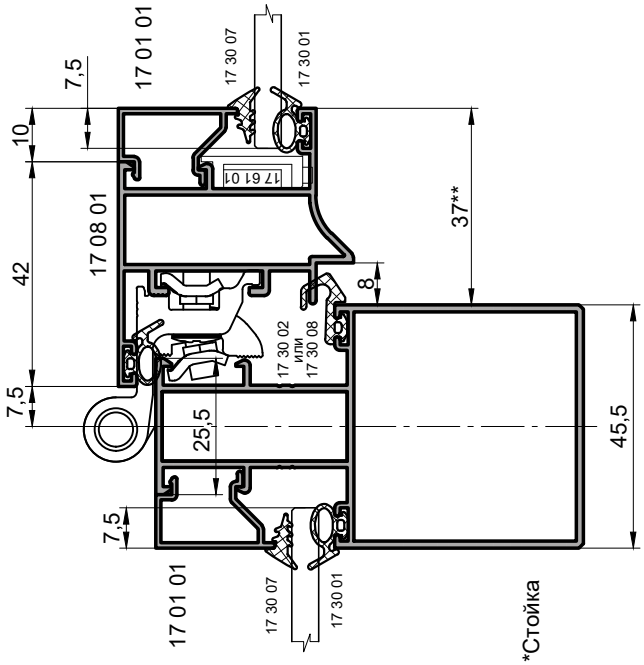

* Подбор элементов в зависимости от нагрузок.
** Размер для справок.

B-B

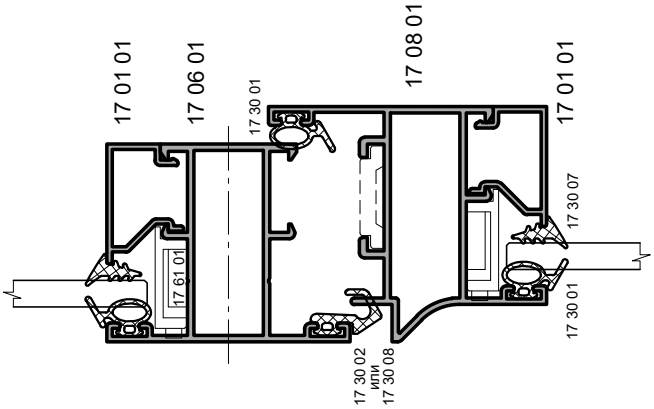

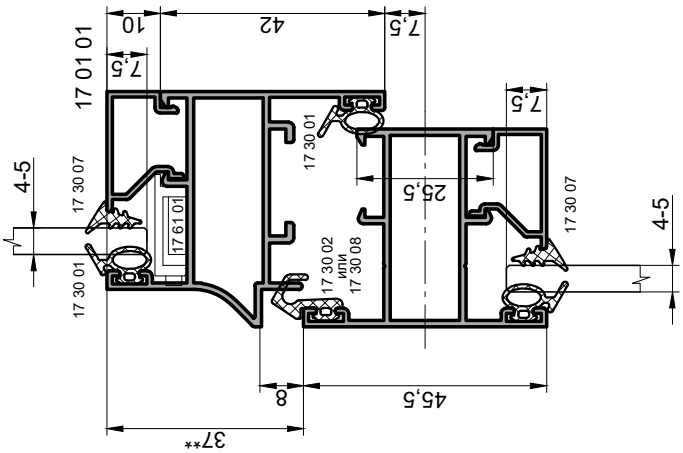

INICIAL®

Типовые сечения

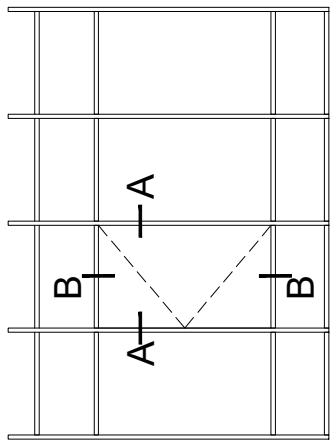

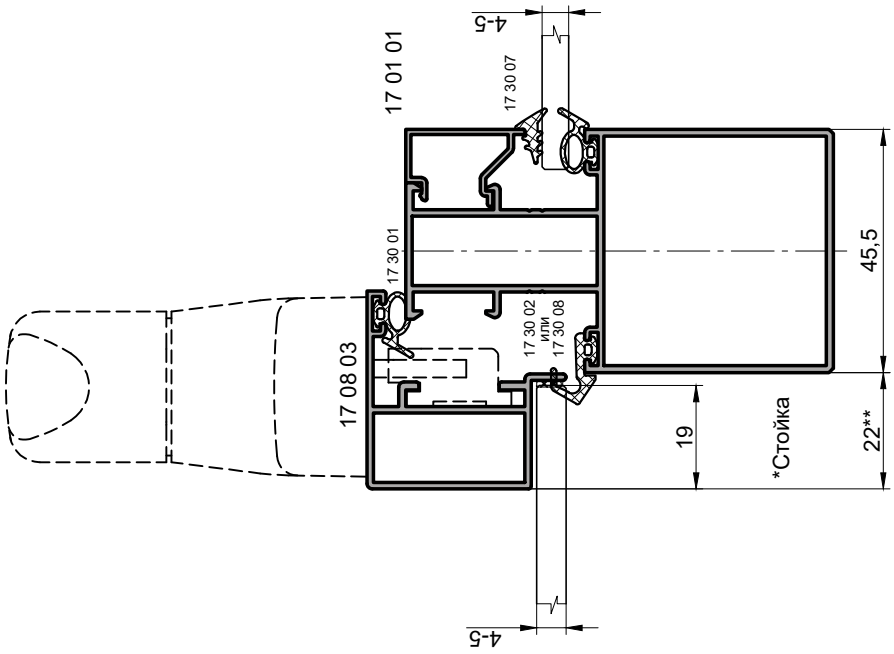

A-A

Скрытая створка

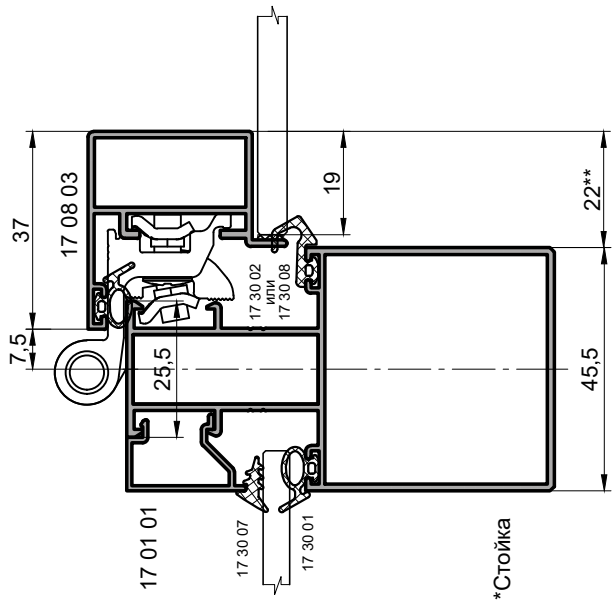

Вариант с клеевым и механическим креплением

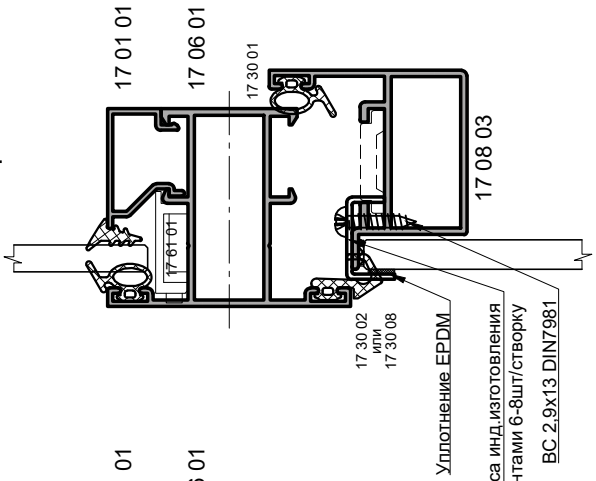

B-B

Вариант с клеевым креплением

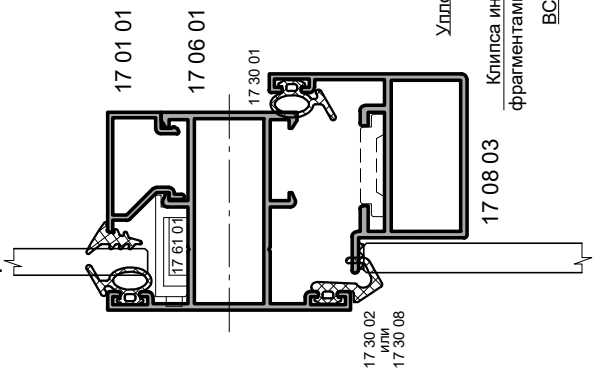

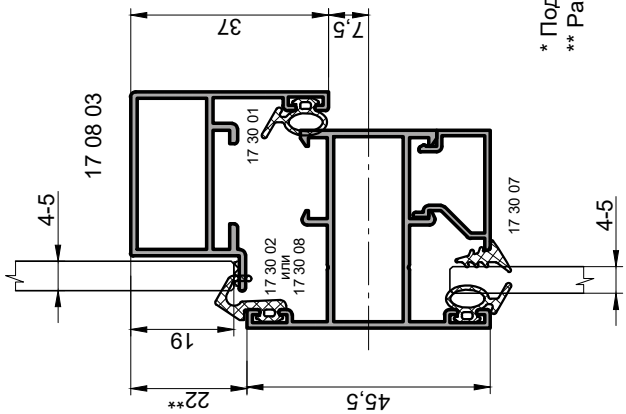

* Подбор элементов в зависимости от нагрузок.
** Размер для справок.

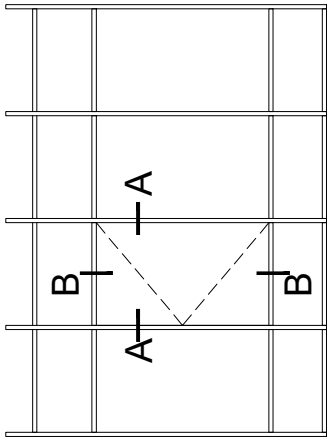

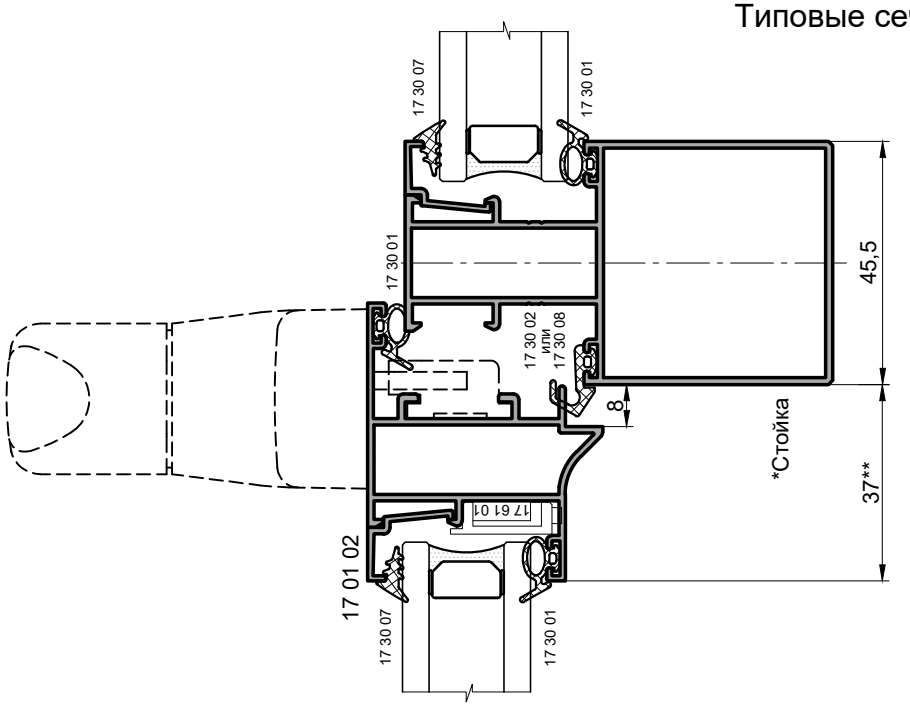

Распашная типовая створка
со стеклопакетом

A-A

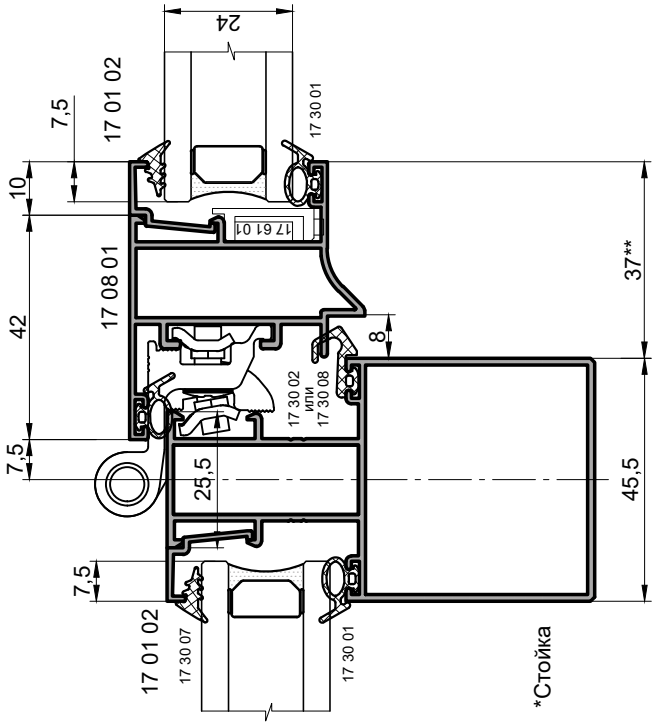

B-B

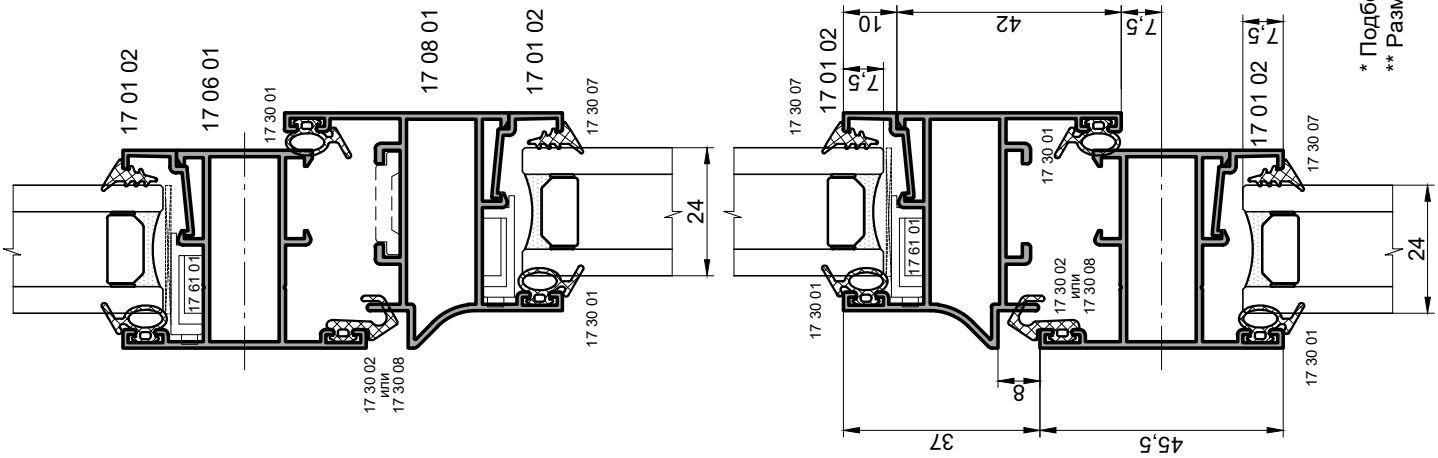

* Подбор элементов в зависимости от нагрузок.
** Размер для справок.

CITY

Типовые сечения

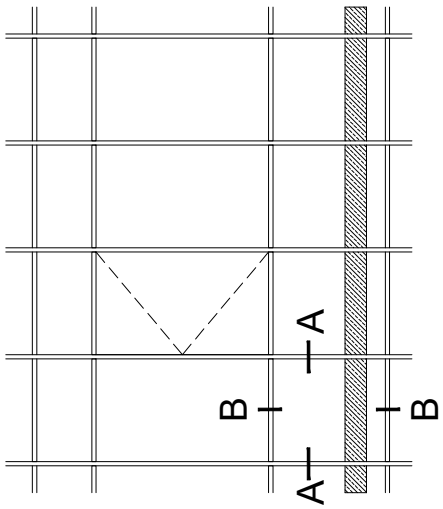

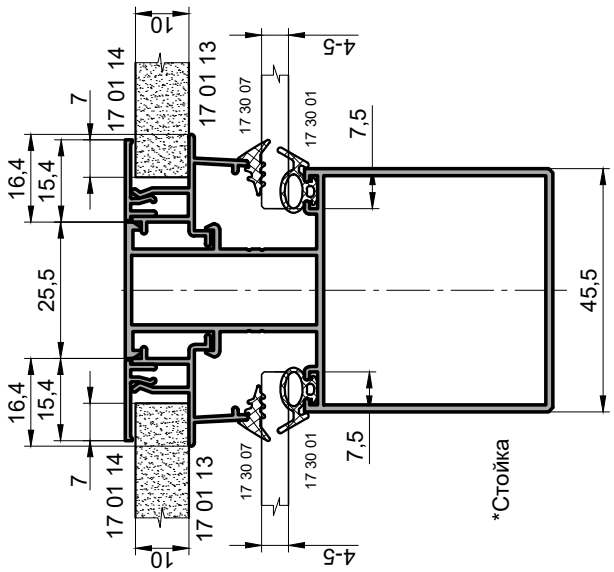

A-A

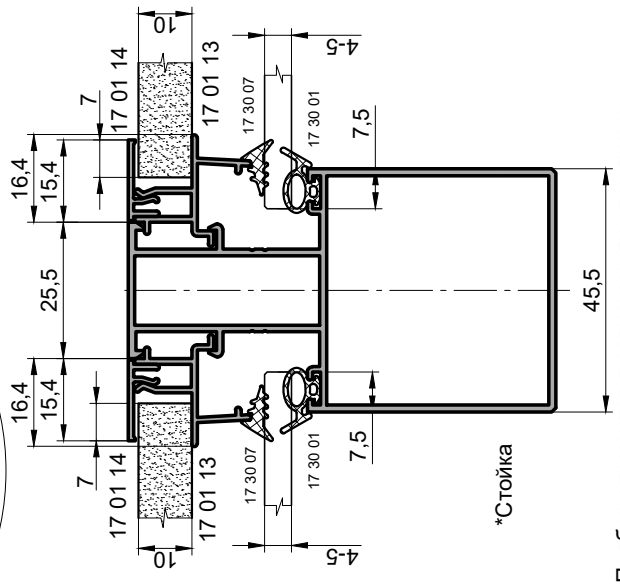

* Подбор элементов в зависимости от нагрузок.

Установка экрана

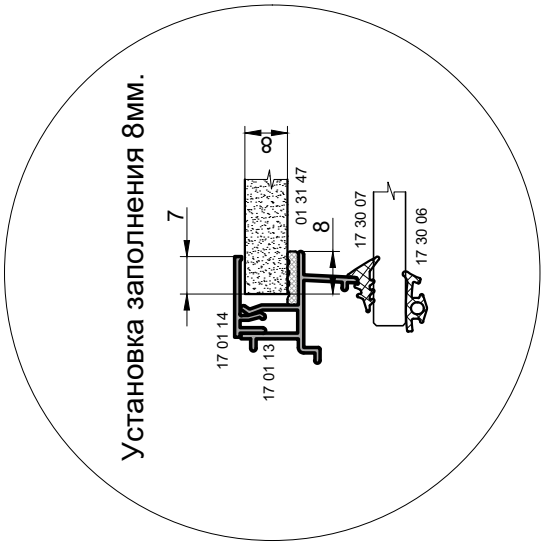

B-B

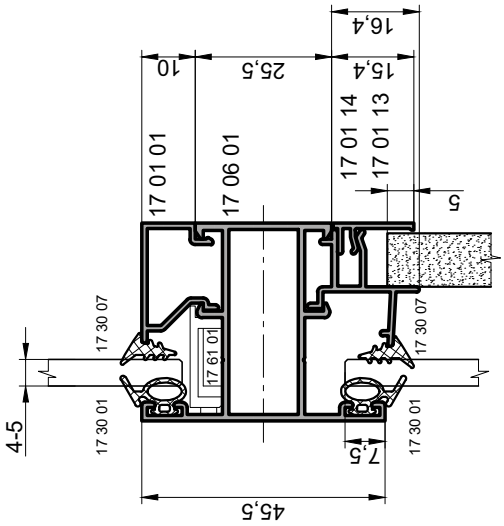

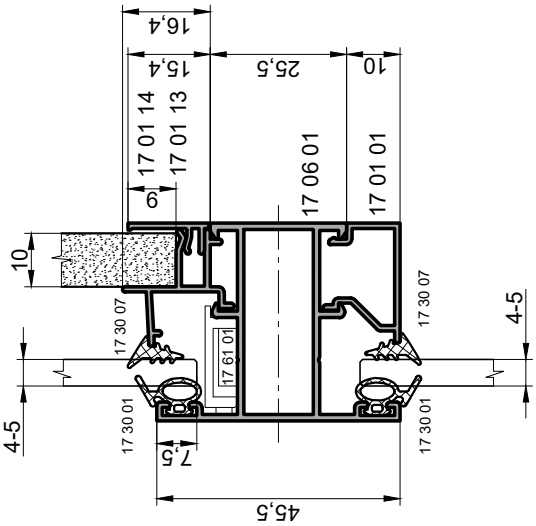

Поворот на стойке за счет обработки импоста

Внутренний угол

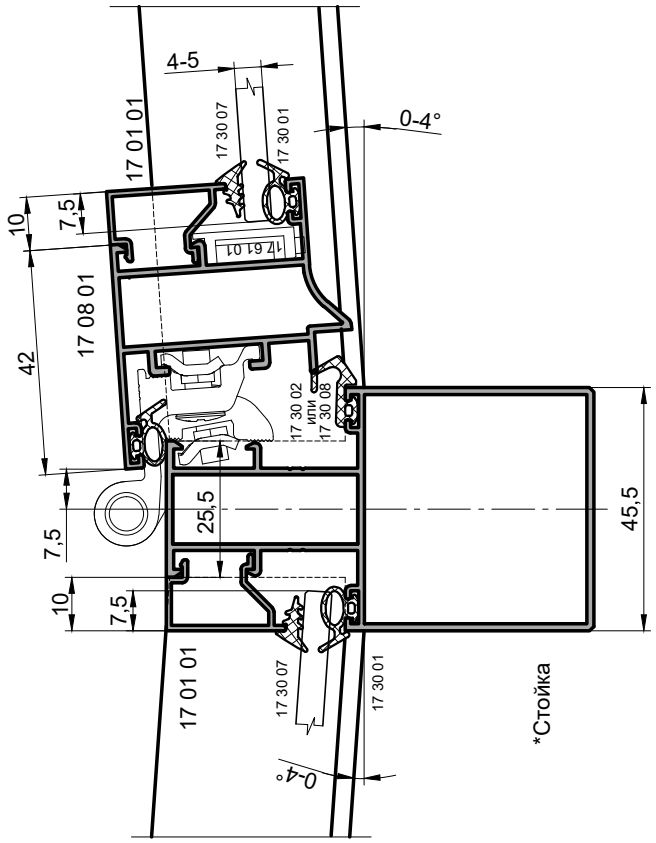

Внешний угол

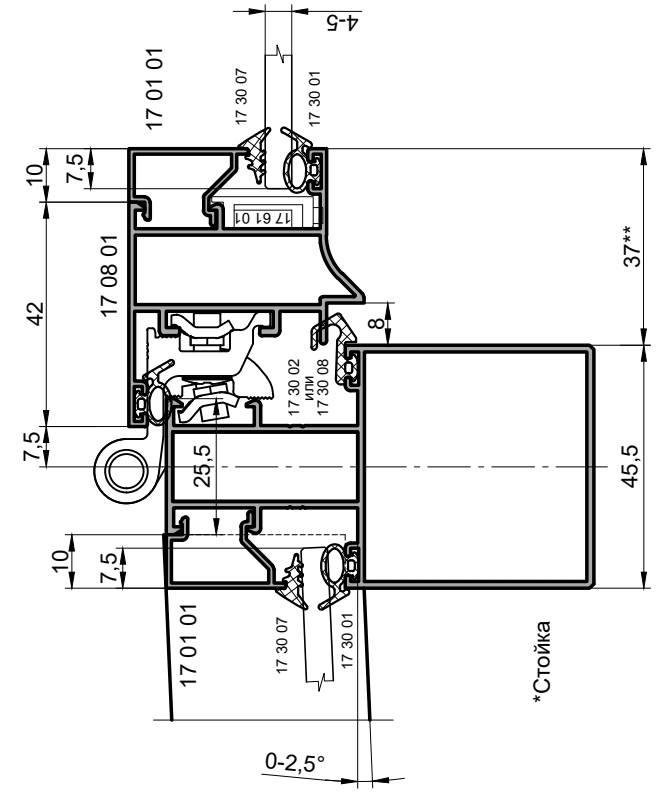

Внешний угол в районе установки створки не выполнять.

* Подбор элементов в зависимости от нагрузок.
** Размер для справок.

INICIAL®

Типовые сечения

Внутренний угол 90°

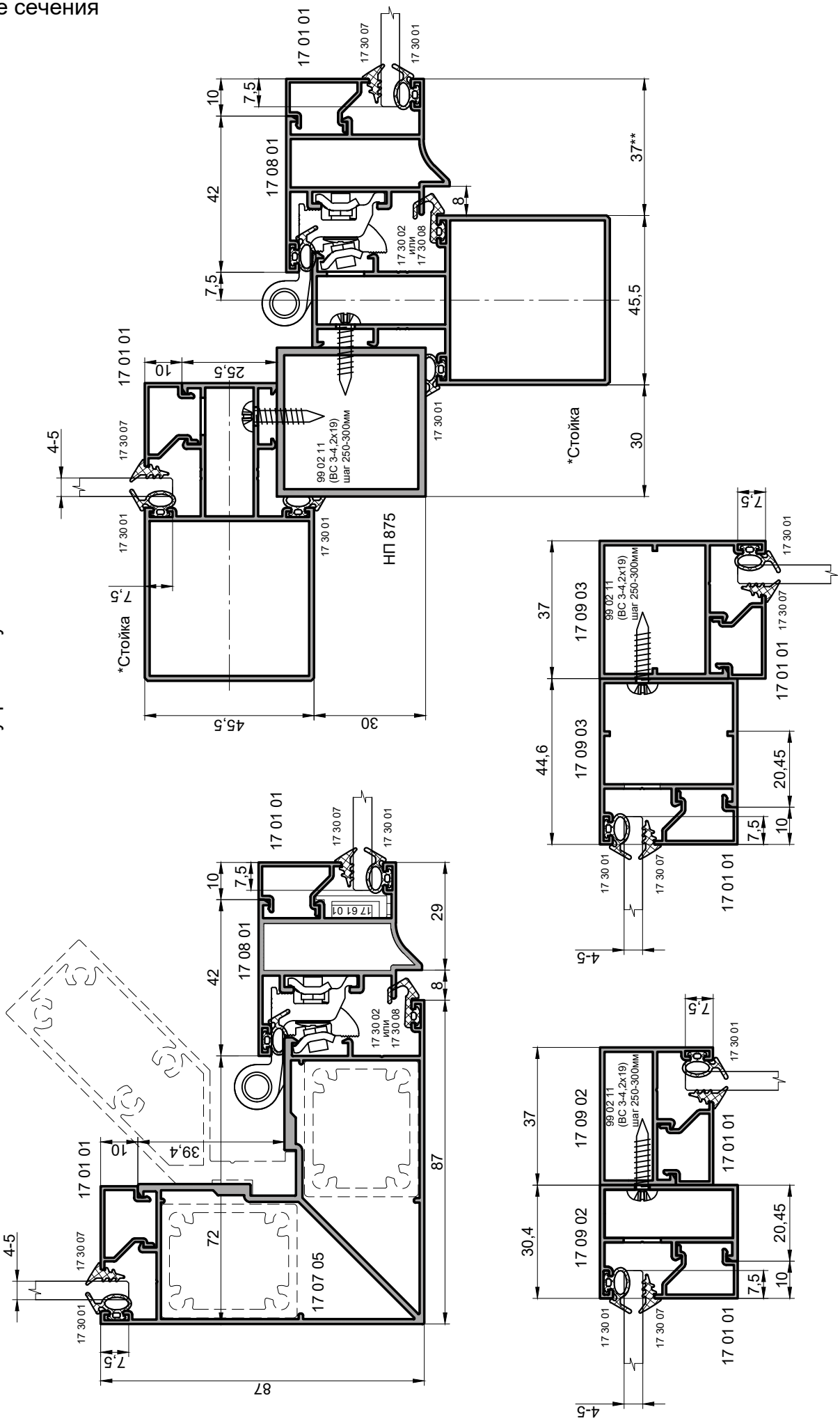

* Подбор элементов в зависимости от нагрузок.
** Размер для справок.

Поворот на стойке

Внутренний угол

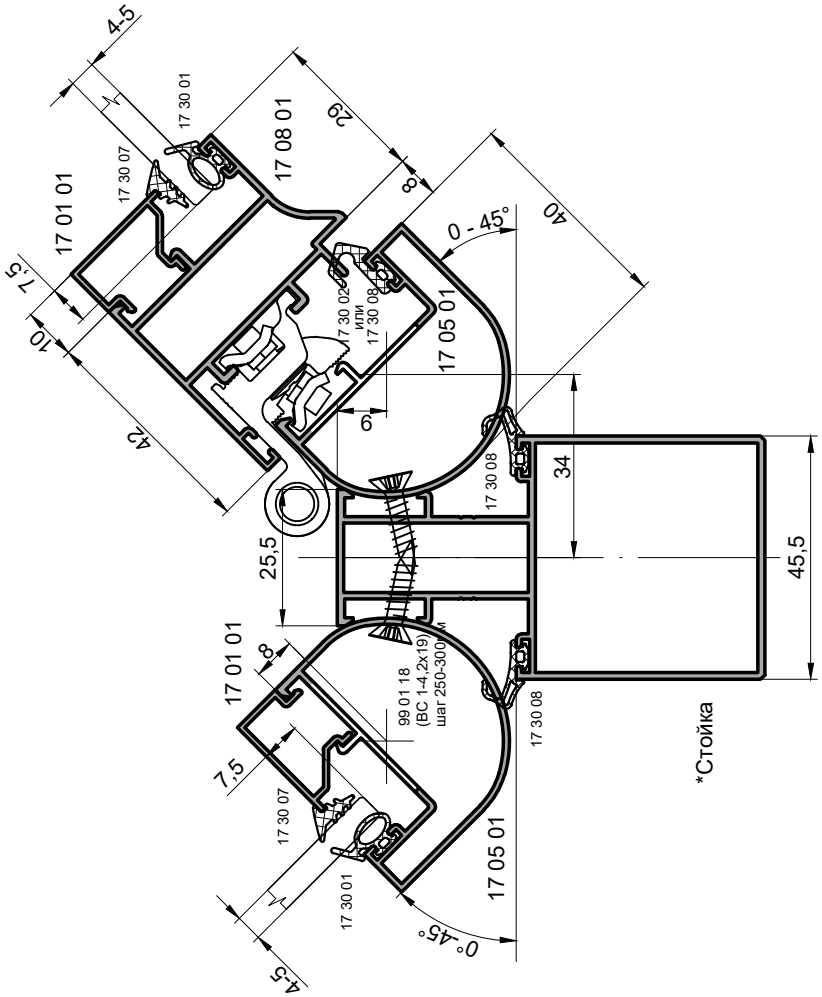

Внешний угол

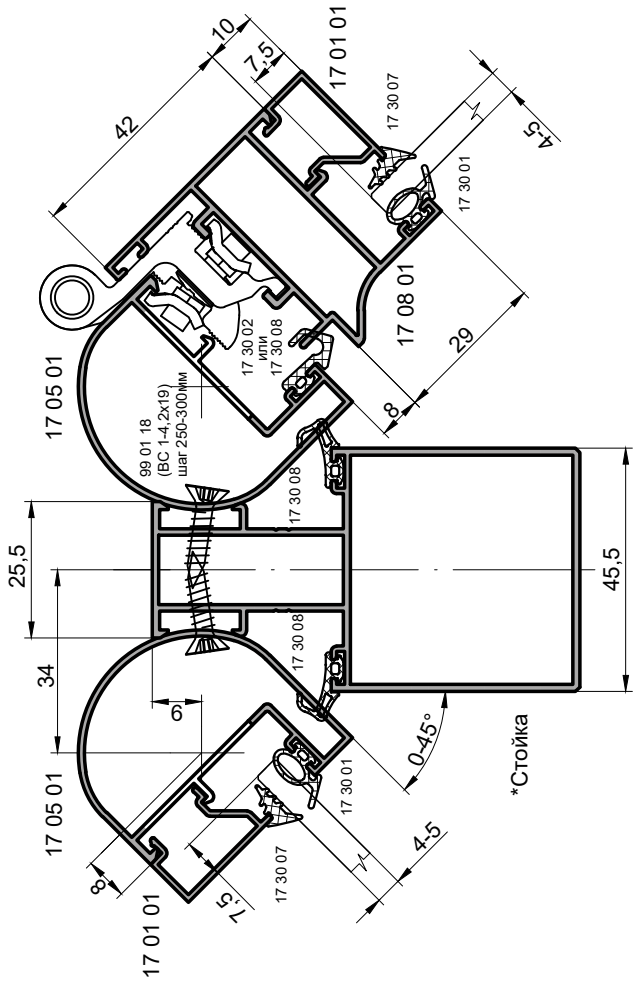

* Подбор элементов в зависимости от нагрузок.

Внутренний угол фиксированный

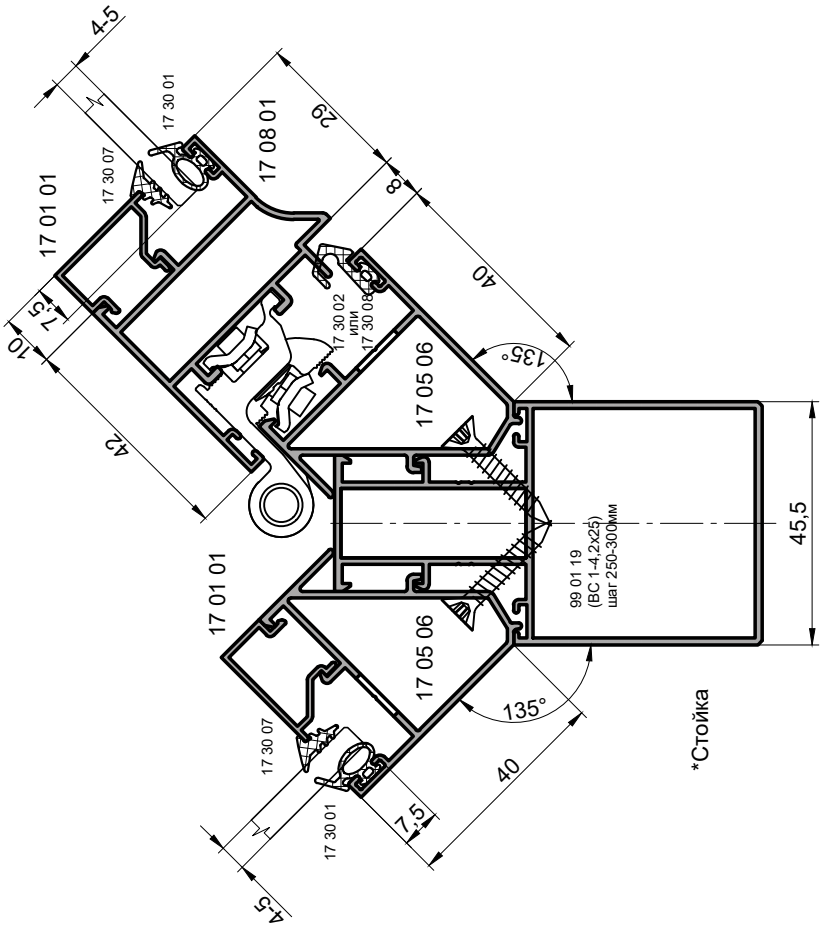

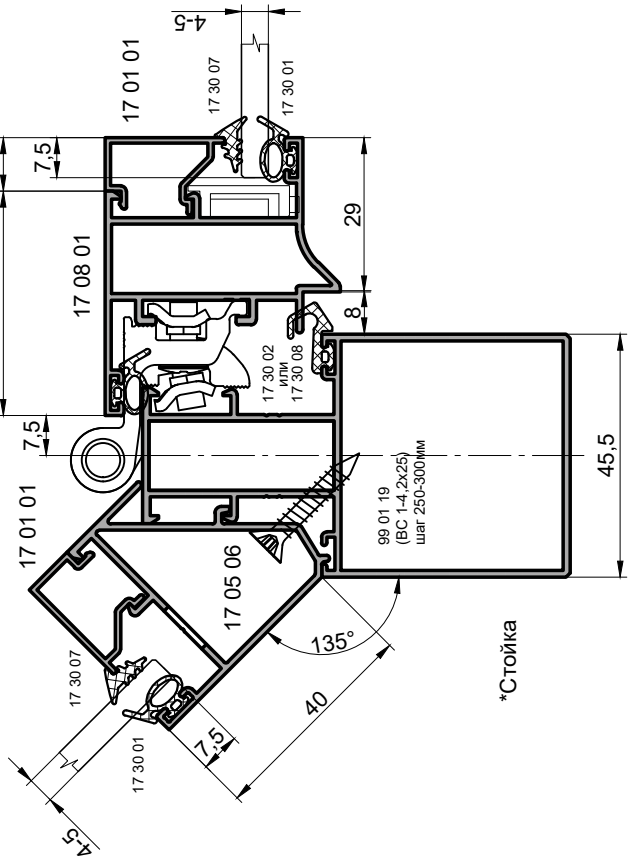

Примыкание перегородки

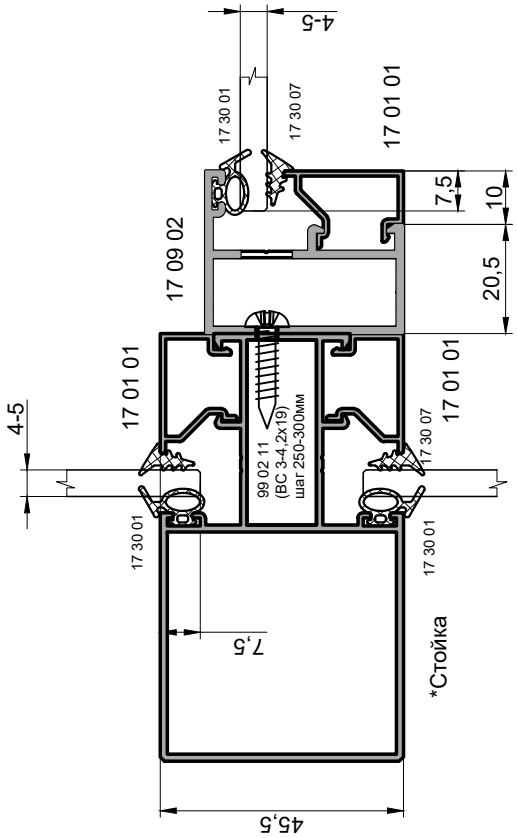

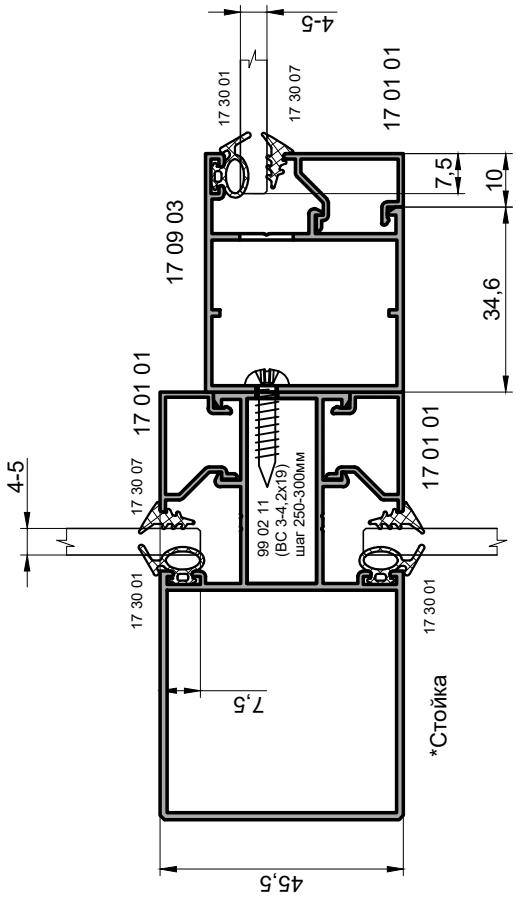

Поворот на трубе 0-120°

(Только для встраиваемых конструкций)

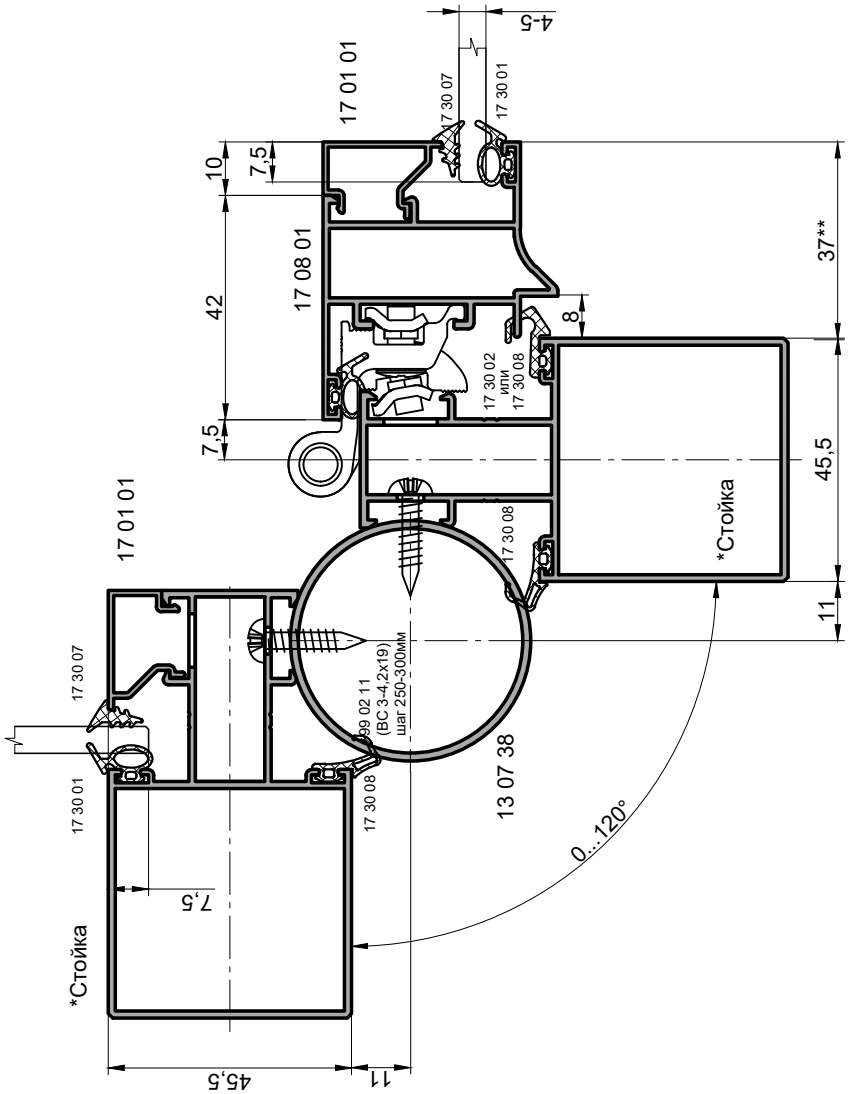

* Подбор элементов в зависимости от нагрузок.
** Размер для справок.

Внешний угол 90°

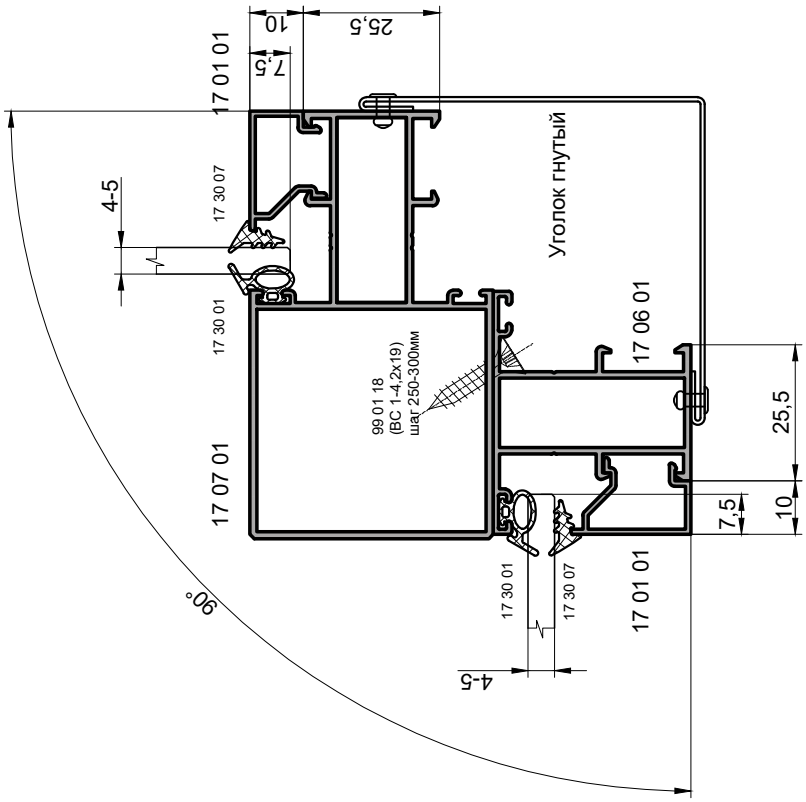

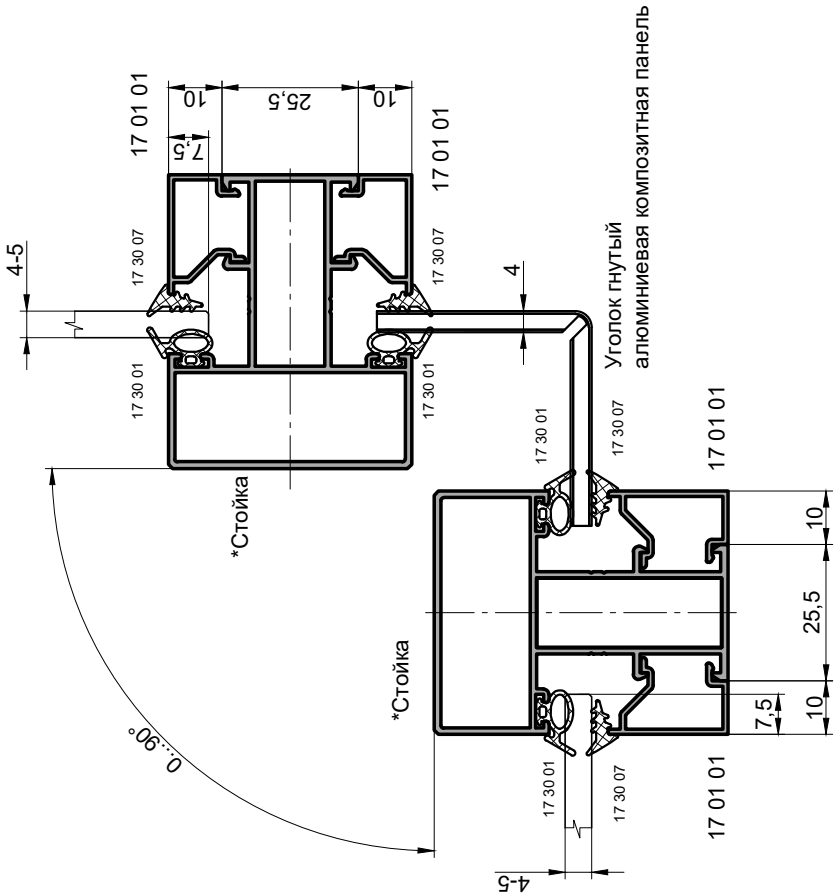

Соединение со стартовым профилем

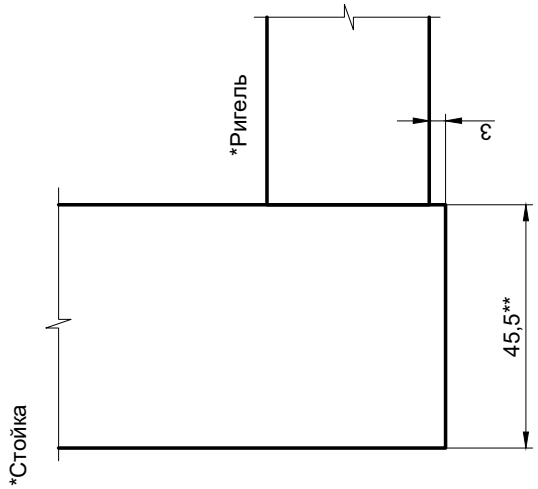

Вариант I (без отвода влаги с внутренних поверхностей)

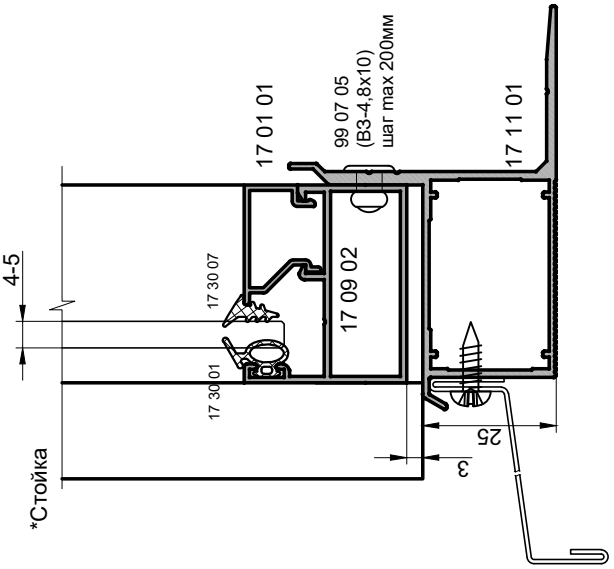

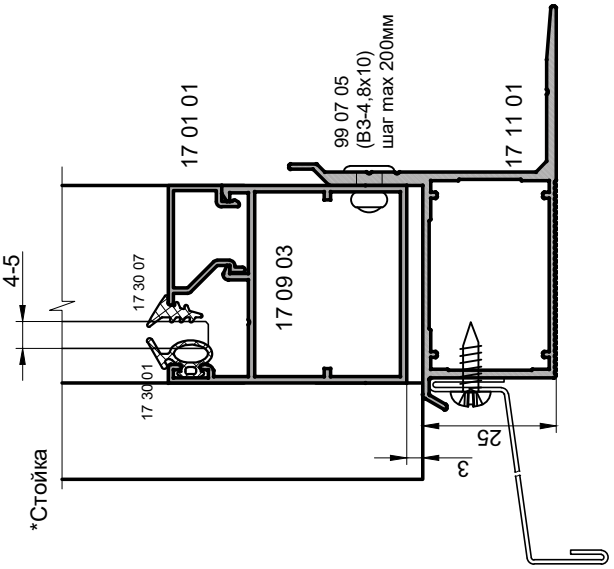

Вариант II (с отводом влаги с внутренних поверхностей)

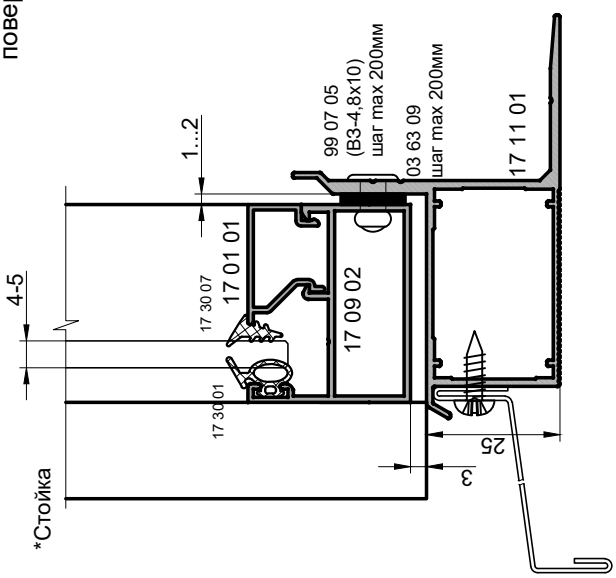

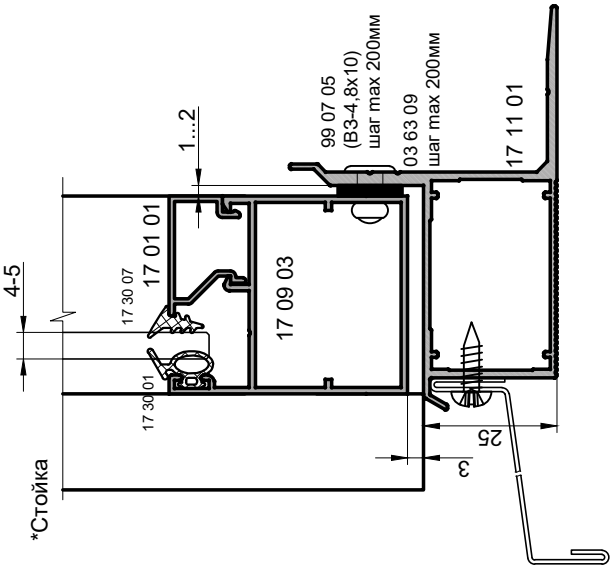

* Подбор элементов в зависимости от нагрузок.
** Размер для справок.

INICIAL®

Типовые сечения

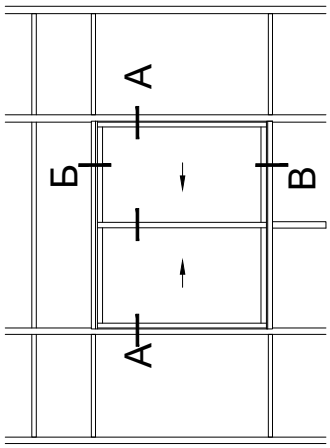

2-х створчатая лоджия

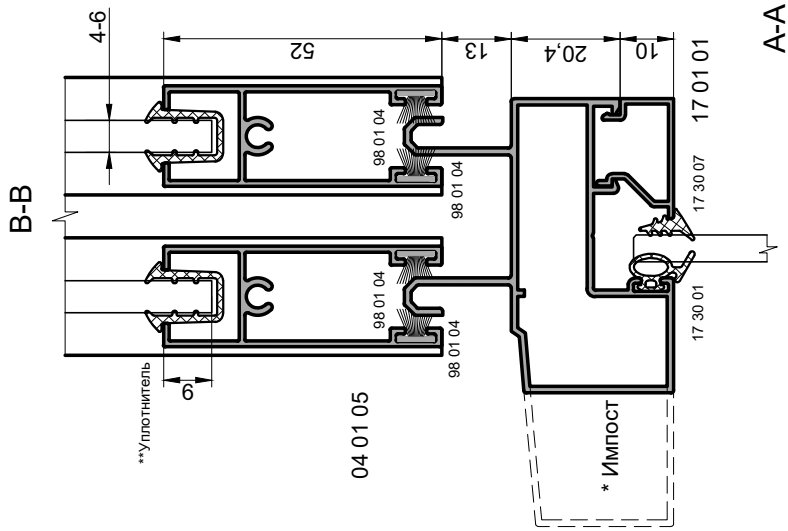

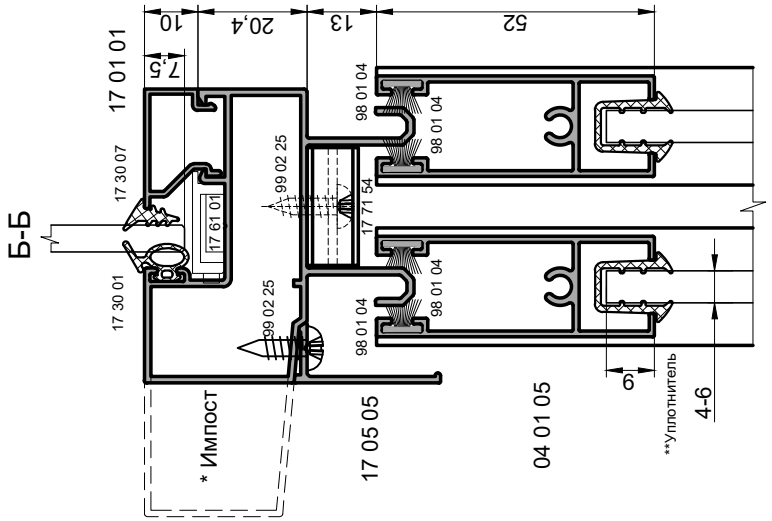

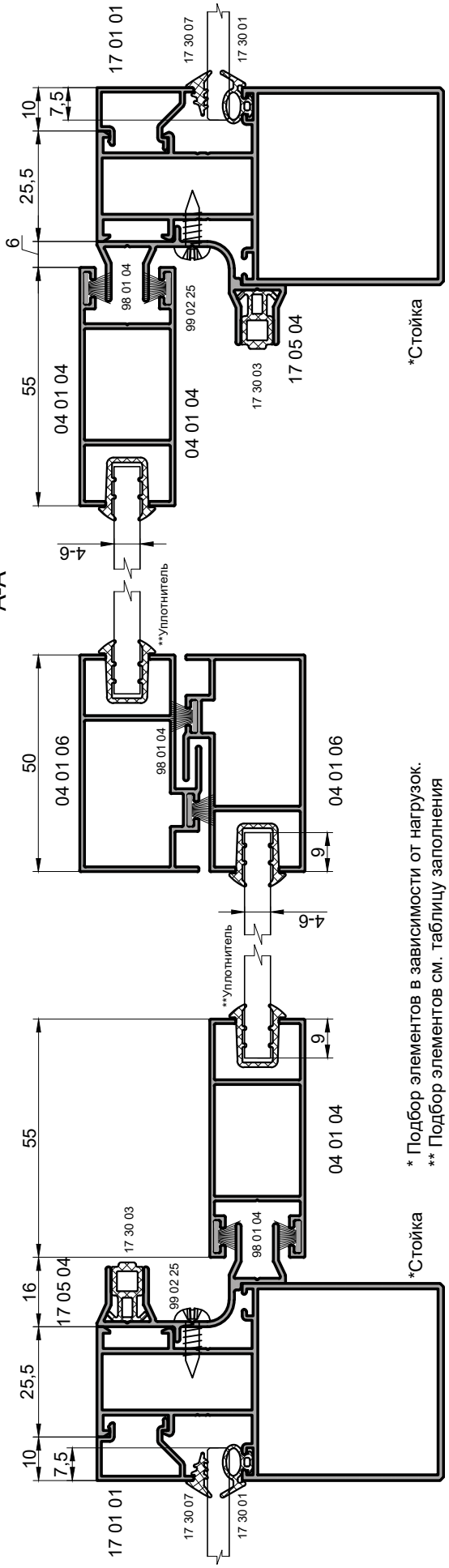

* Подбор элементов в зависимости от нагрузок.
** Подбор элементов см. таблицу заполнения
Ограничитель выпадения створки 17 71 54 и буфер для створки 17 30 03 - рекомендуемые позиции

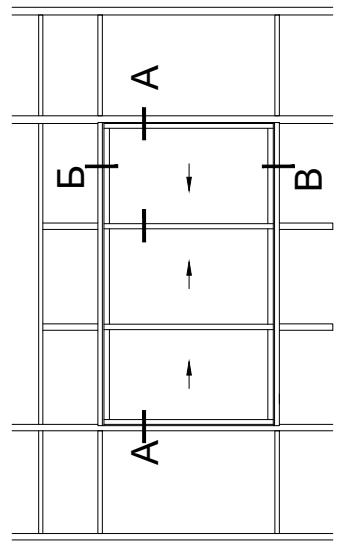

3-х створчатая лоджия

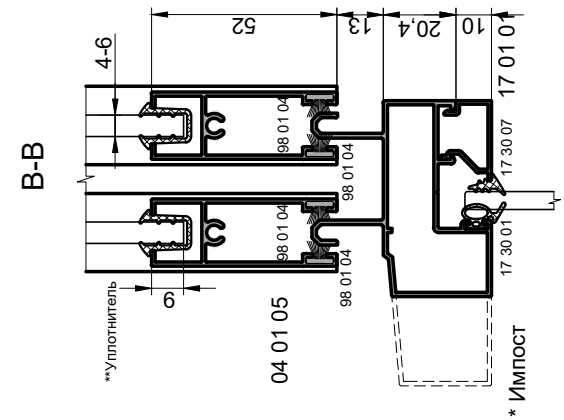

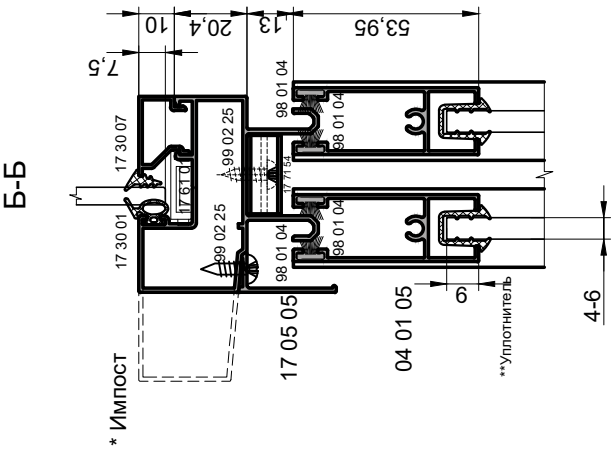

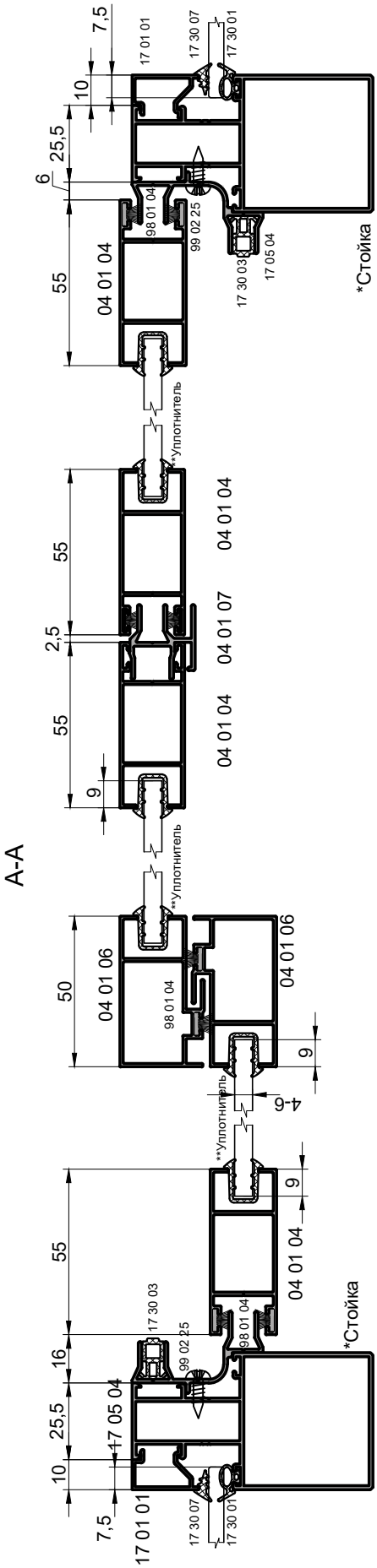

* Подбор элементов в зависимости от нагрузок.
** Подбор элементов см. таблицу заполнения
Ограничитель выпадения створки 17 71 54 и буфер для створки 17 30 03 - рекомендуемые позиции

INICIAL®

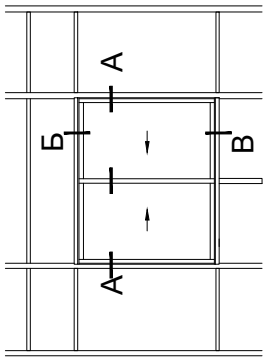

2-х створчатая лоджия
Стойка в качестве импоста

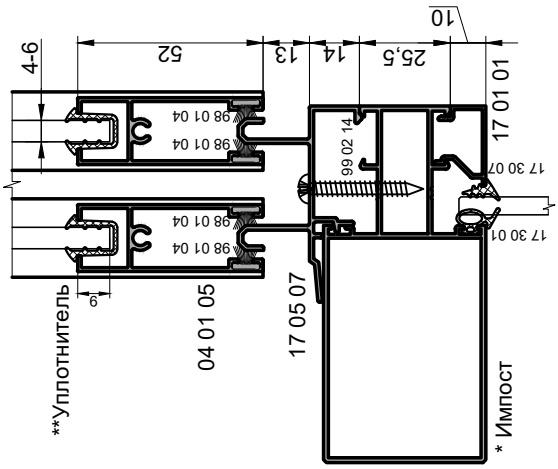

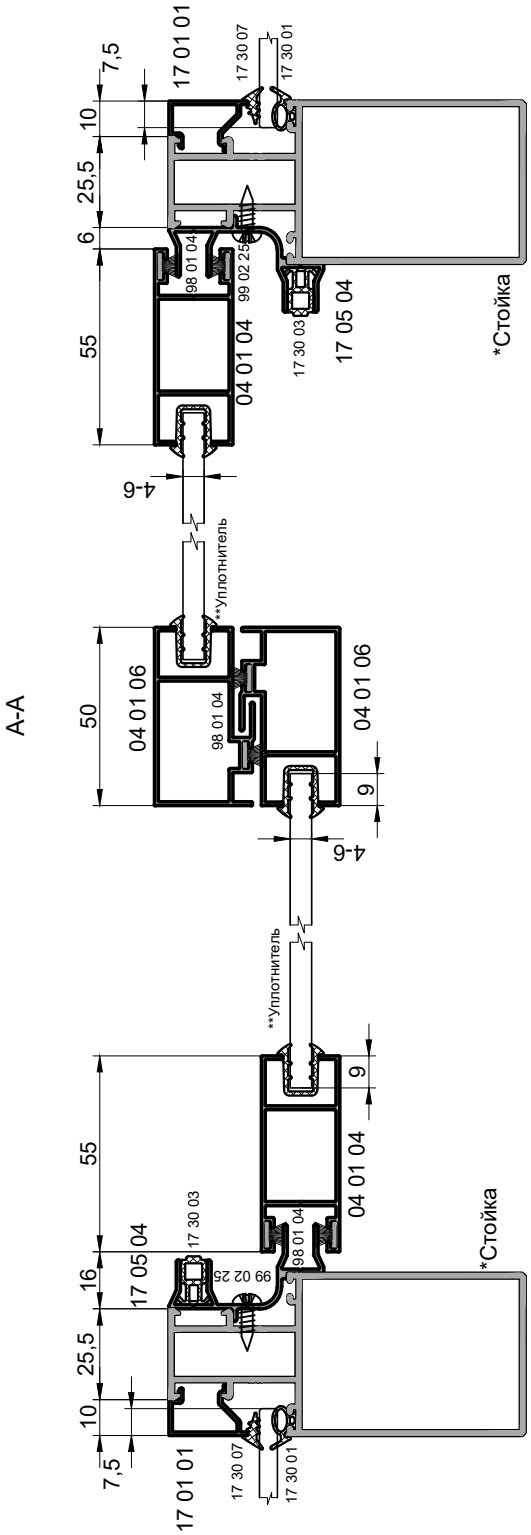

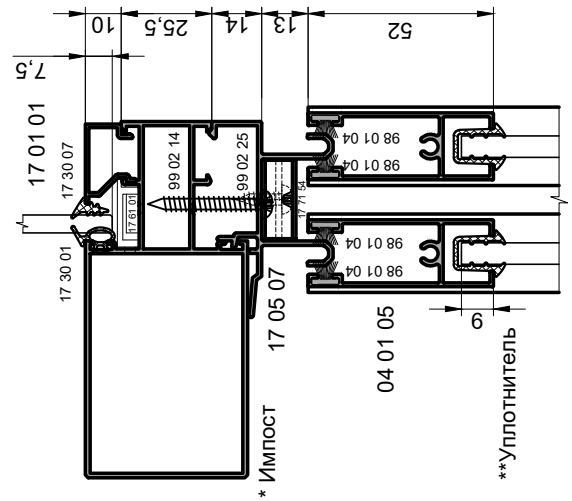

* Подбор элементов в зависимости от нагрузок.
** Подбор элементов см. таблицу заполнения
Ограничитель выпадения створки 17 71 54 и буфер для створки 17 30 03 - рекомендуемые позиции

Внутренний угол 90 °

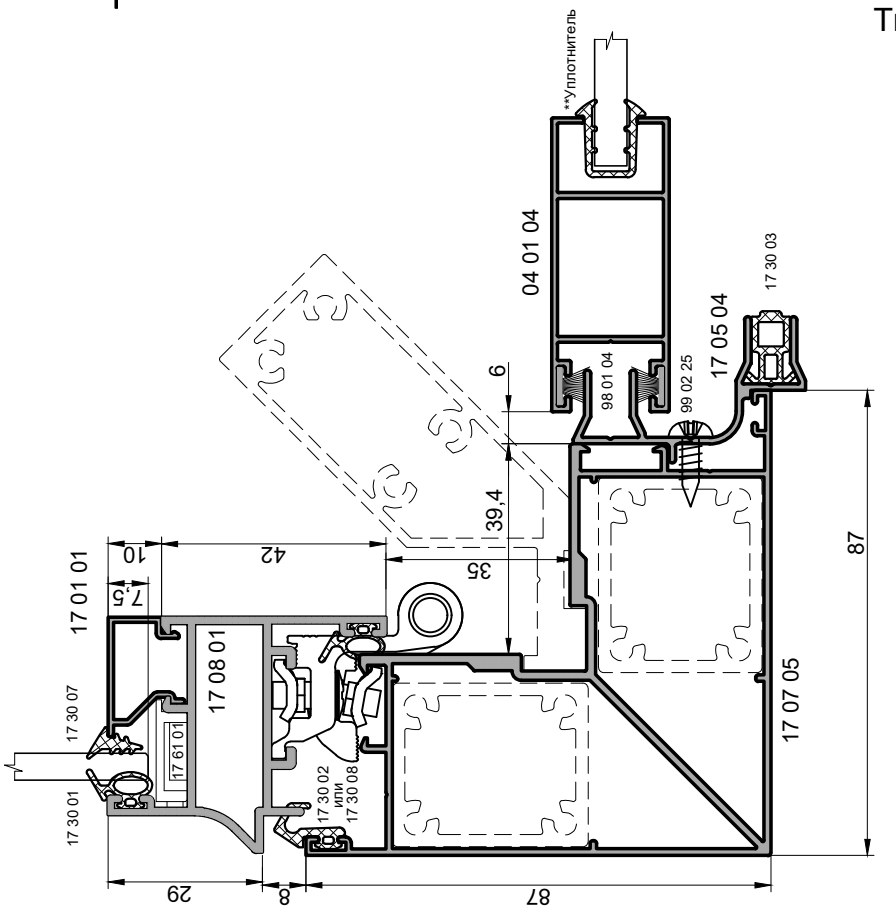

Примыкание створок к промежуточной стойке

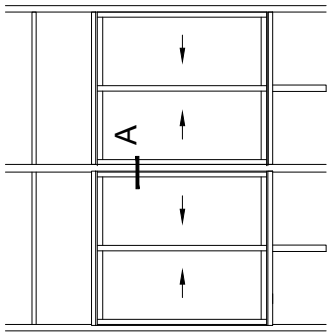

A-A

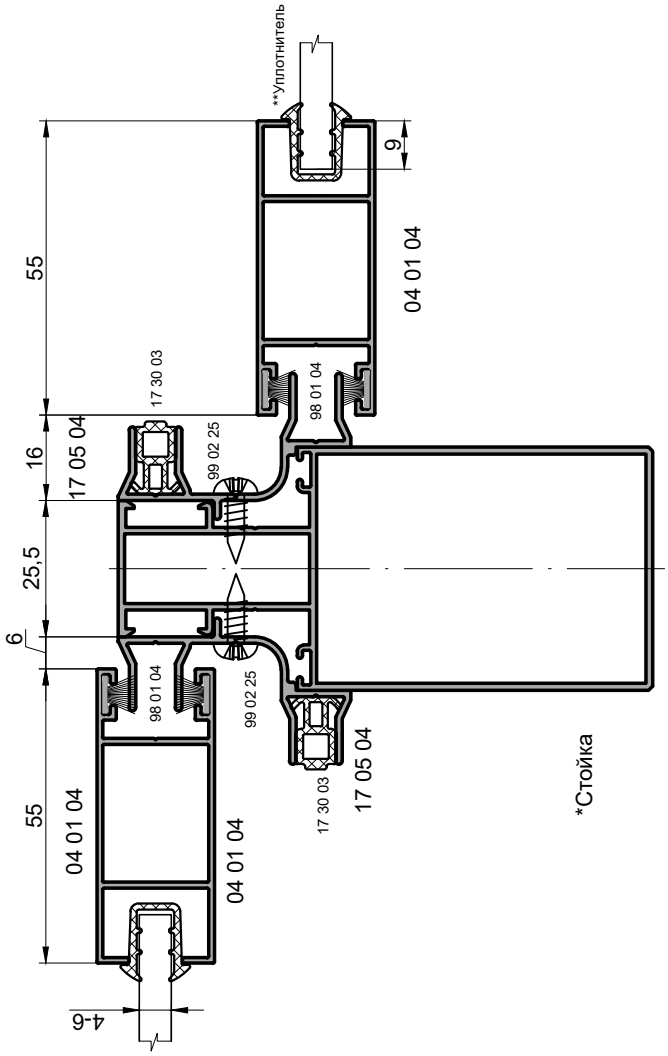

* Подбор элементов в зависимости от нагрузок.
** Подбор элементов см. таблицу заполнения
Буфер для створки 17 30 03 - рекомендуемые позиции

Внутренний угол 90 °
с усилителем 17 05 16 (17 05 18) в раздвижной части
и притвором 17 05 08 в распашной части

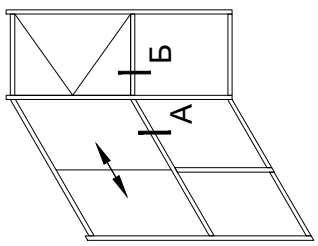

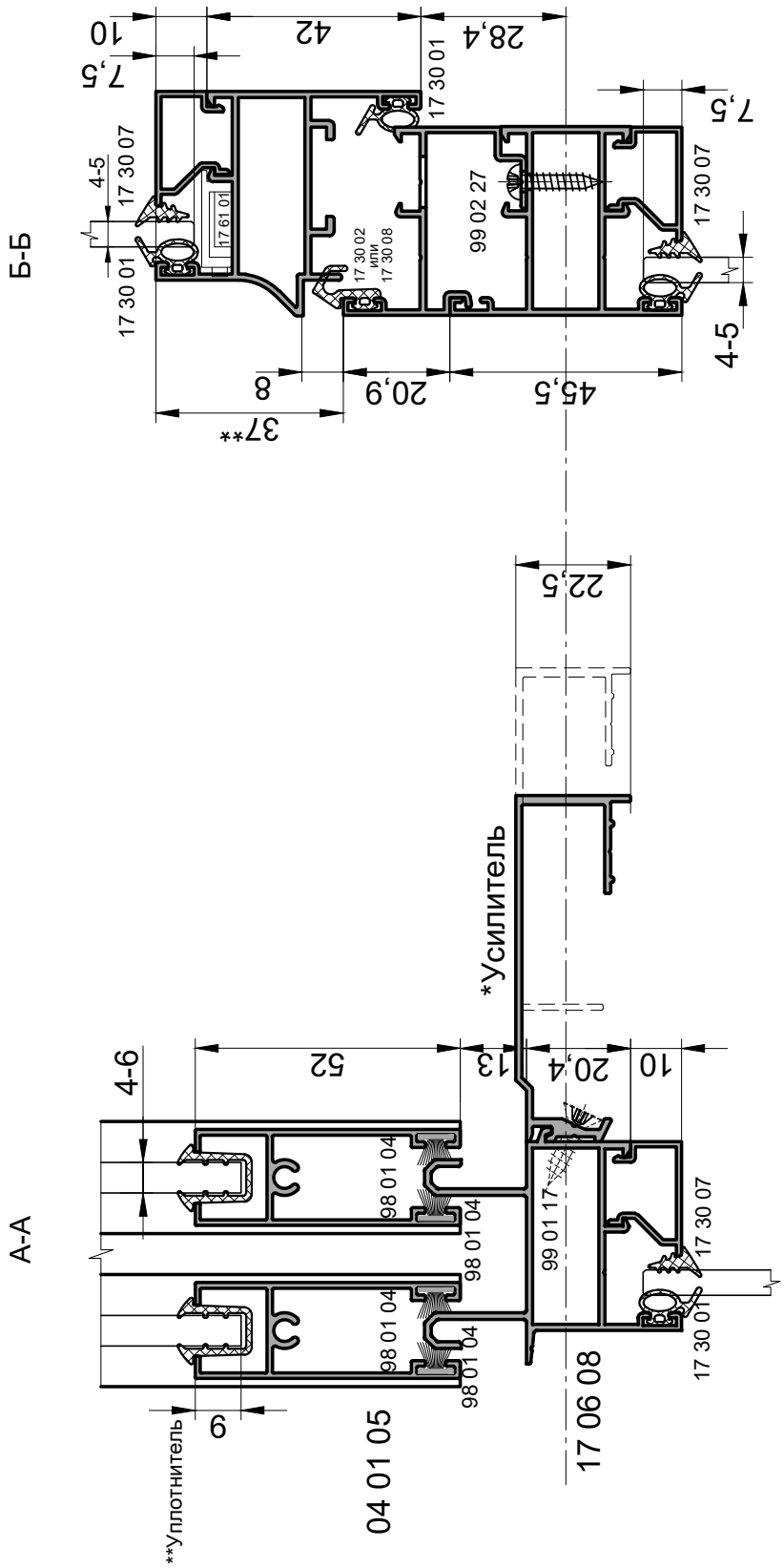

* Подбор элементов в зависимости от нагрузок.
Установку усилителя 17 05 16 (17 05 18) см. лист 5.65, 5.67
Установку притвора 17 05 08 см. лист 5.65

Поворот на стойке

Внутренний угол

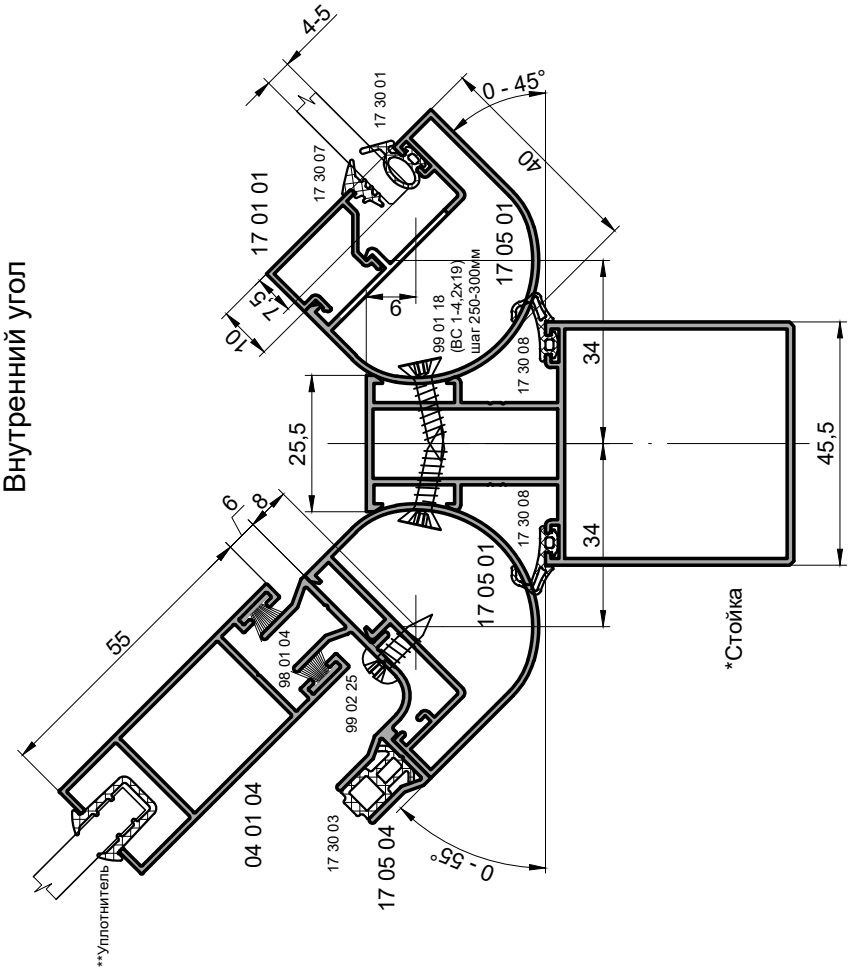

Внешний угол

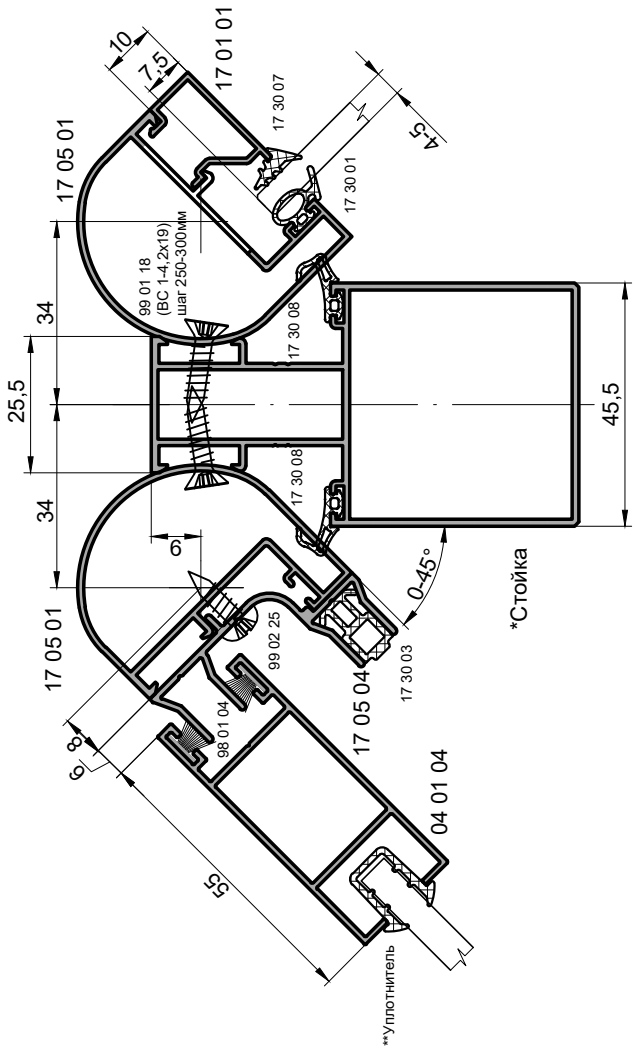

* Подбор элементов в зависимости от нагрузок.
** Подбор элементов см. таблицу заполнения.
Буфер для створки 17 30 03 - рекомендуемые позиции.

INICIAL®

Поворот на стойке

Внешний угол
0...45°

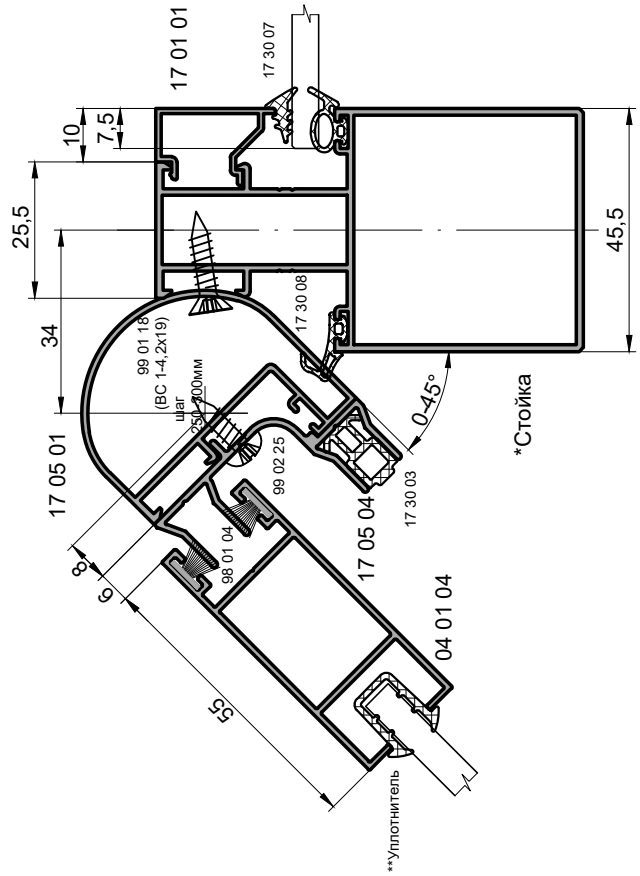

Внутренний угол
0...55°

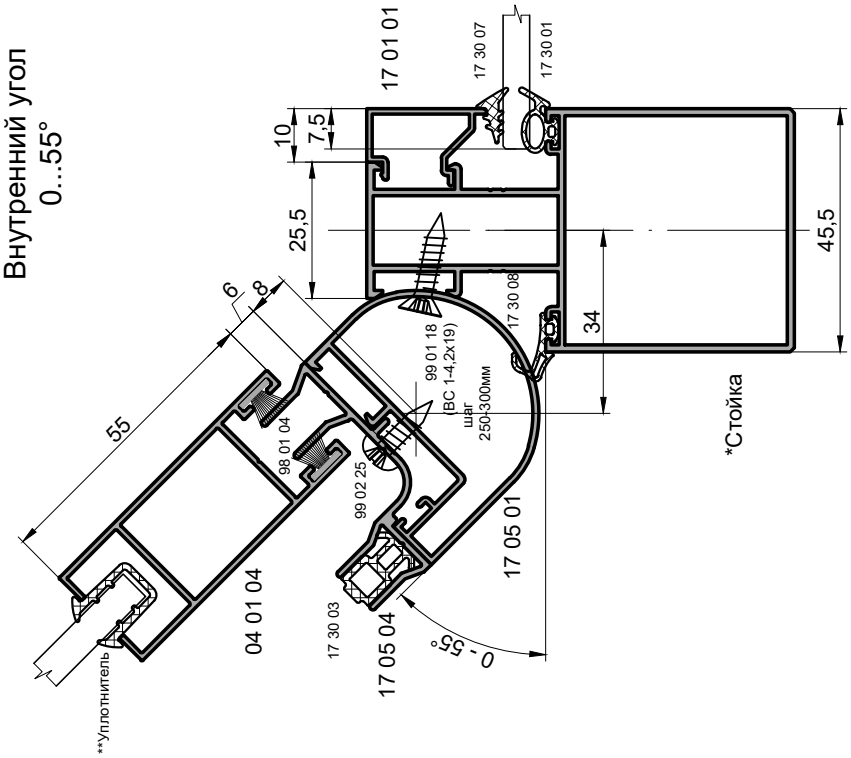

* Подбор элементов в зависимости от нагрузок.
** Подбор элементов см. таблицу заполнения.
Буфер для створки 17 30 03 - рекомендуемые позиции.

Установка окна в витраж (фасадная серия IF 50)

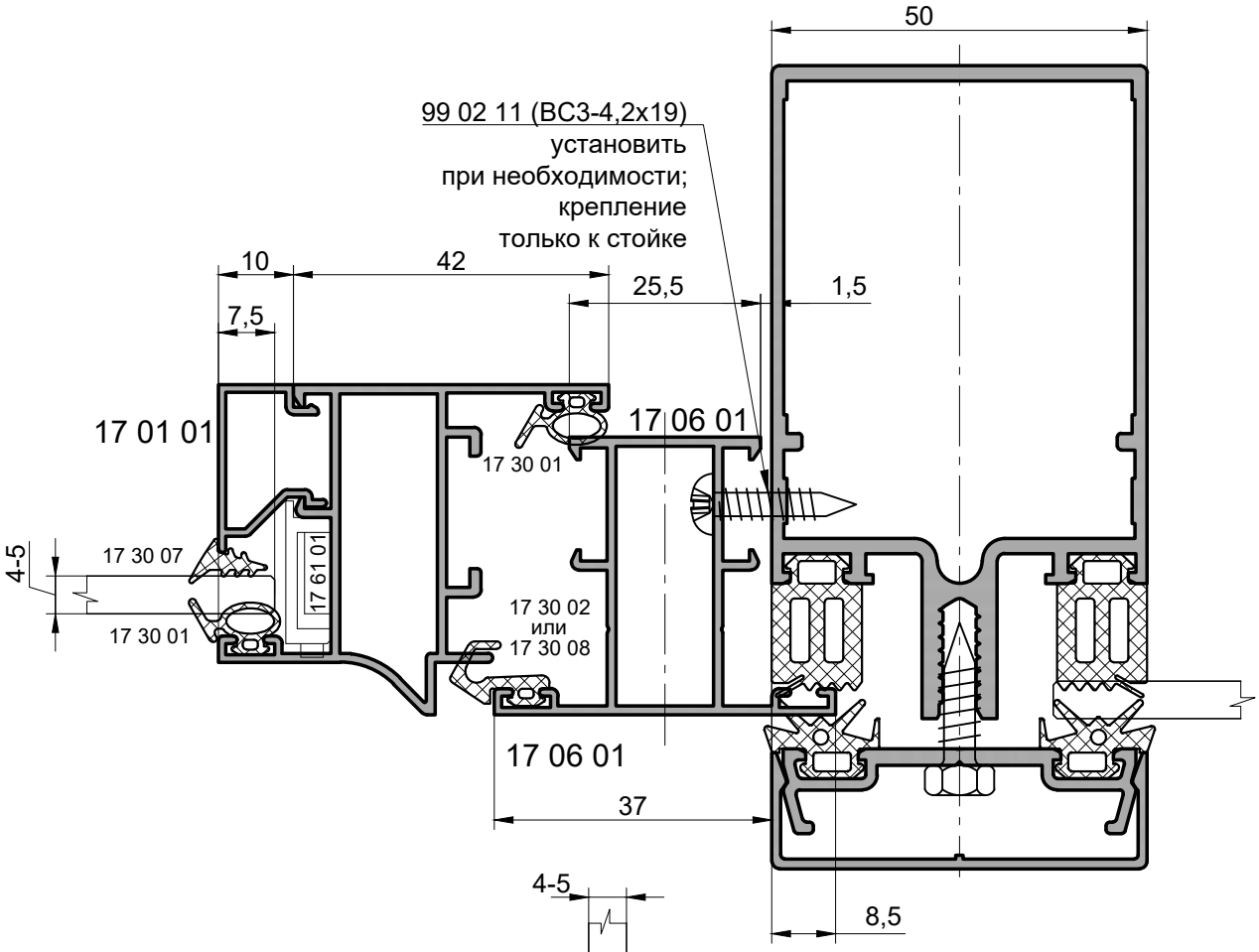

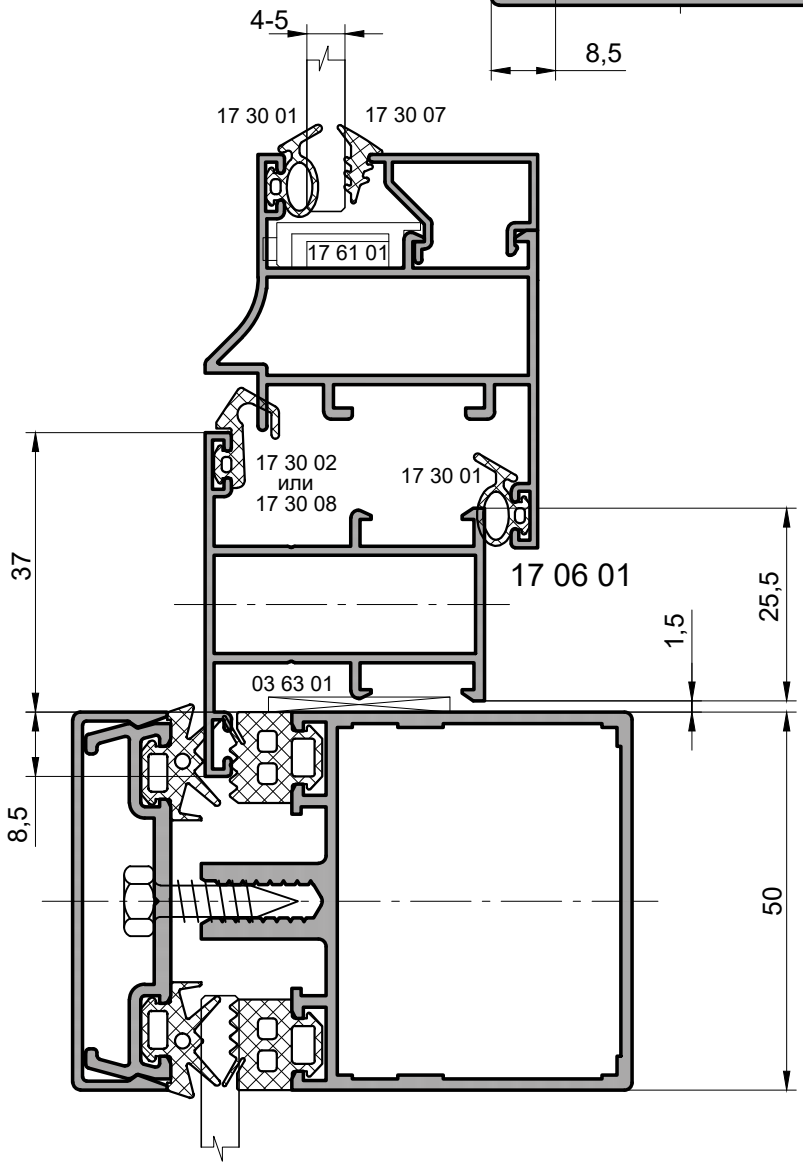

INICIAL®

Установка окна в витраж (фасадная серия IF 40)

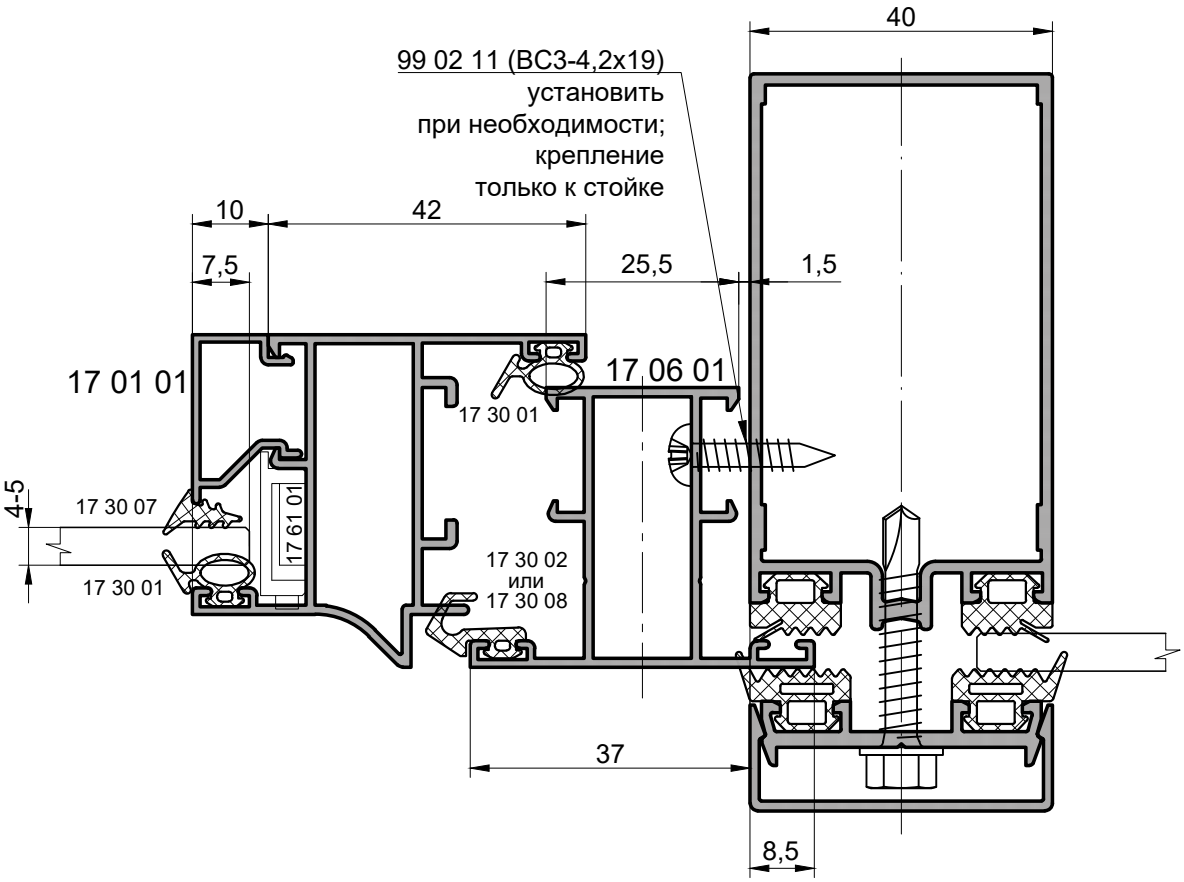

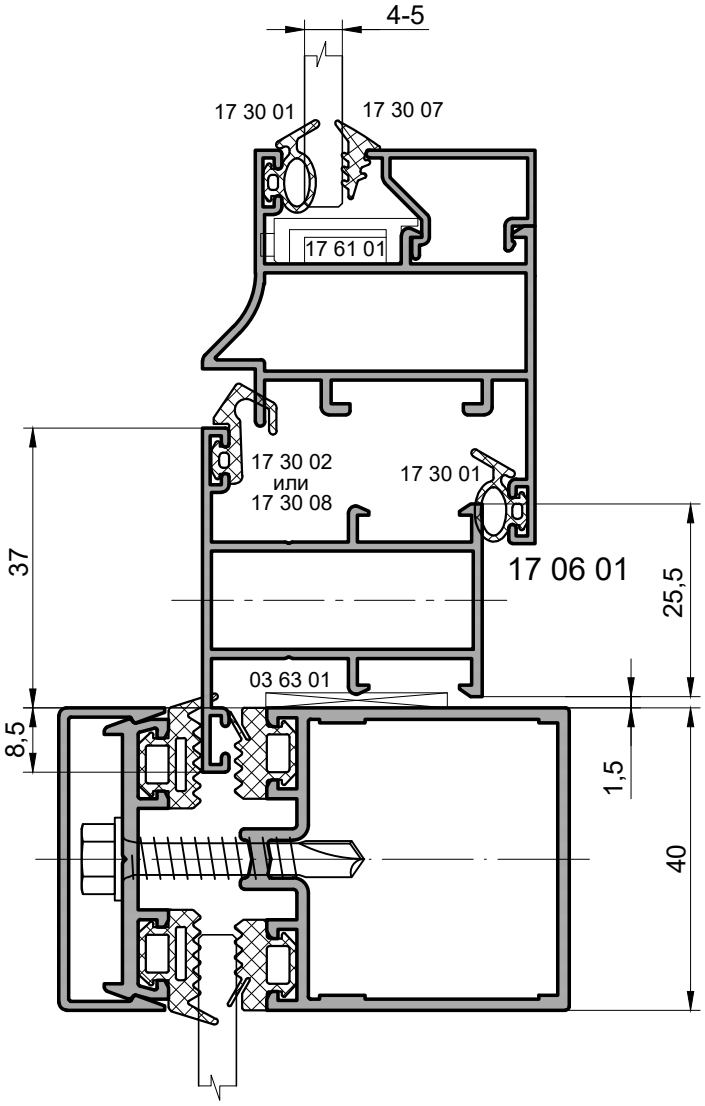

Установка вентиляционной решетки серии IP 45
с ламелями из профиля 13 07 45

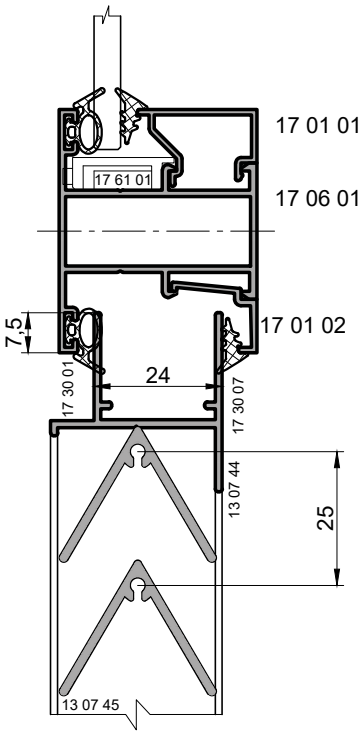

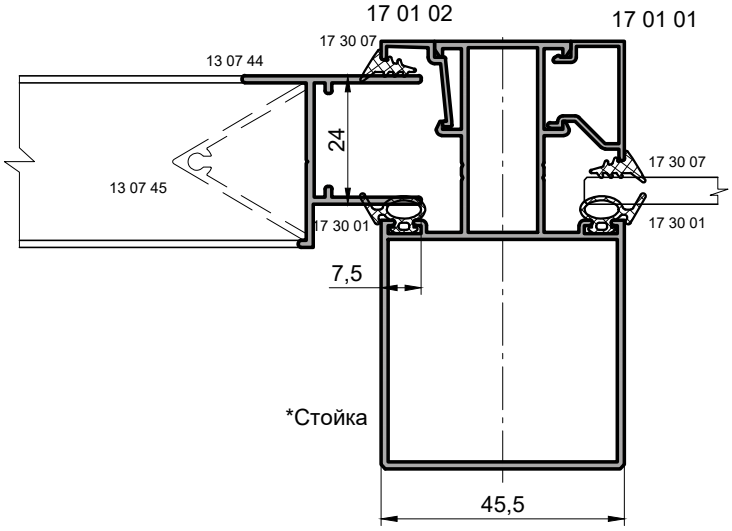

* Подбор элементов в зависимости от нагрузок.

INICIAL®

Установка вентиляционной решетки серии IP 45 с ламелями из профиля 15 02 10

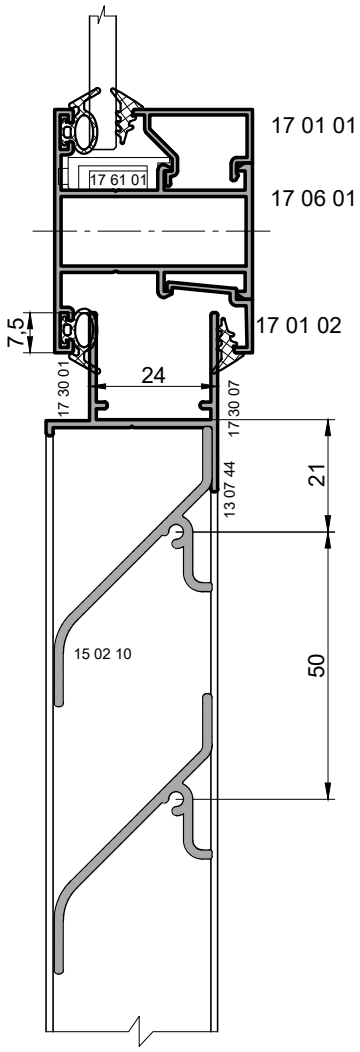

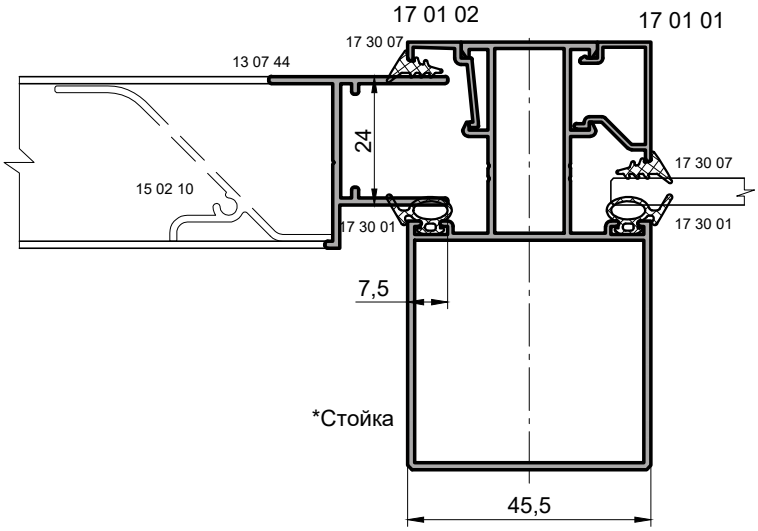

* Подбор элементов в зависимости от нагрузок.

Типовые сечения

Стойки с внутренним пилоном

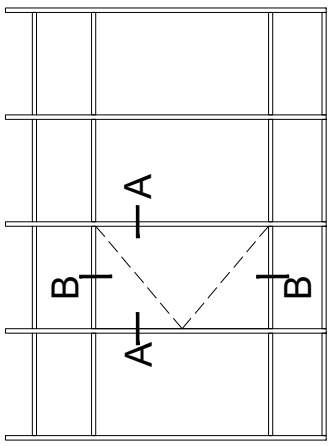

Распашная типовая створка

A-A

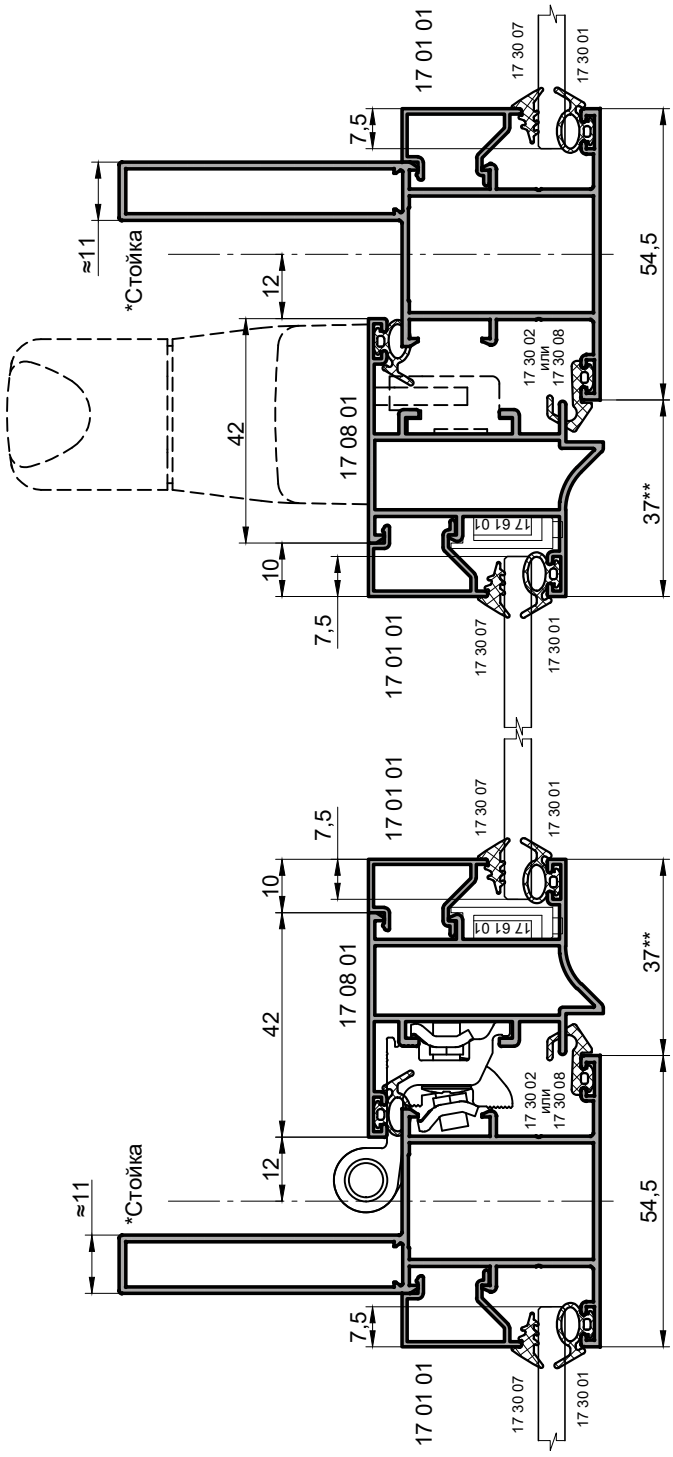

B-B

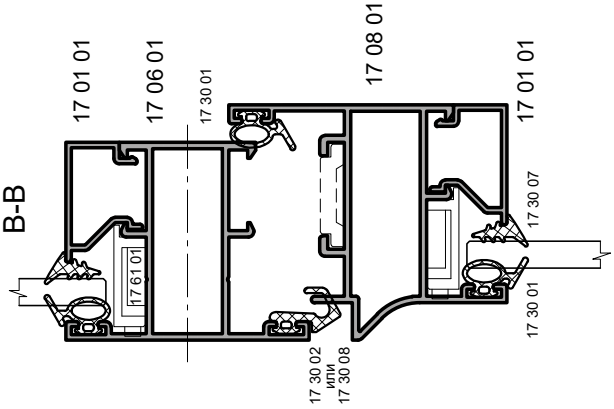

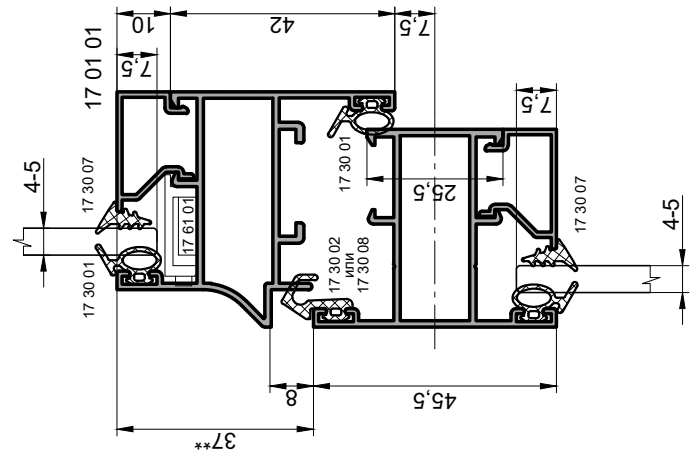

* Подбор элементов в зависимости от нагрузок.
** Размер для справок.

INICIAL®

Типовые сечения

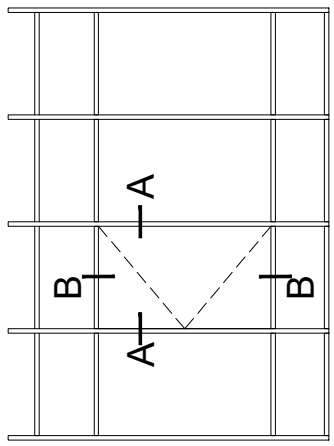

Распашная типовая створка

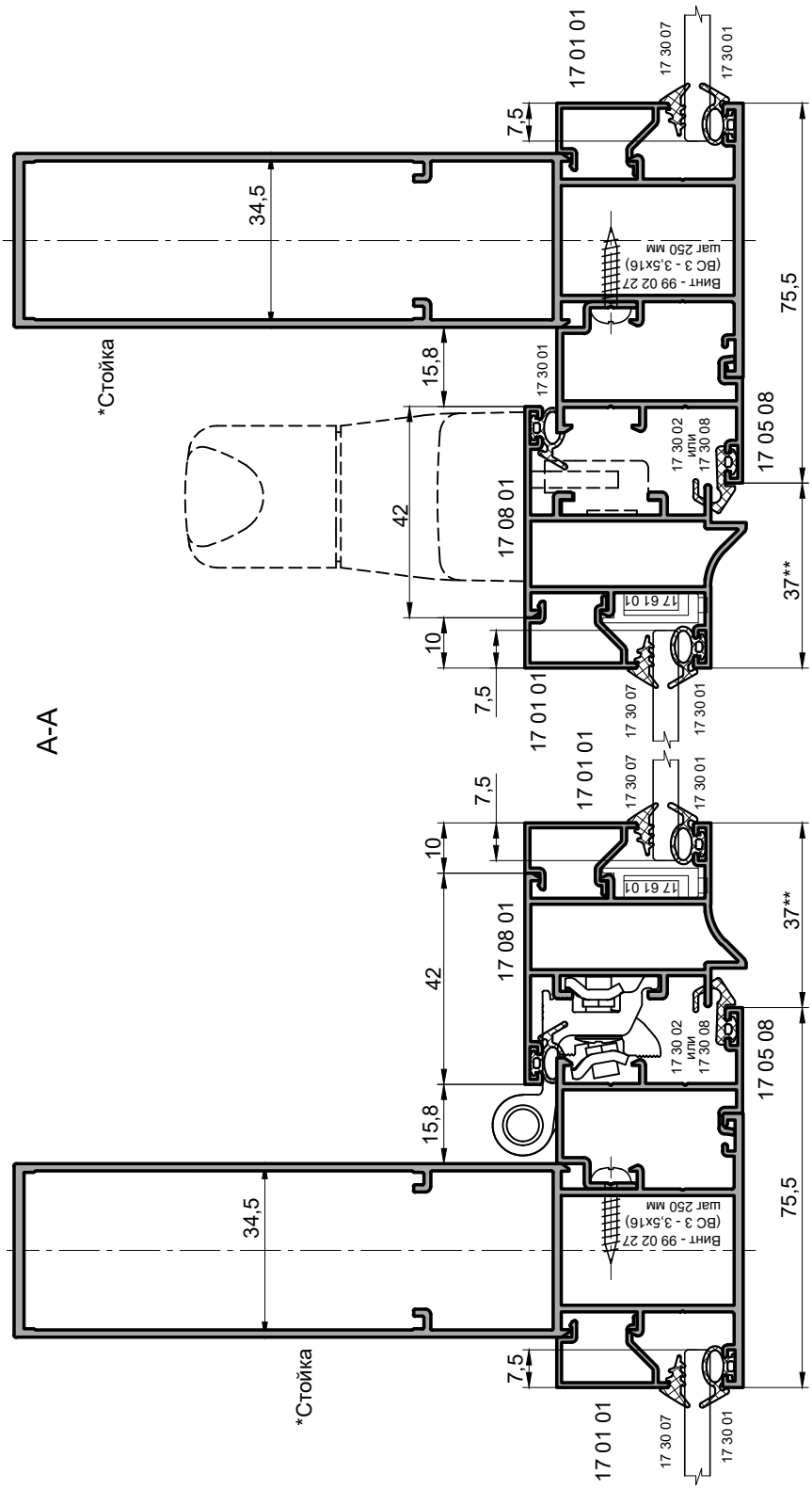

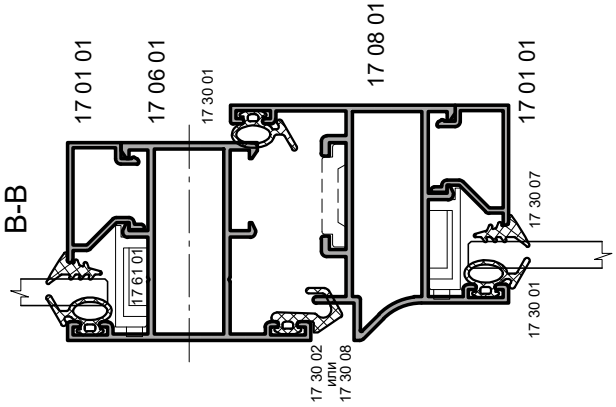

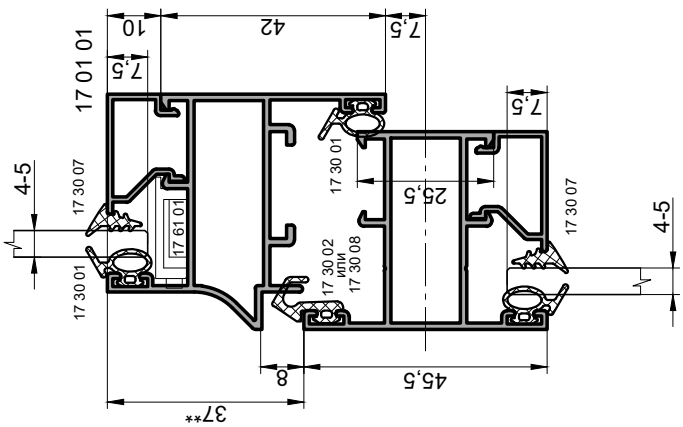

* Подбор элементов в зависимости от нагрузок.
** Размер для справок.

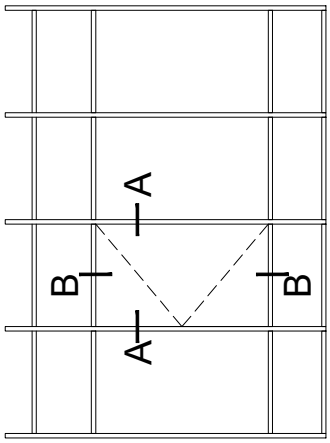

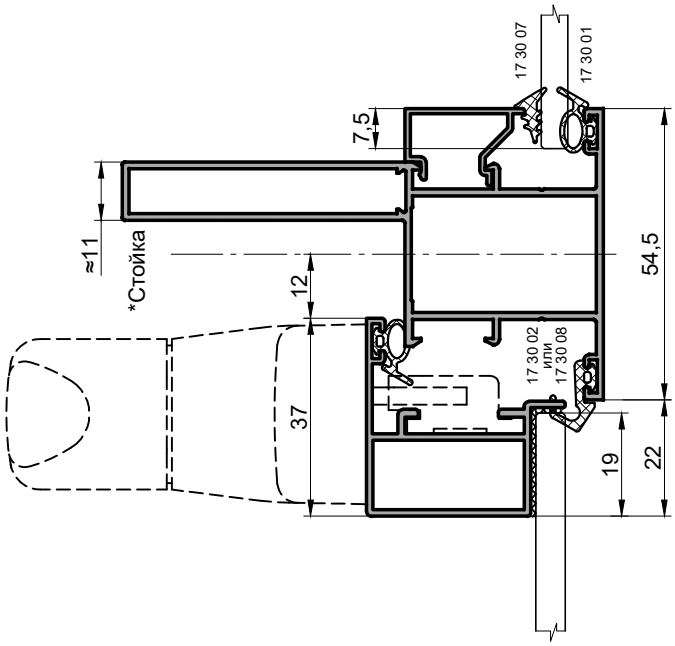

A-A
Внутренний угол 90 °

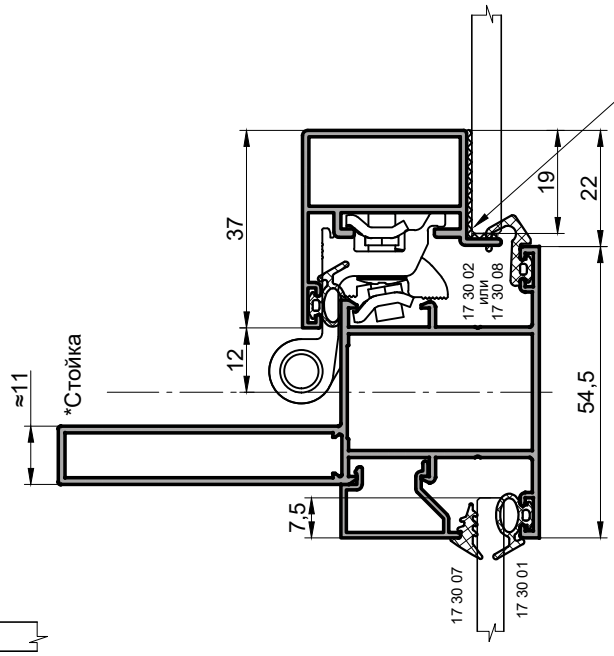

Скрытая створка

Вариант с клеевым и механическим креплением

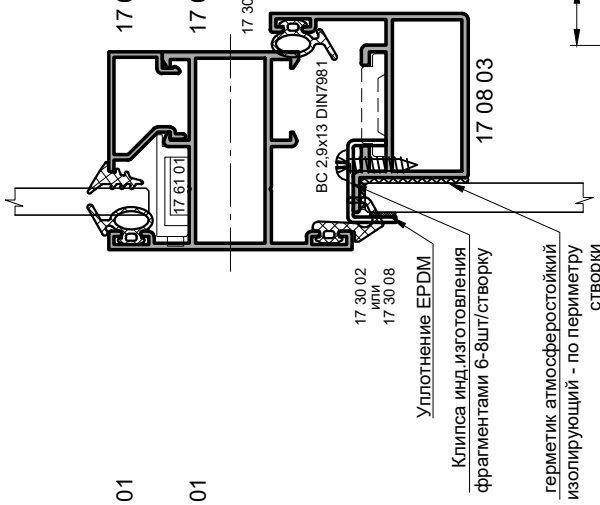

B-B
Вариант с клеевым креплением

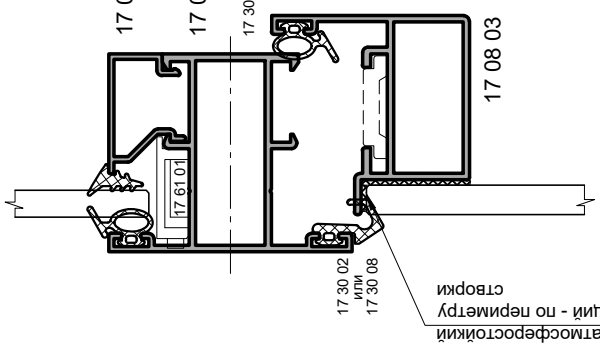

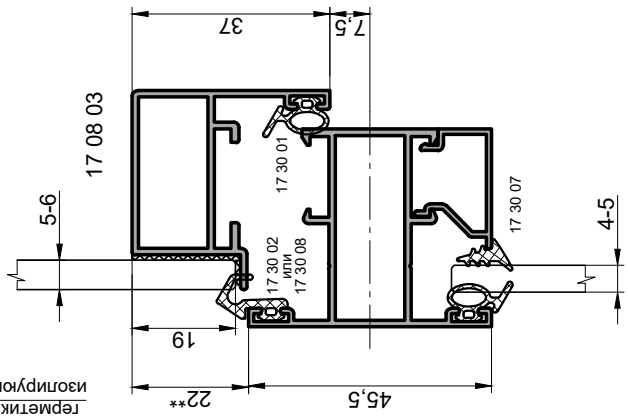

* Подбор элементов в зависимости от нагрузок.
** Размер для справок.

Типовые сечения

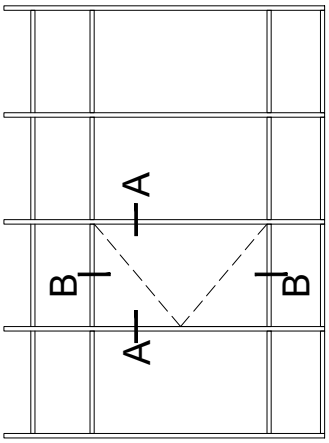

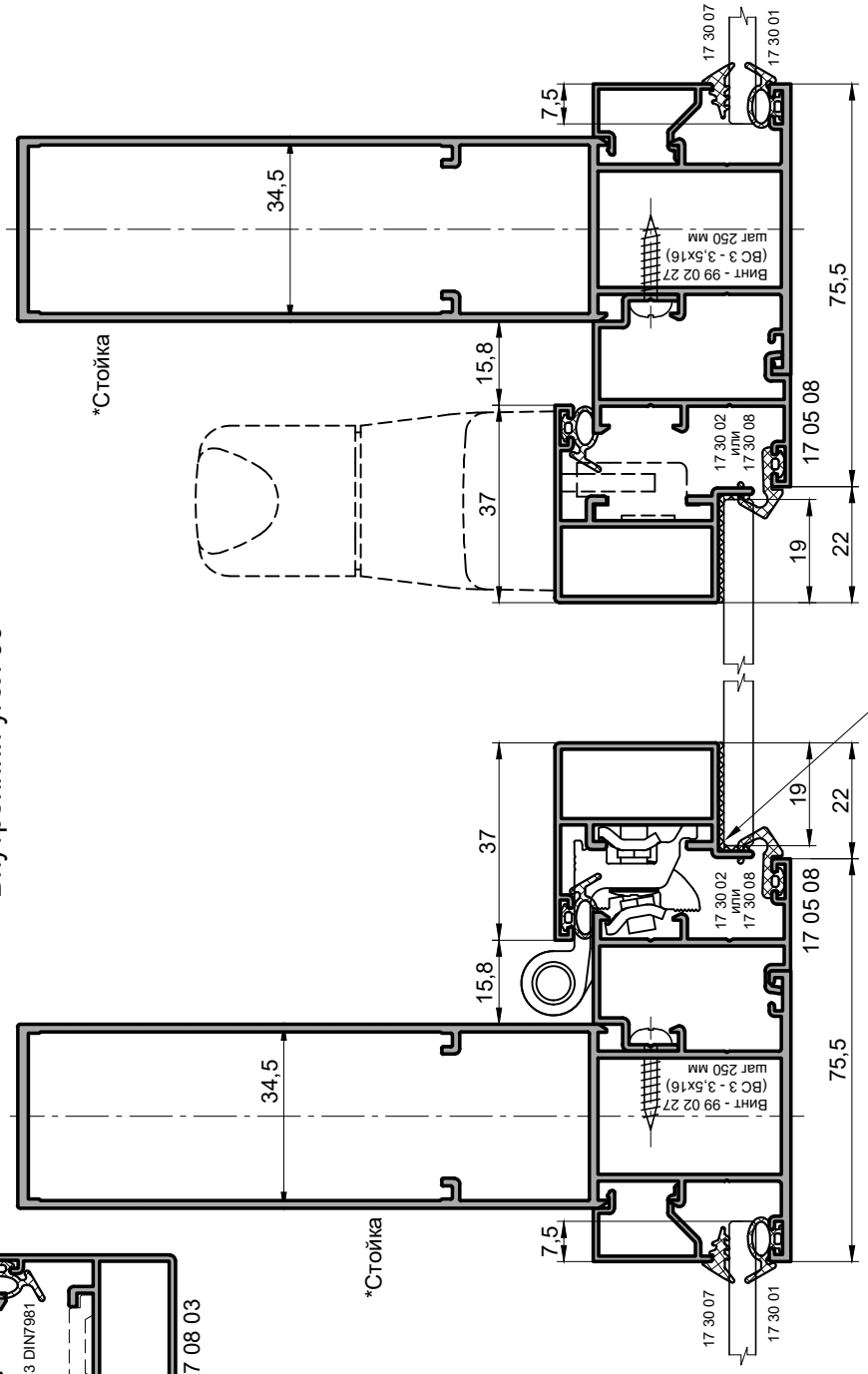

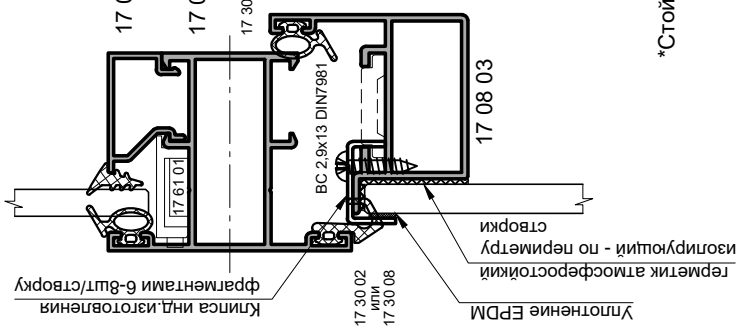

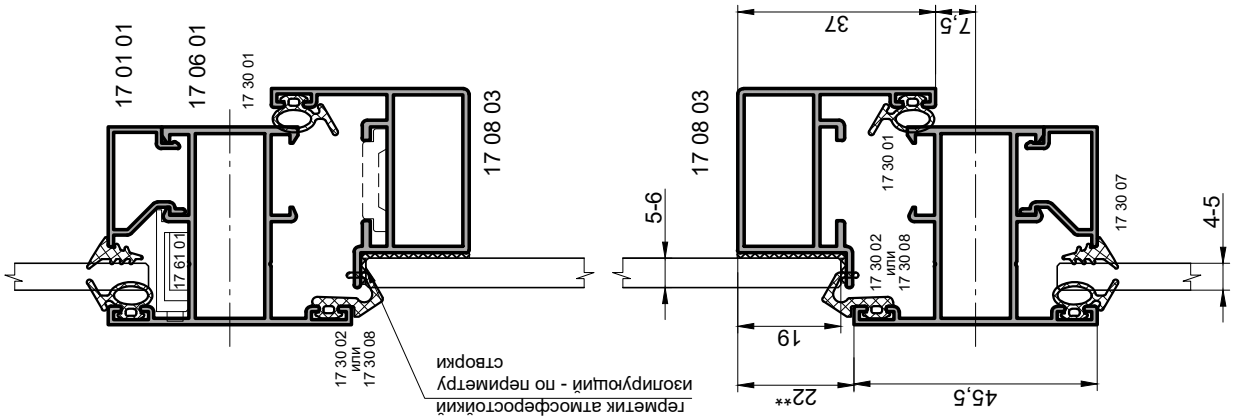

* Подбор элементов в зависимости от нагрузок.
** Размер для справок.

Установка экрана

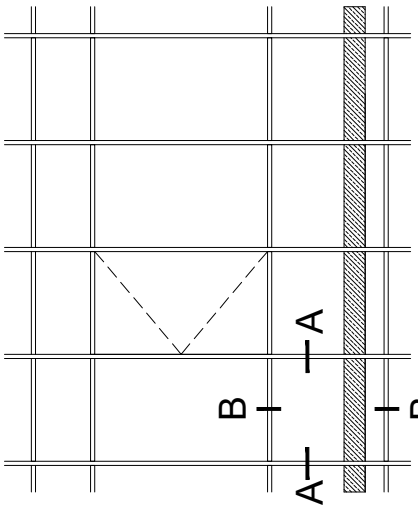

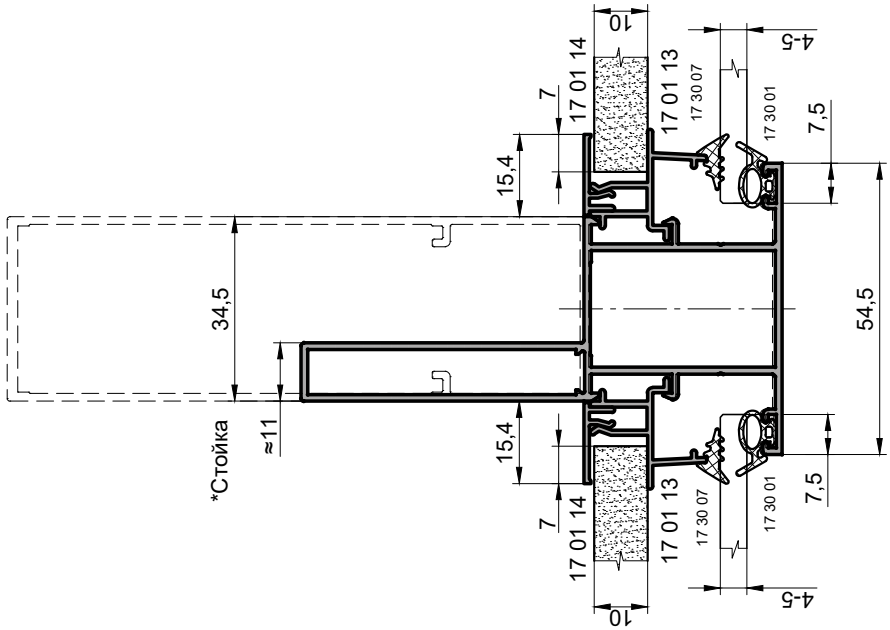

A-A

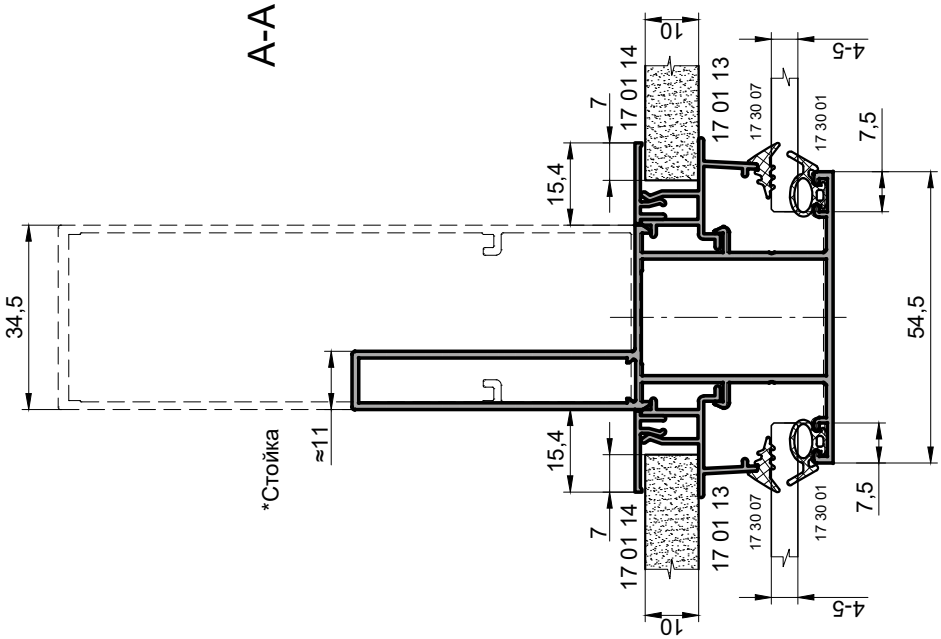

B-B

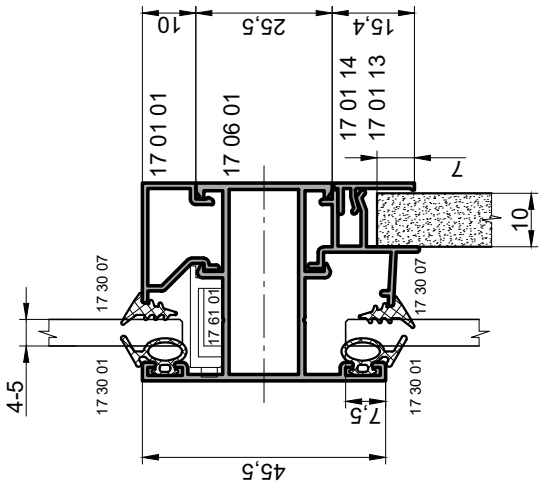

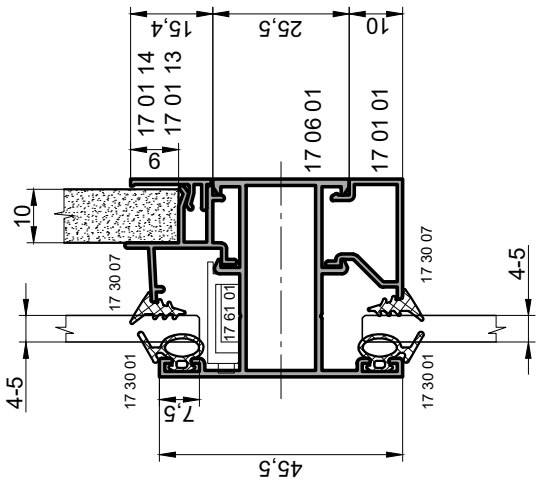

INICIAL®

Поворот на стойке за счет обработки импоста

Внешний угол

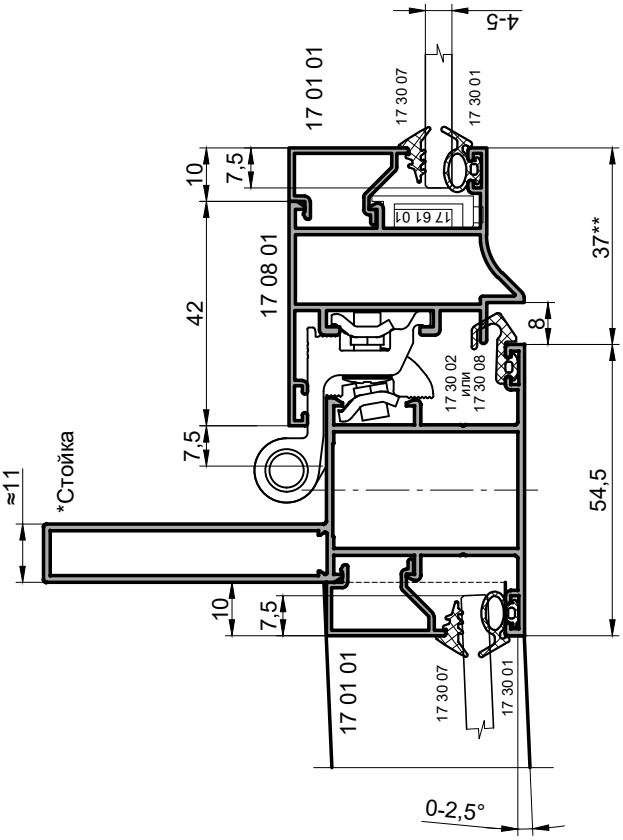

Внешний угол в районе установки створки не выполнять

Внутренний угол

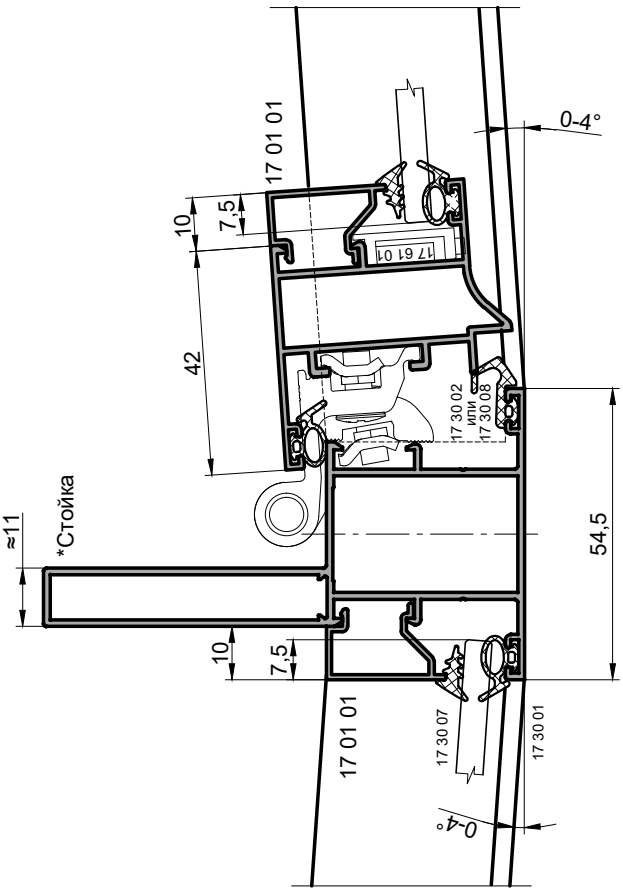

* Подбор элементов в зависимости от нагрузок.
** Размер для справок.

Поворот на стойке за счет обработки импоста

Внешний угол

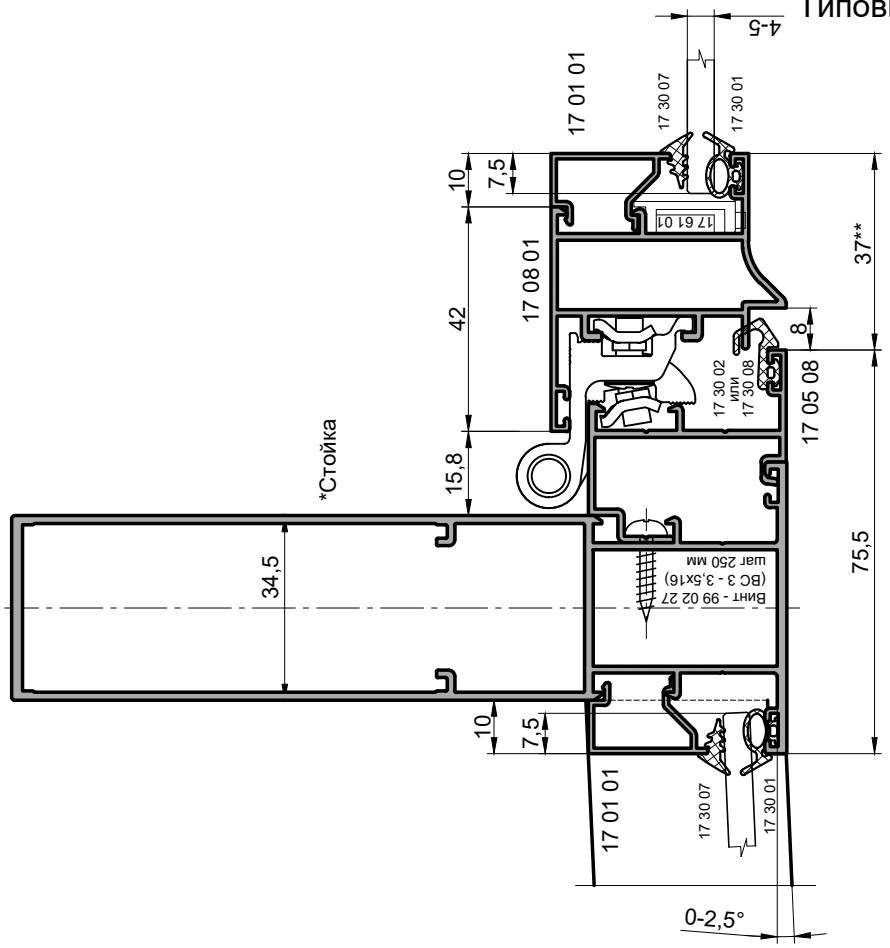

Внешний угол в районе установки створки не выполнять

Внутренний угол

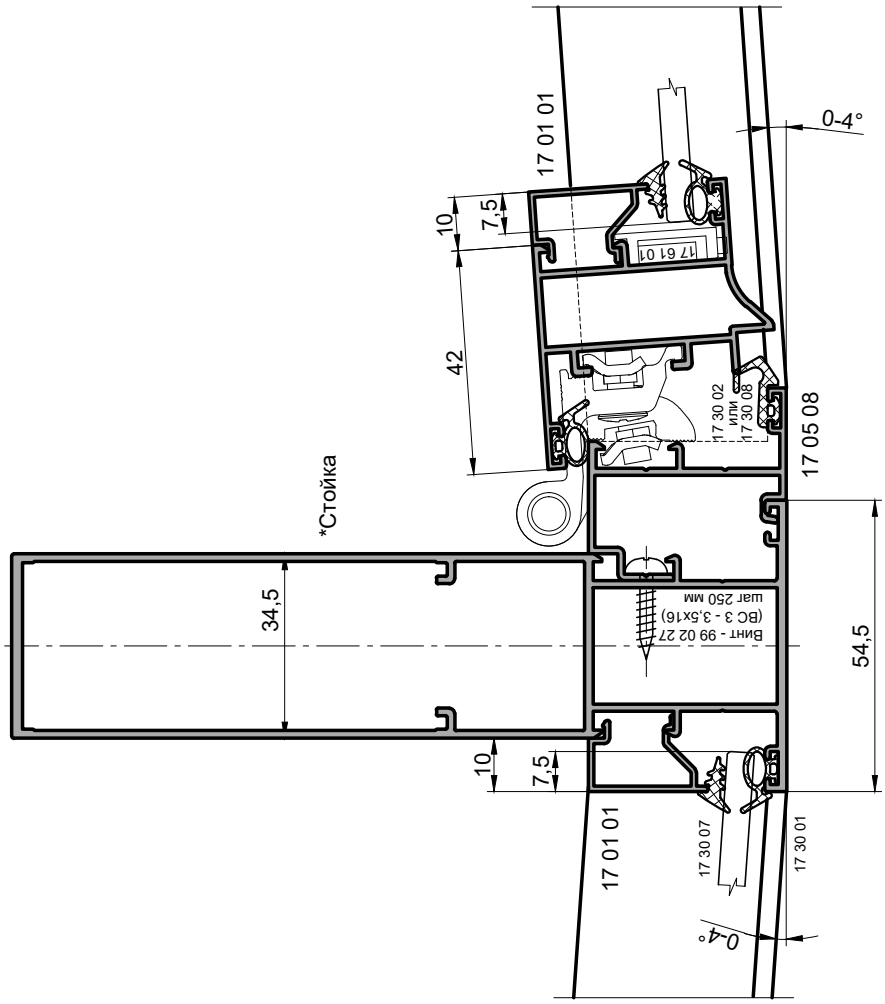

* Подбор элементов в зависимости от нагрузок.
** Размер для справок.

INICIAL®

Поворот на стойке

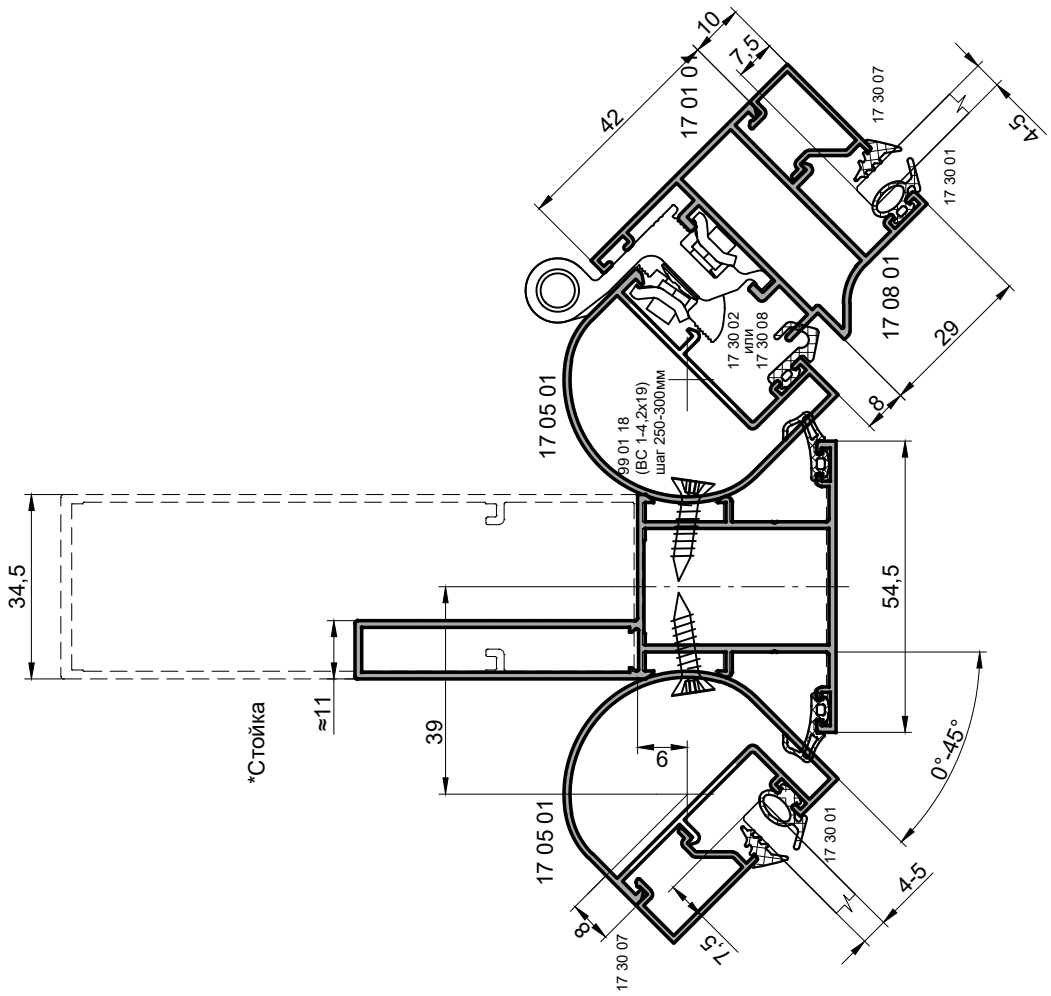

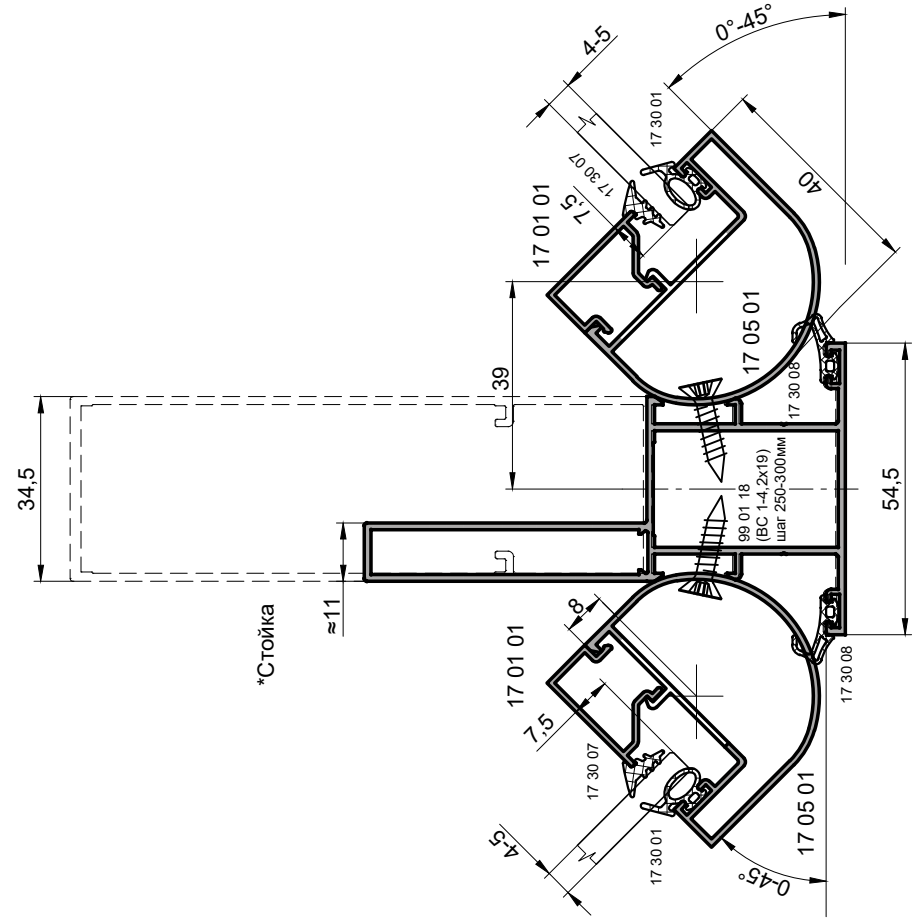

* Подбор элементов в зависимости от нагрузок.

Поворот на стойке на одну сторону

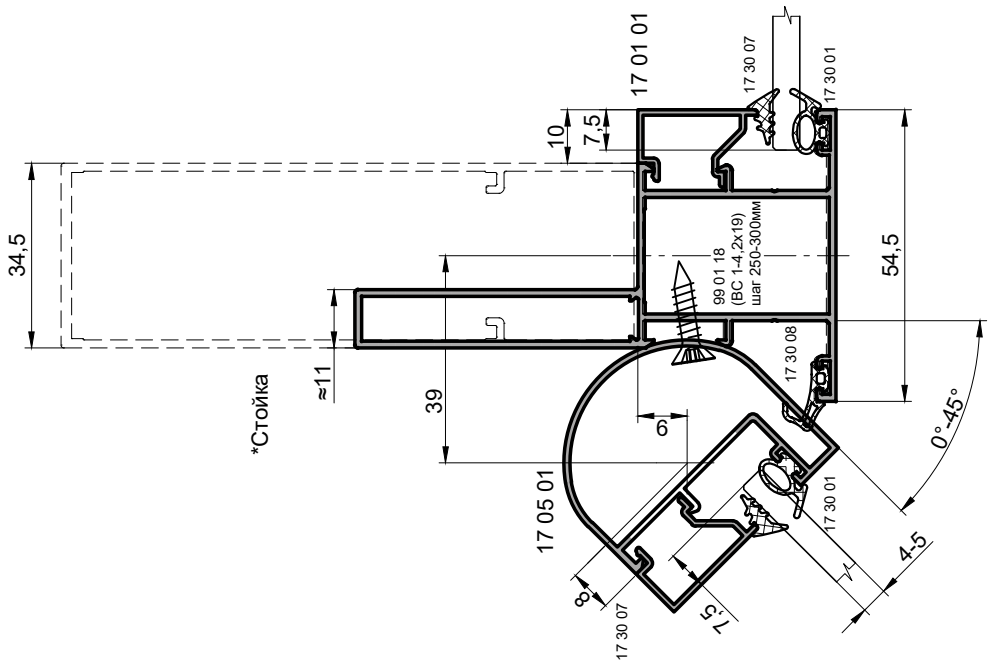

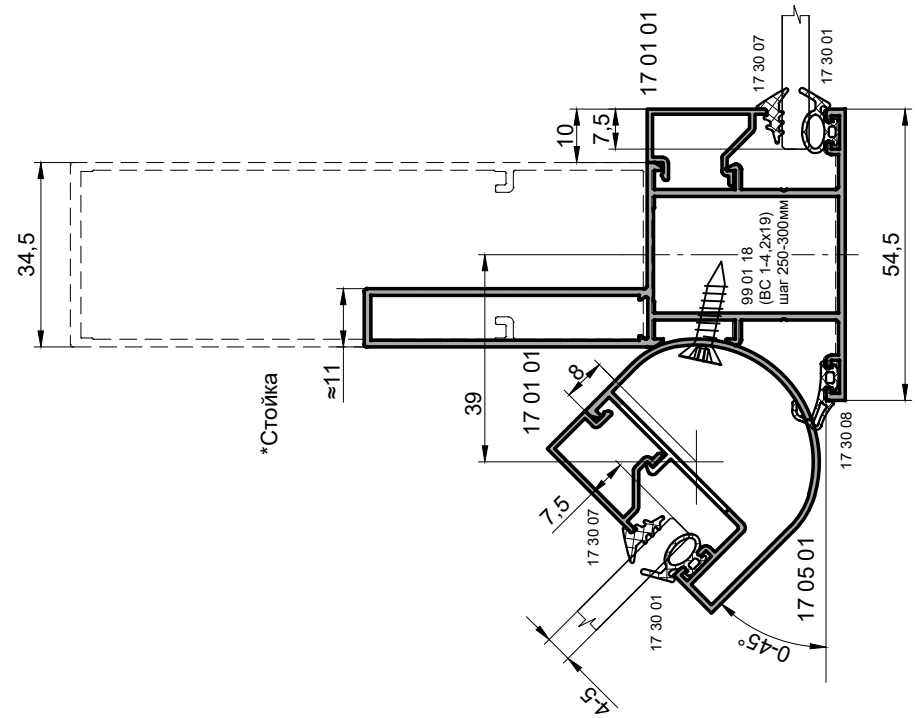

* Подбор элементов в зависимости от нагрузок.

INICIAL®

Типовые сечения

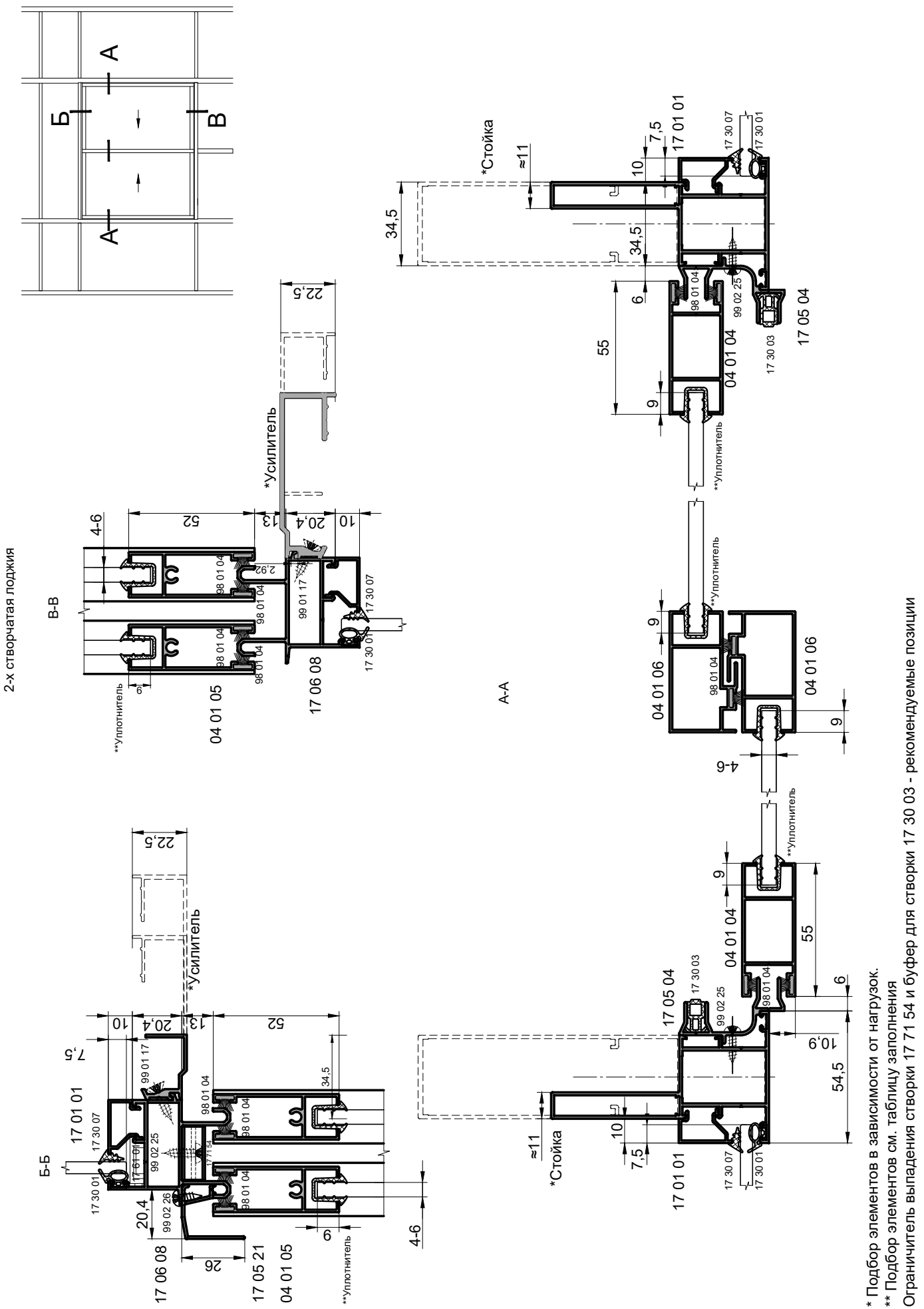

* Подбор элементов в зависимости от нагрузок.
** Подбор элементов см. таблицу заполнения
Ограничитель выпадения створки 17 71 54 и буфер для створки 17 30 03 - рекомендуемые позиции

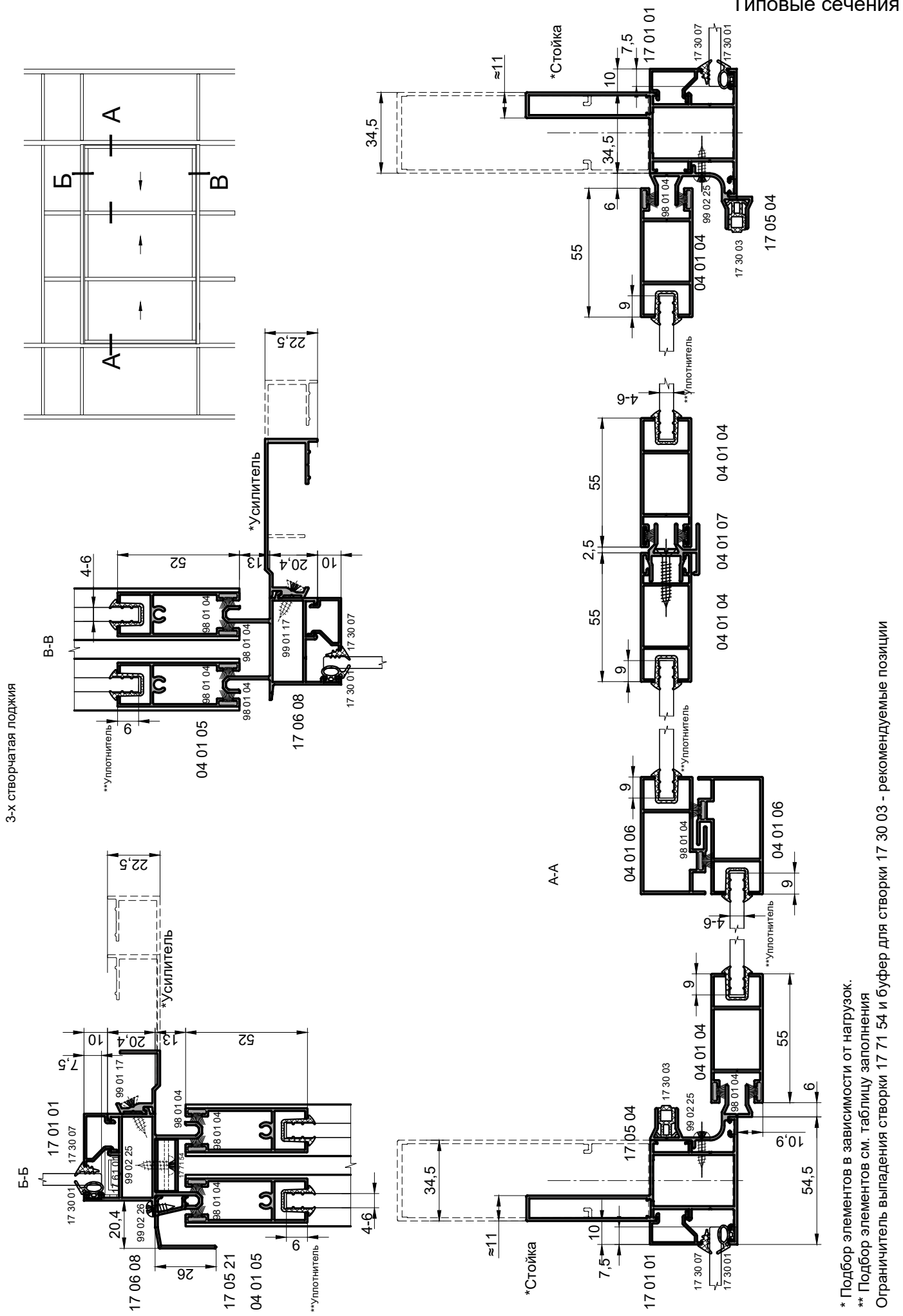

* Подбор элементов в зависимости от нагрузок.
** Подбор элементов см. таблицу заполнения
Ограничитель выпадения створки 17 71 54 и буфер для створки 17 30 03 - рекомендуемые позиции

INICIAL®

Поворот на фиксированный угол на одну сторону

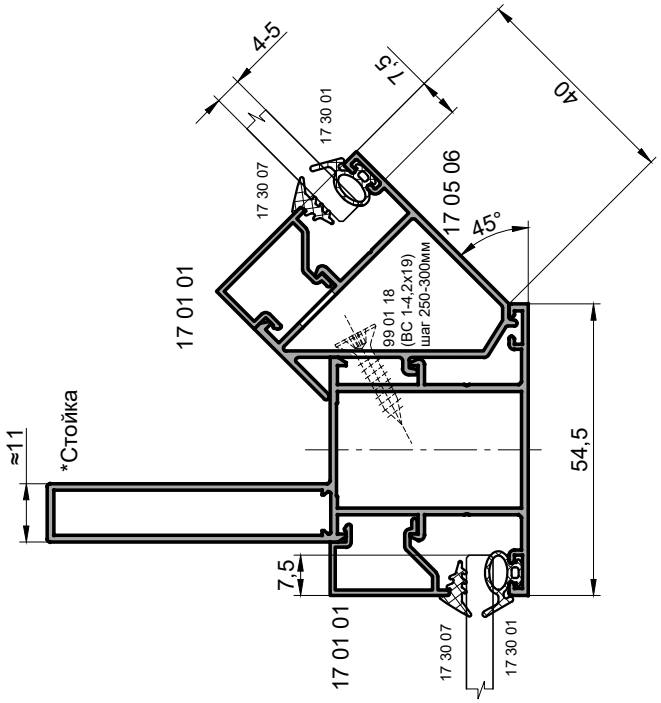

Примыкание створок к промежуточной стойке

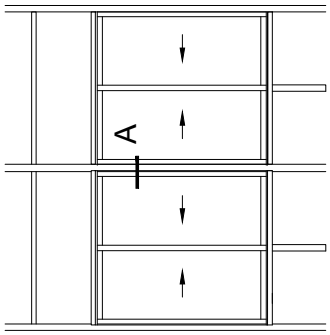

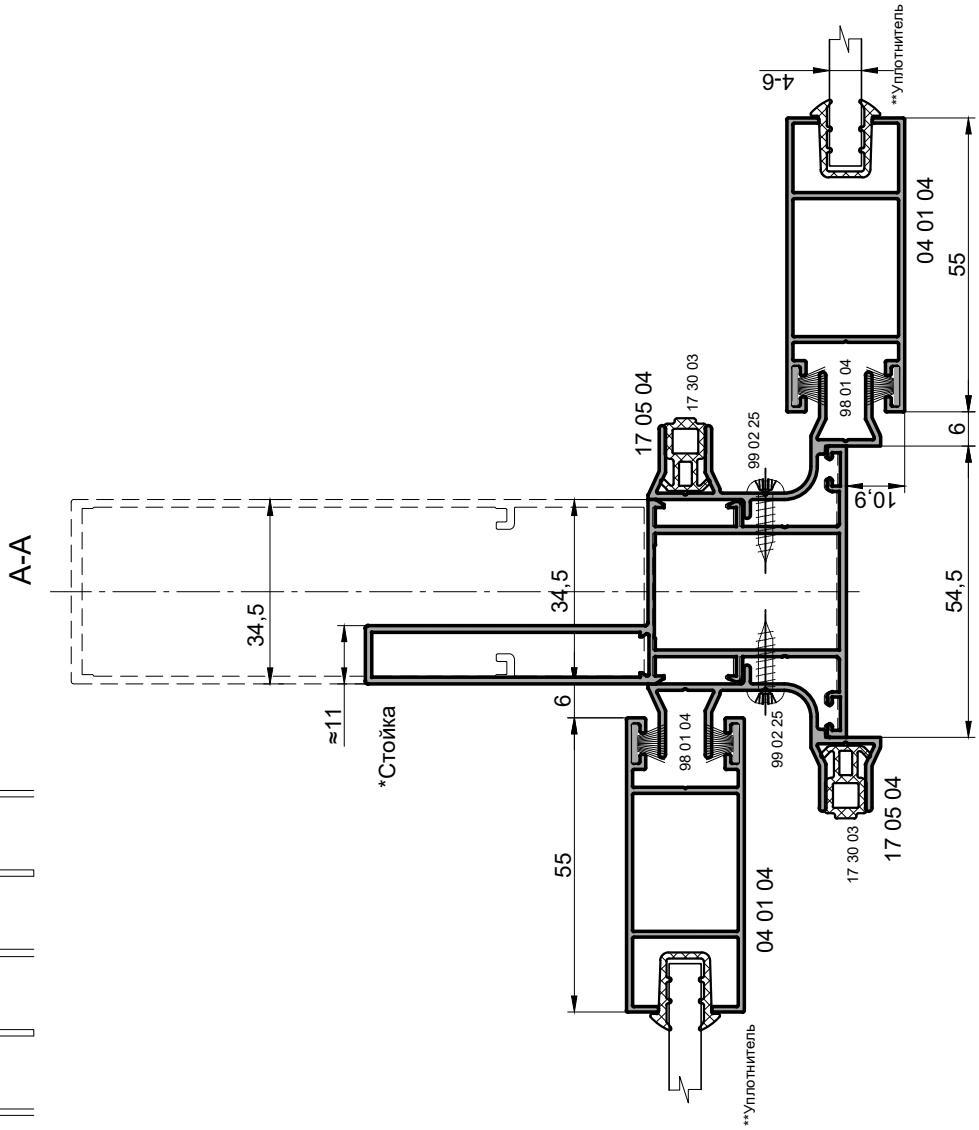

* Подбор элементов в зависимости от нагрузок.
** Подбор элементов см. таблицу заполнения.
Буфер для створки 17 30 03 - рекомендуемые позиции.

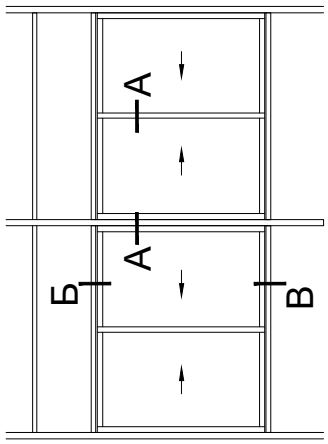

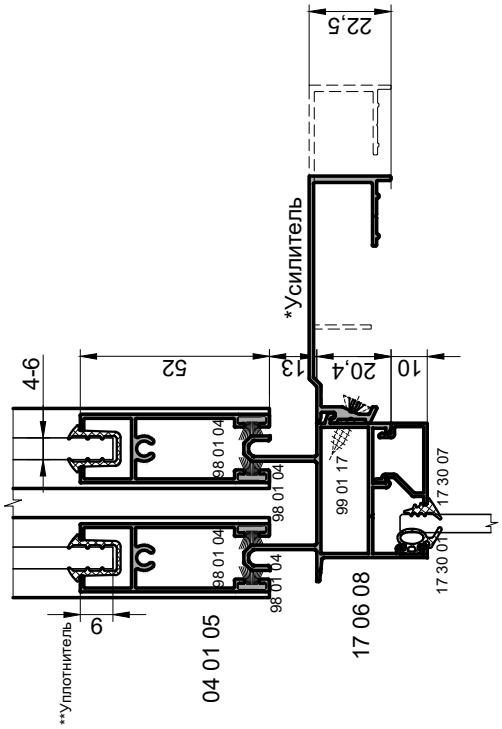

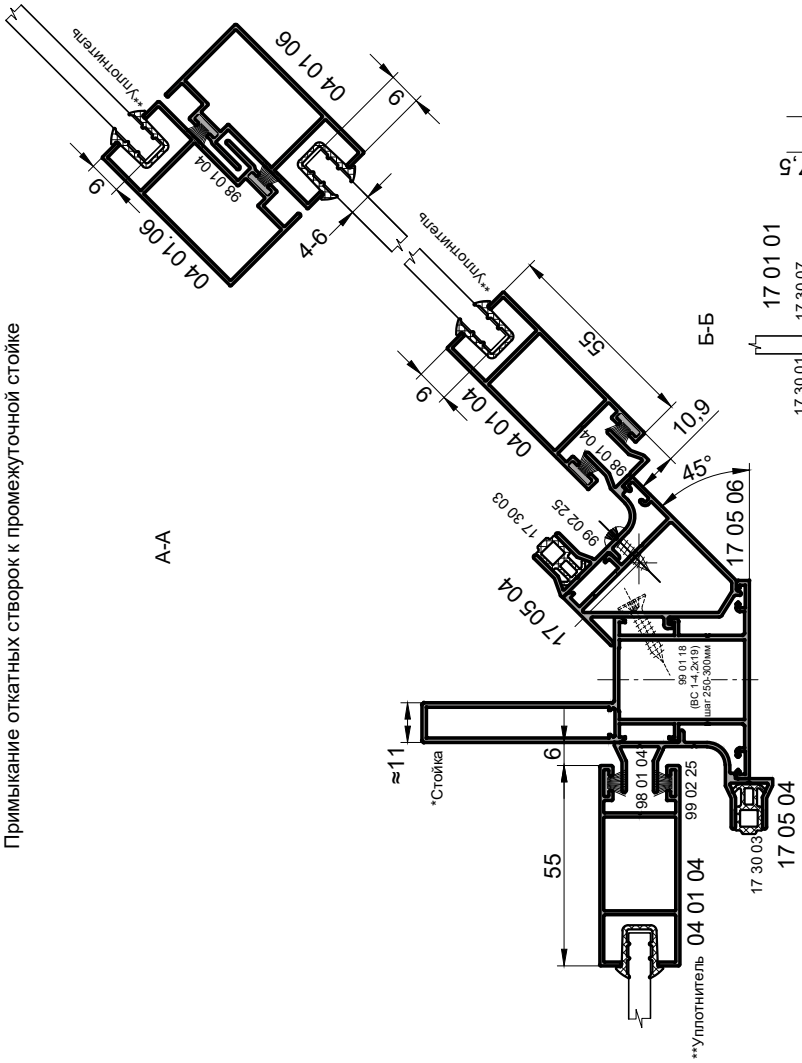

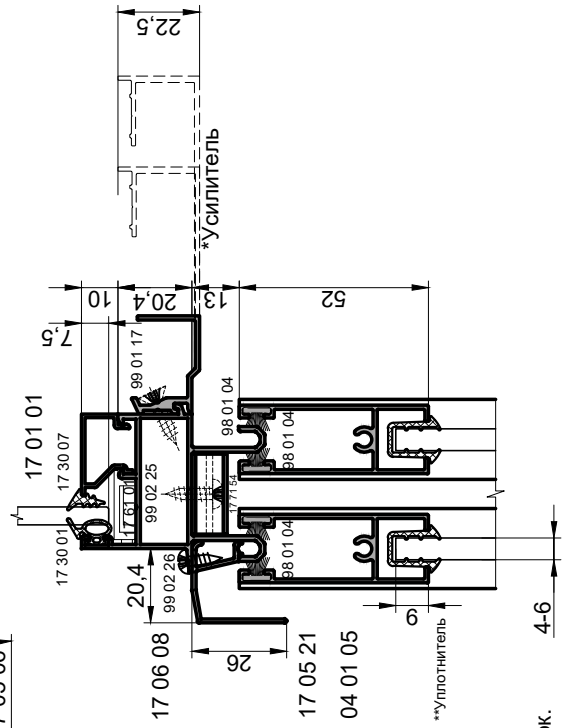

* Подбор элементов в зависимости от нагрузок.
** Подбор элементов см. таблицу заполнения
Ограничитель выпадения створки 17 71 54 и буфер для створки 17 30 03 - рекомендуемые позиции

Типовые сечения

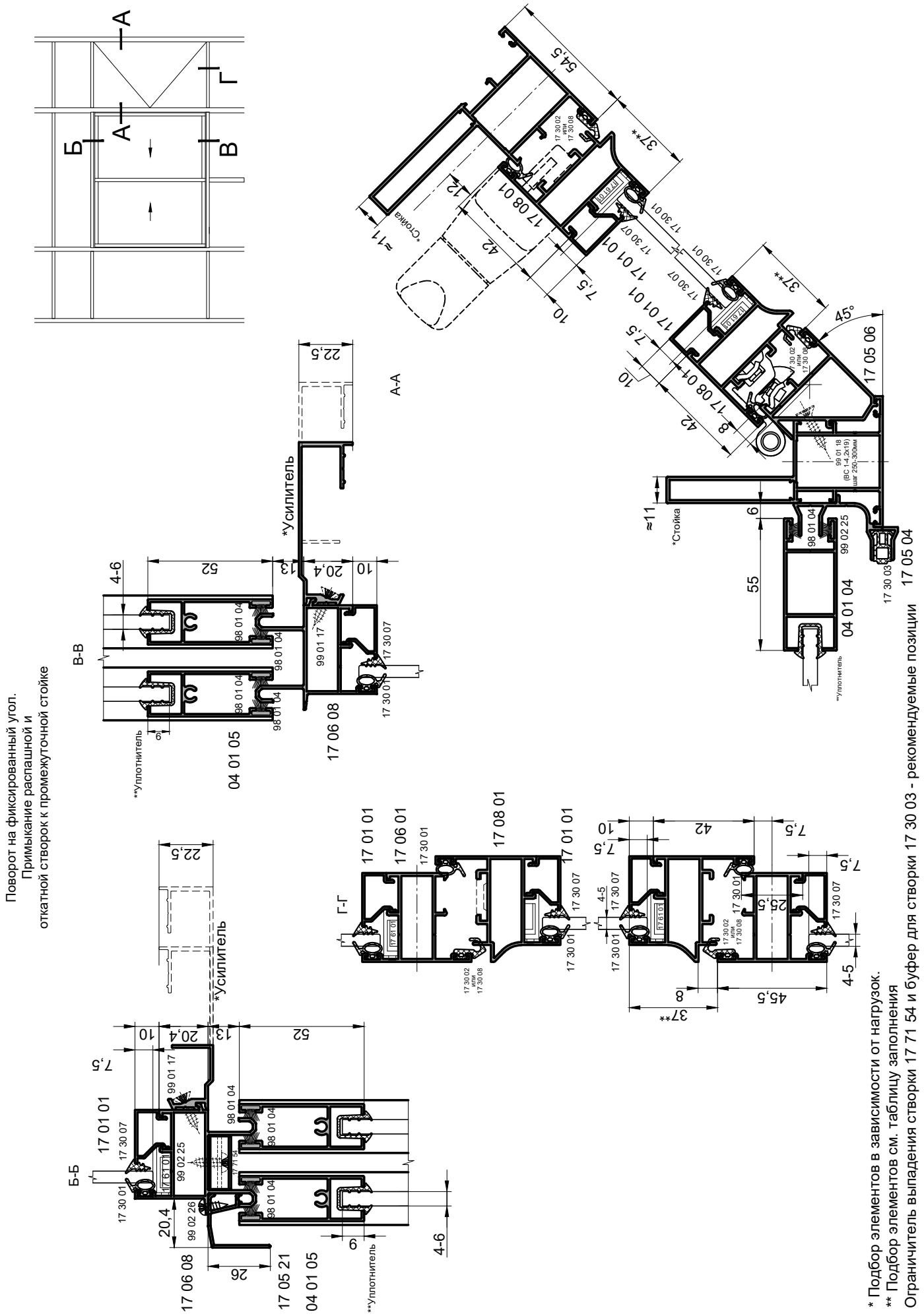

* Подбор элементов в зависимости от нагрузок.
** Подбор элементов см. таблицу заполнения
Ограничитель выпадения створки 17 71 54 и буфер для створки 17 30 03 - рекомендуемые позиции

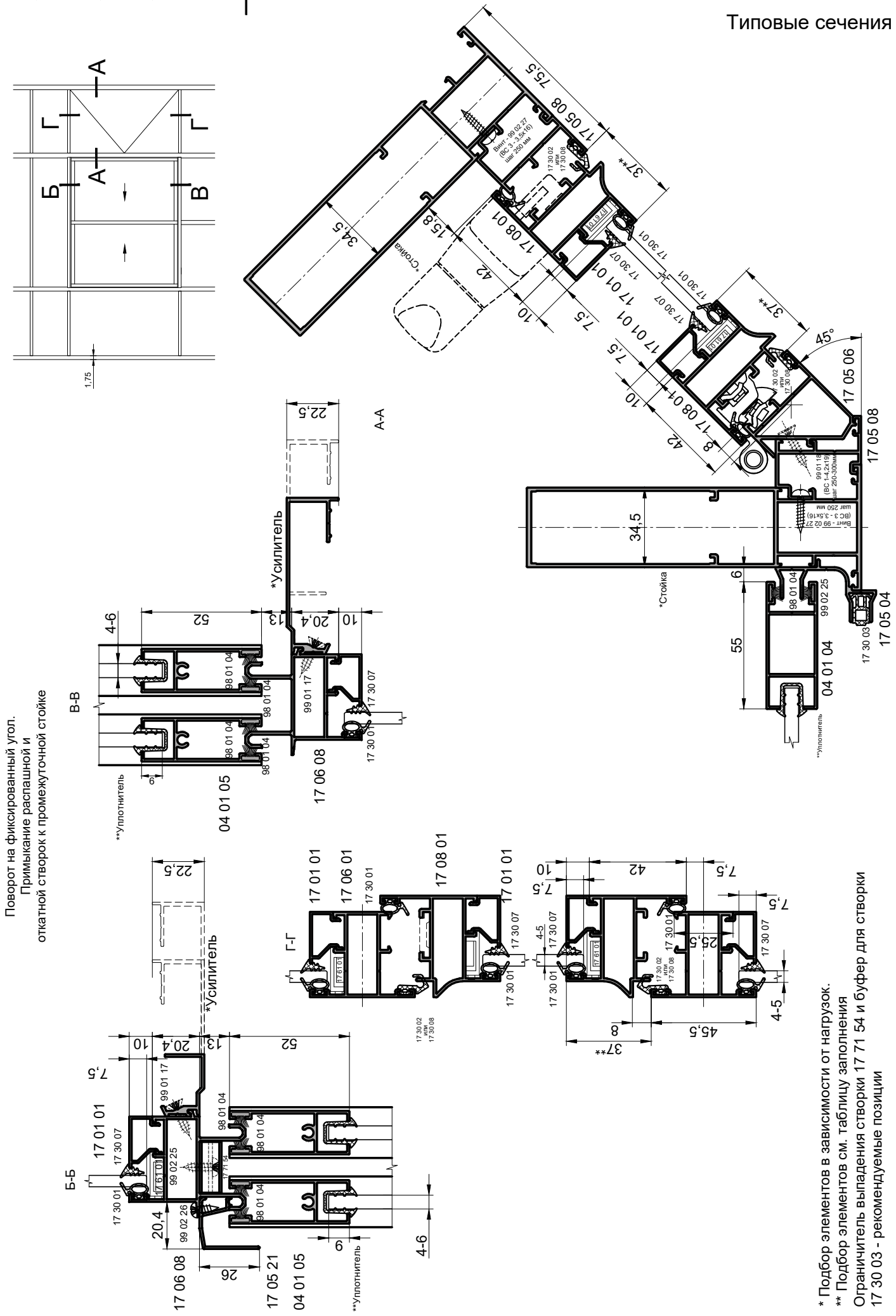

Поворот на фиксированный угол.
Примыкание распашной и
откатной створок к промежуточной стойке

* Подбор элементов в зависимости от нагрузок.
** Подбор элементов см. таблицу заполнения
Ограничитель выпадения створки 17 71 54 и буфер для створки
17 30 03 - рекомендуемые позиции

INICIAL®

Типовые сечения

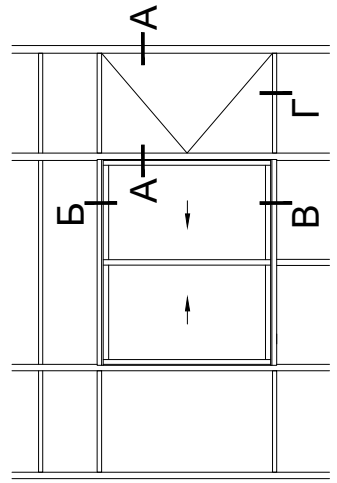

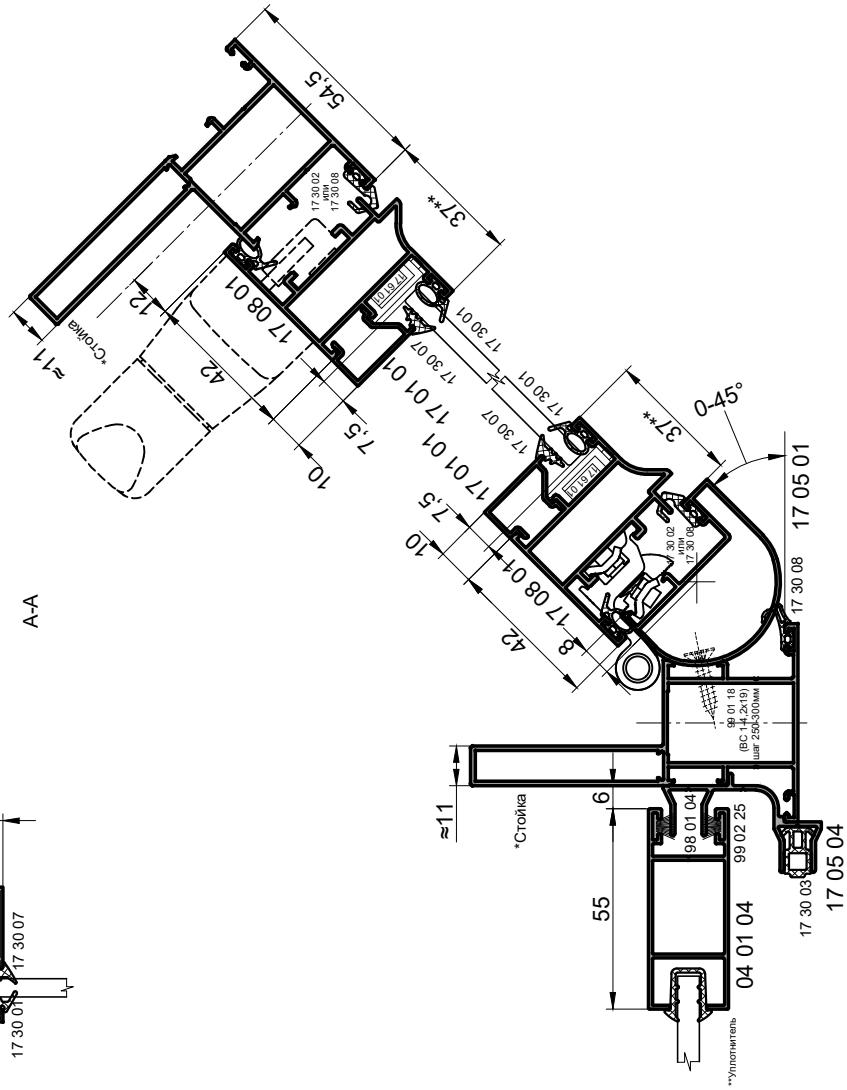
54,5
37**
17 30 02
или
17 30 08
17 61 01
17 08 01
17 30 01
17 30 07
12
42
*Стойка
≈11
10
7,5
17 01 01
17 01 01
17 30 07
17 30 01
17 30 07
17 30 01
17 30 01
17 30 07
17 30 07
17 30 01
17 30 01
17 30 07
17 30 07
17 30 01
17 30 01
17 30 07

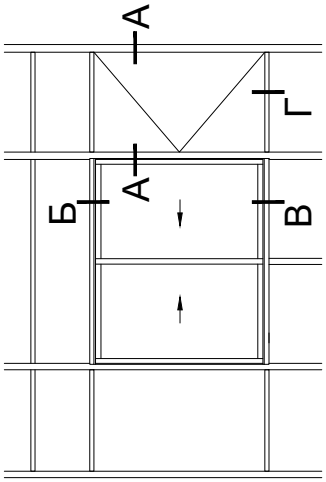

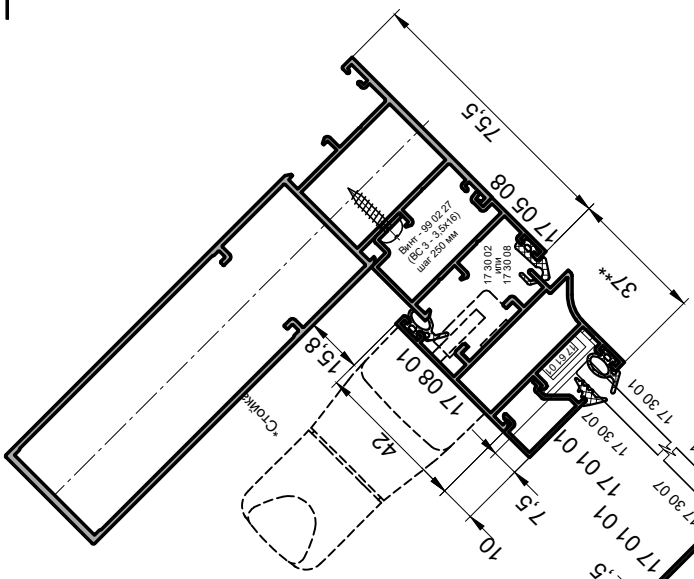

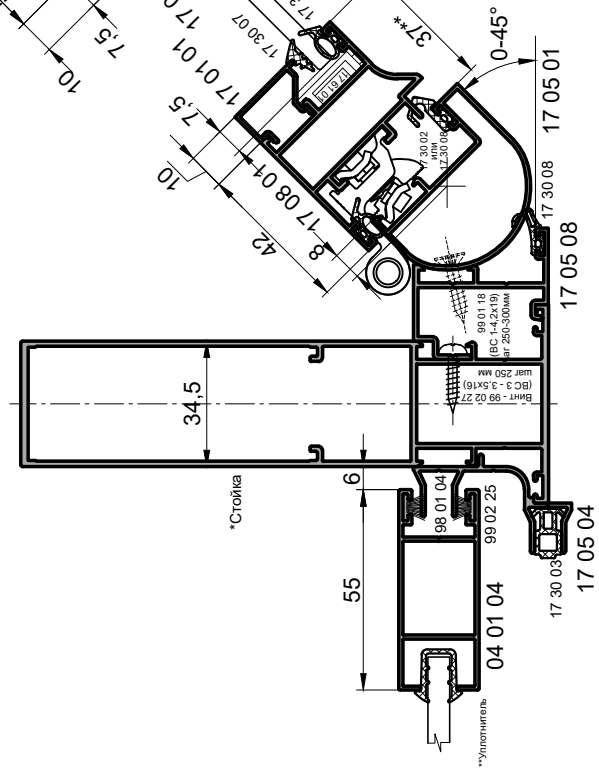

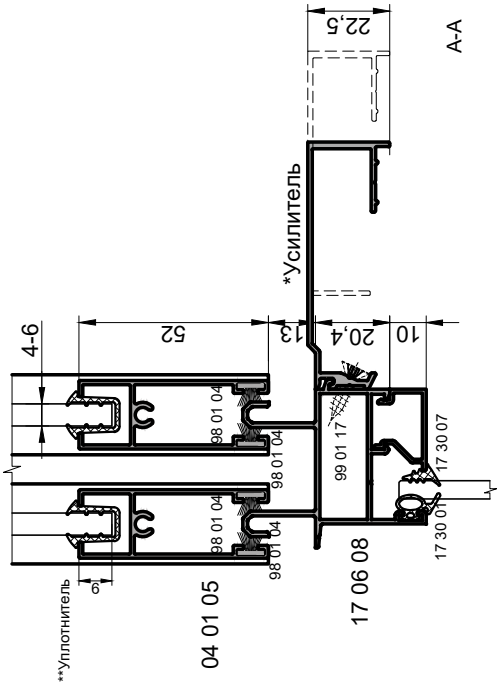

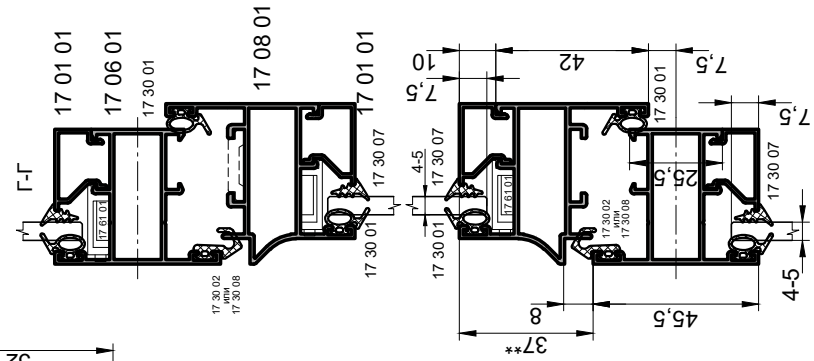

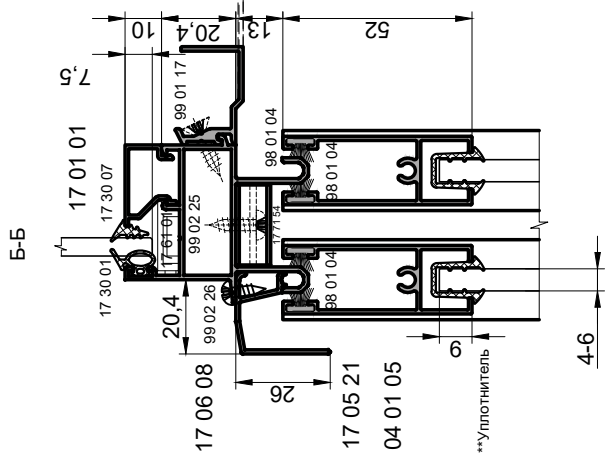

Поворот на переменный угол.
Примыкание распашной и
откатной створок к промежуточной стойке

* Подбор элементов в зависимости от нагрузок.
** Подбор элементов см. таблицу заполнения
Ограничитель выпадения створки 17 71 54 и буфер
для створки 17 30 03 - рекомендуемые позиции

INICIAL®

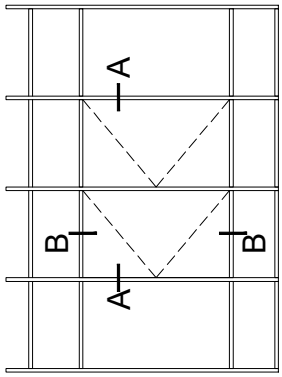

Примыкание распашной створки к стойке с двух сторон

* Подбор элементов в зависимости от нагрузок.
** Размер для справок.

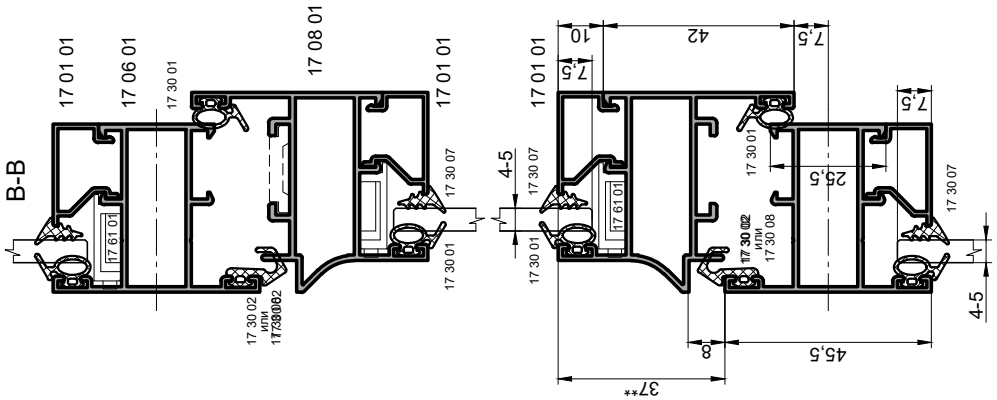

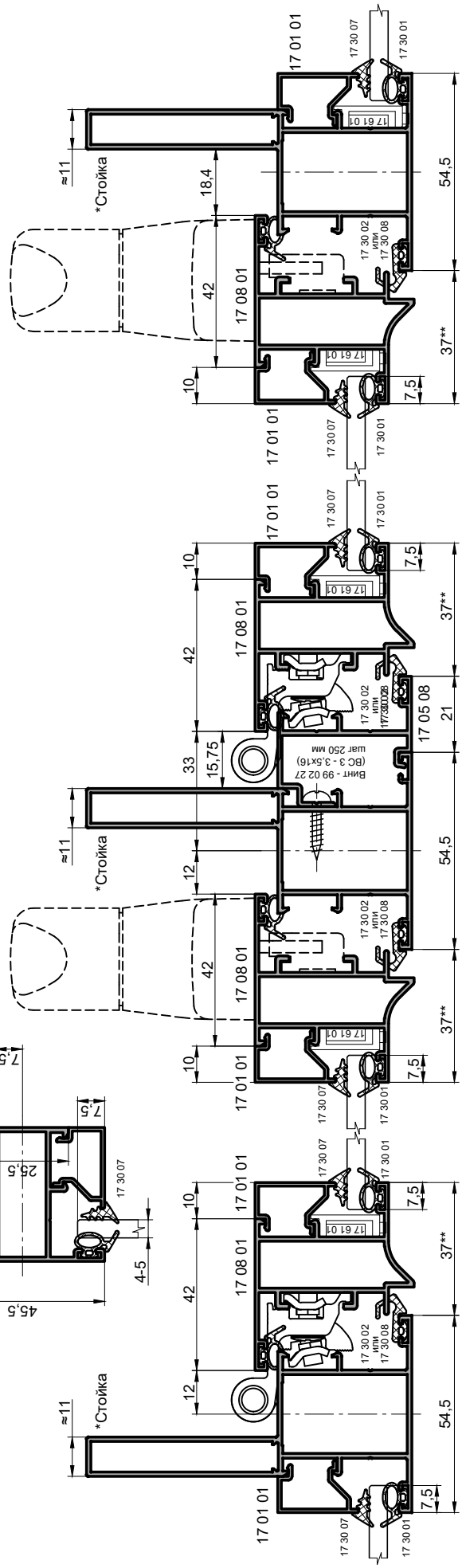

Примыкание распашной типовой створки к стойке с двух сторон

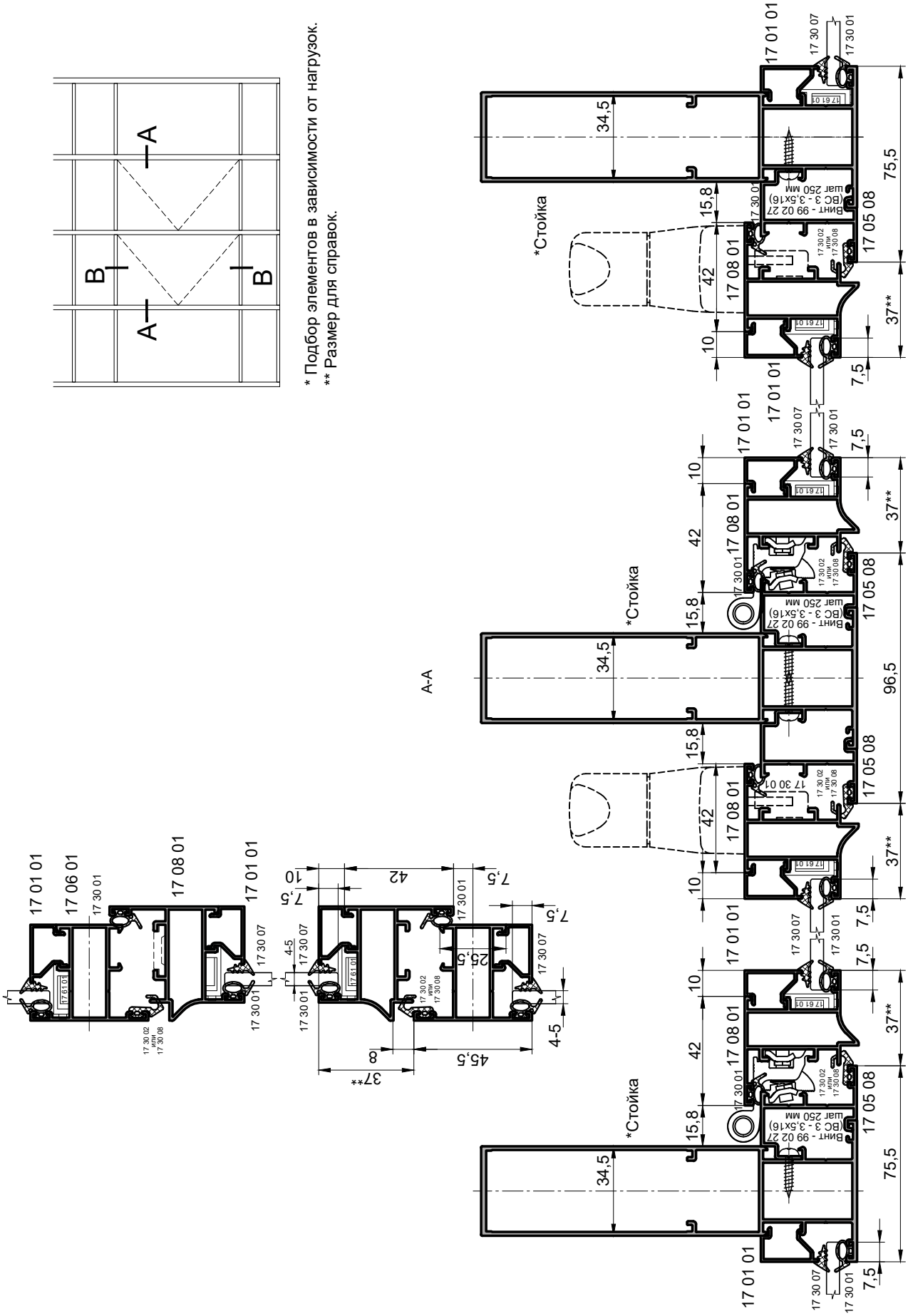

* Подбор элементов в зависимости от нагрузок.
** Размер для справок.

INICIAL®

Распашная створка, с усилителями

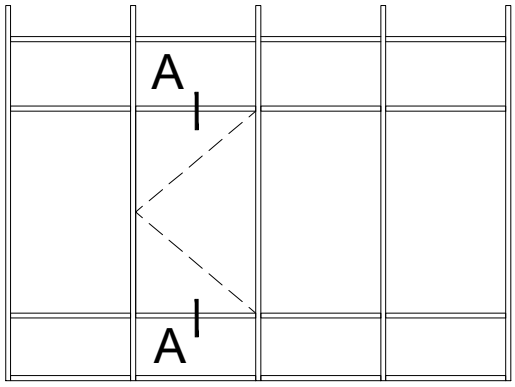

A-A

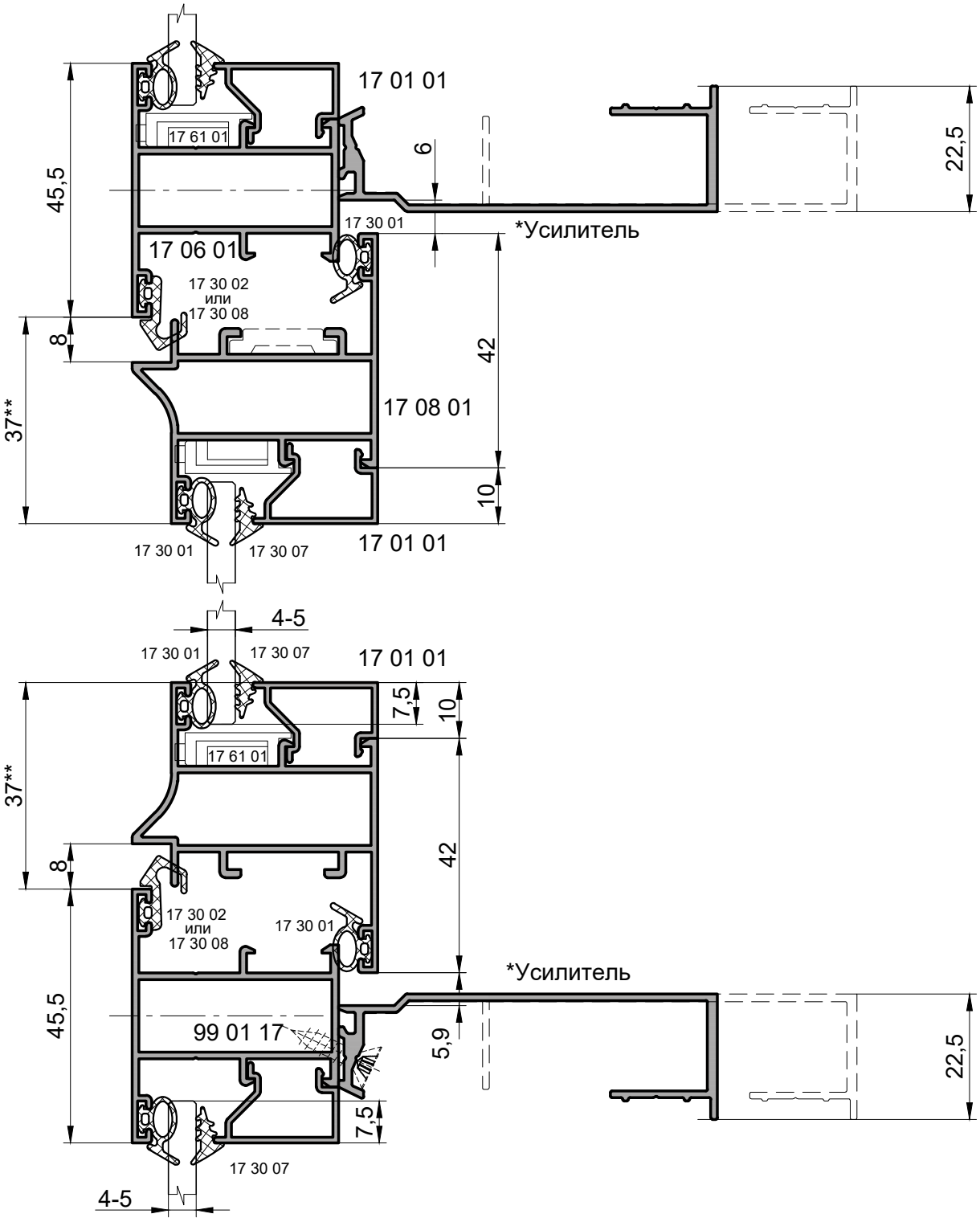

* Подбор элементов в зависимости от нагрузок.

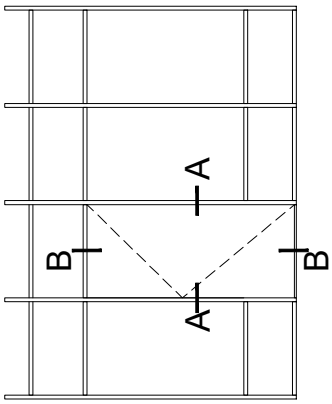

Дверь с применением оконной створки

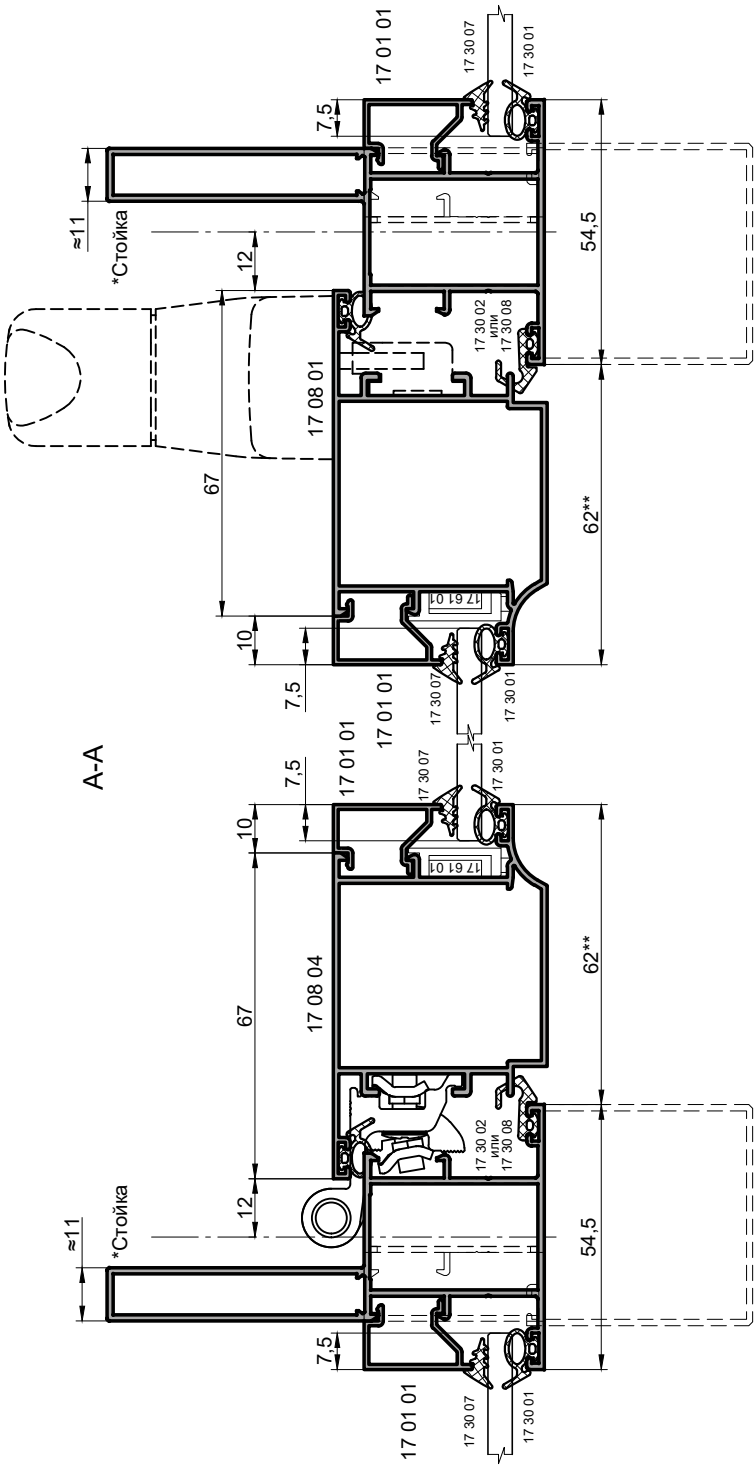

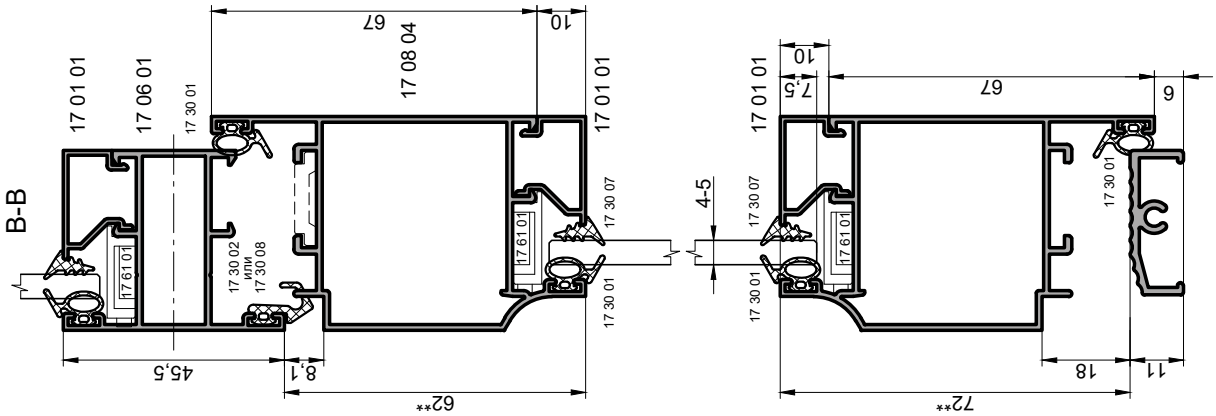

* Подбор элементов в зависимости от нагрузок.
** Размер для справок.

INICIAL®

Типовые сечения

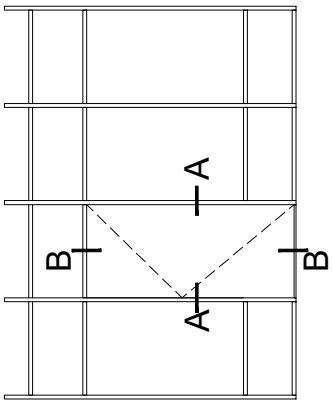

Дверь с применением оконной створки

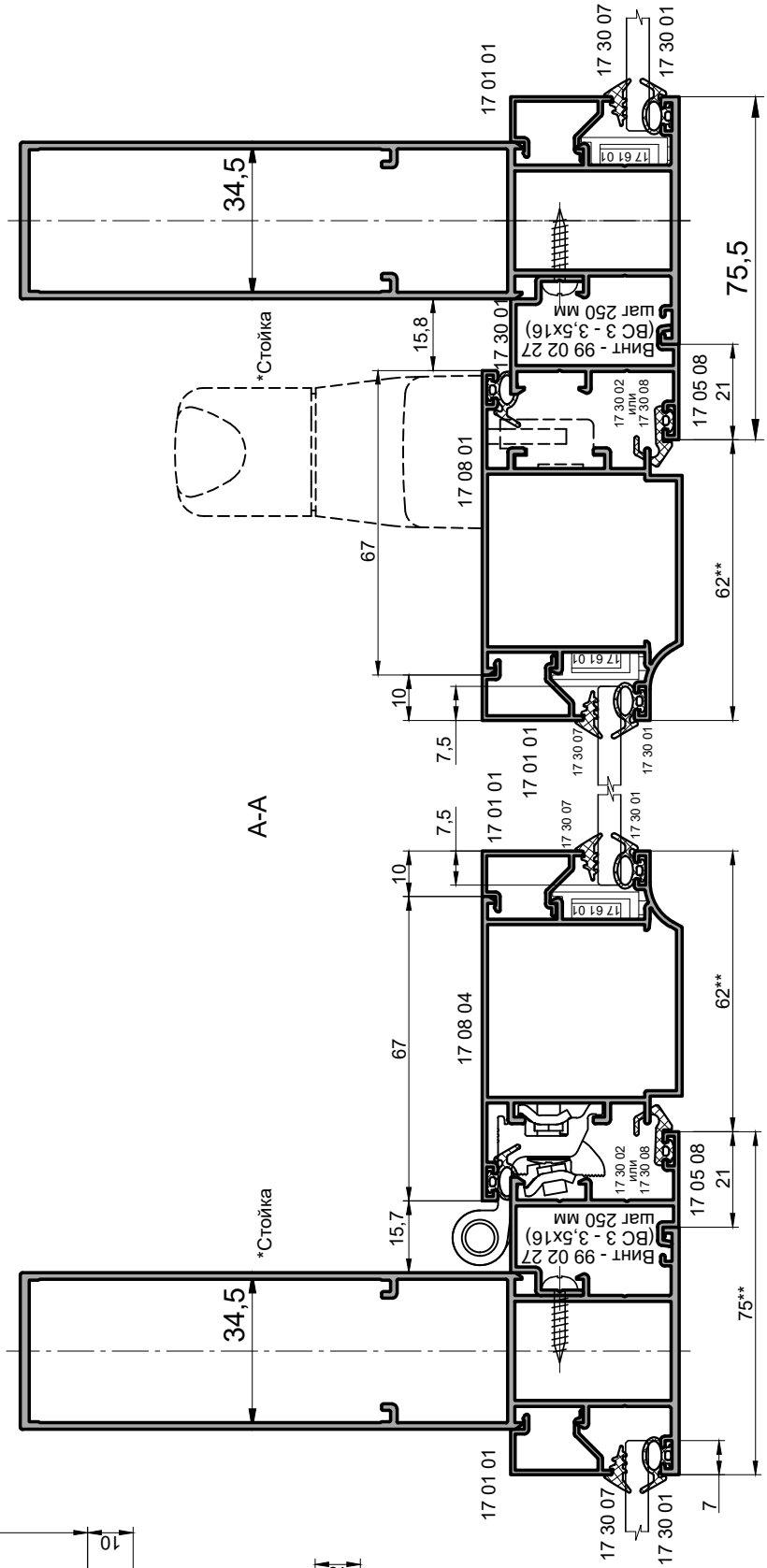

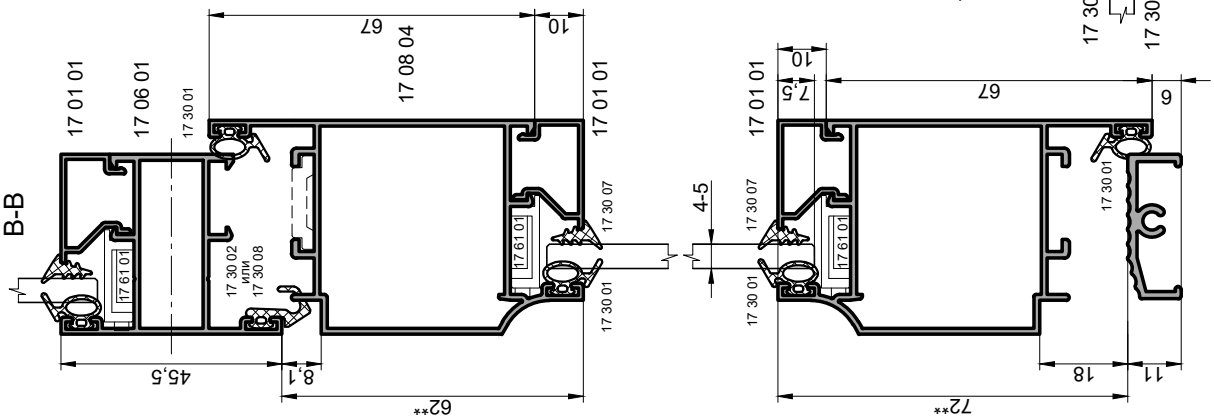

* Подбор элементов в зависимости от нагрузок.
** Размер для справок.

Типовые сечения

теплых конструкций

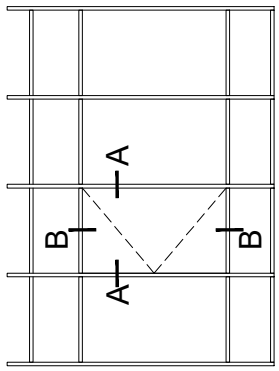

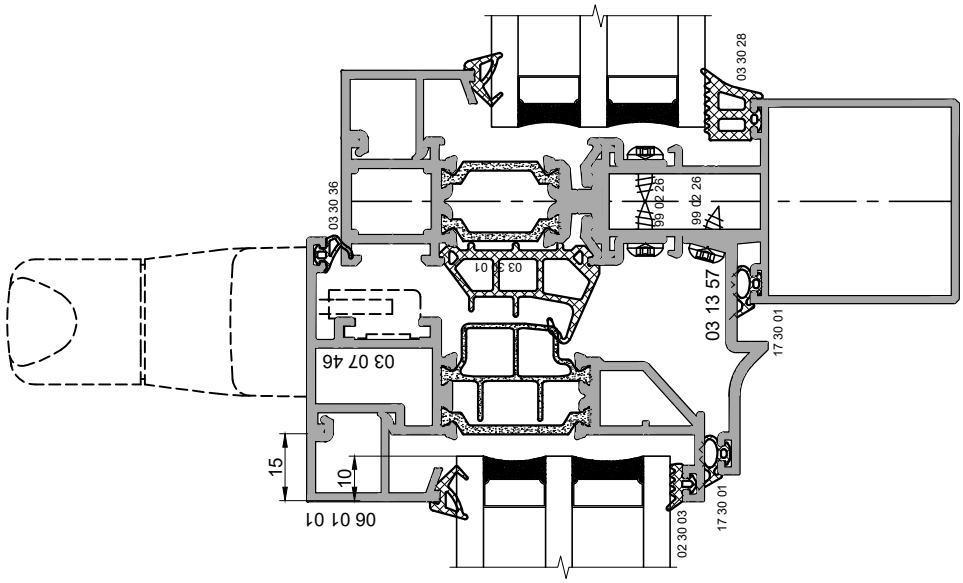

Распашная створка

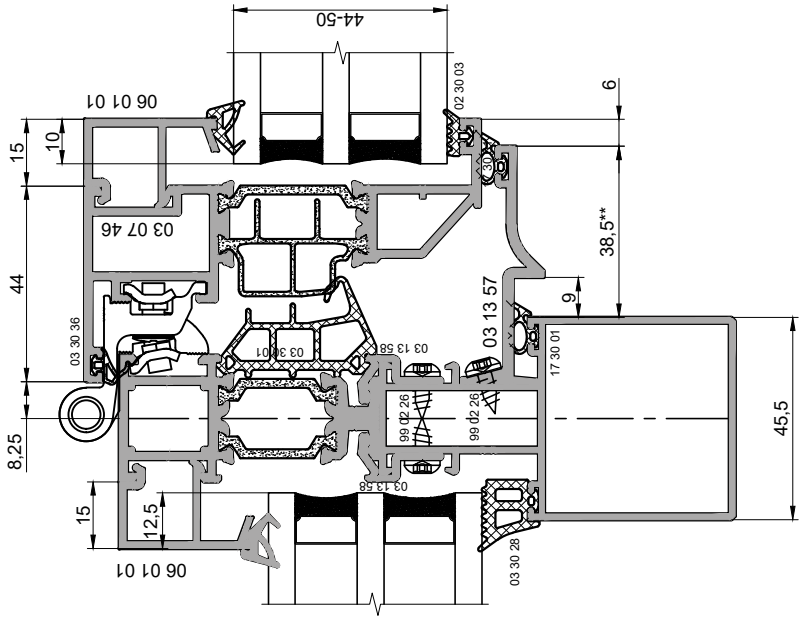

A-A

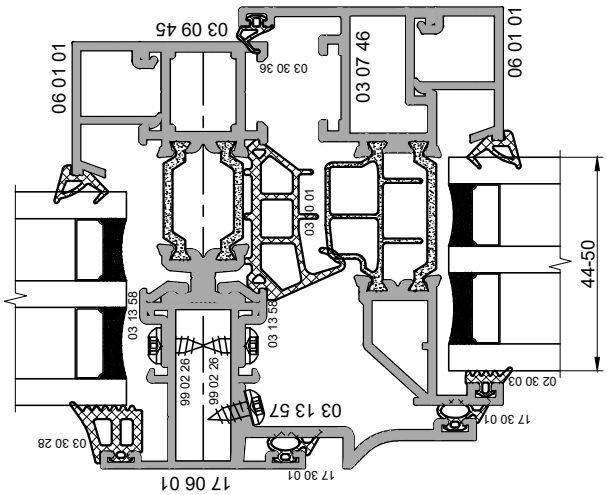

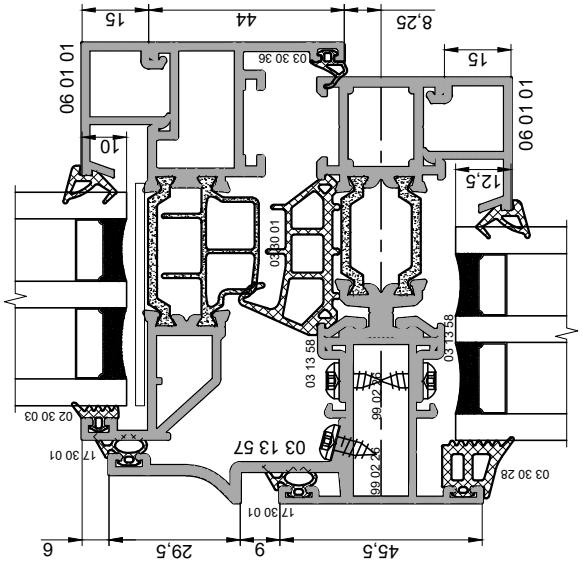

Варианты углов поворота

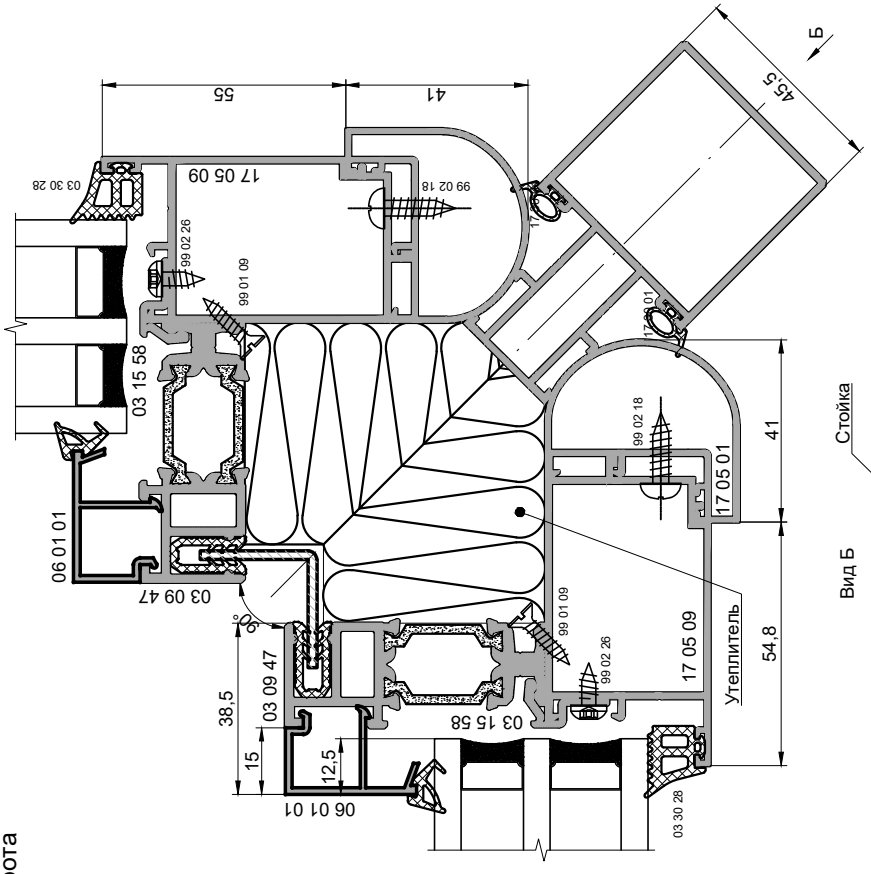

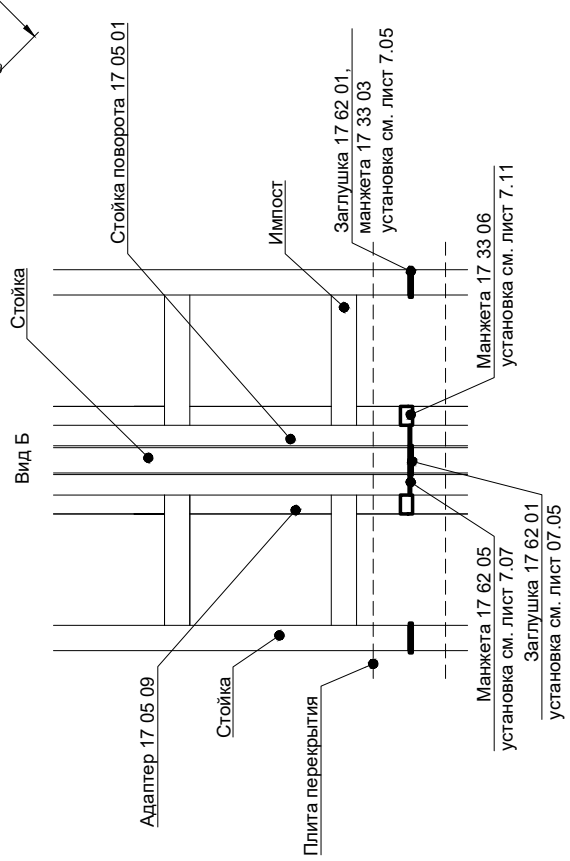

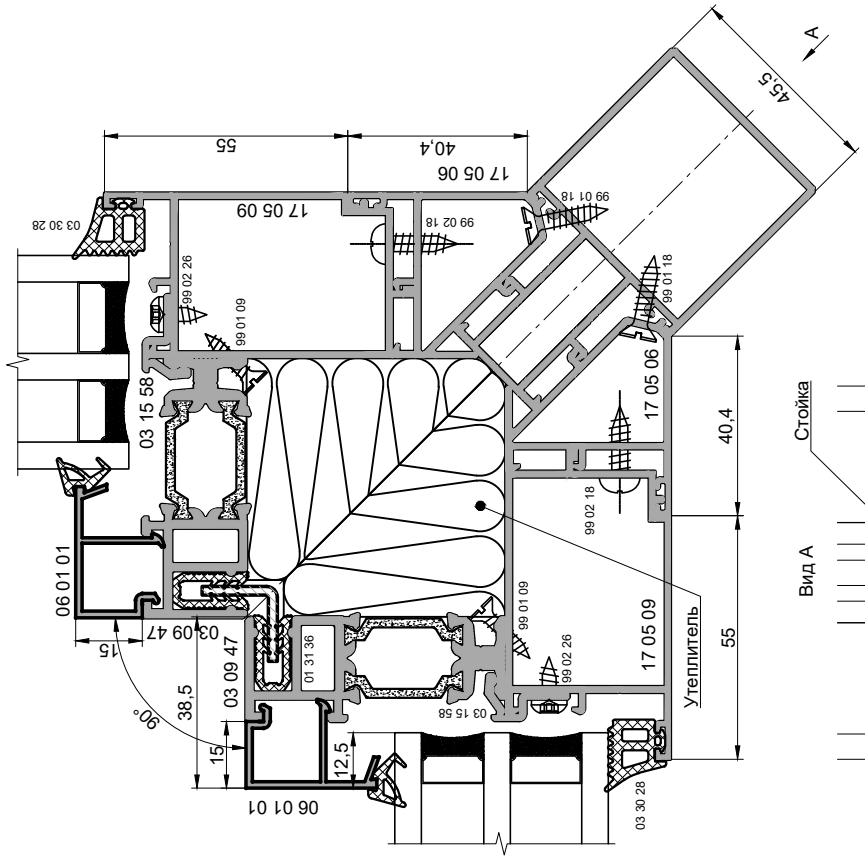

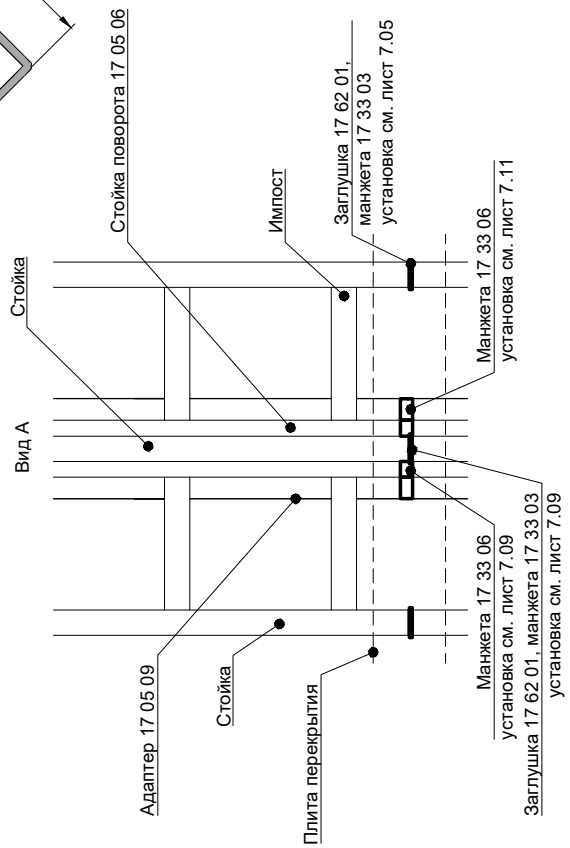

Варианты углов поворота

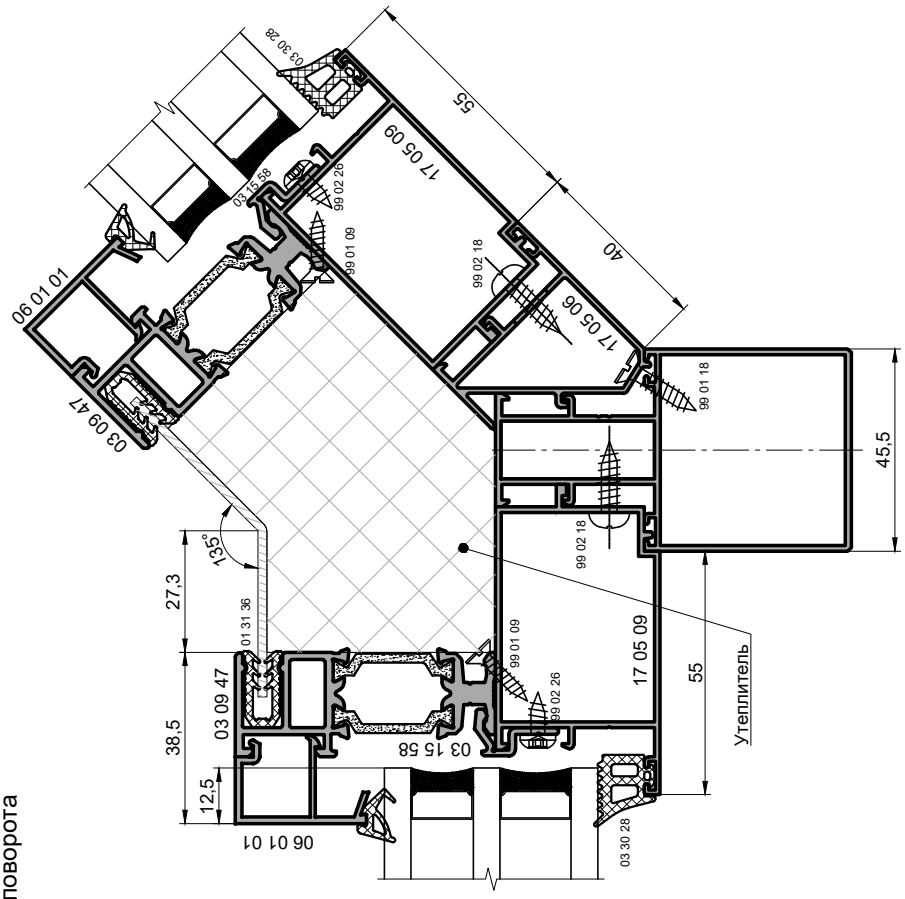

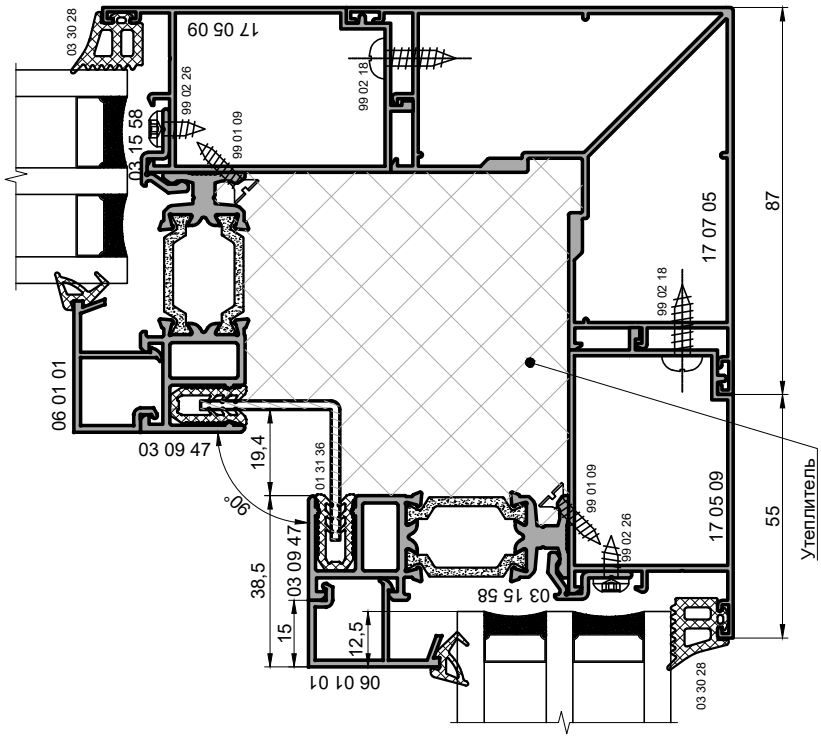

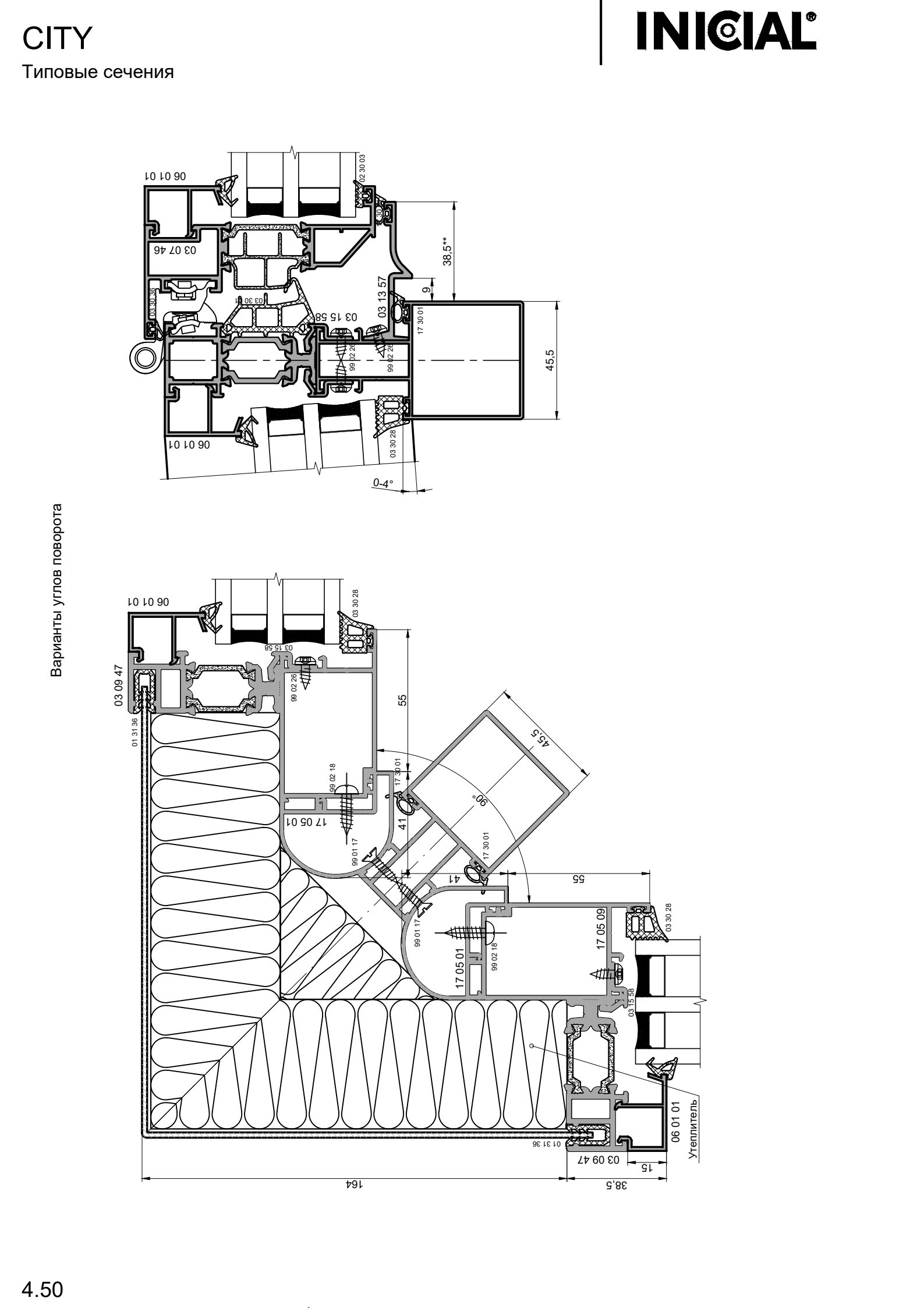

Варианты углов поворота

Типовые сечения дверей

Дверь одностворчатая с открыванием наружу

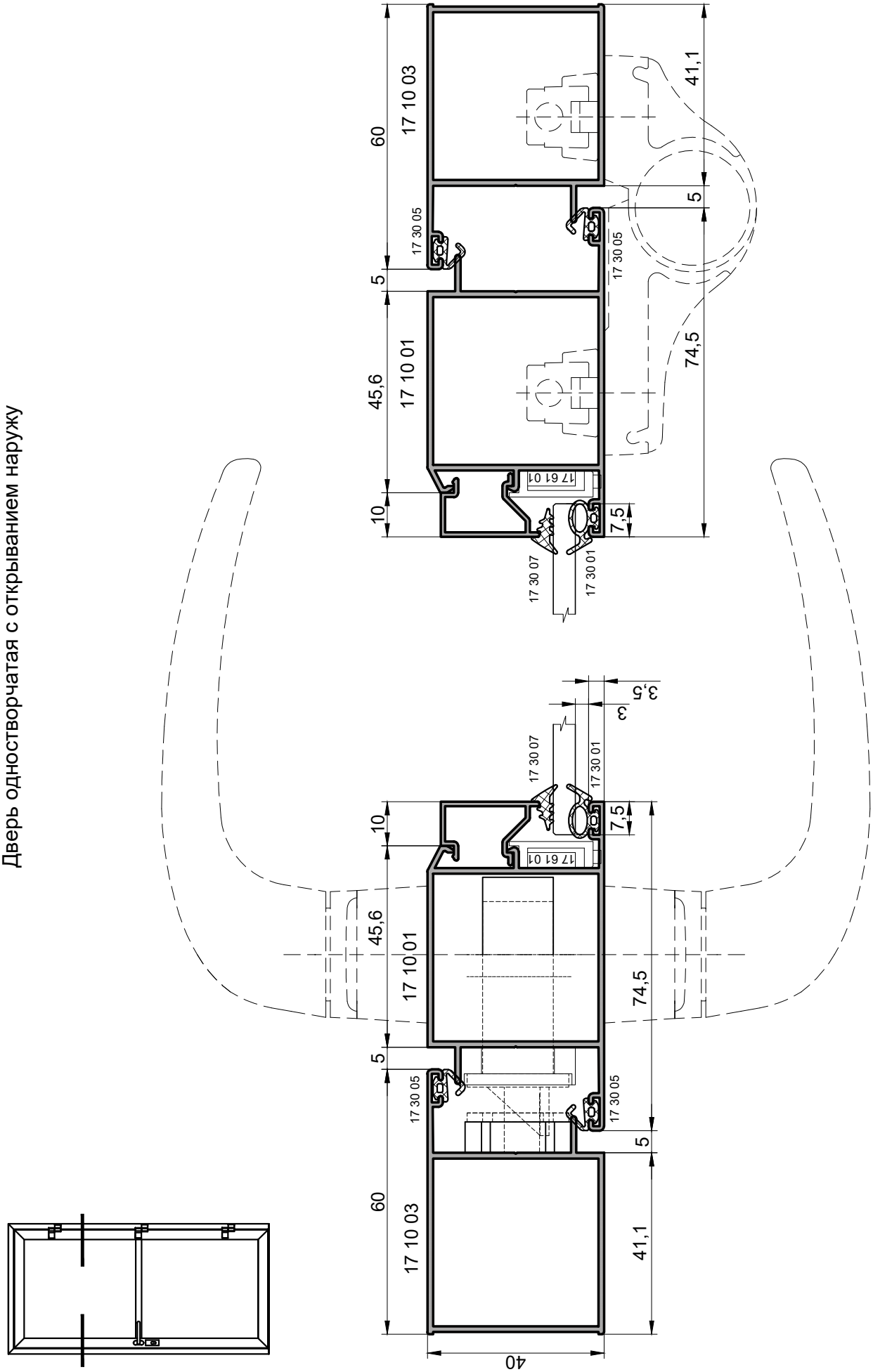

* Подбор штапика см. "Таблица заполнений".

Типовые сечения

Дверь одностворчатая с открыванием наружу

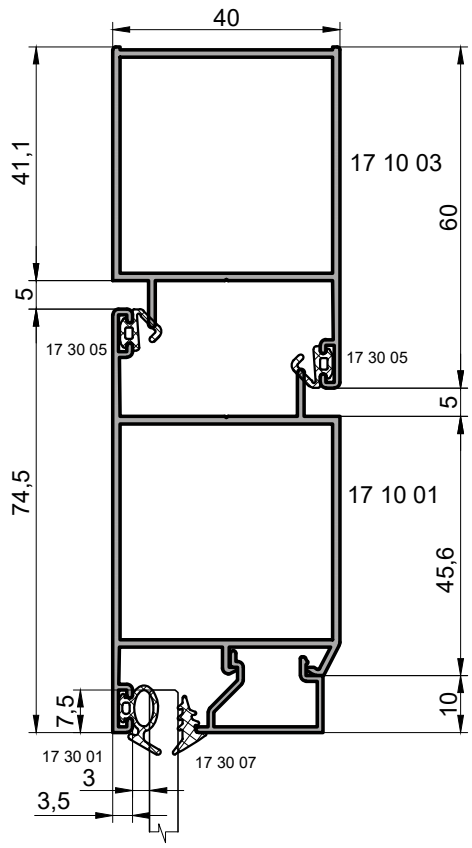

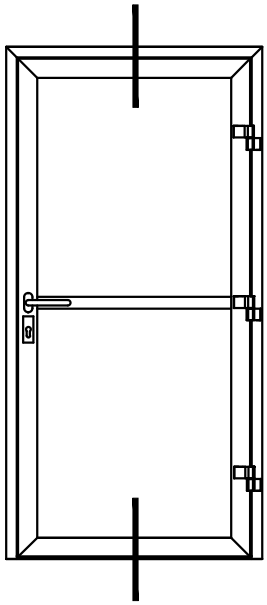

* Подбор штапика см. "Таблица заполнений".

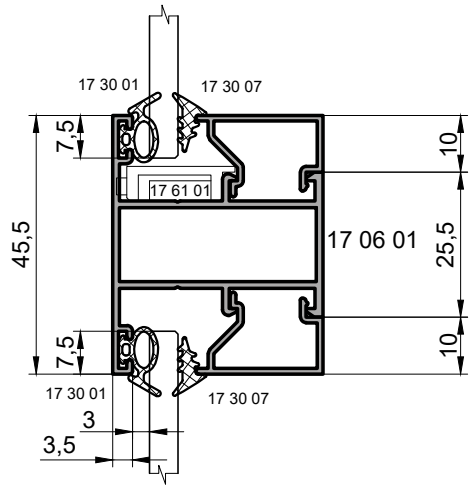

Вариант

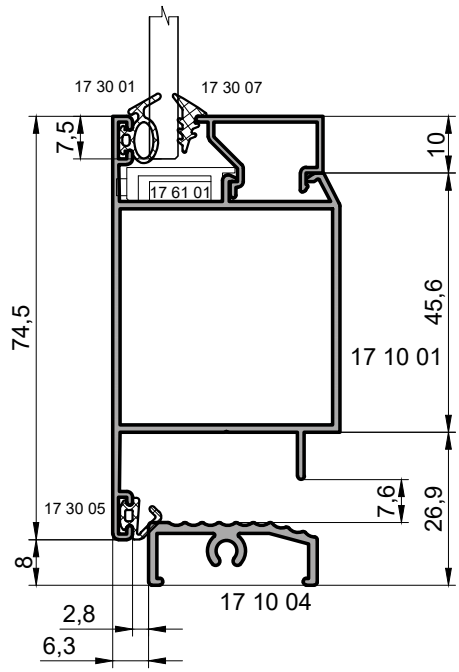

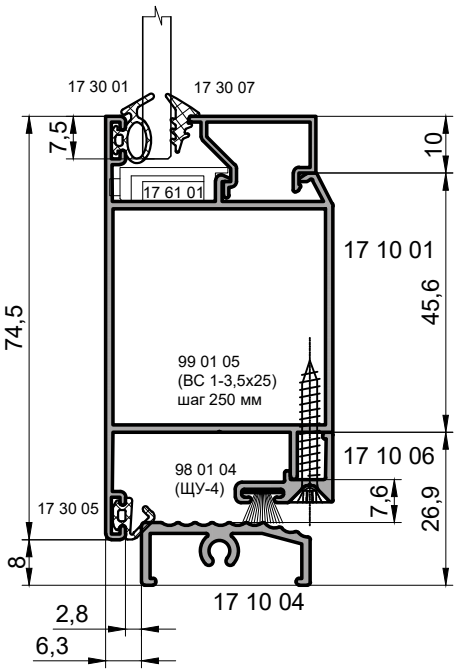

Вариант

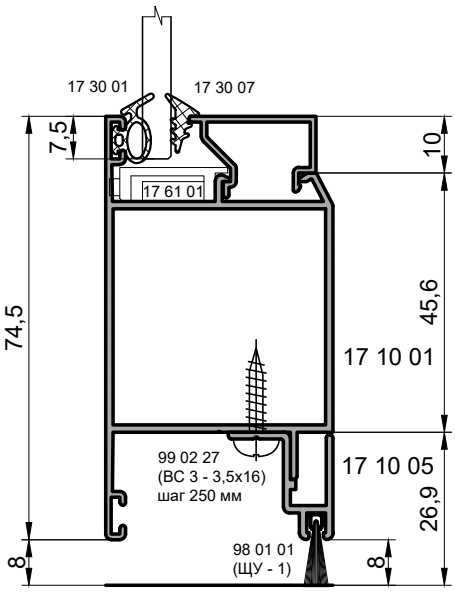

Дверь одностворчатая с открыванием внутрь

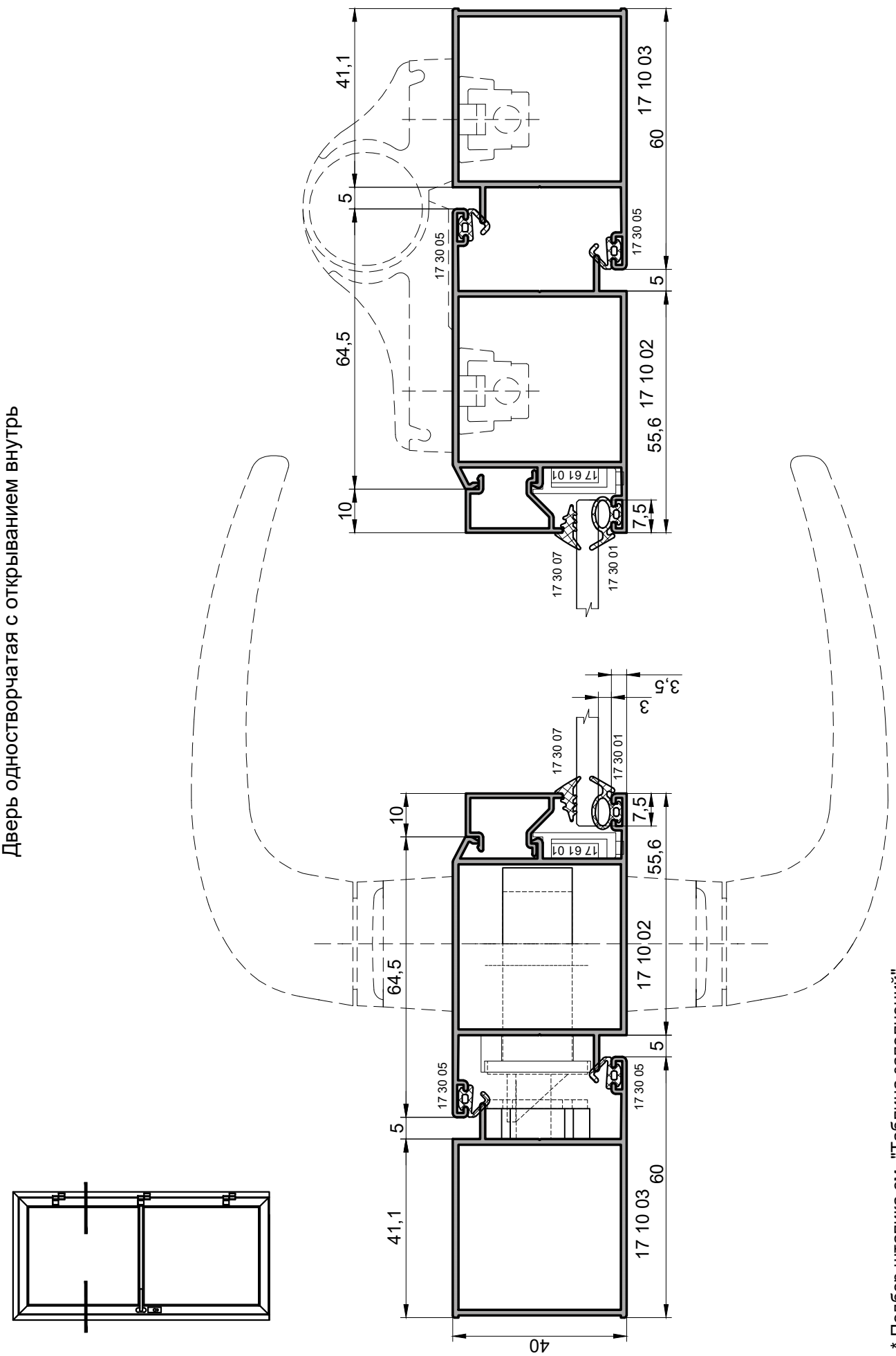

* Подбор штапика см. "Таблица заполнений".

Типовые сечения

Дверь одностворчатая с открыванием внутрь

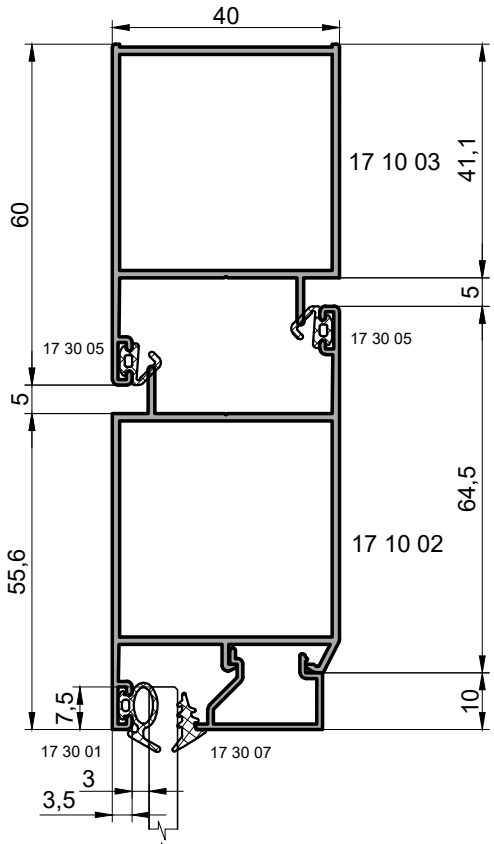

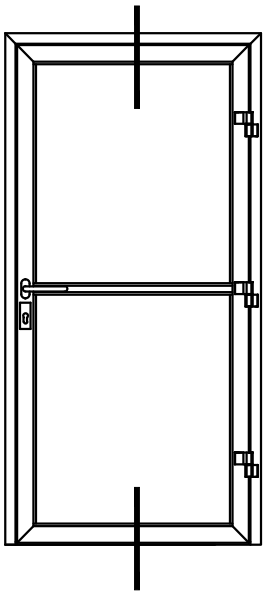

* Подбор штапика см. "Таблица заполнений".

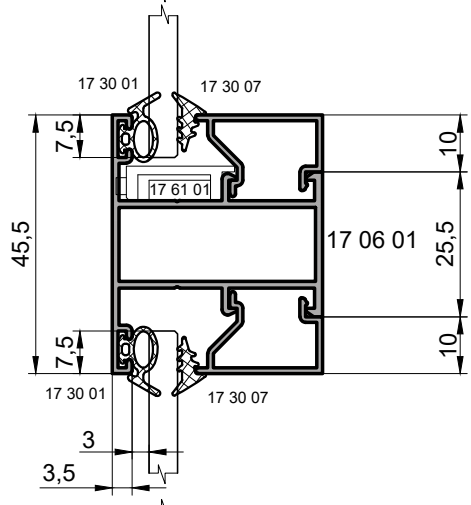

Вариант

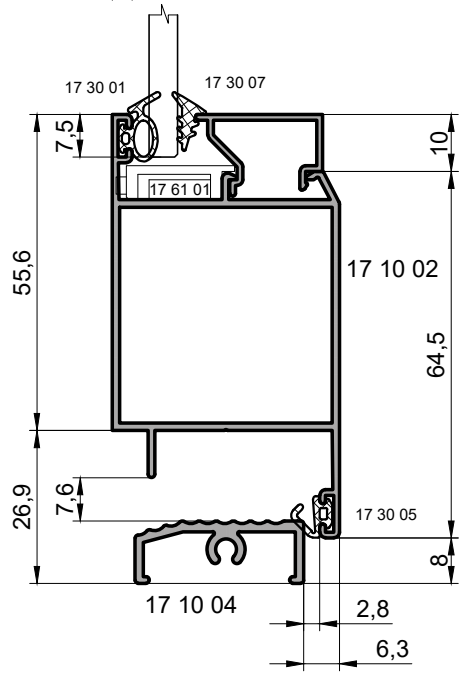

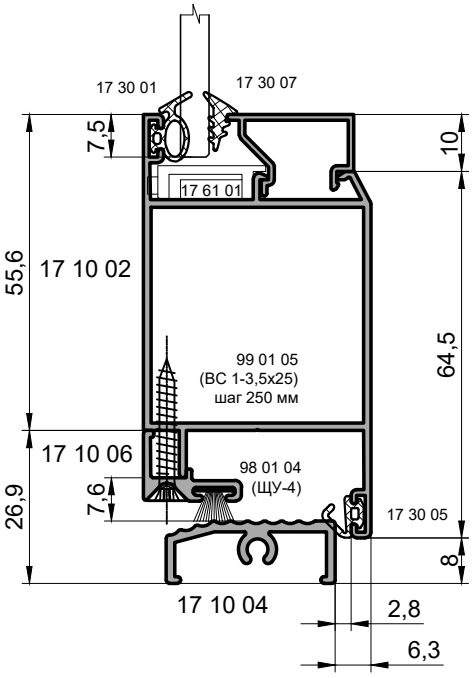

Вариант

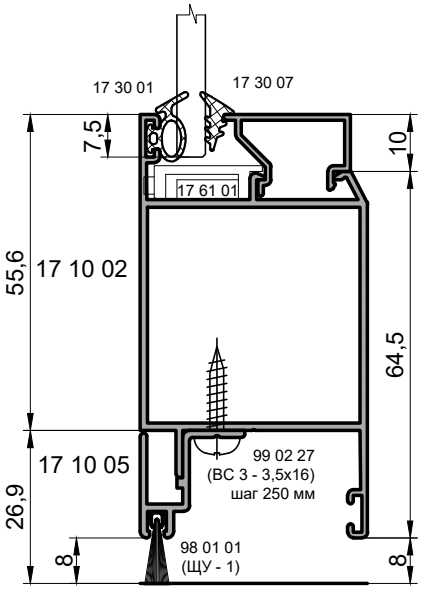

Дверь двухстворчатая с открыванием наружу

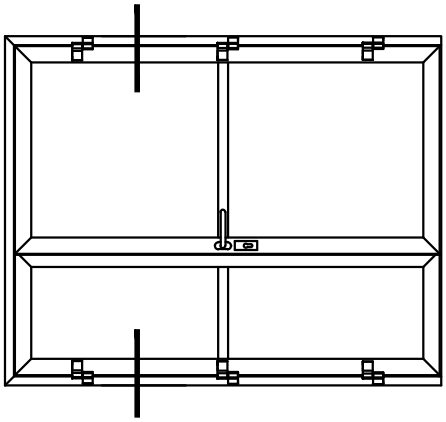

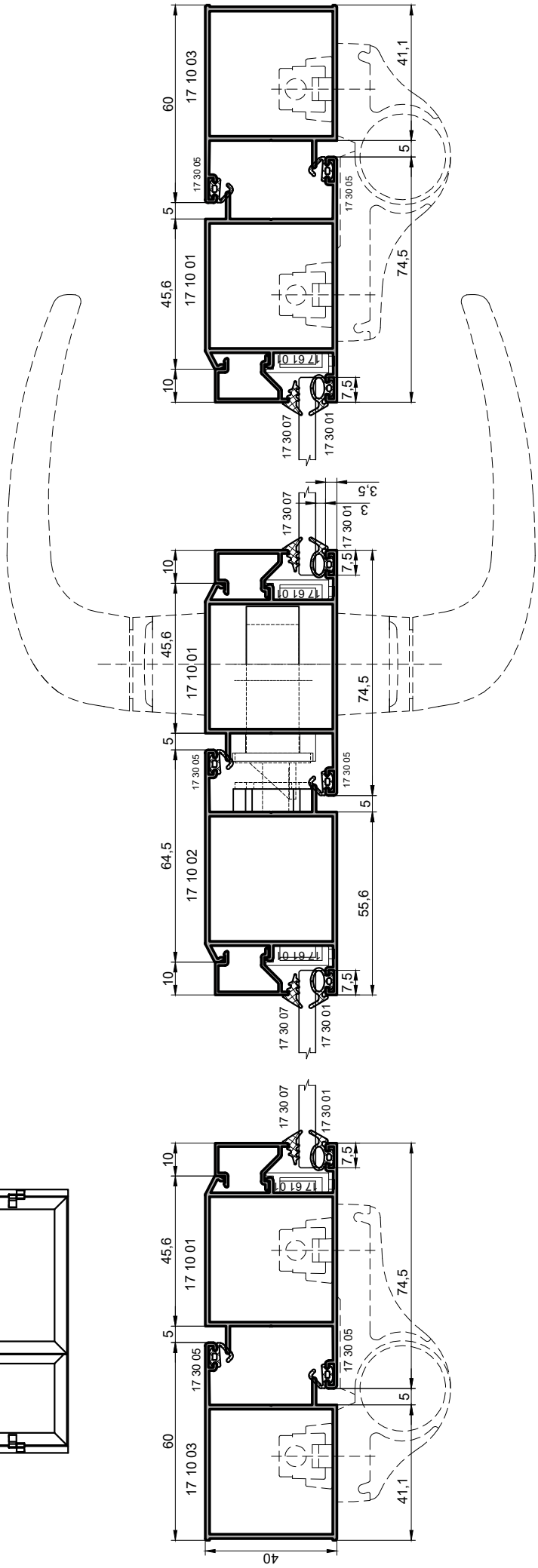

* Подбор штапика см. "Таблица заполнений".

INICIAL®

Дверь двухстворчатая с открыванием внутрь

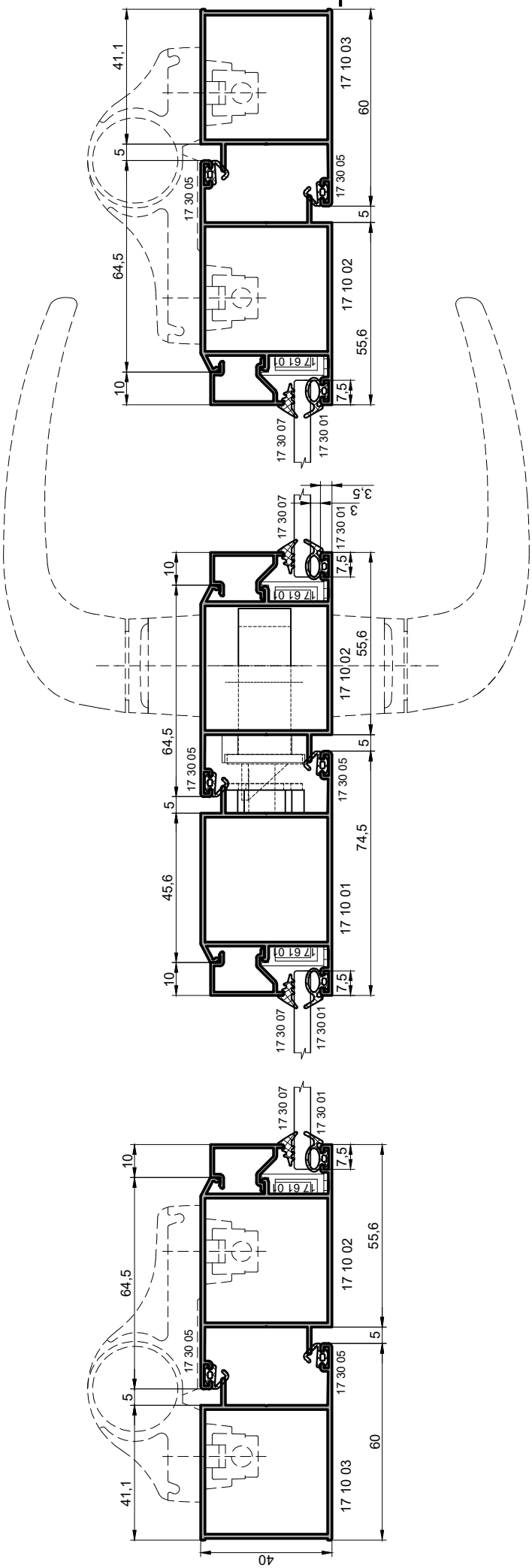

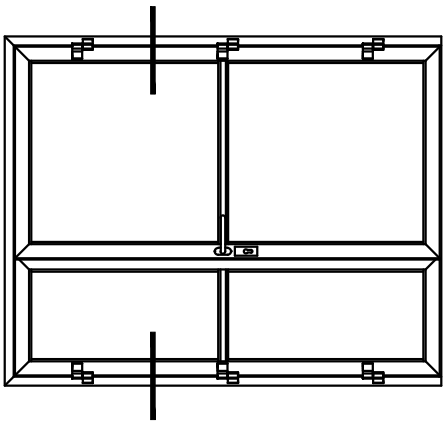

* Подбор штапика см. "Таблица заполнений".

Дверь одностворчатая с открыванием наружу встроенная в витраж

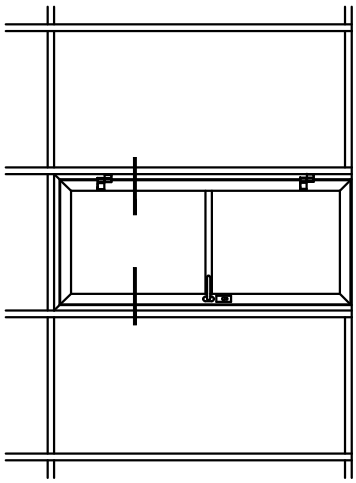

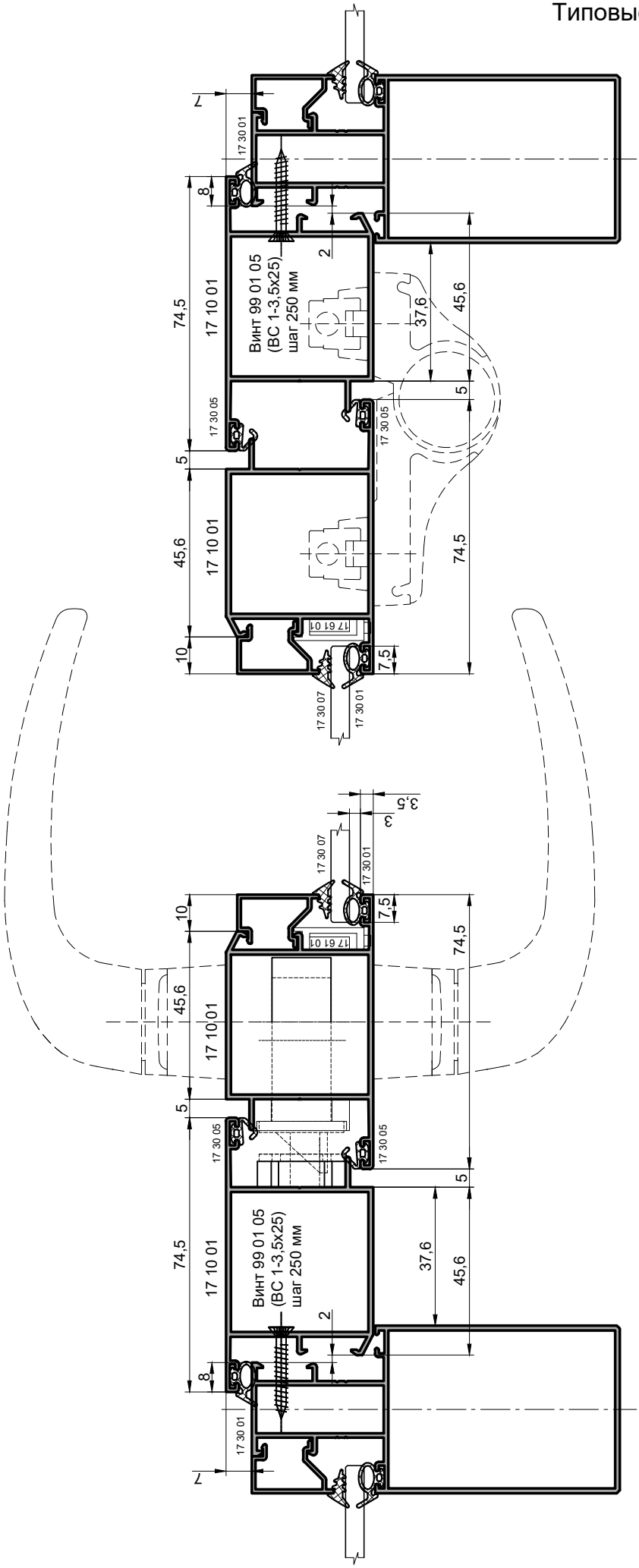

* Подбор штапика см. "Таблица заполнений".

INICIAL®

Типовые сечения

Дверь одностворчатая с открыванием наружу
встроенная в витраж

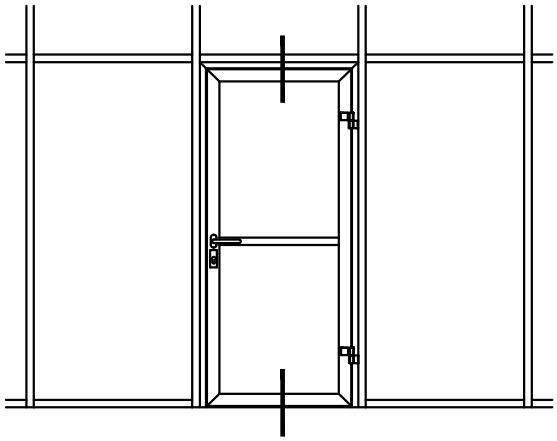

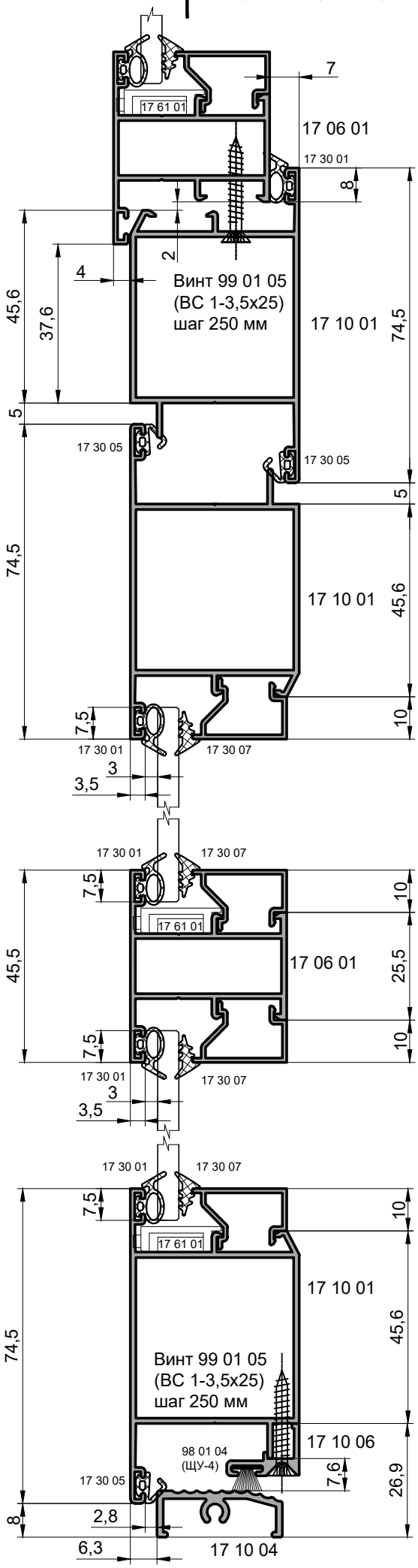

* Подбор штапика см. "Таблица заполнений".

Дверь одностворчатая с открыванием внутрь встроенная в витраж

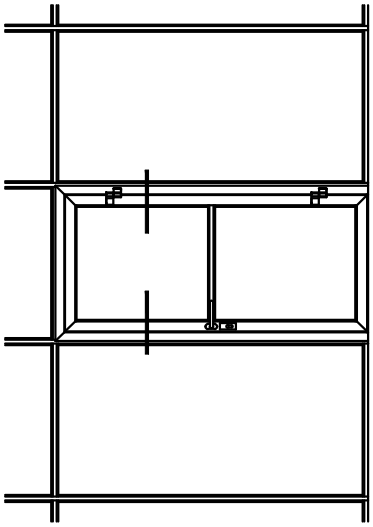

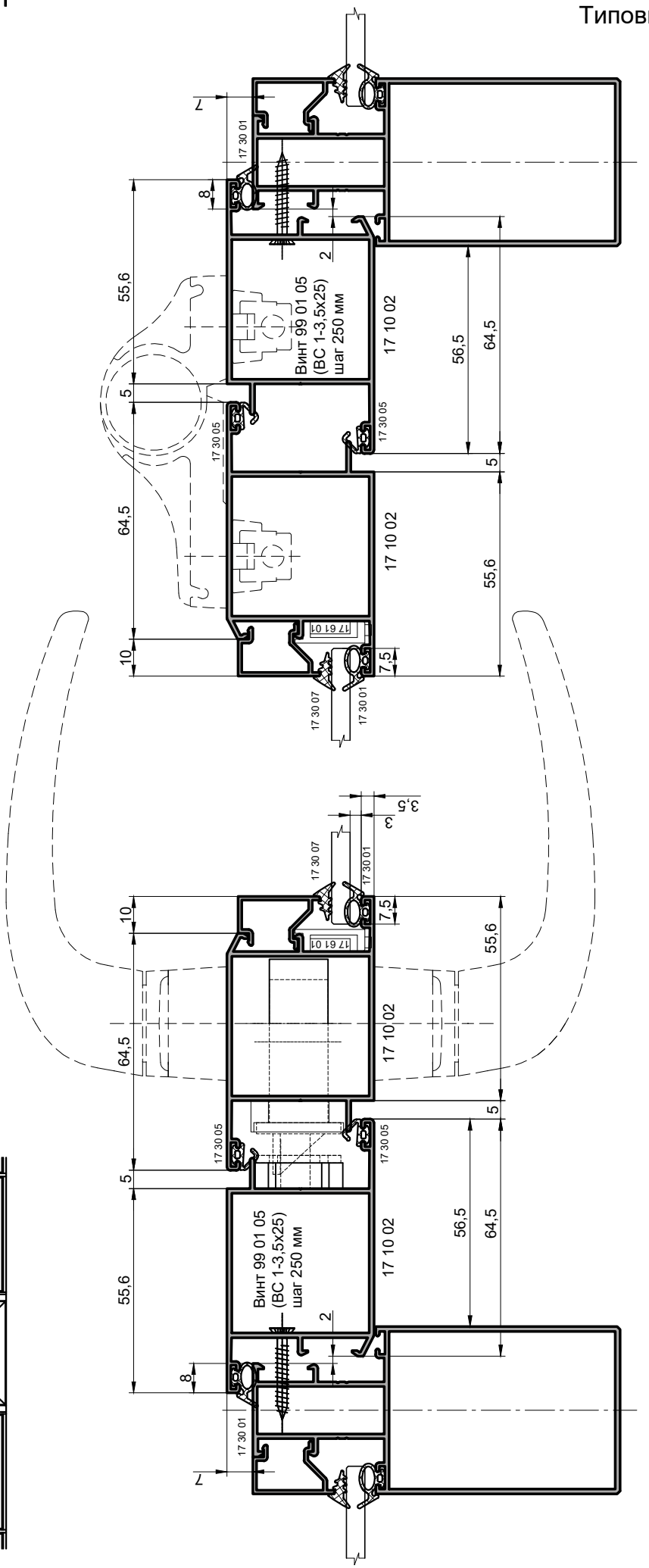

* Подбор штапика см. "Таблица заполнений".

CITY

Типовые сечения

Дверь одностворчатая с открыванием внутрь
встроенная в витраж

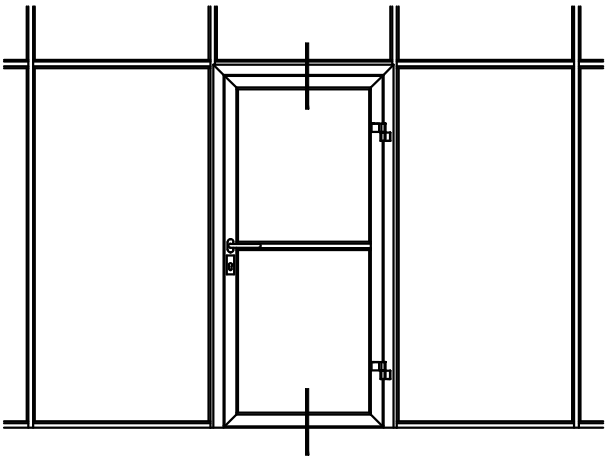

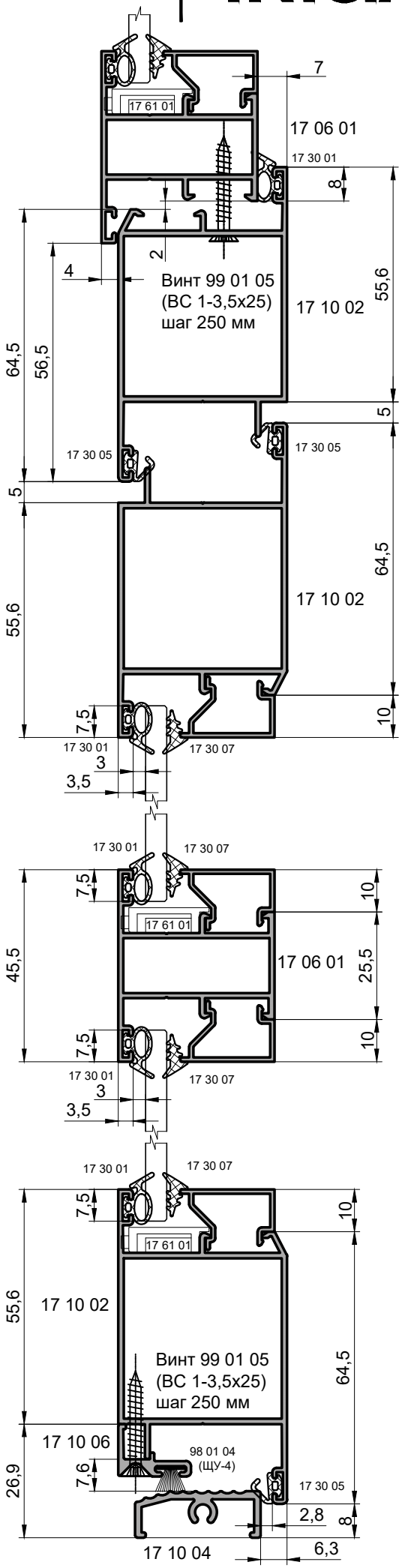

* Подбор штапика см. "Таблица заполнений".

Узлы сборки

У1

Узел соединения рамы и створки окна обжимным методом (вариант с двойными ножами)

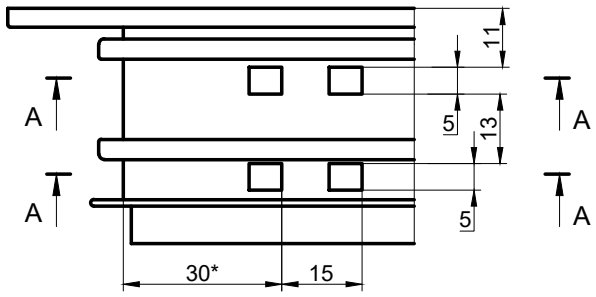

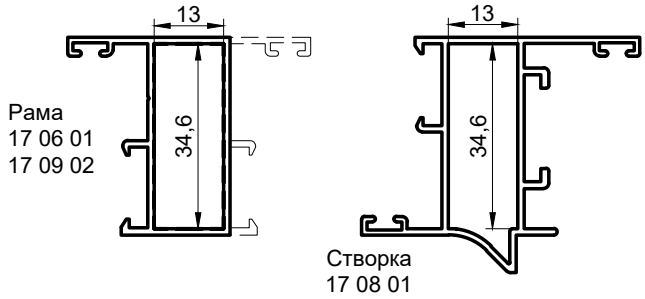

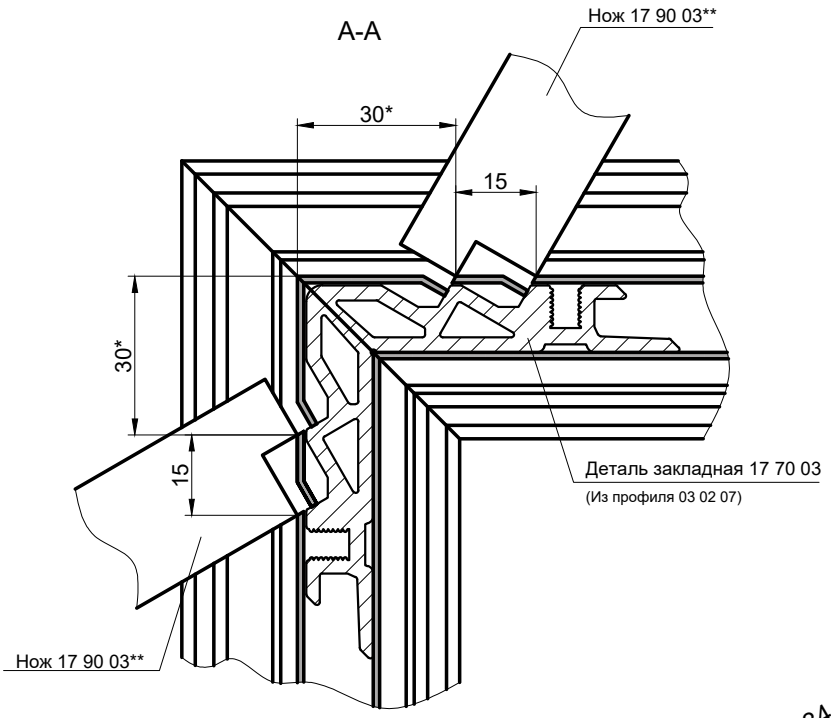

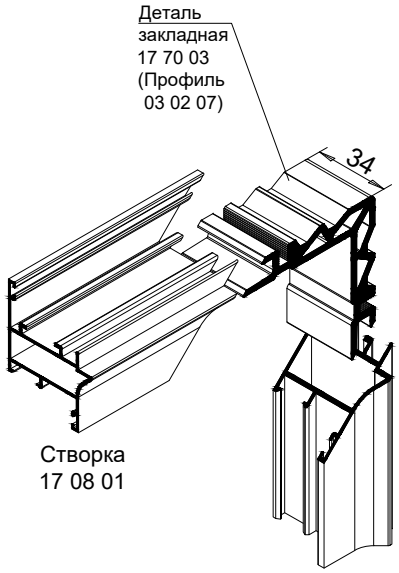

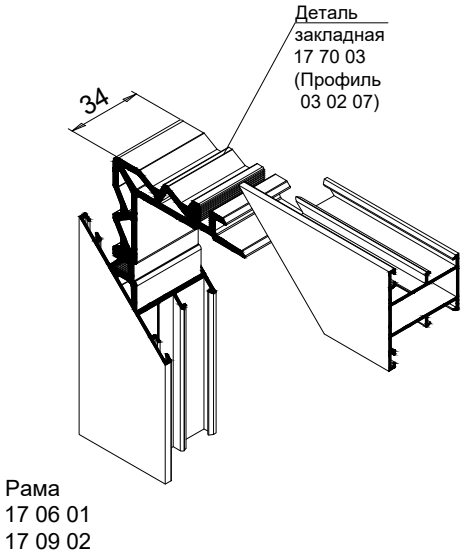

Внимание!
При сборке угловых соединений, контактные поверхности профилей покрыть клеем двухкомпонентным.

* Размер уточнить при обжиме углов.

** Оснастка может быть поставлена компанией INICIAL.

INICIAL®

У1

Узел соединения створки окна
обжимным методом
(вариант с одинарными ножами)

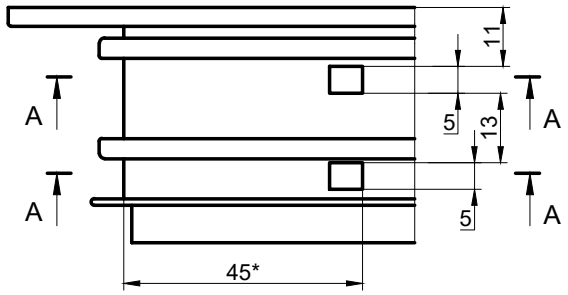

Рама
17 06 01
17 09 02

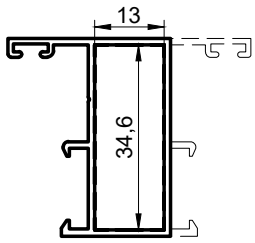

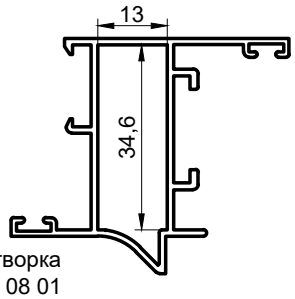

Створка
17 08 01

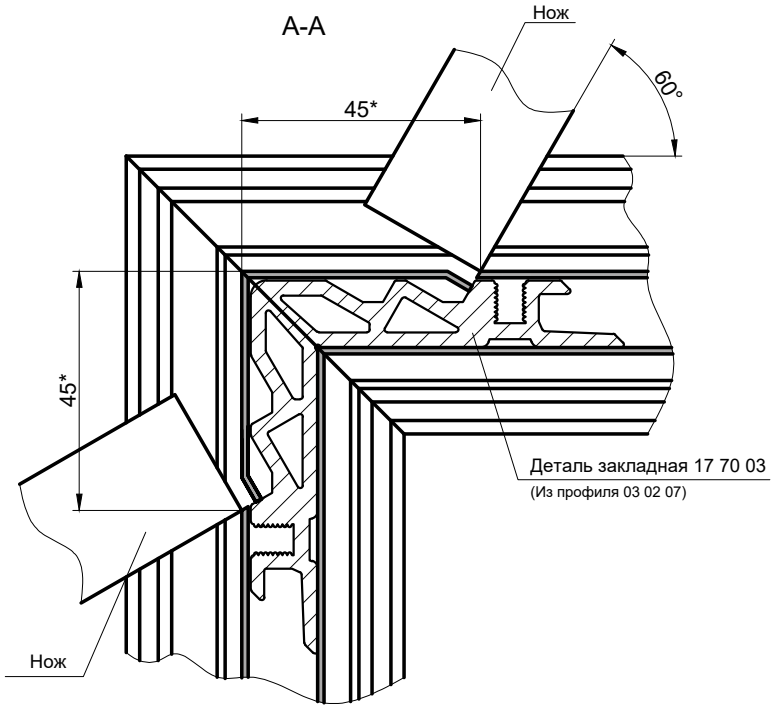

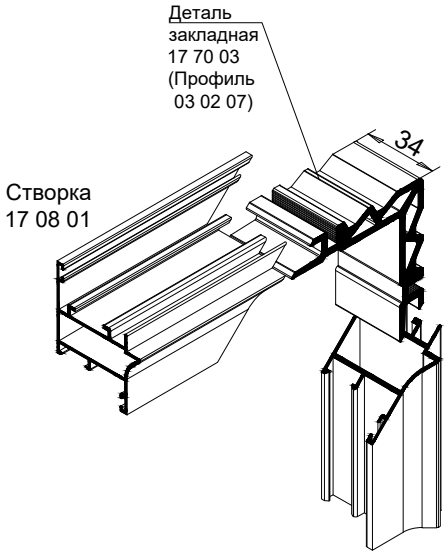

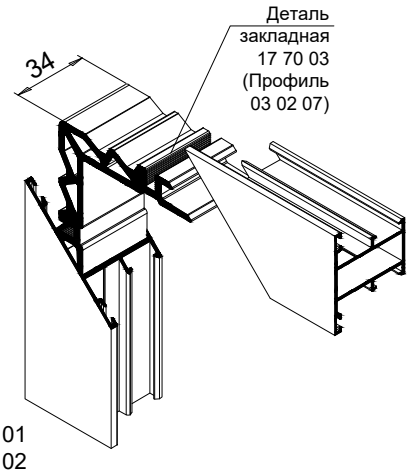

Внимание!
При сборке угловых соединений, контактные поверхности профилей покрыть клеем двухкомпонентным.

* Размер уточнить при обжиме углов.

У1.1

Узел соединения створки окна
обжимным методом
(вариант с двойными ножами)

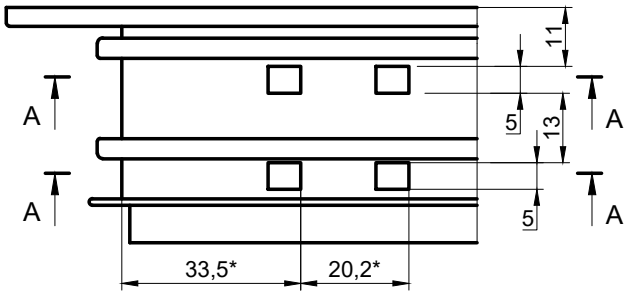

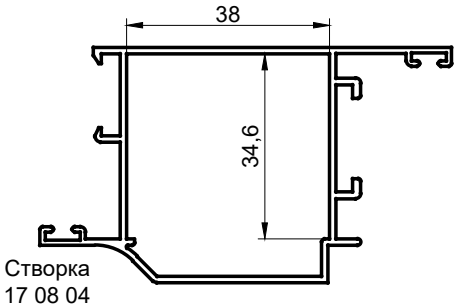

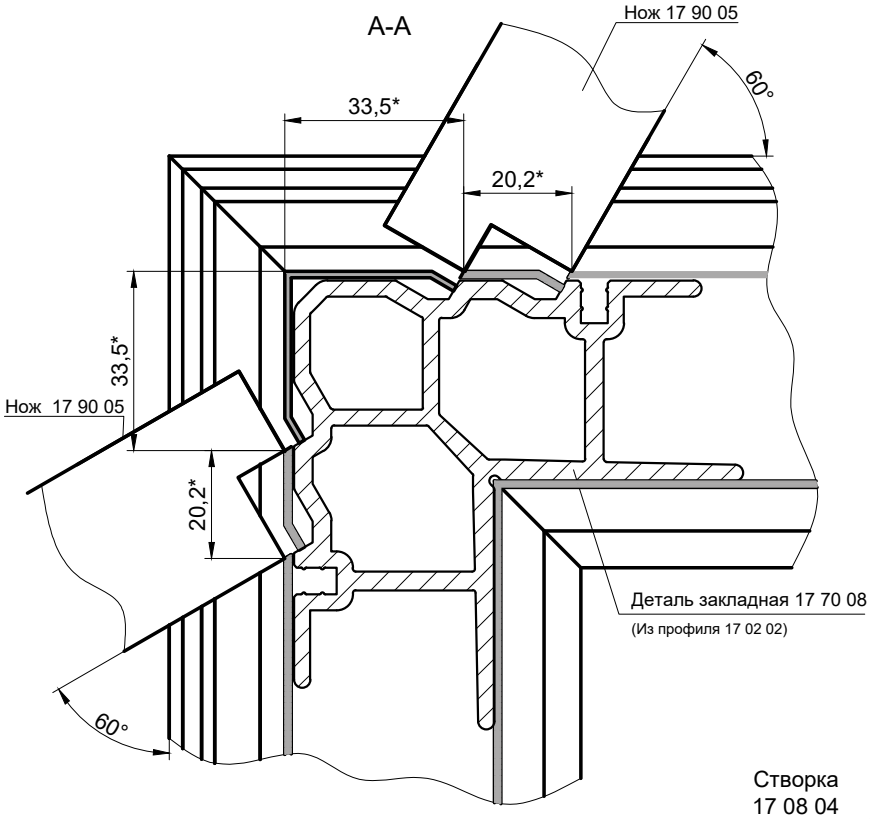

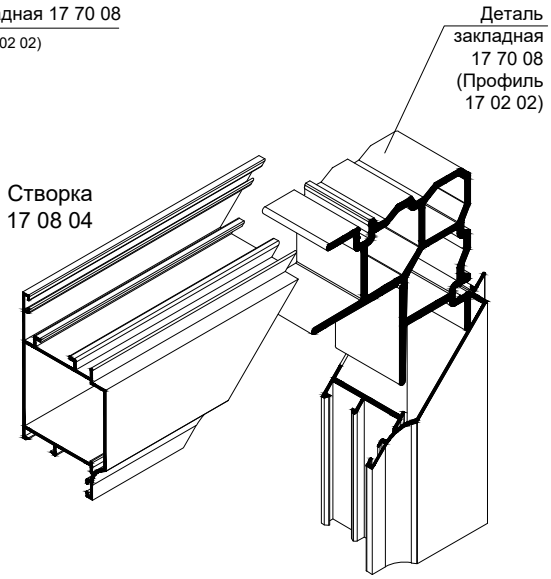

Внимание!
При сборке угловых соединений, контактные поверхности профилей покрыть клеем двухкомпонентным.

* Размер уточнить при обжиме углов.

** Оснастка может быть поставлена компанией INICIAL.

INICIAL®

У1.1

Узел соединения створки окна
обжимным методом
(вариант с одинарными ножами)

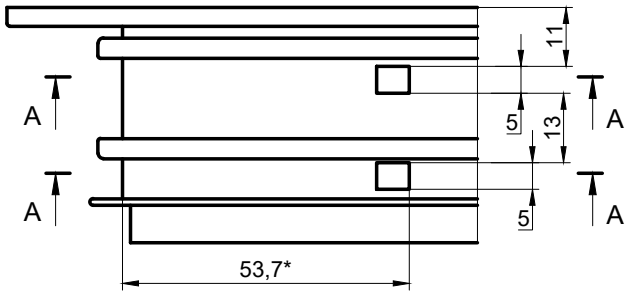

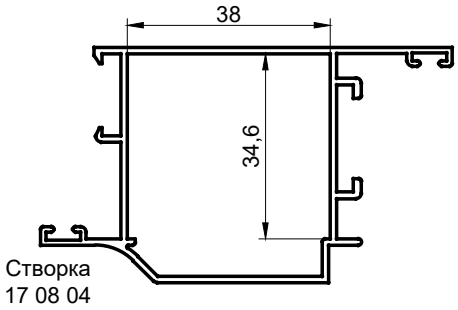

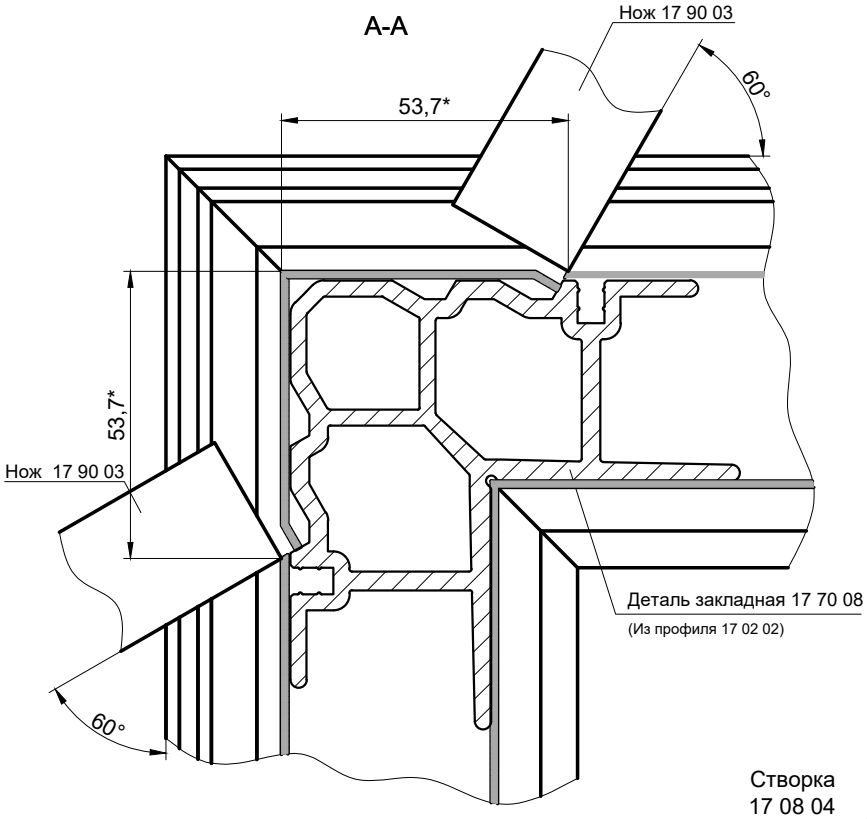

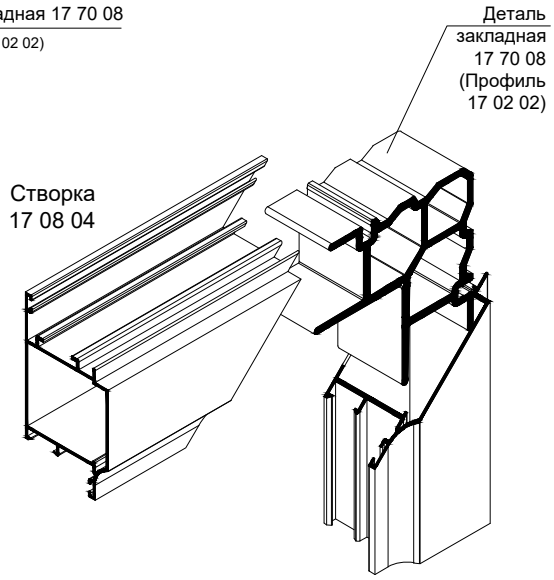

Внимание!
При сборке угловых соединений, контактные поверхности профилей покрыть клеем двухкомпонентным.

* Размер уточнить при обжиме углов.

** Оснастка может быть поставлена компанией INICIAL.

У1.2

Узел соединения рамы 17 09 03
обжимным методом
(вариант с двойными ножами)

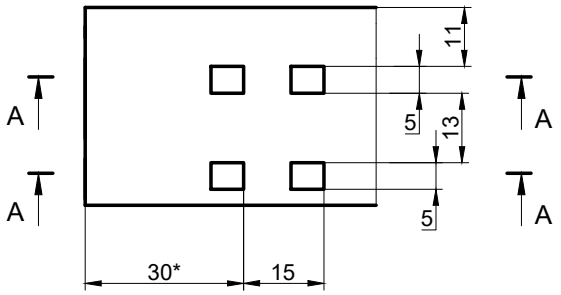

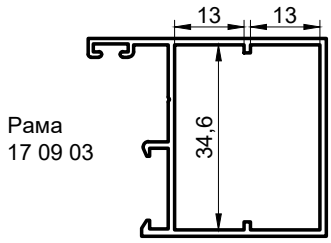

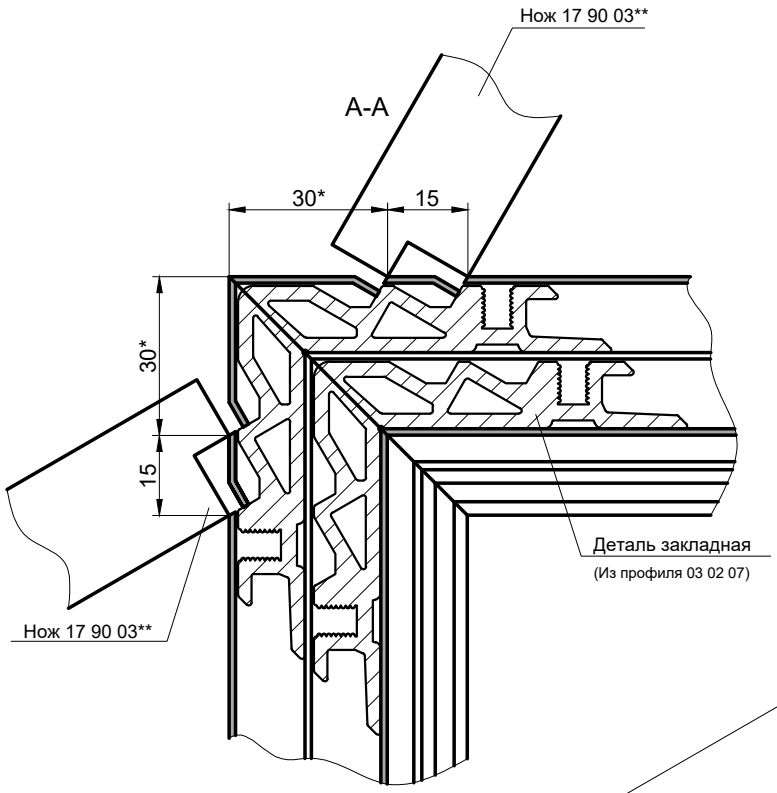

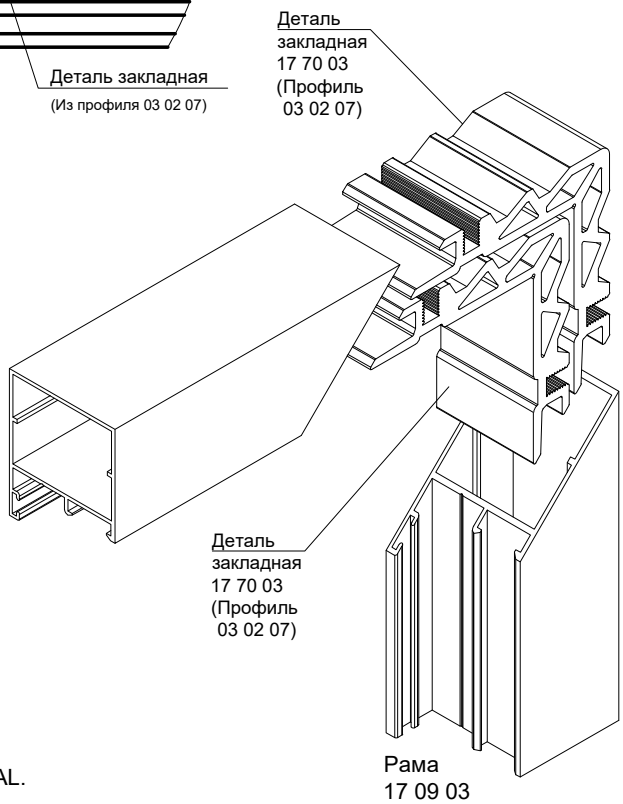

Внимание!
При сборке угловых соединений, контактные поверхности профилей покрыть клеем двухкомпонентным.

* Размер уточнить при обжиме углов.

** Оснастка может быть поставлена компанией INICIAL.

INICIAL®

У1.2

Узел соединения рамы 17 09 03
обжимным методом
(вариант с одинарными ножами)

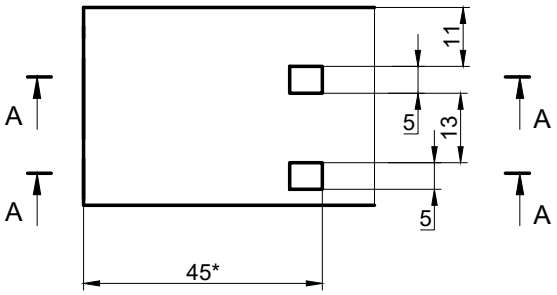

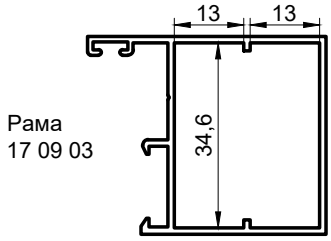

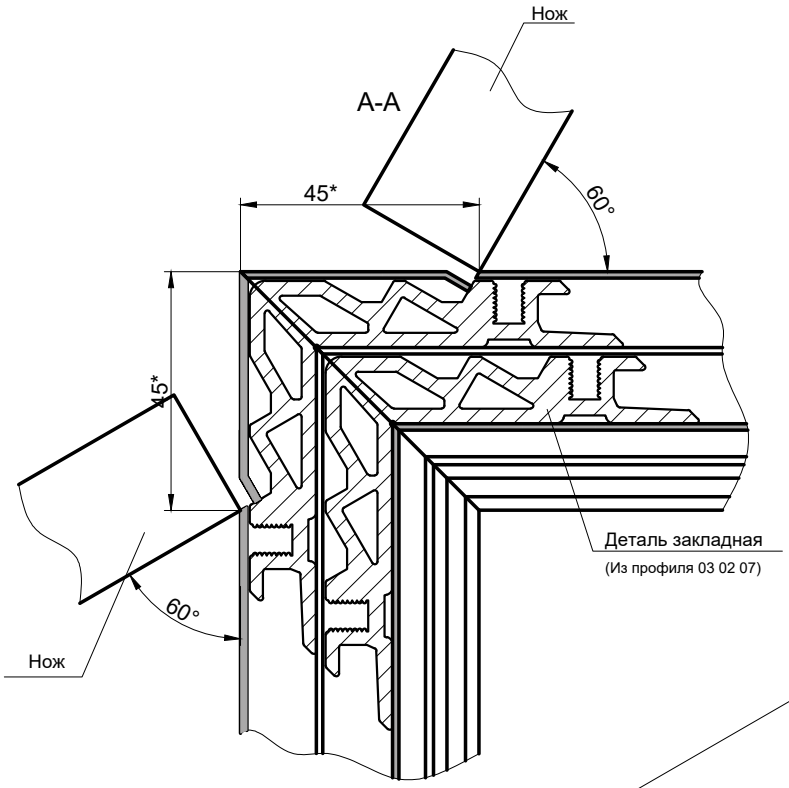

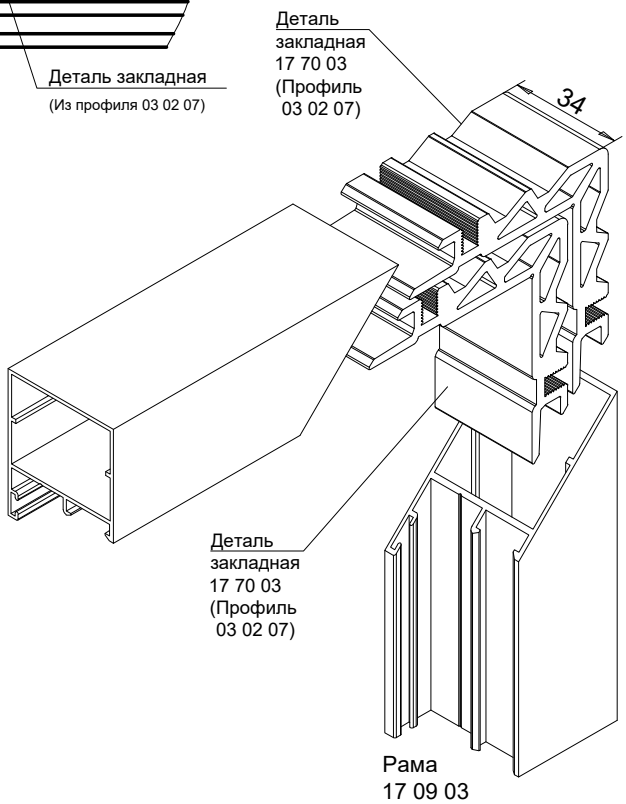

Внимание!
При сборке угловых соединений, контактные поверхности профилей покрыть клеем двухкомпонентным.

* Размер уточнить при обжиме углов.

У1.3

Узел соединения скрытой створки окна обжимным методом (вариант с двойными ножами)

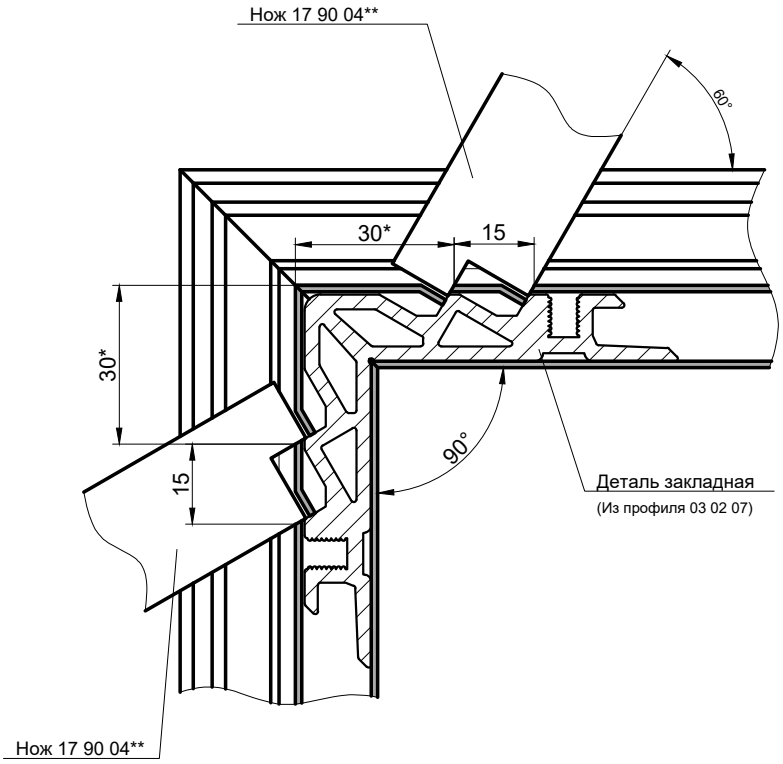

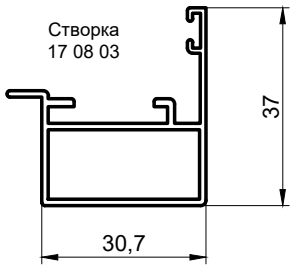

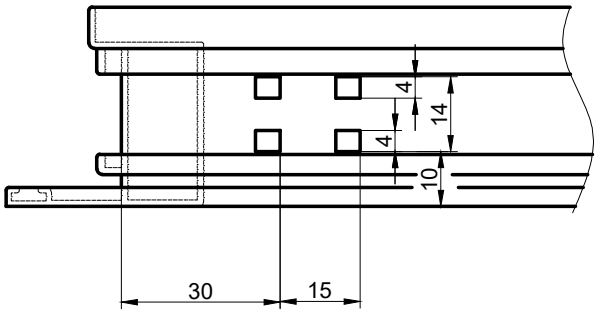

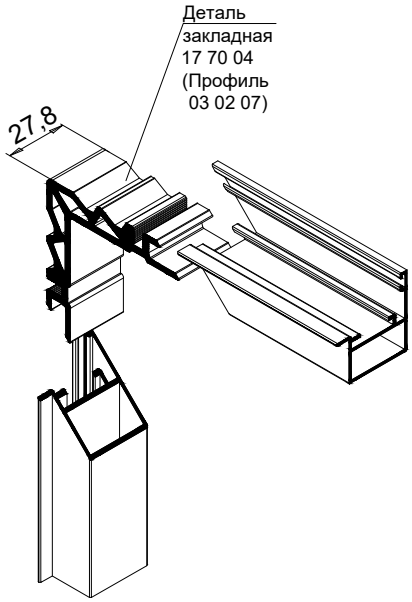

Внимание!
При сборке угловых соединений, контактные поверхности профилей покрыть клеем двухкомпонентным.

* Размер уточнить при обжиме углов.

** Оснастка может быть поставлена компанией INICIAL.

У1.3

Узел соединения скрытой створки окна
обжимным методом
(вариант с одинарными ножами)

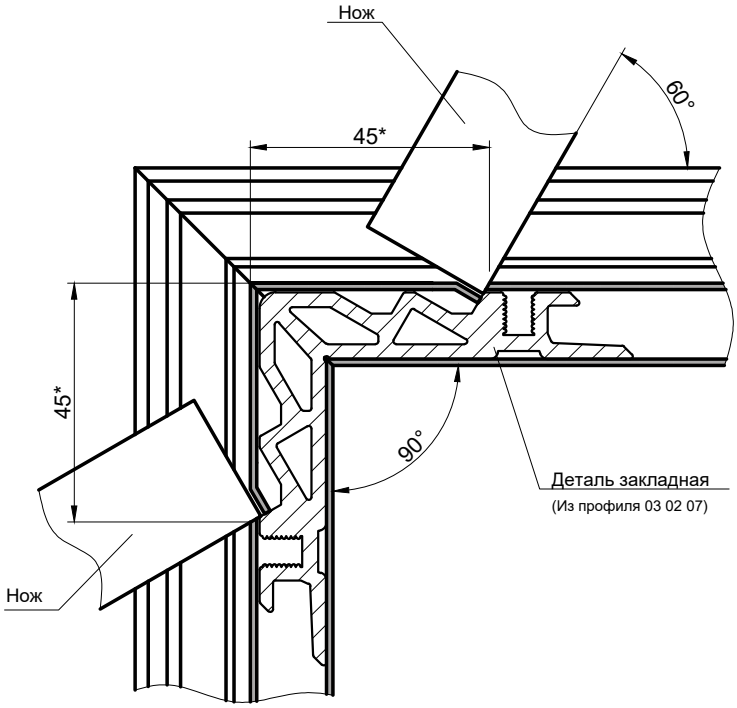

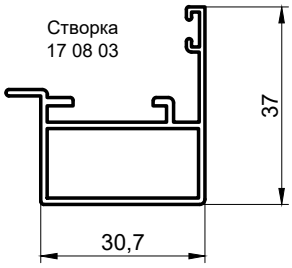

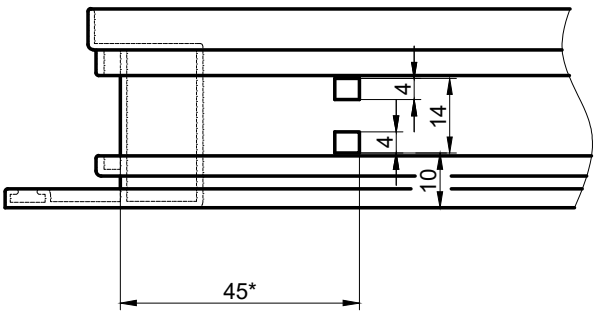

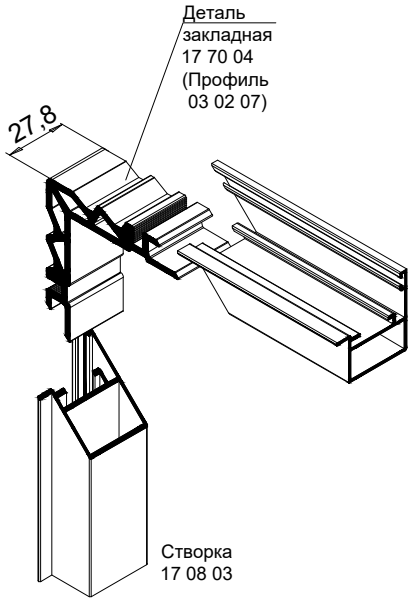

Внимание!
При сборке угловых соединений, контактные поверхности профилей покрыть клеем двухкомпонентным.

* Размер уточнить при обжиме углов.

У1.4

Узел соединения рамы и створки окна
обжимным методом с закладной 17 70 05
(вариант с двойными ножами)

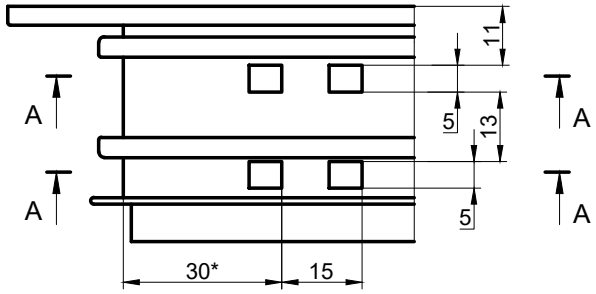

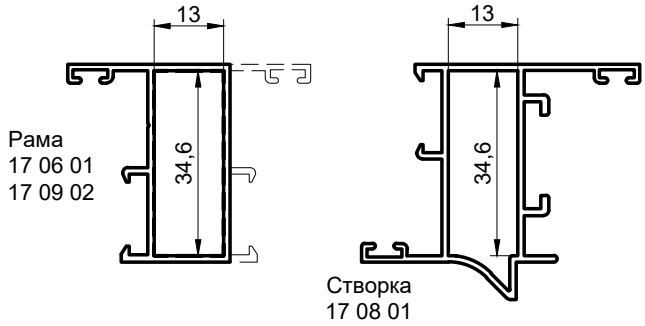

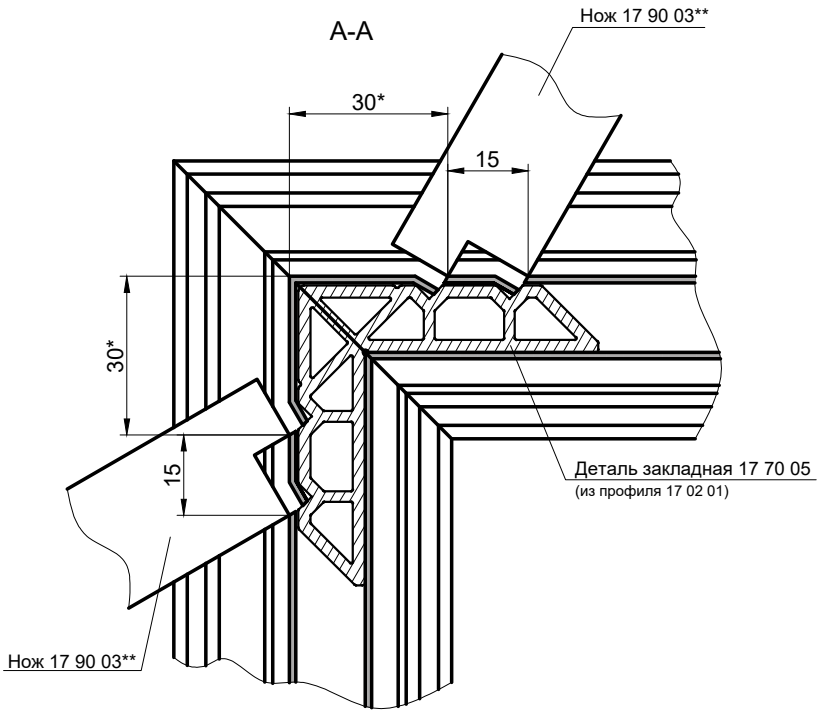

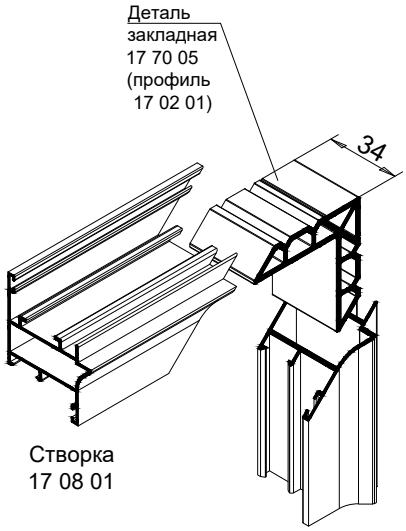

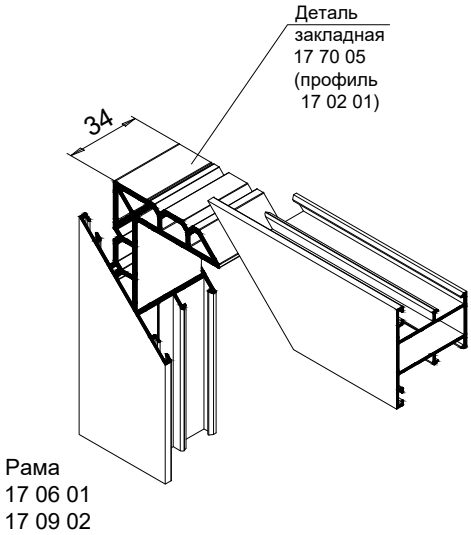

Внимание!
При сборке угловых соединений, контактные поверхности профилей покрыть клеем двухкомпонентным.

* Размер уточнить при обжиме углов.

** Оснастка может быть поставлена компанией INICIAL.

У1.4

Узел соединения рамы и створки окна
обжимным методом с закладной 17 70 05
(вариант с одинарными ножами)

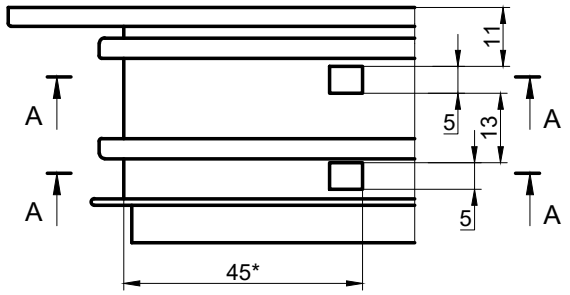

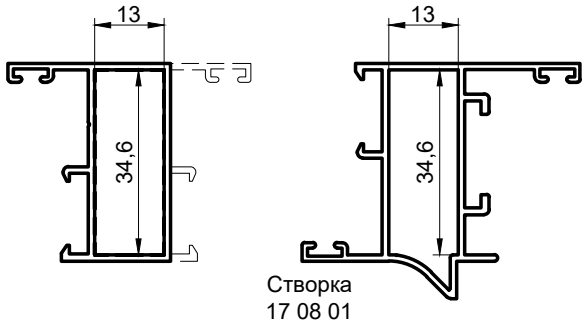

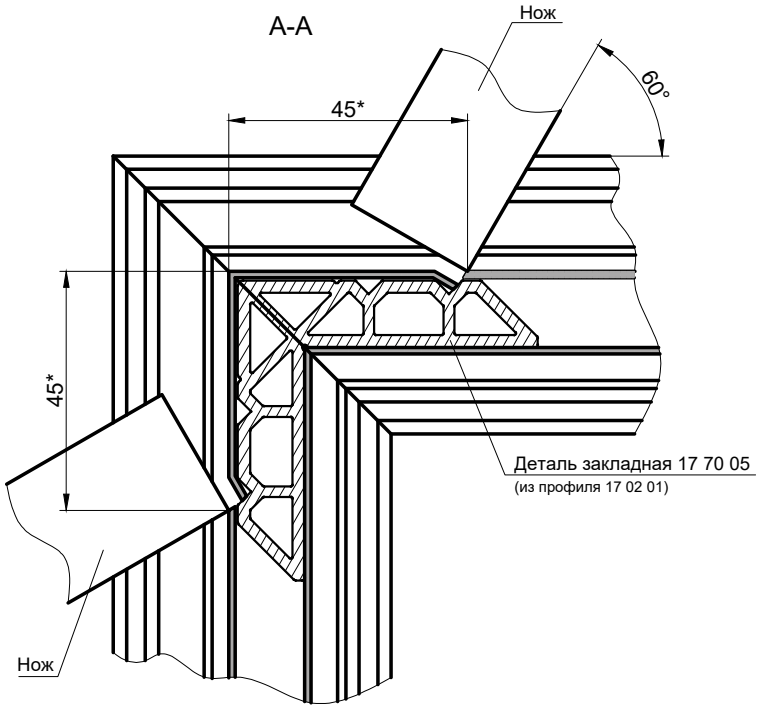

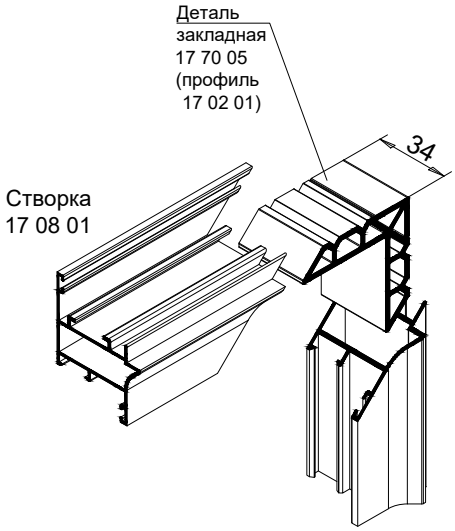

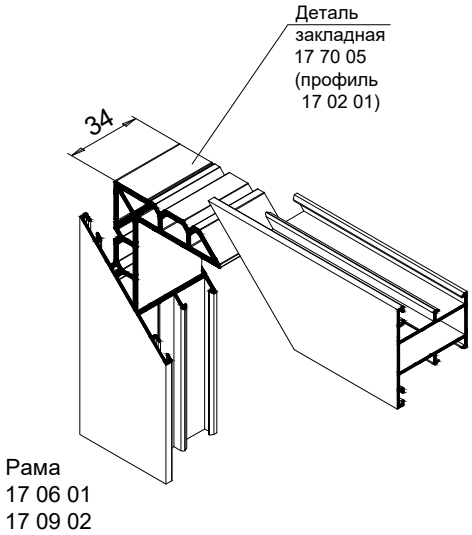

Внимание!
При сборке угловых соединений, контактные поверхности профилей покрыть клеем двухкомпонентным.

* Размер уточнить при обжиме углов.

У1.5

Узел соединения скрытой створки окна
обжимным методом с закладной 17 70 06
(вариант с двойными ножами)

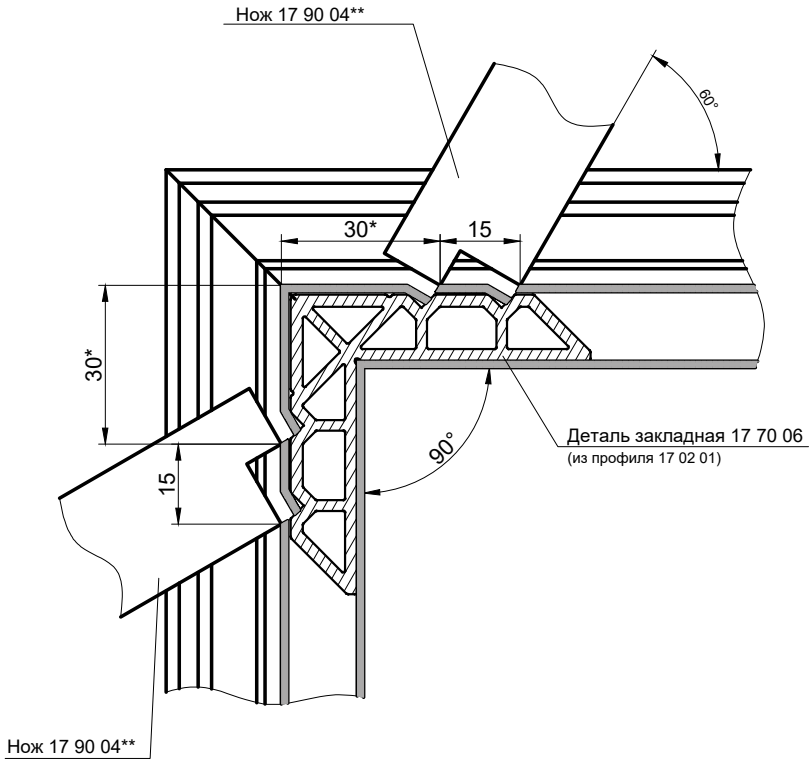

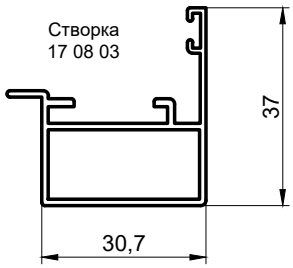

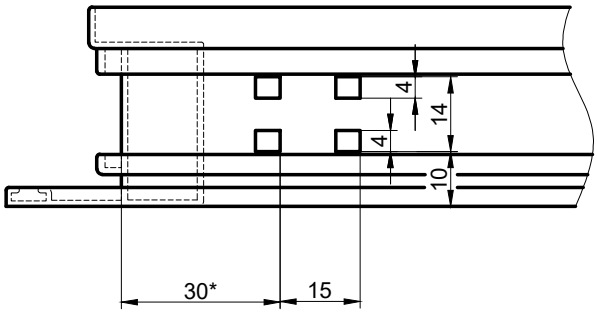

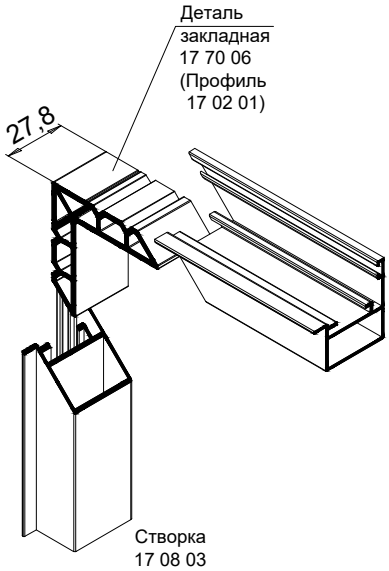

Внимание!
При сборке угловых соединений, контактные поверхности профилей покрыть клеем двухкомпонентным.

* Размер уточнить при обжиме углов.

** Оснастка может быть поставлена комаинией Inicial.

У1.5

Узел соединения скрытой створки окна
обжимным методом с закладной 17 70 06
(вариант с одинарными ножами)

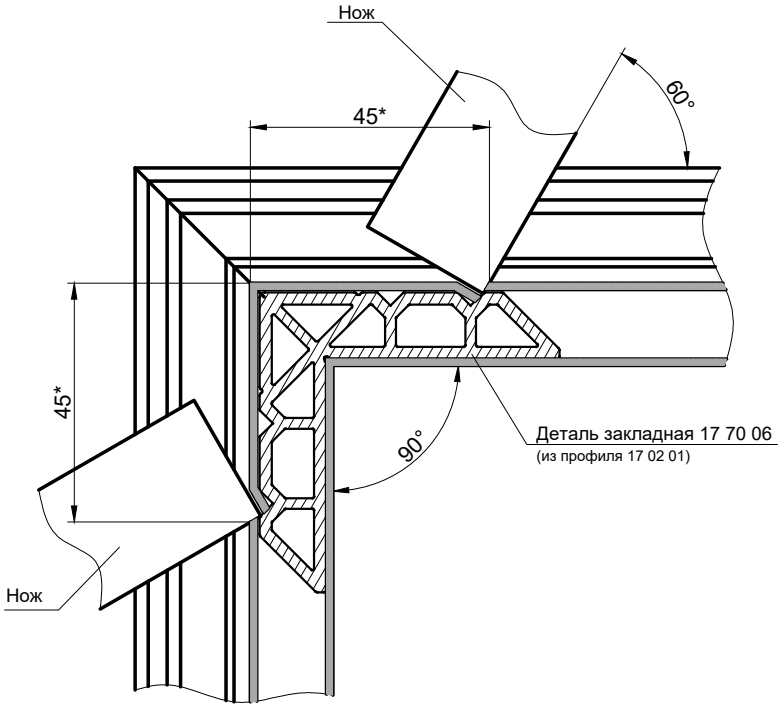

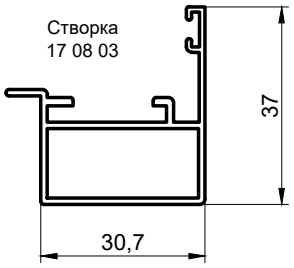

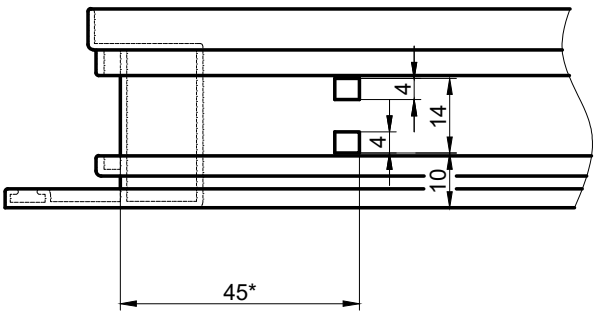

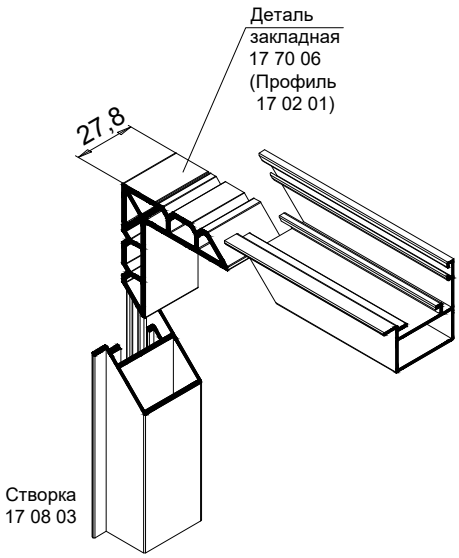

Внимание!
При сборке угловых соединений, контактные поверхности профилей покрыть клеем двухкомпонентным.

* Размер уточнить при обжиме углов.

У2
Узел соединения створки окна
на штифтах

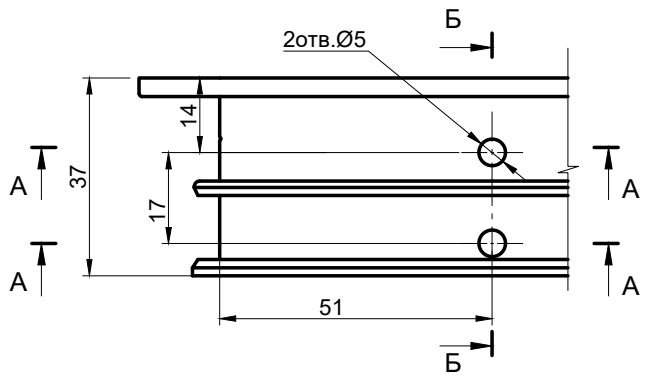

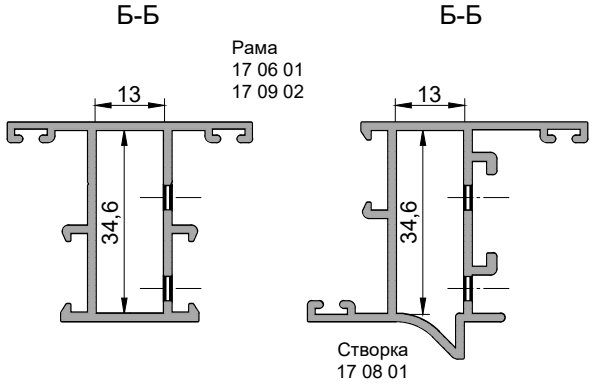

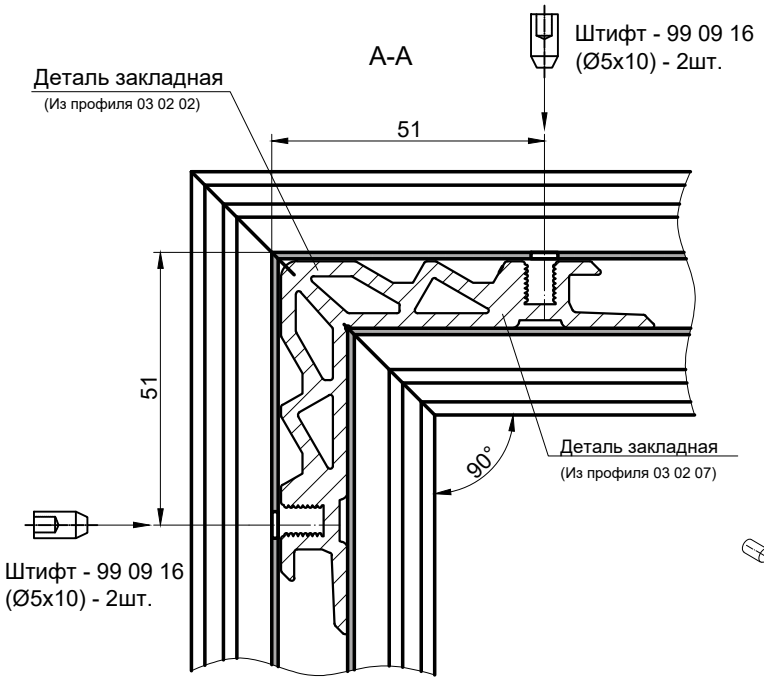

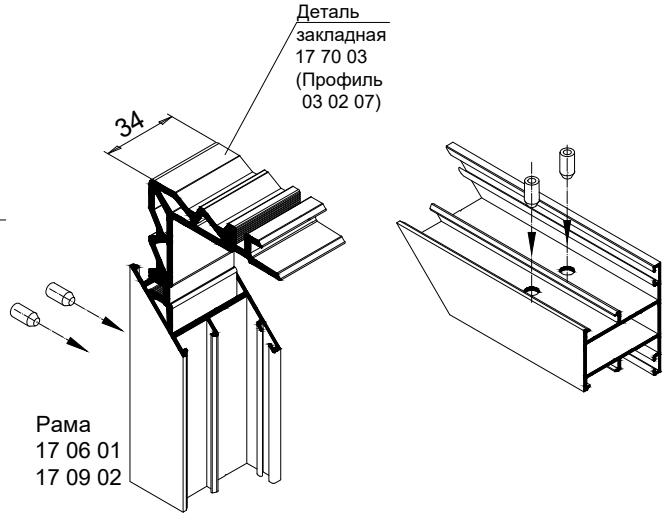

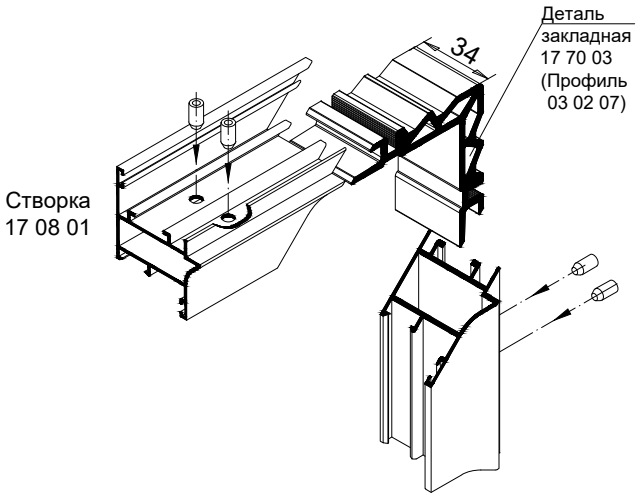

Внимание!
При сборке угловых соединений, контактные поверхности профилей покрыть клеем двухкомпонентным.

У2.1

Узел соединения скрытой створки на штифтах

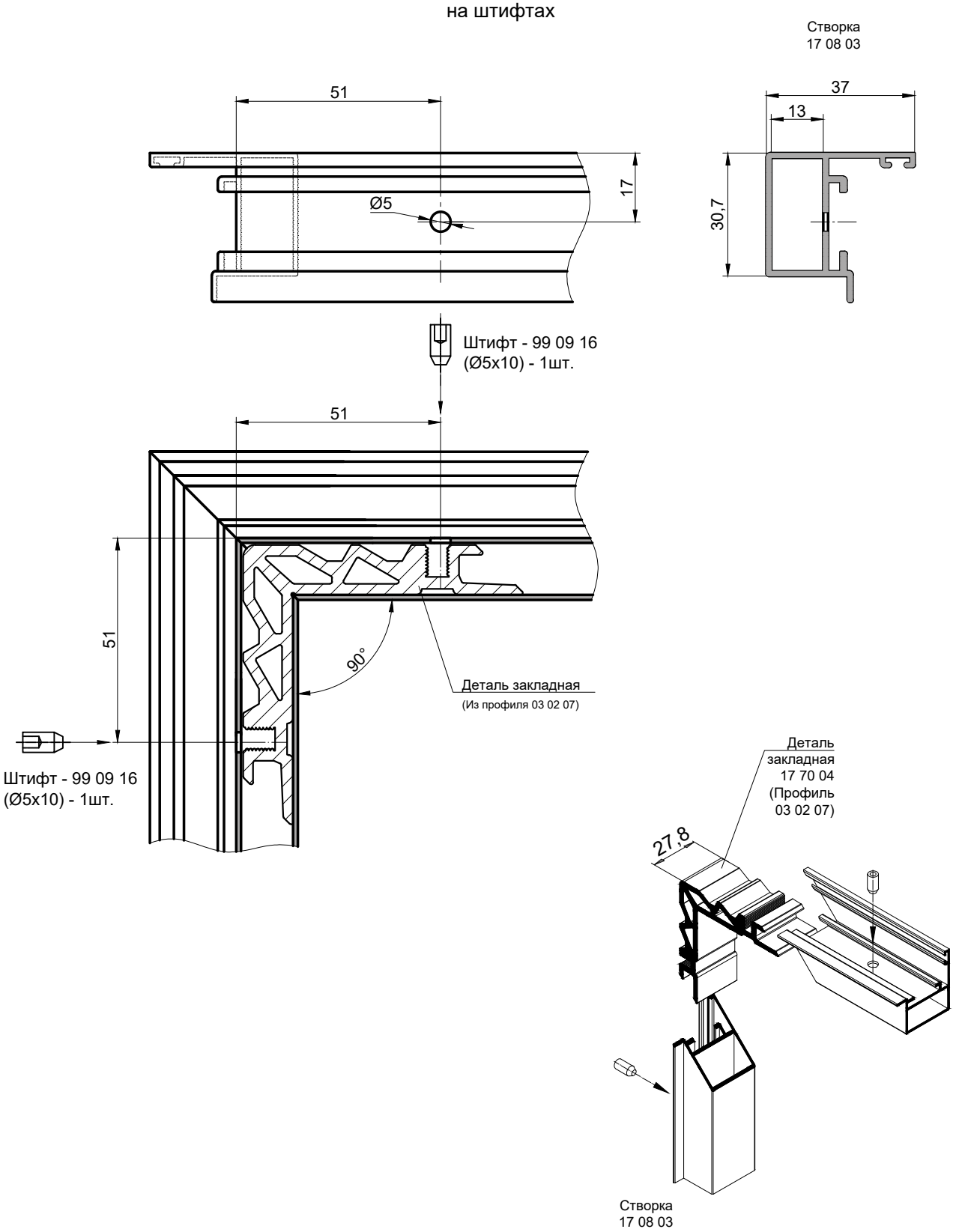

Внимание!
При сборке угловых соединений, контактные поверхности профилей покрыть клеем двухкомпонентным.

У2.2

Узел соединения створки окна
на штифтах

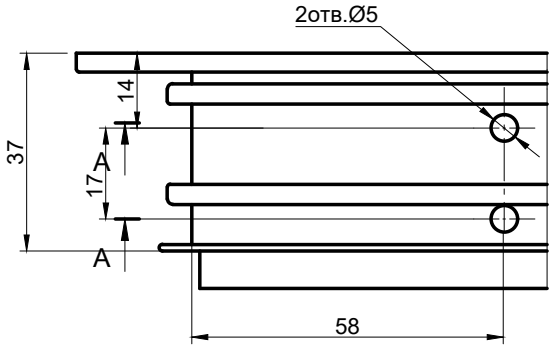

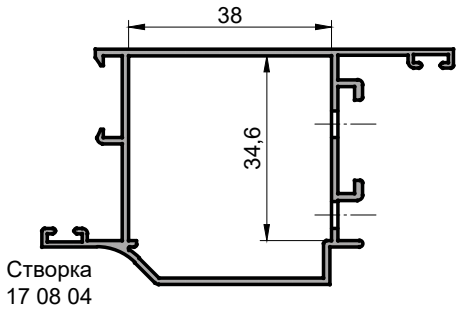

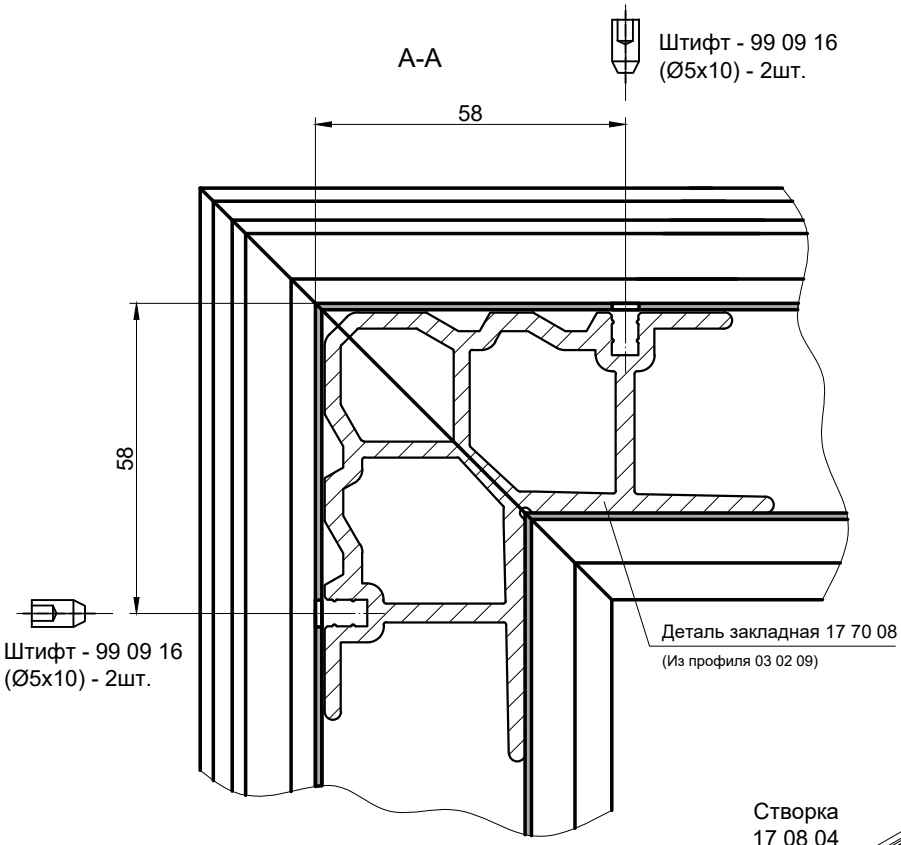

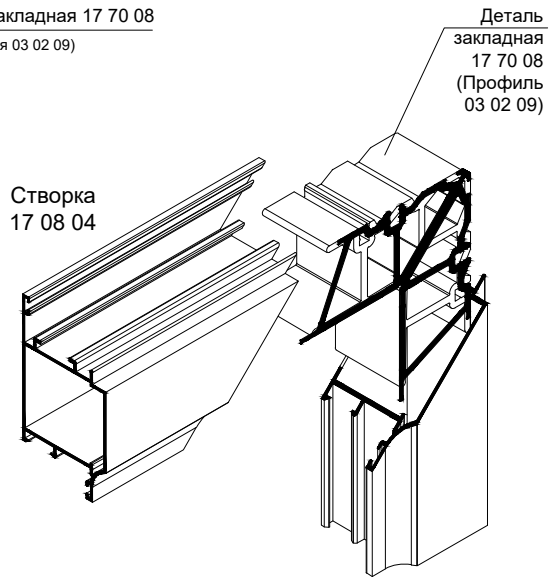

Внимание!
При сборке угловых соединений, контактные поверхности профилей покрыть клеем двухкомпонентным.

* Размер уточнить при обжиме углов.

** Оснастка может быть поставлена компанией INICIAL.

У2.2

Узел соединения створки окна
на штифтах

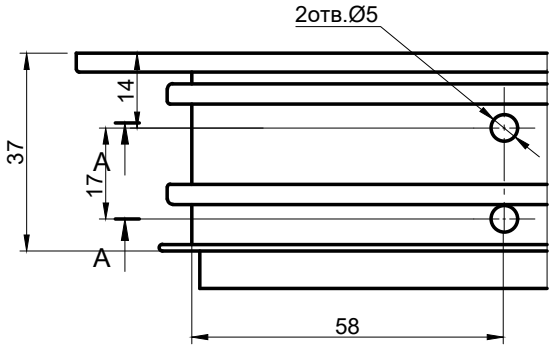

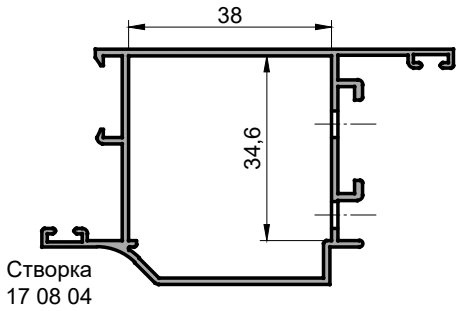

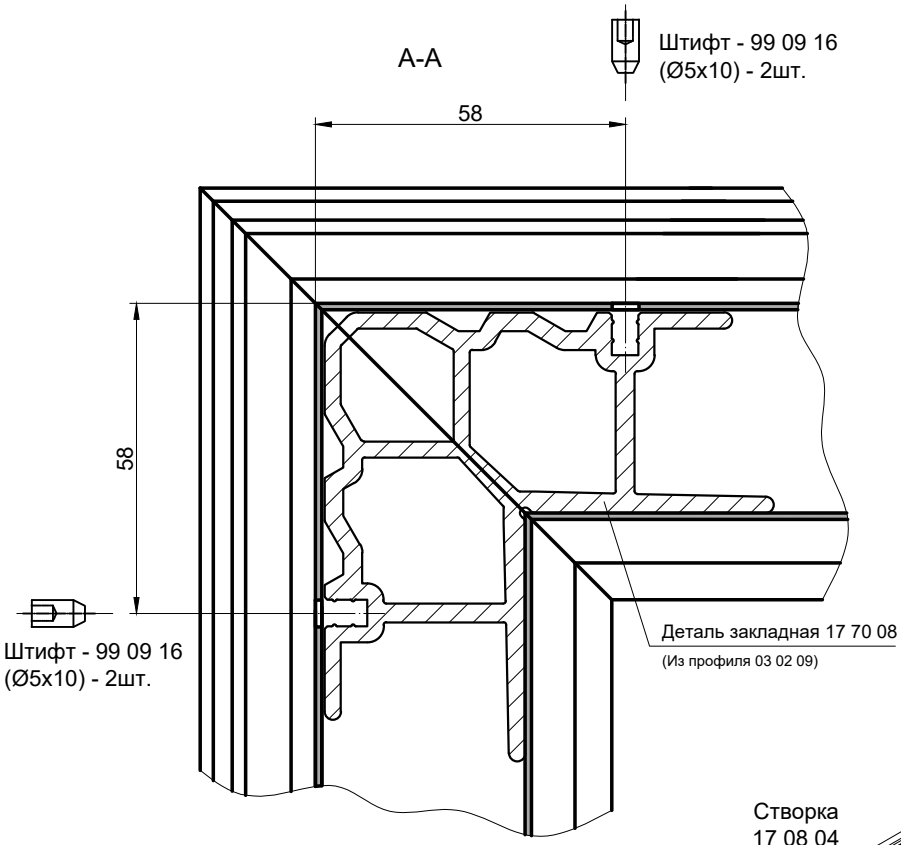

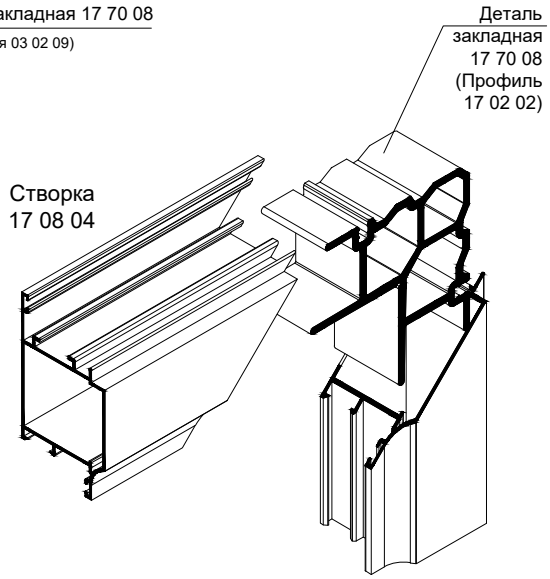

Внимание!
При сборке угловых соединений, контактные поверхности профилей покрыть клеем двухкомпонентным.

* Размер уточнить при обжиме углов.

** Оснастка может быть поставлена компанией INICIAL.

У2.3

Узел соединения рамы 17 09 03 на штифтах

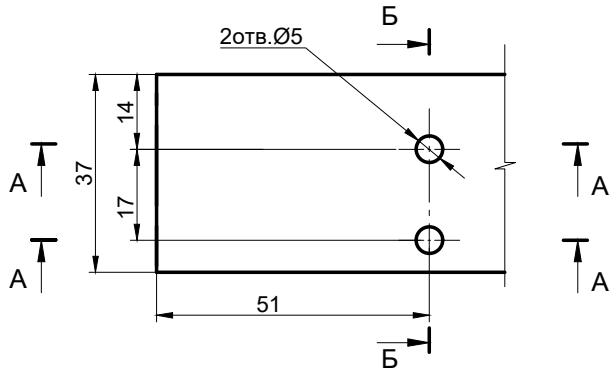

Б-Б

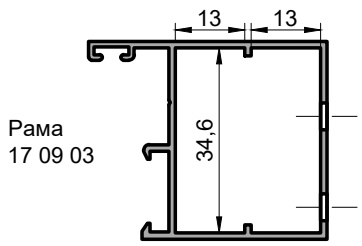

А-А

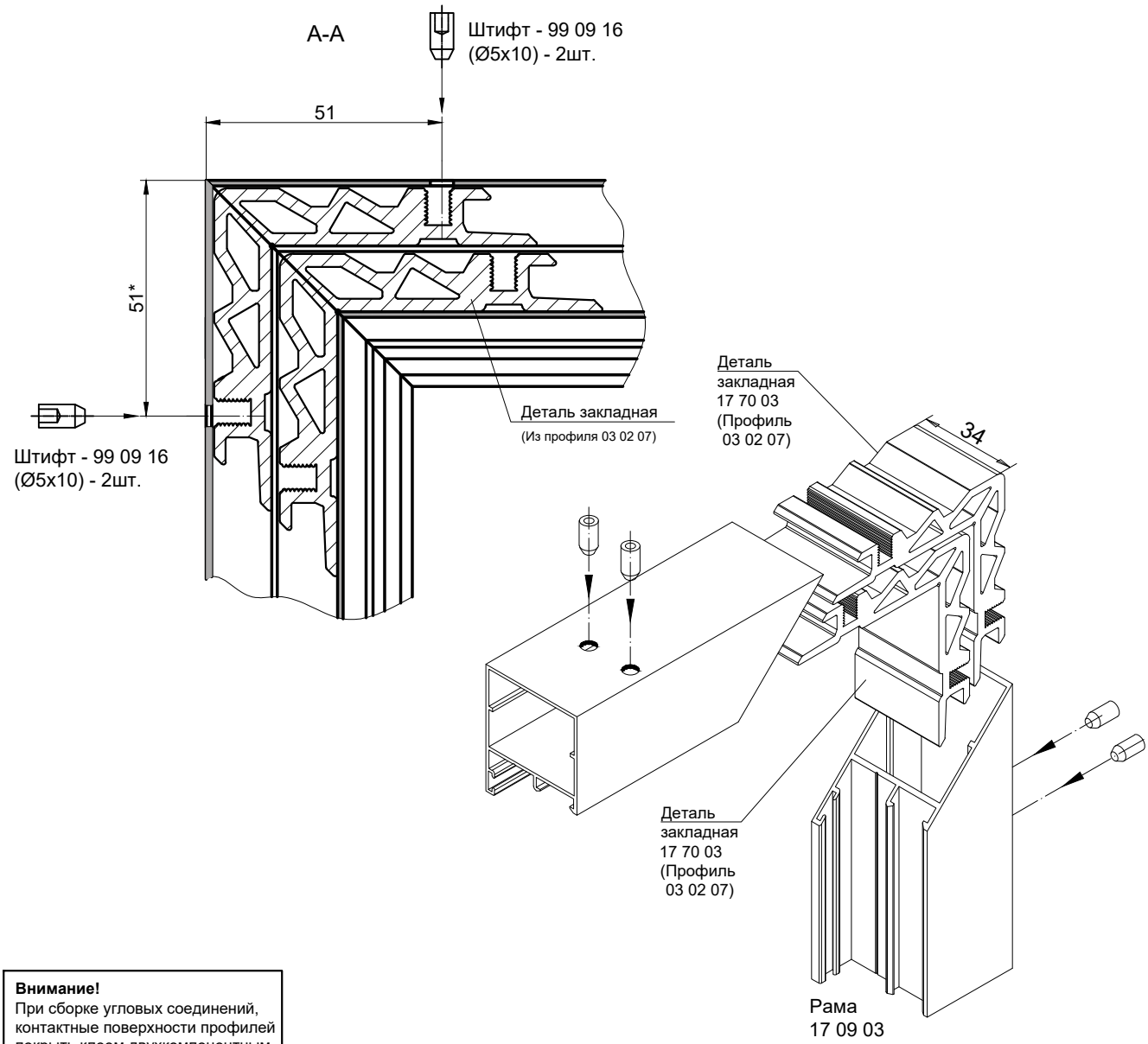

Внимание!
При сборке угловых соединений, контактные поверхности профилей покрыть клеем двухкомпонентным.

У3

Схема Т-образного соединения импоста

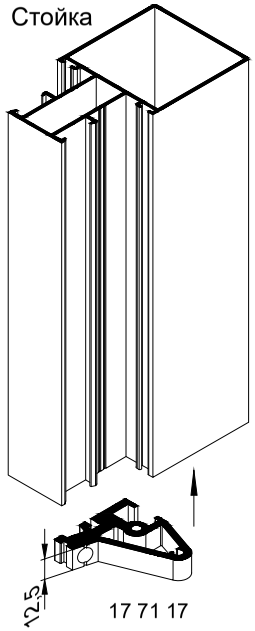

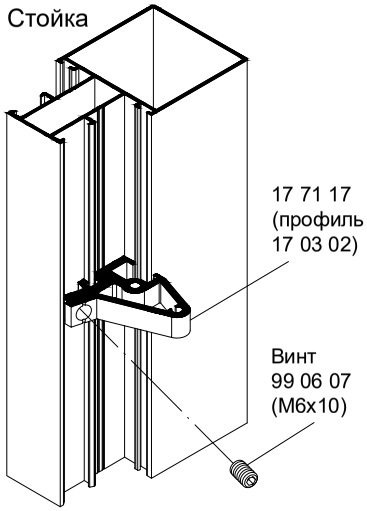

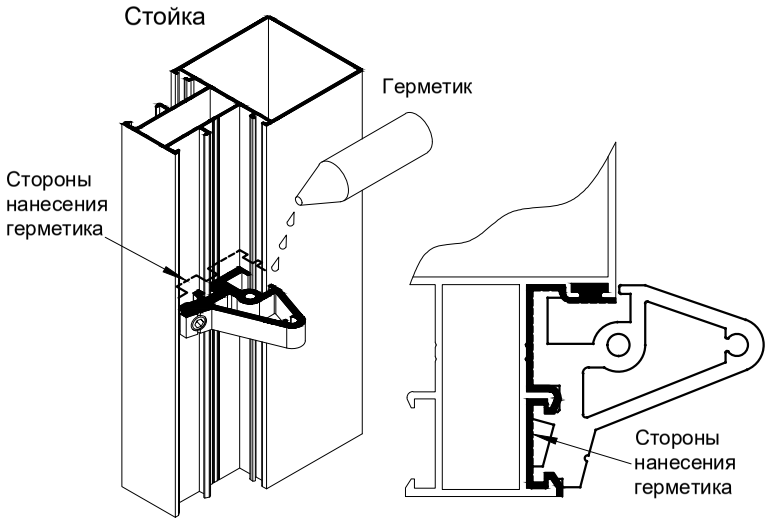

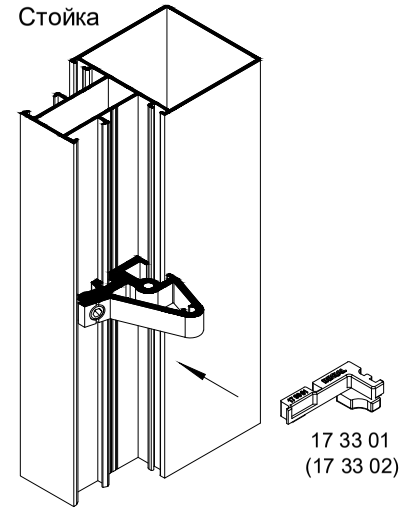

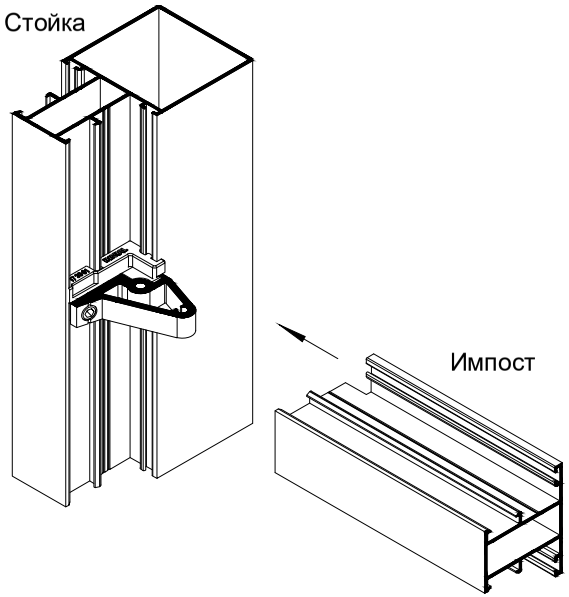

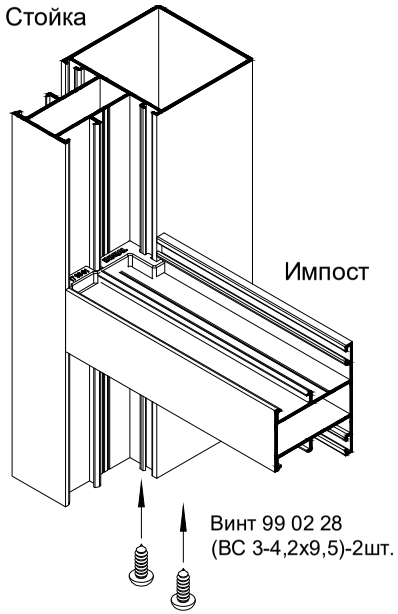

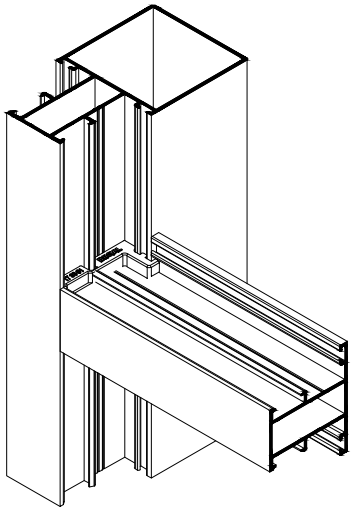

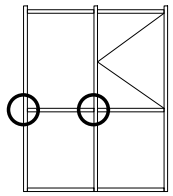

INICIAL®

CITY

Узлы сборки

INICIAL®

У3

Данный способ крепления применяется
при использовании стоек с внешним и внутренним пилоном

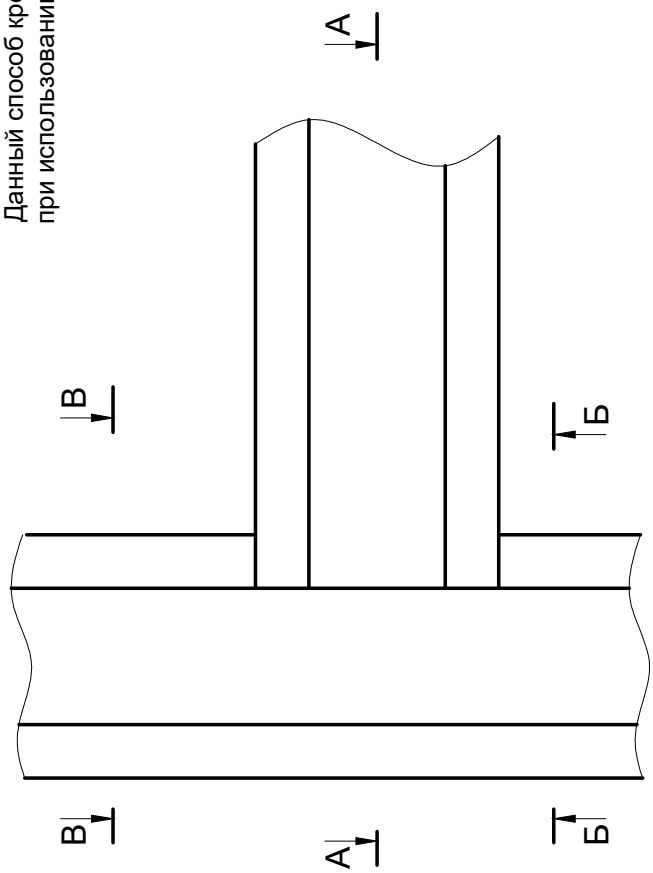

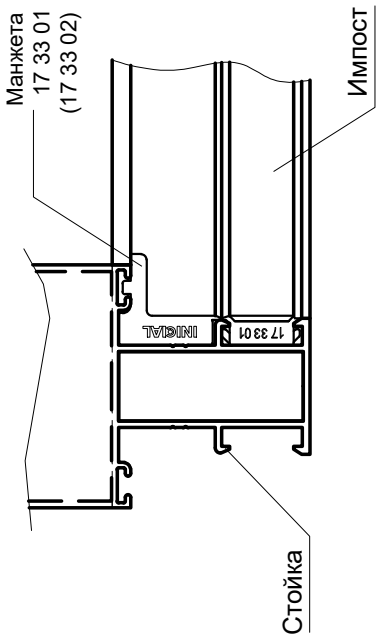

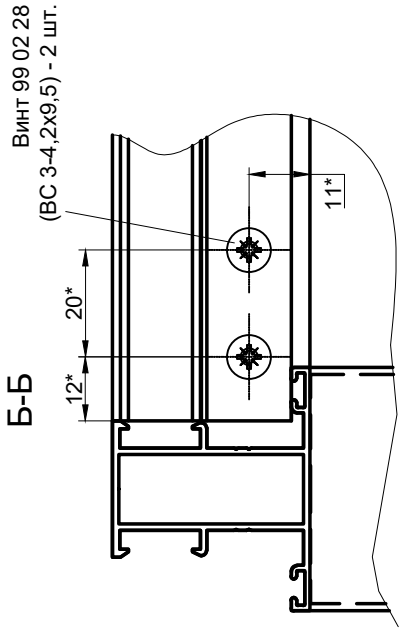

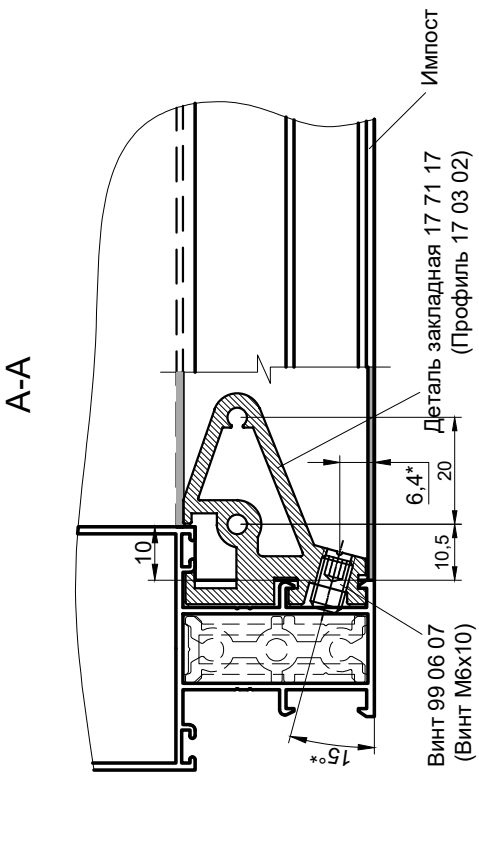

* Размер для справок.

Обработка импоста

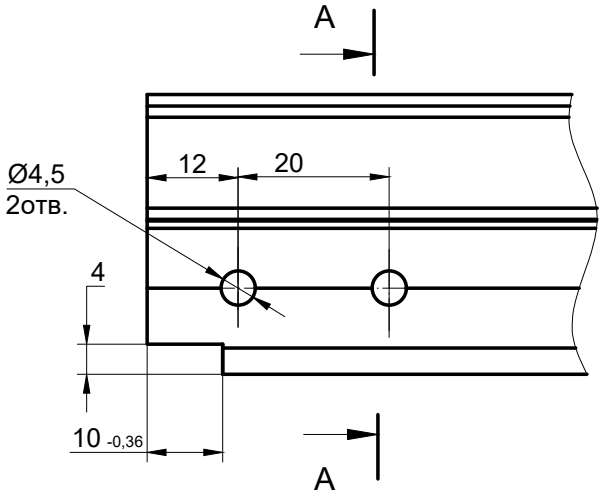

А-А

17 06 01

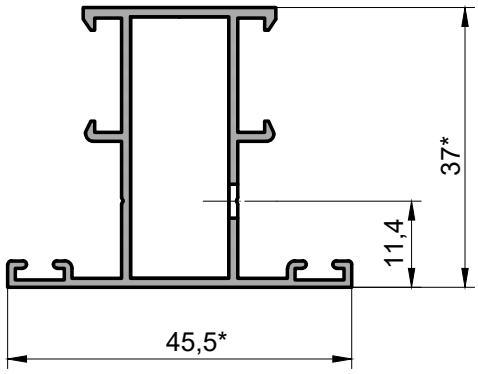

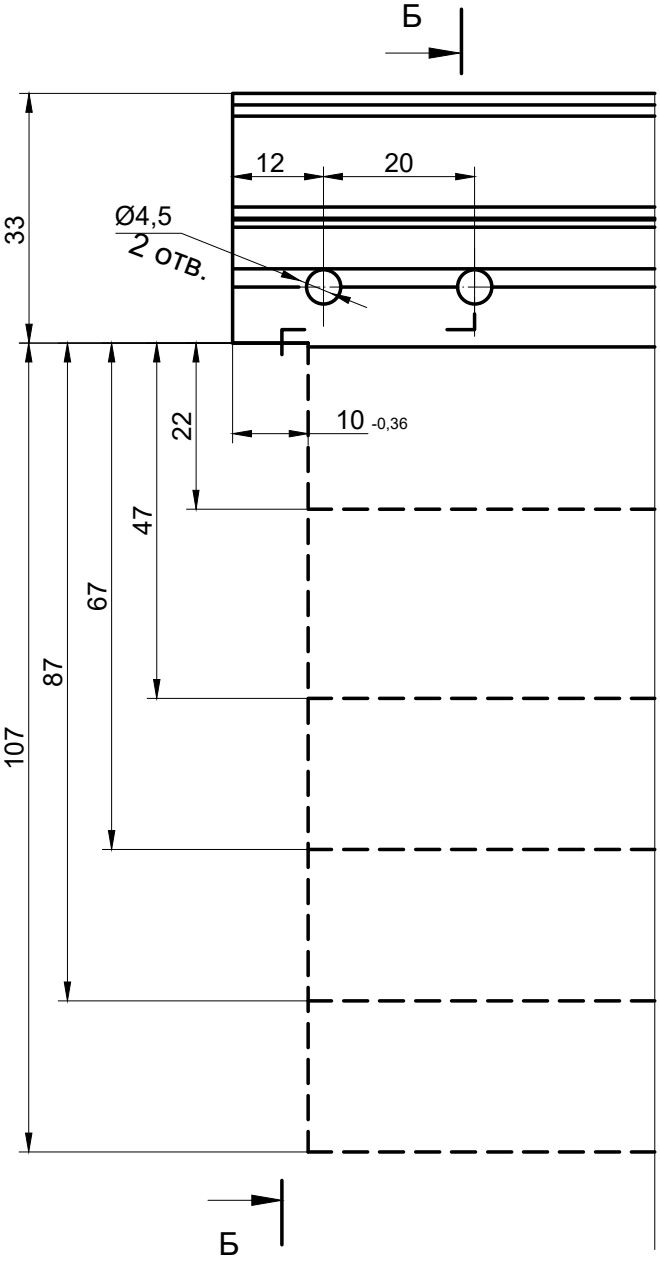

Б-Б

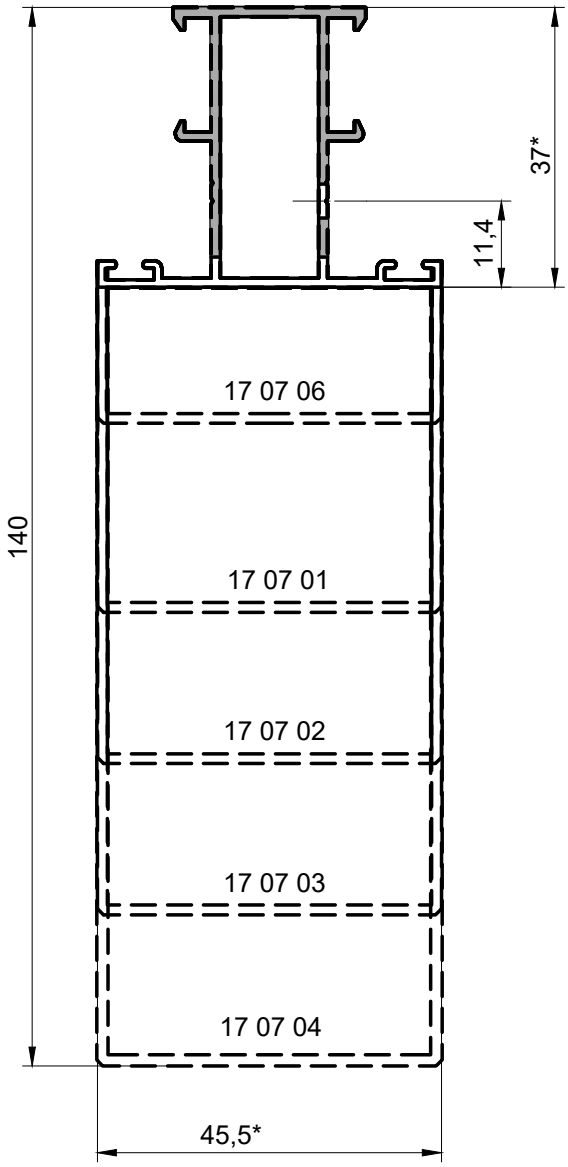

INICIAL®

Обработка импоста при повороте стойки 0...2,5°

Поворот внутрь

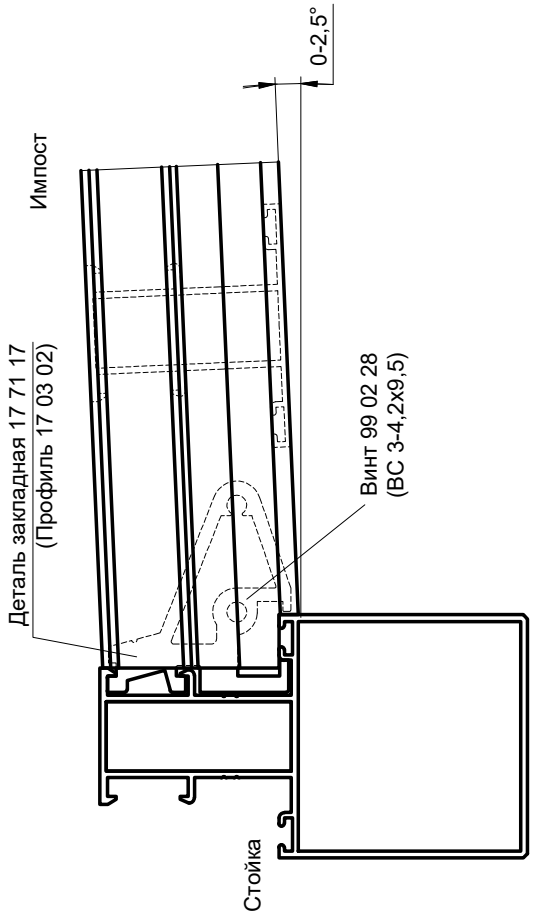

Обработка импоста

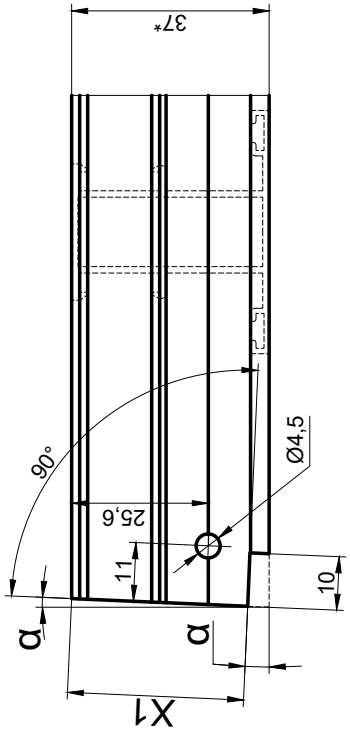

α°	1	2	2,5
X1,мм	33	33	33

Поворот наружу

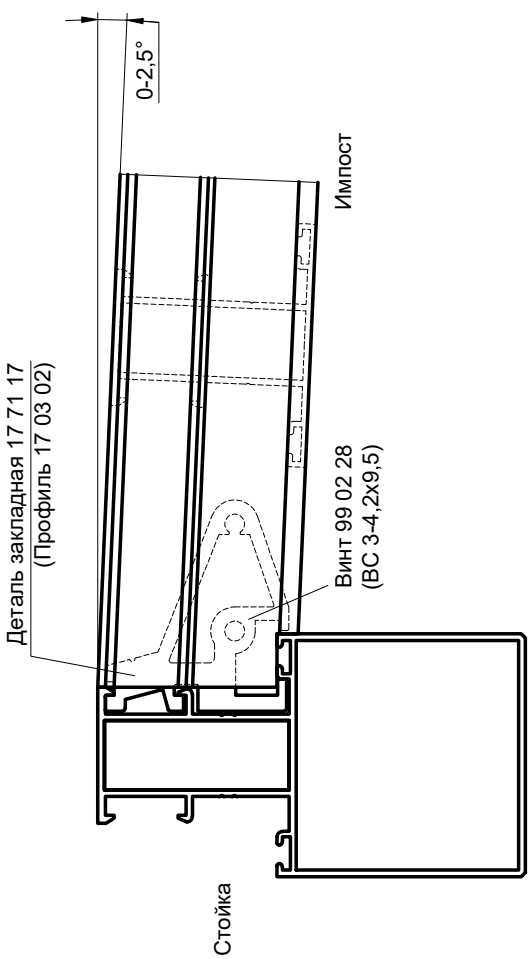

Обработка импоста

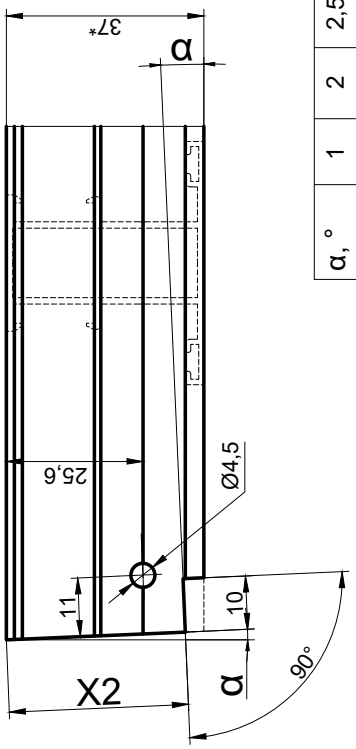

α, °	1	2	2,5
X2, мм	33	33	33,5

* размер для справок.

У4
Схема L-образного соединения рамы 17 09 02

1. Установка закладной

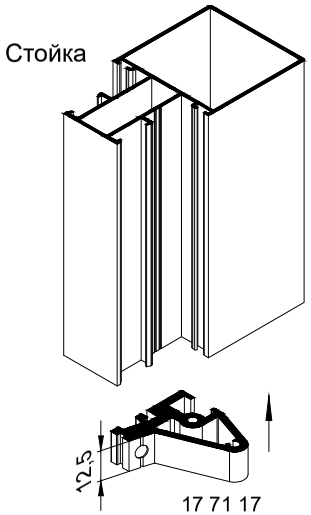

2. Крепление закладной

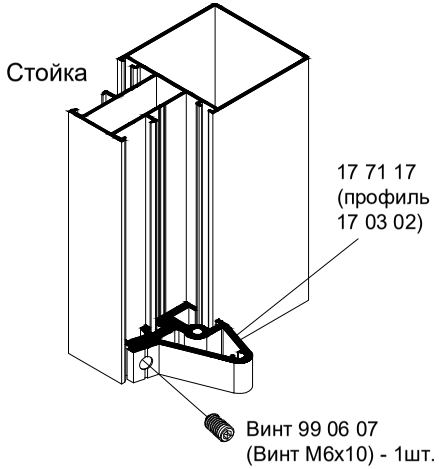

3. Герметизация узла

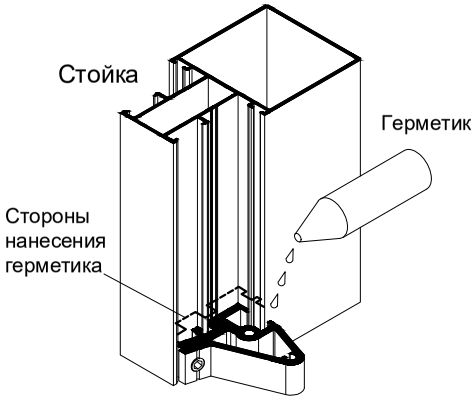

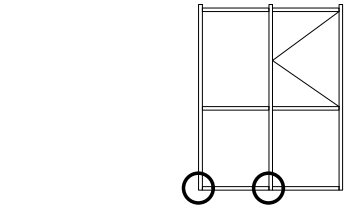

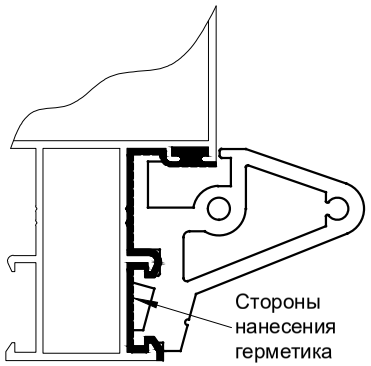

4. Установка манжеты

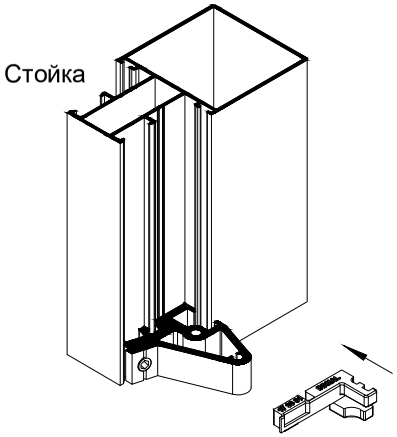

5. Установка импоста

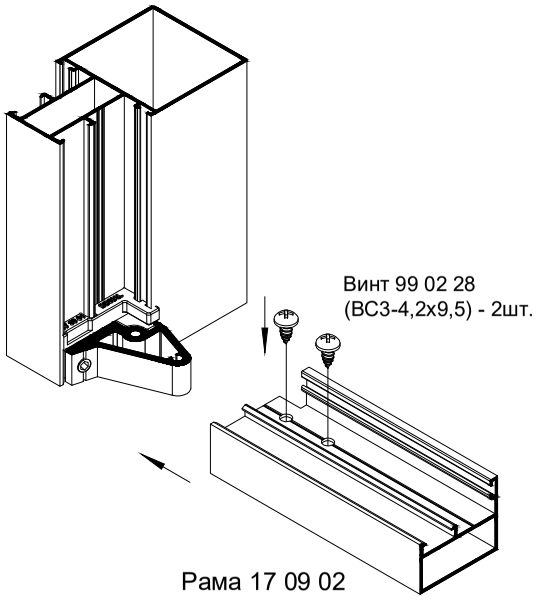

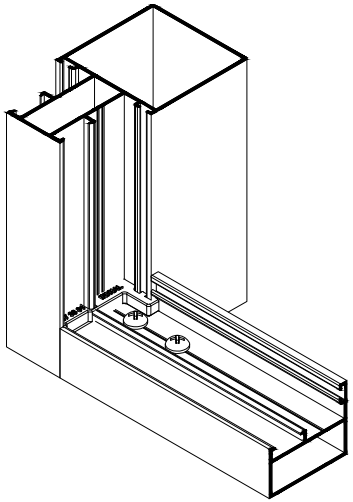

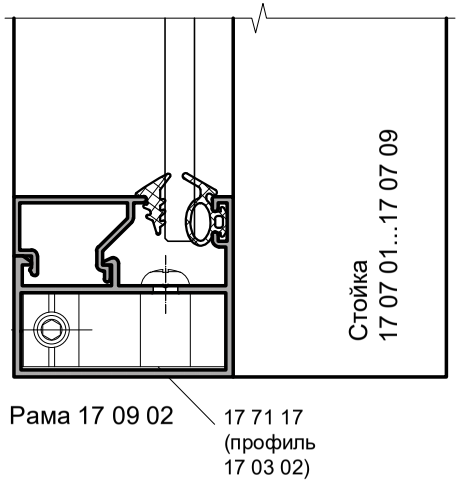

INICIAL

CITY

Узлы сборки

INICIAL

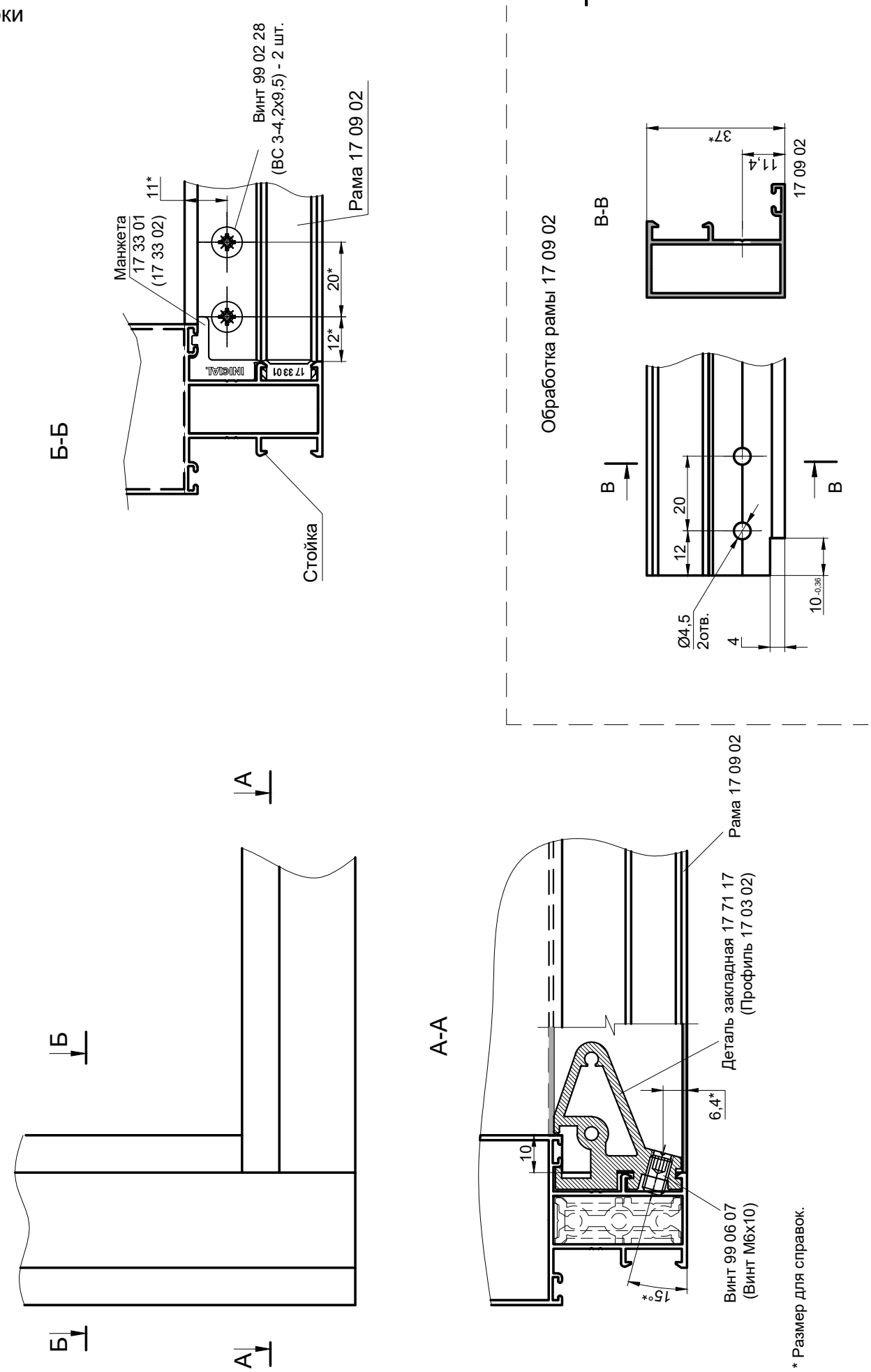

У4

Данный способ крепления применяется
при использовании стоек с наружным и внутренним пилоном

* Размер для справок.

У4

Схема L-образного соединения рамы 17 09 03

1. Установка закладной

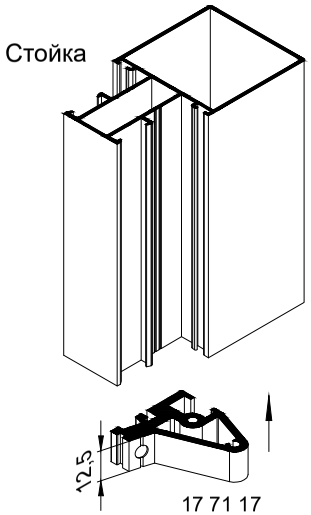

2. Крепление закладной

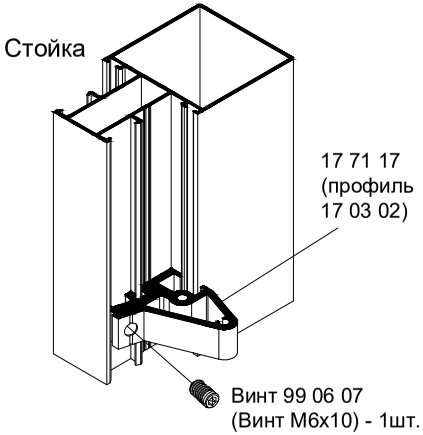

3. Герметизация узла

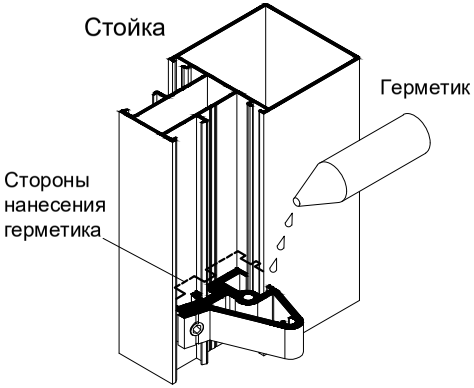

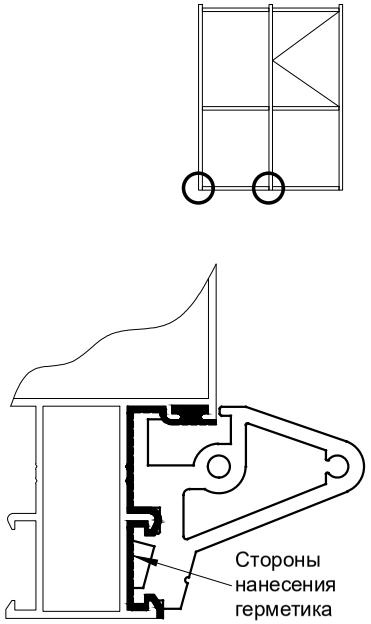

4. Установка манжеты

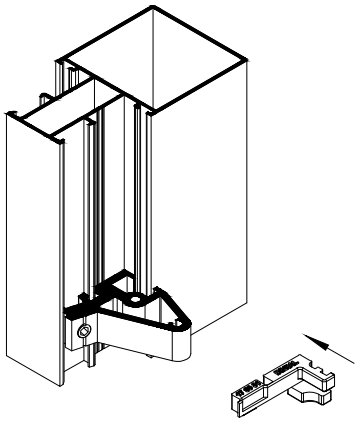

5. Установка импоста

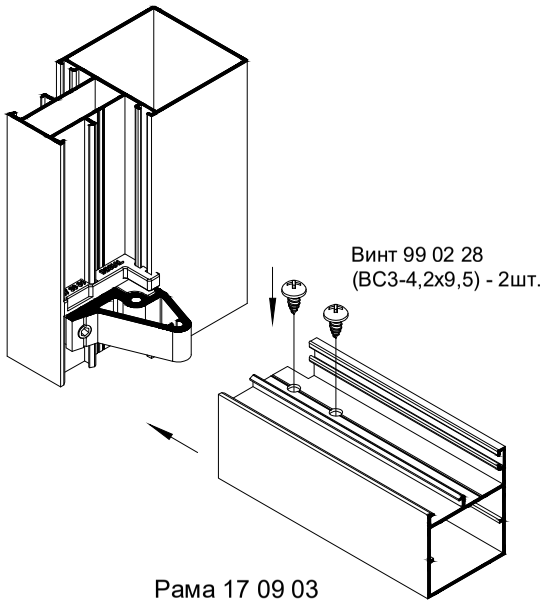

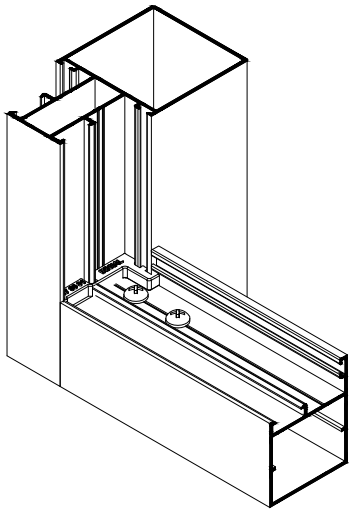

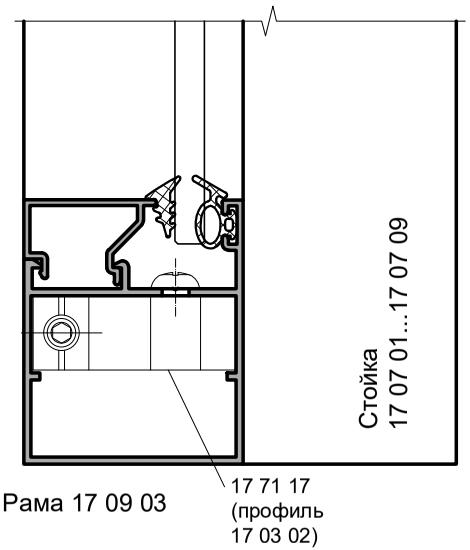

INICIAL

CITY

Узлы сборки

INICIAL®

У4

Данный способ крепления применяется
при использовании стоек с наружным и внутренним пилоном

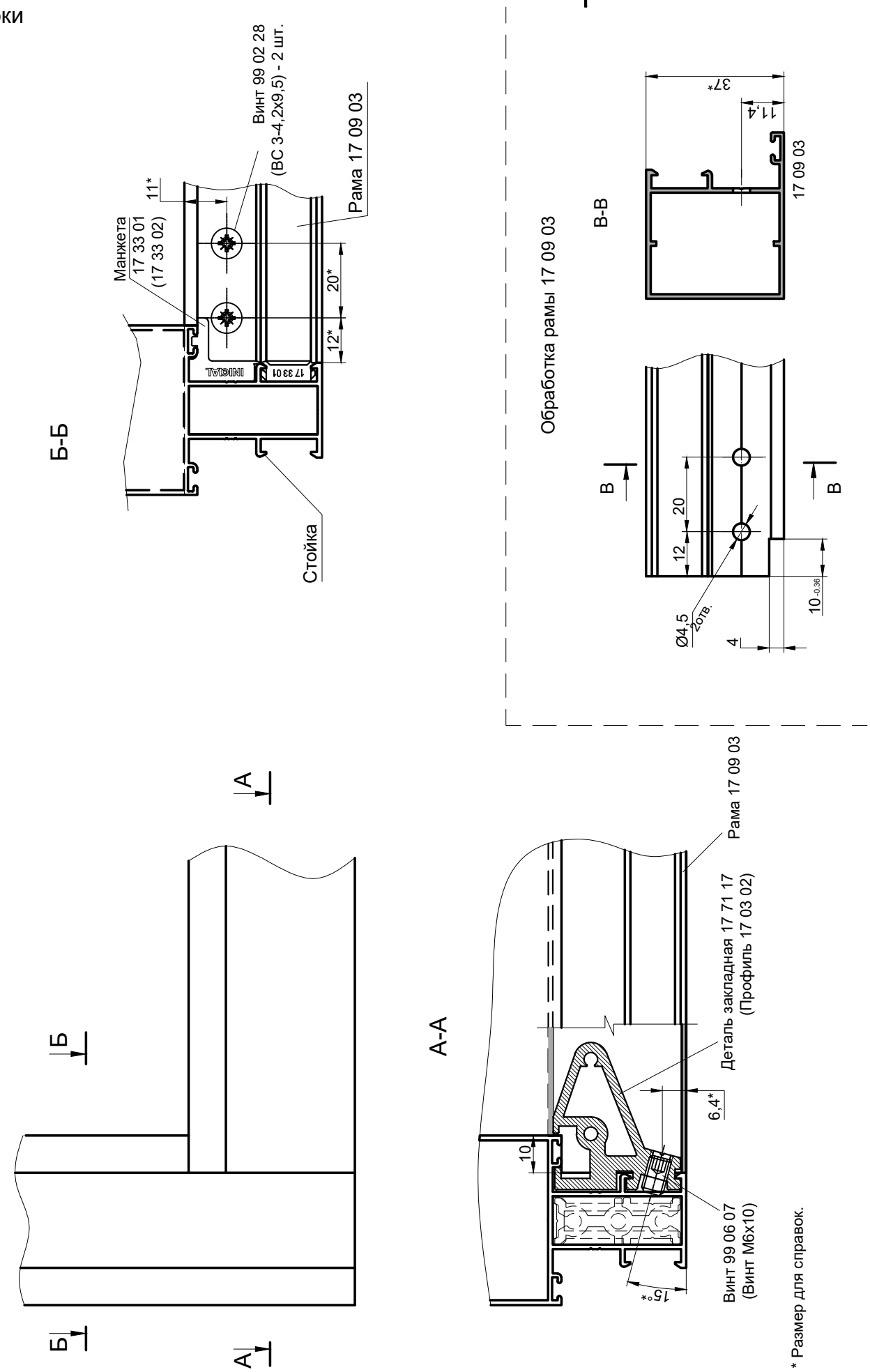

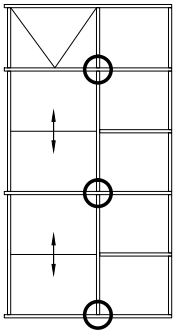

3. Установка адаптера

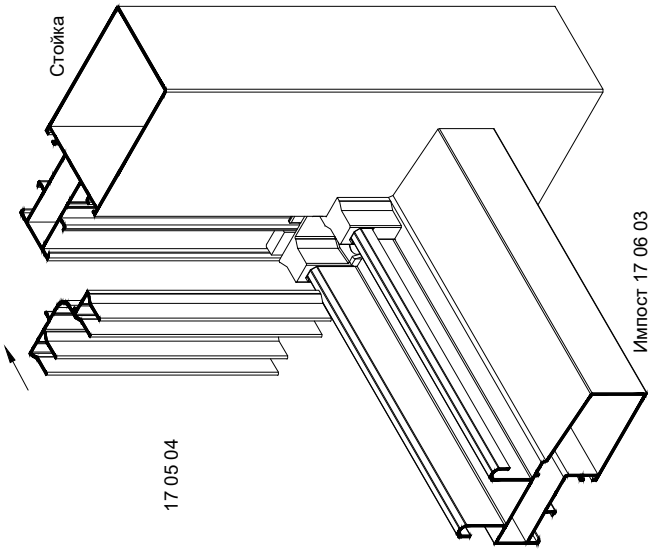

Схема Т-образного соединения импоста 17 06 03

2. Крепление импоста

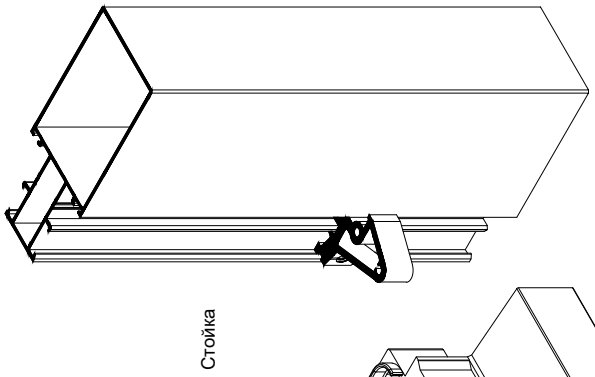

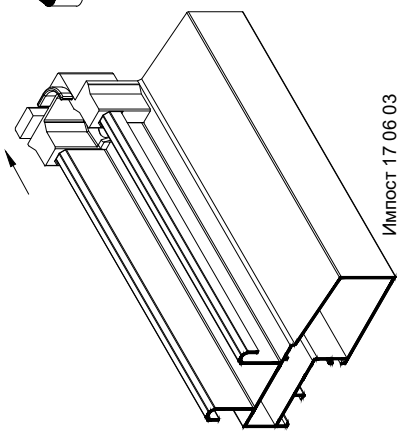

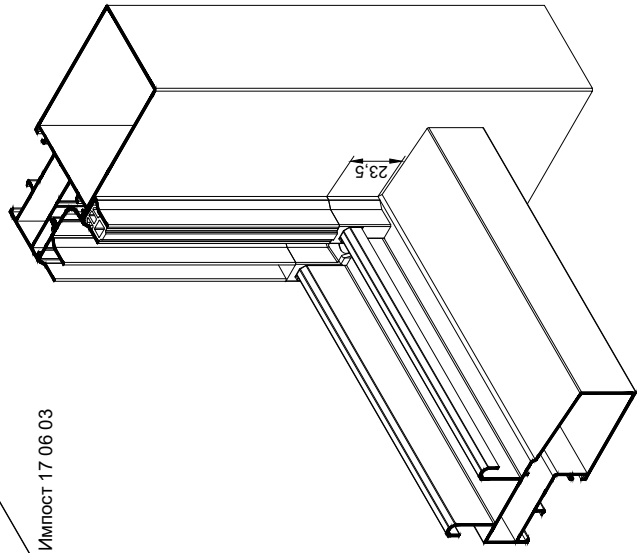

1. Установка манжеты

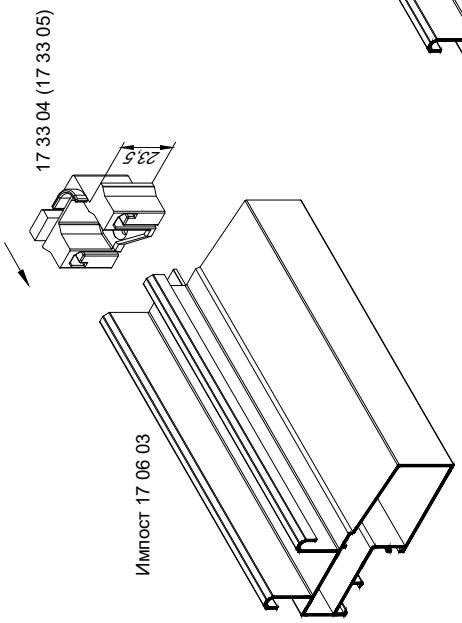

4. Установка резинового буфера

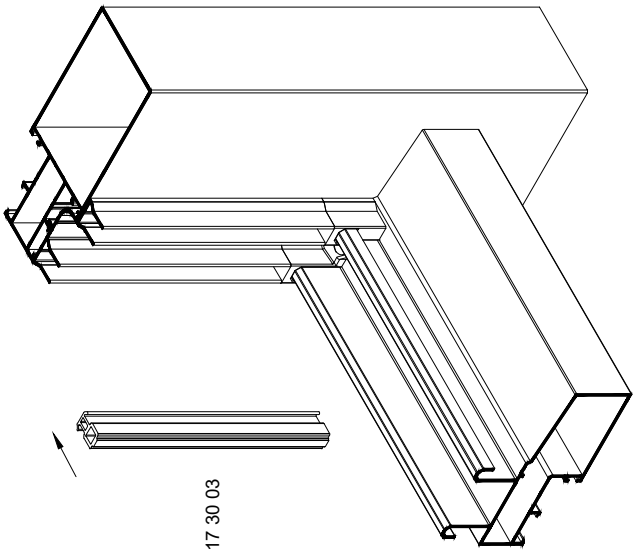

INICIAL®

Обработка импоста

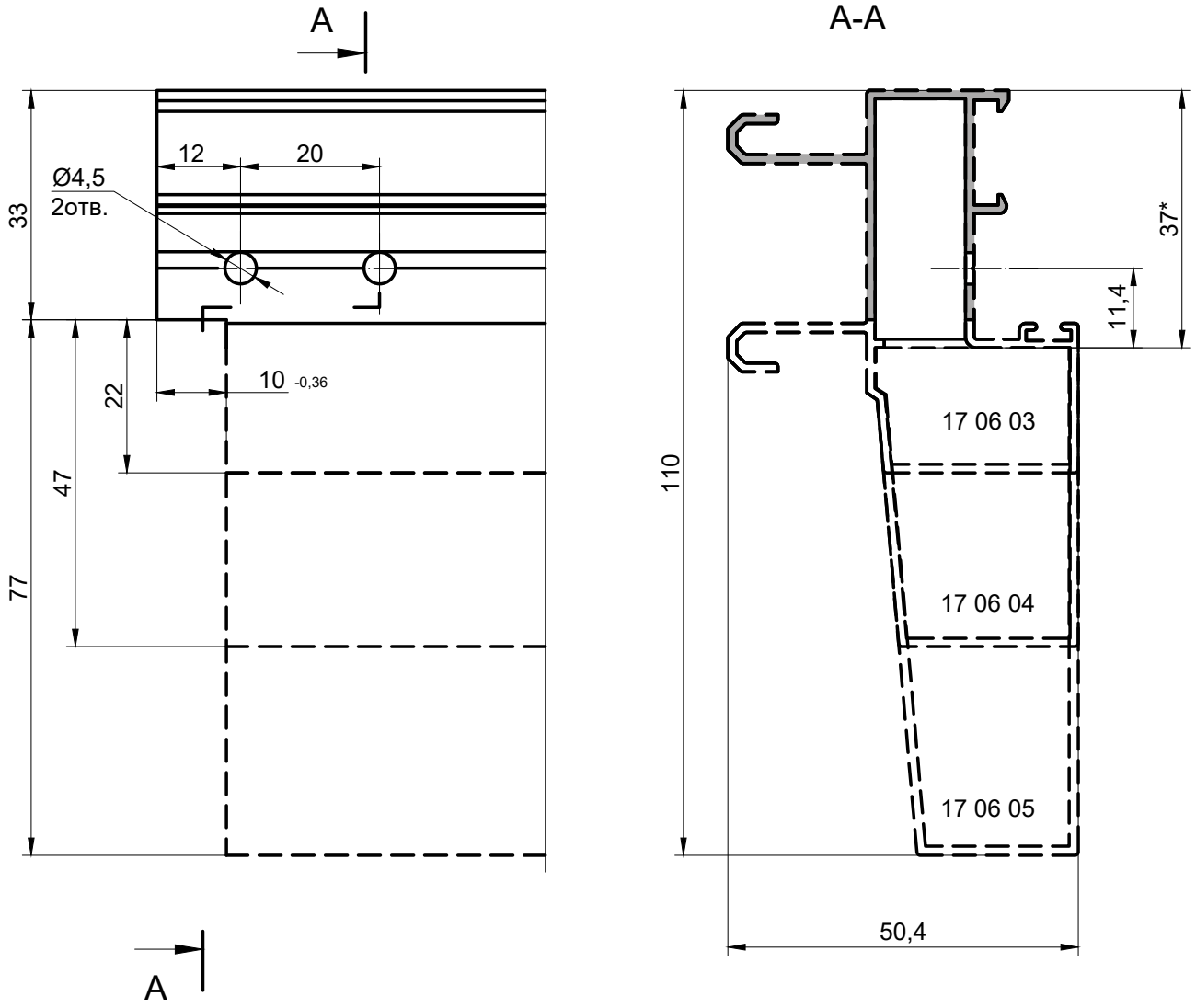

Примыкание импоста раздвижной серии к поворотной стойке

1. Установка заглушки 17 62 02 (17 62 03)

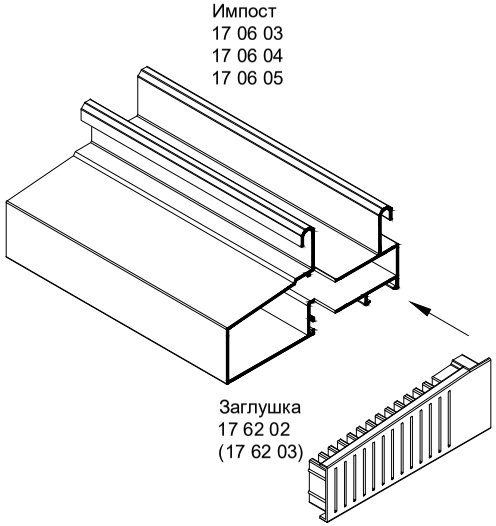

2. Подрезка заглушки

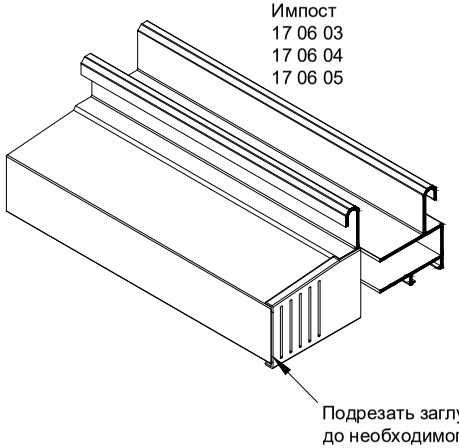

3. Установка манжеты 17 33 04 (17 33 05)

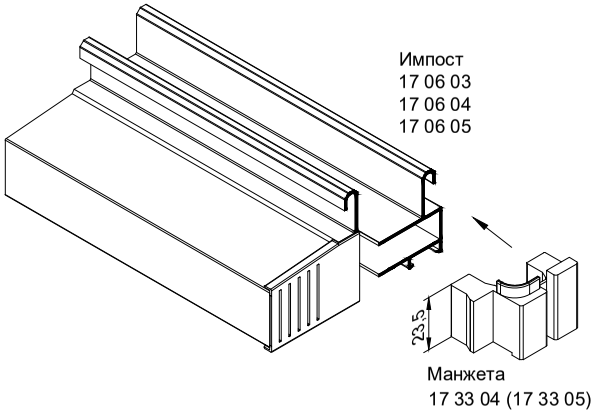

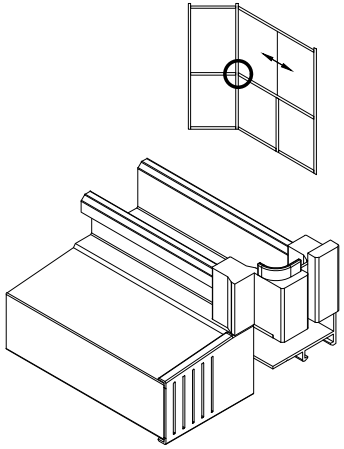

Обработка импоста

(М2:1)

Внимание!!! При установке заглушки 17 62 02 (17 62 03) изменяется величина фрезеровки импоста!!!

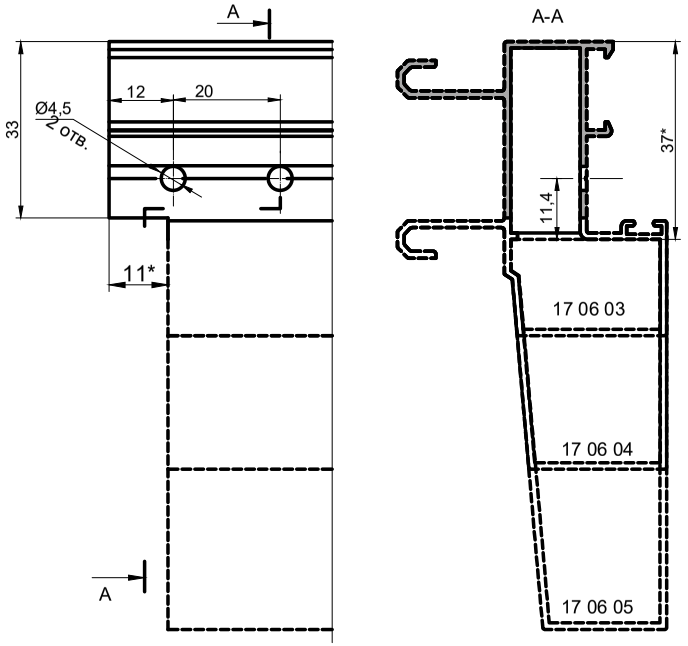

* Новый размер фрезеровки.

4. Крепление к стойке

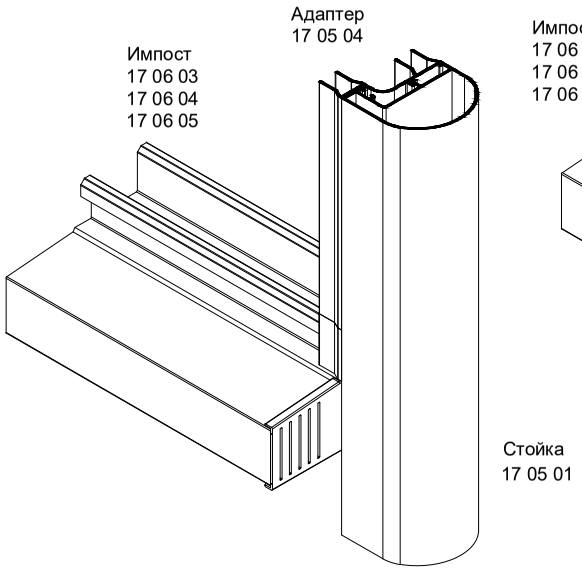

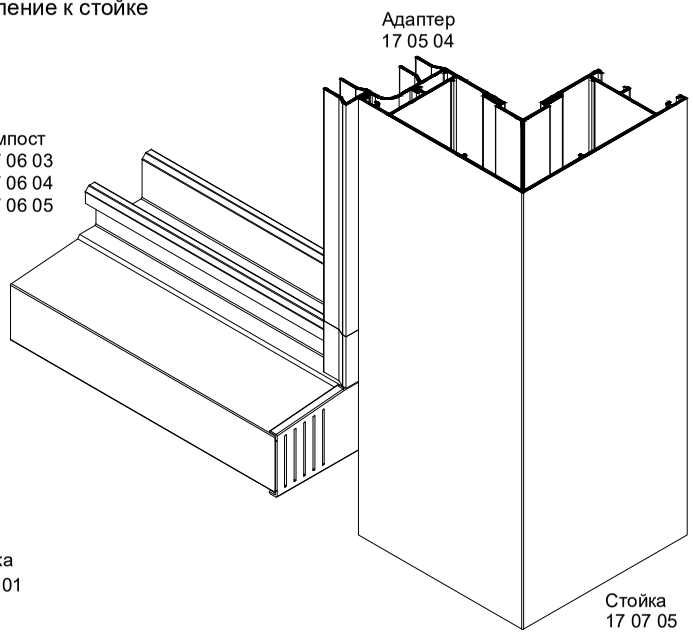

INICIAL

CITY

Узлы сборки

INICIAL®

Схема Т-образного соединения усиленного импоста 17 06 04, 17 06 05 (вариант с соединителем из профиля 02 08 01)

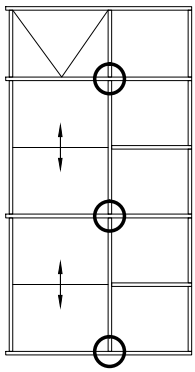

1. Установка закладных деталей на стойку

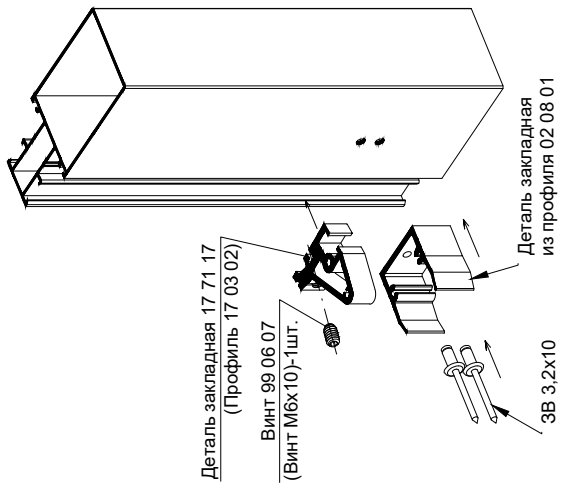

2. Обработка импоста , установка манжет 17 33 04, 17 33 05

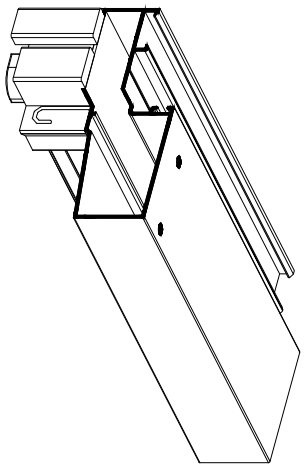

3. Установка импоста

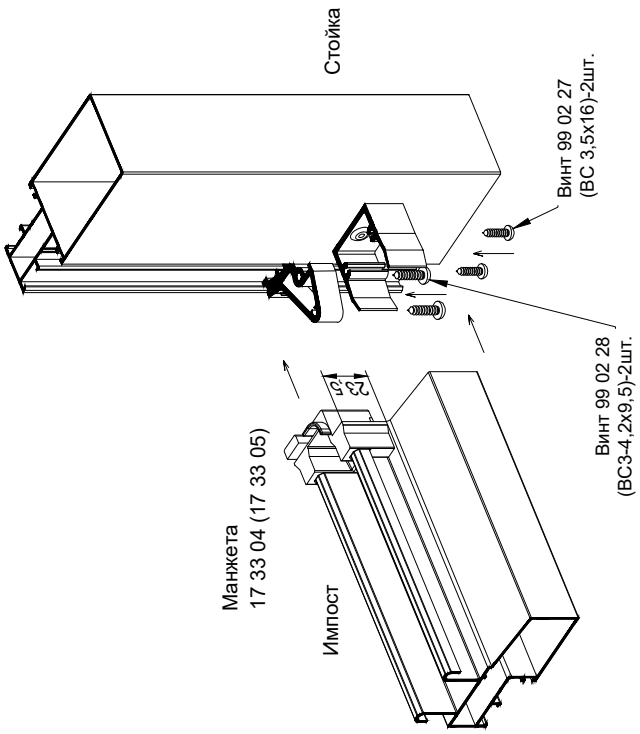

4. Установка адаптера и буферной резины

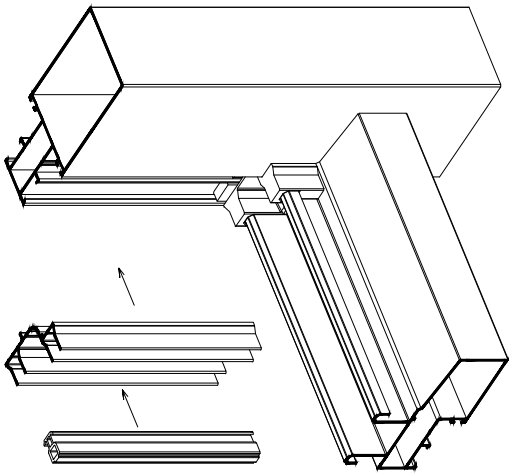

5. Узел в сборе

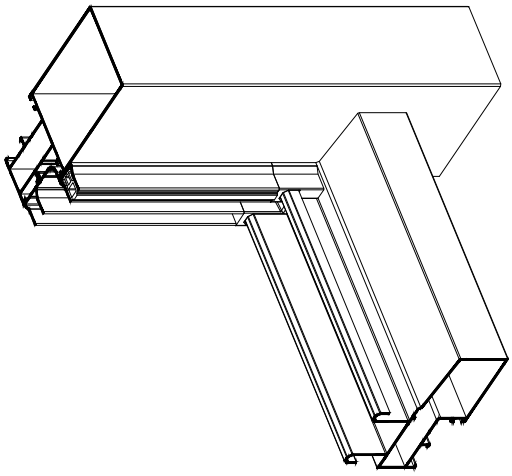

Схема Т-образного соединения усиленного импоста 17 06 04
с помощью закладной из профиля 02 08 01 (стойка с внешним пилоном)

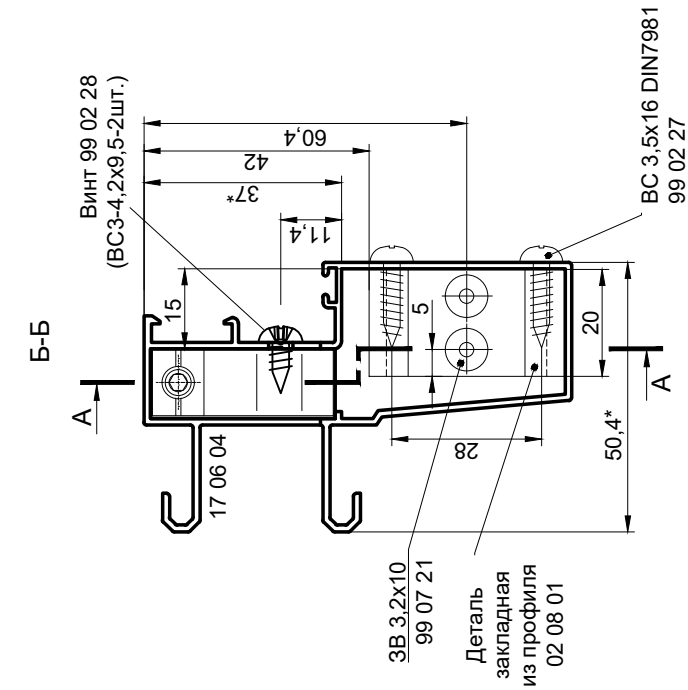

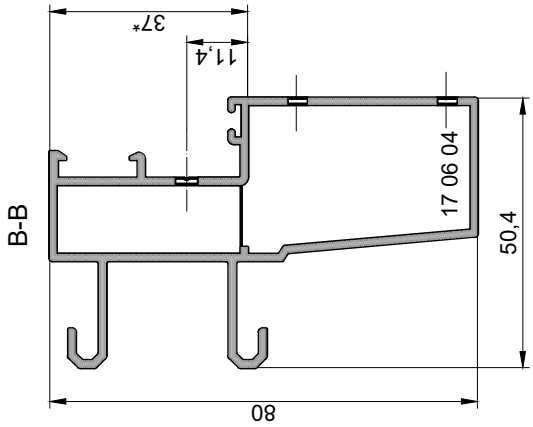

Схема обработки профиля импоста 17 06 04
(соединение с помощью закладной из 02 08 01)

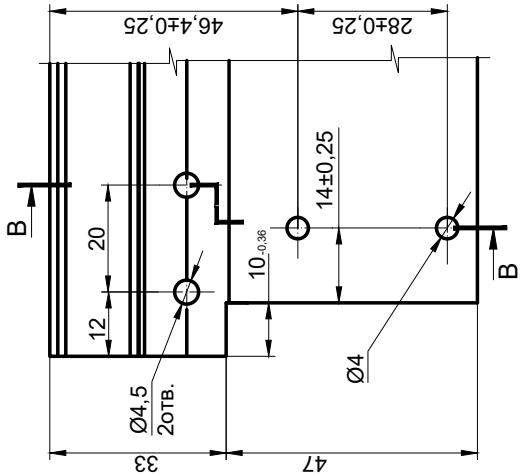

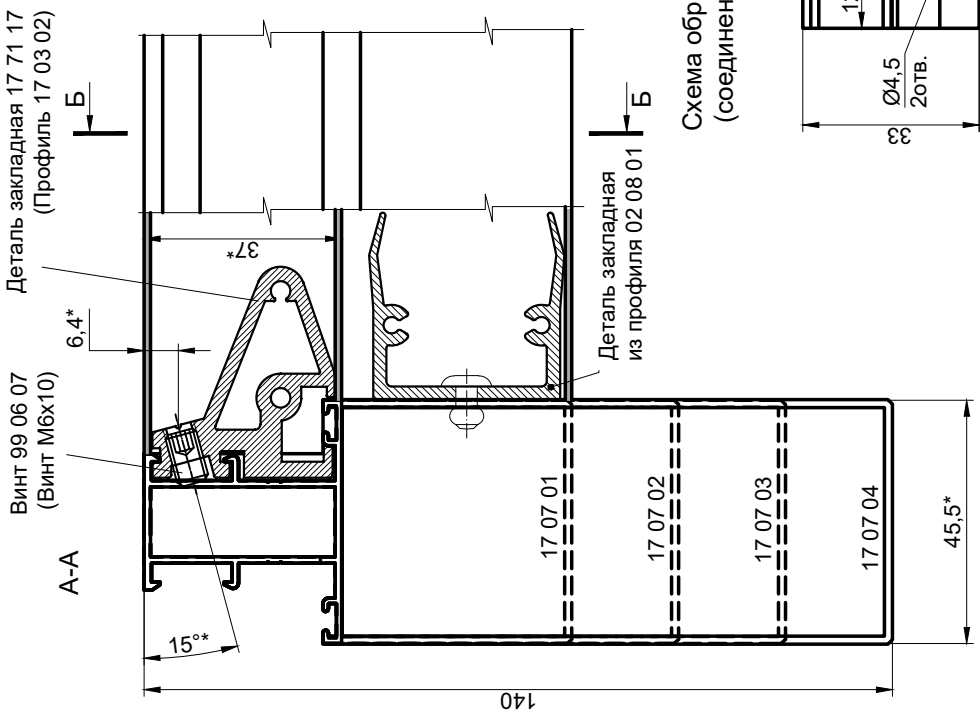

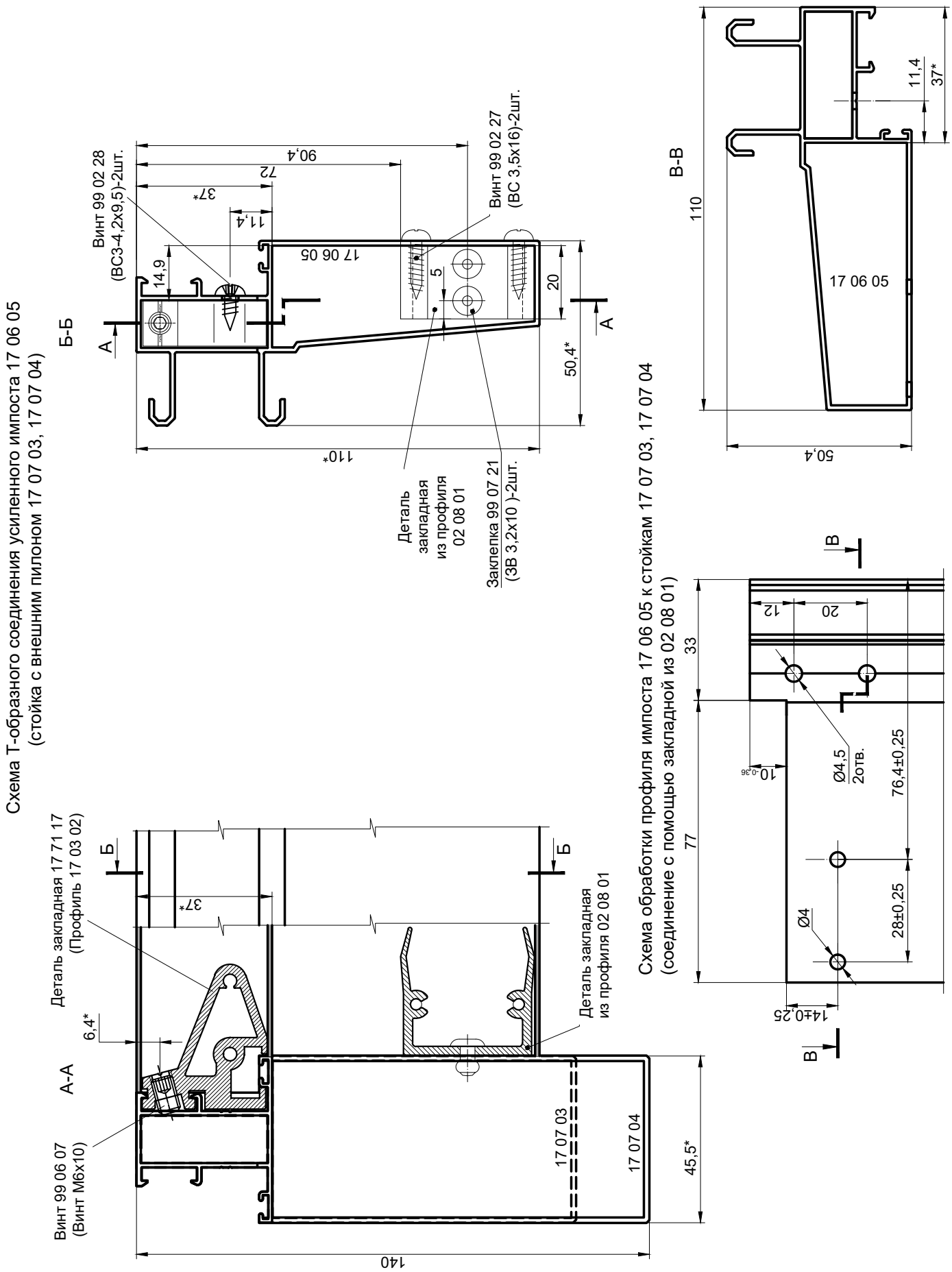
Схема Т-образного соединения усиленного импоста 17 06 05
(стойка с внешним пилоном 17 07 03, 17 07 04)
Б-Б
А
Винт 99 02 28
(ВС3-4,2х9,5)-2шт.
14,9
37*
11,4
72
90,4
17 06 05
5
Винт 99 02 27
(ВС 3,5х16)-2шт.
20
50,4*
110*
Деталь
закладная
из профиля
02 08 01
Заклепка 99 07 21
(ЗВ 3,2х10)-2шт.
В-В
110
17 06 05
11,4
37*
50,4
Схема обработки профиля импоста 17 06 05 к стойкам 17 07 03, 17 07 04
(соединение с помощью закладной из 02 08 01)
В
12
20
33
10-0,36
Ø4,5
2отв.
76,4±0,25
77
Ø4
28±0,25
14±0,25
А-А
Б
Деталь закладная 17 71 17
(Профиль 17 03 02)
37*
6,4*
Винт 99 06 07
(Винт М6х10)
Деталь закладная
из профиля 02 08 01
17 07 03
17 07 04
45,5*
140

Схема Т-образного соединения усиленного импоста 17 06 04,17 06 05 (варинт с соединителем из уголка 30х20х2 собственного изготовления)

1. Установка закладных деталей на стойку

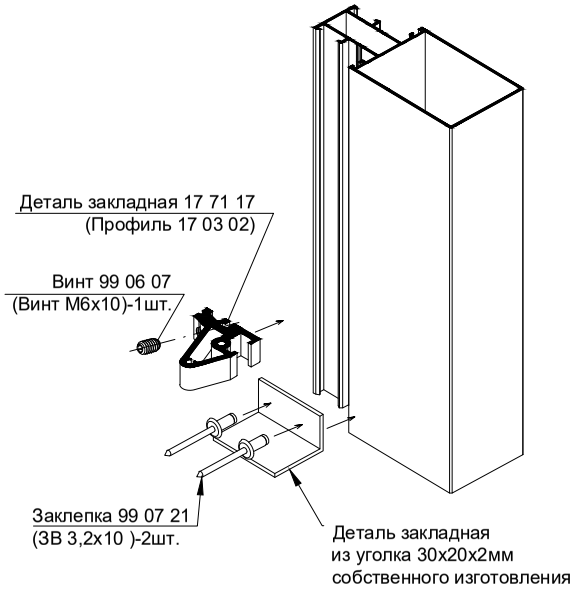

2. Обработка импоста , установка манжет 17 33 04, 17 33 05

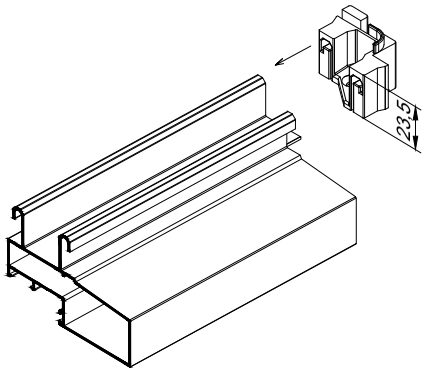

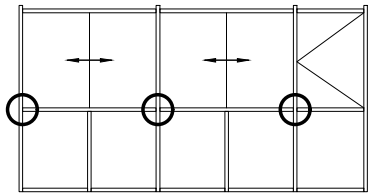

3. Установка импоста

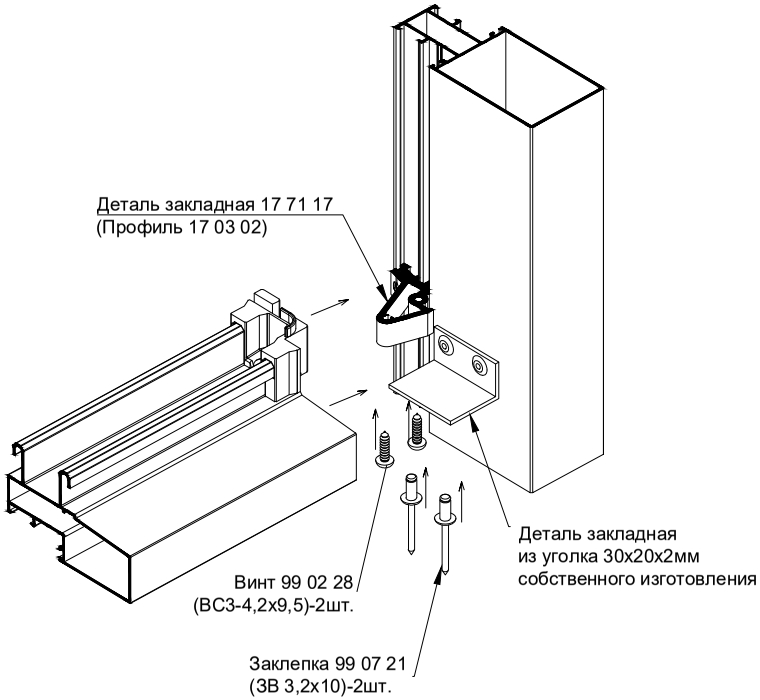

4. Установка адаптера и буферной резины

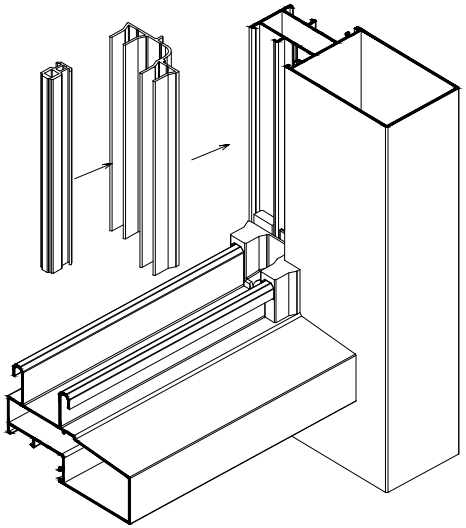

5. Узел в сборе

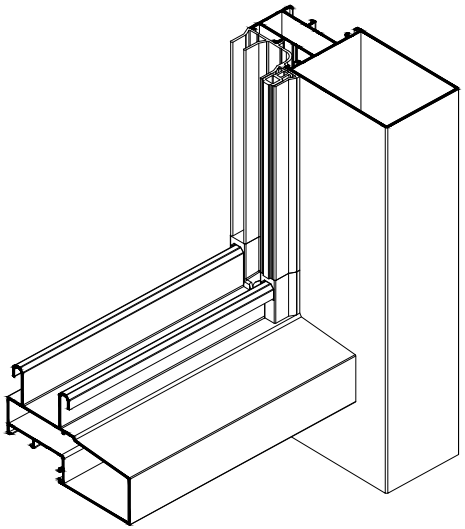

INICIAL

CITY

Узлы сборки

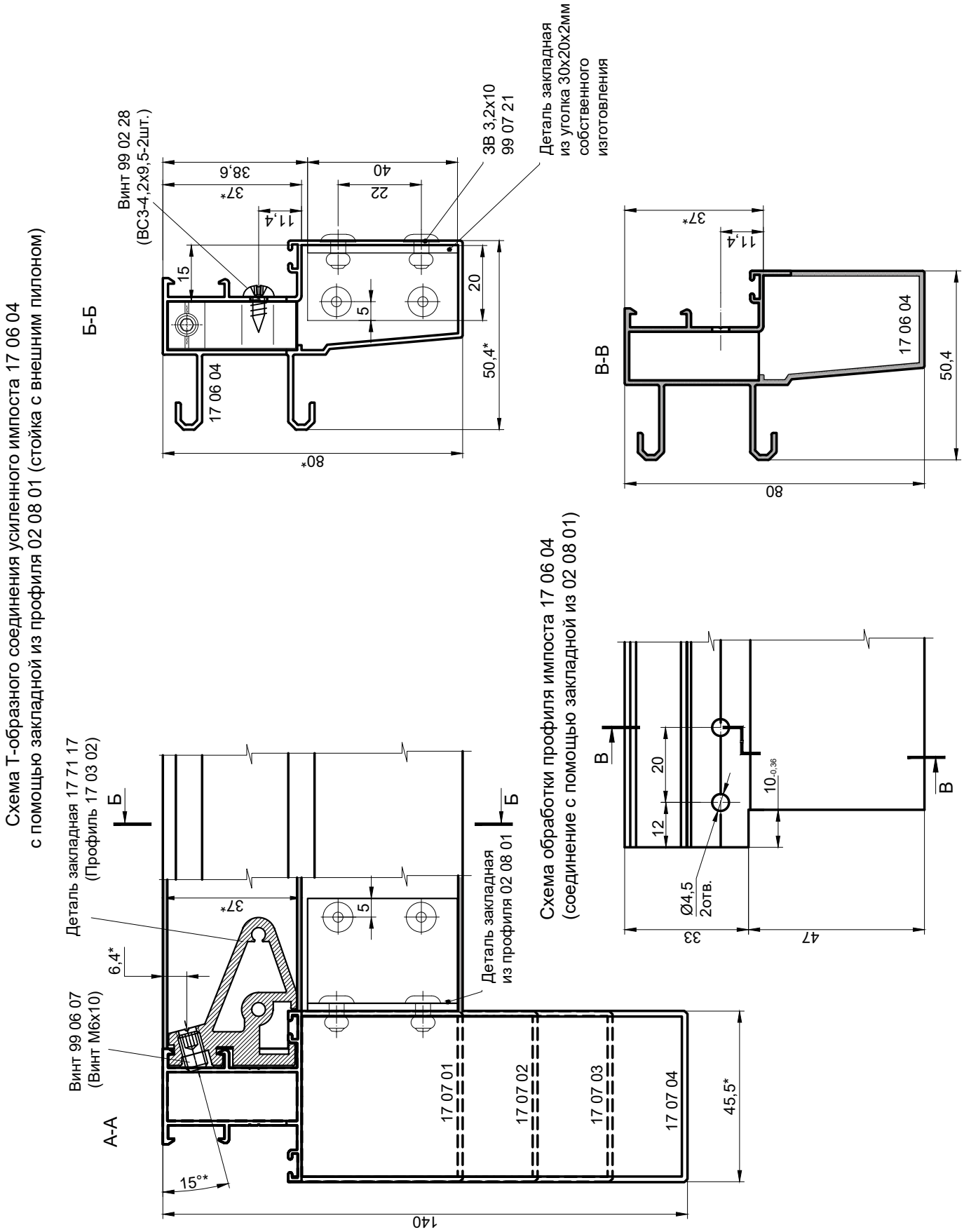
Схема Т-образного соединения усиленного импоста 17 06 04
с помощью закладной из профиля 02 08 01 (стойка с внешним пилоном)
Б-Б
Винт 99 02 28
(ВС3-4,2х9,5-2шт.)
38,6
37*
11,4
15
17 06 04
80*
40
22
5
20
50,4*
3В 3,2х10
99 07 21
Деталь закладная
из уголка 30х20х2мм
собственного
изготовления
В-В
37*
11,4
17 06 04
50,4
80
Схема обработки профиля импоста 17 06 04
(соединение с помощью закладной из 02 08 01)
В
20
12
10
Ø4,5
2отв.
33
47
В
А-А
Деталь закладная 17 71 17
(Профиль 17 03 02)
Б
37*
6,4*
Винт 99 06 07
(Винт М6х10)
15°*
5
Деталь закладная
из профиля 02 08 01
Б
17 07 01
17 07 02
17 07 03
17 07 04
45,5*
140

Схема Т-образного соединения усиленного импоста 17 06 05
(стойка с внешним пилоном 17 07 03, 17 07 04)

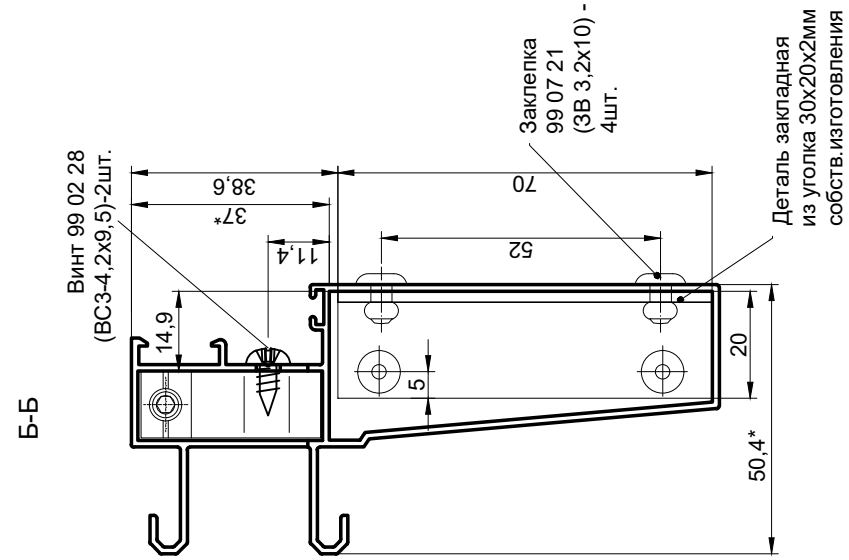

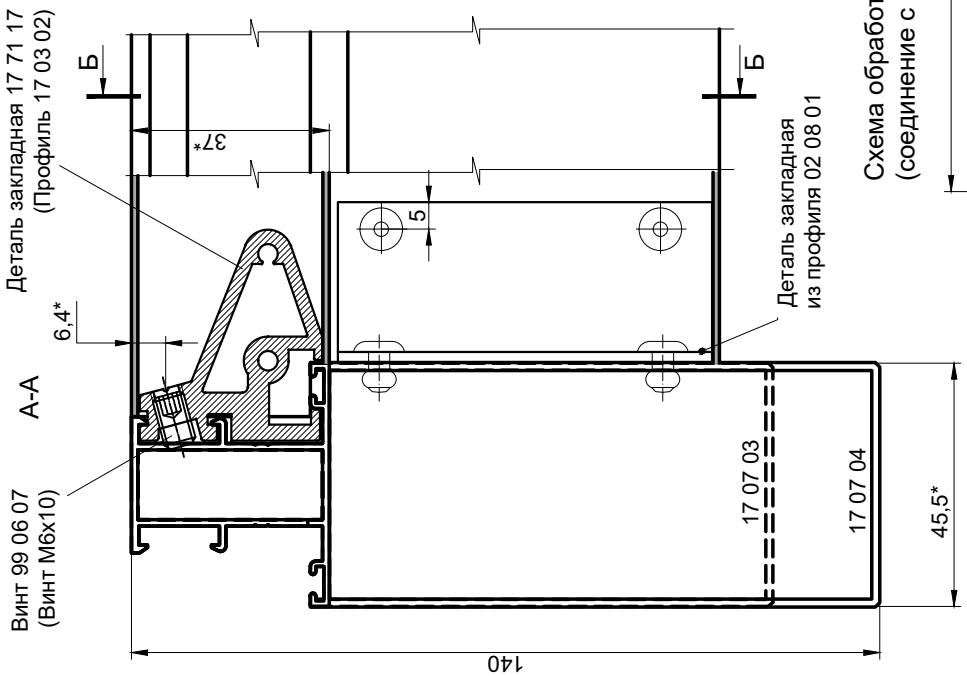

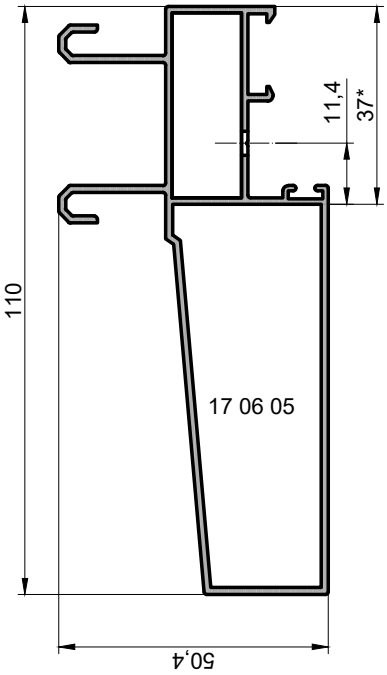

Схема обработки профиля импоста 17 06 05 к стойкам 17 07 03, 17 07 04
(соединение с помощью закладной из 02 08 01)

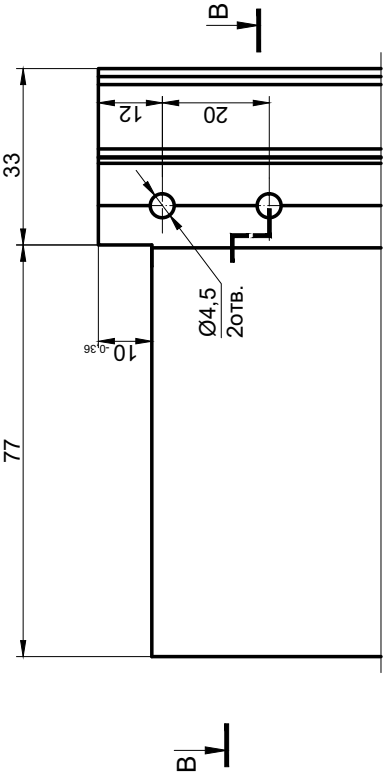

INICIAL®

Схема Т-образного соединения усиленного импоста 17 07 03, 17 07 04, 17 07 08, 17 07 09
(вариант с соединителем из профиля 02 08 01)

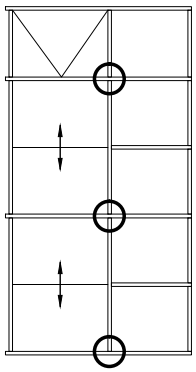

1. Установка закладных деталей на стойку

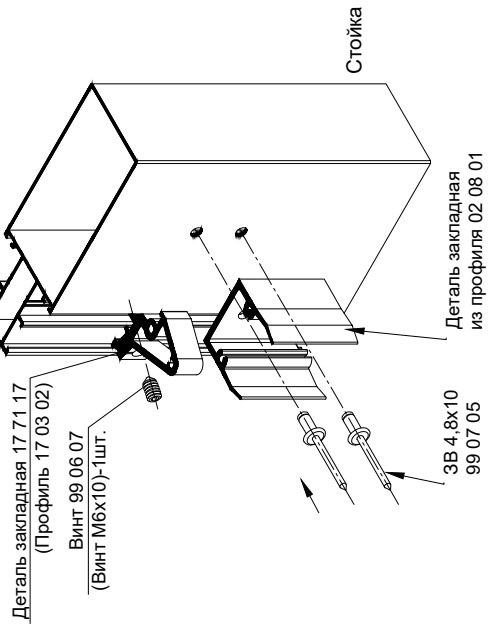

2. Установка адаптера 17 05 07

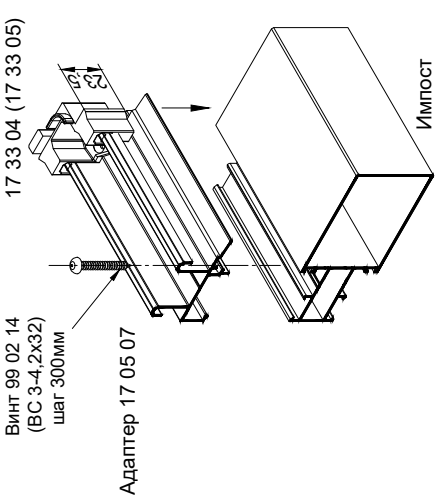

3. Установка импоста

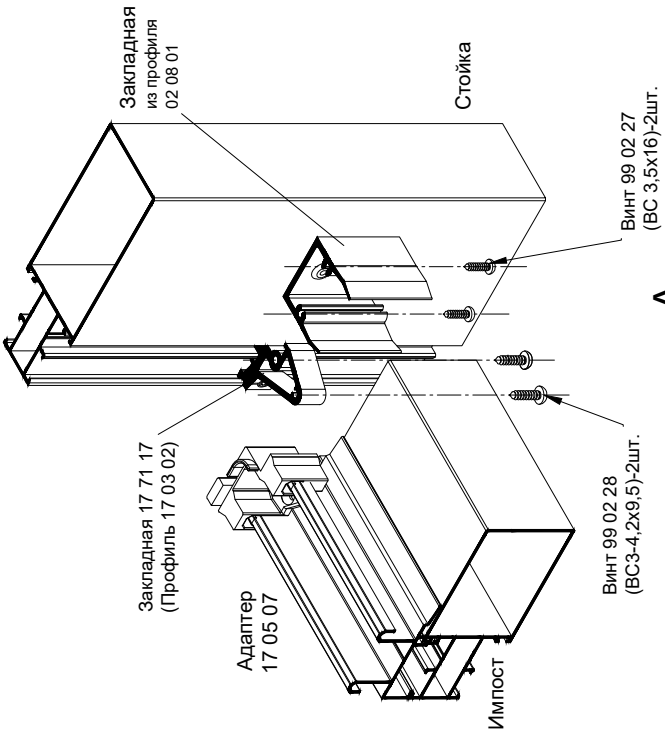

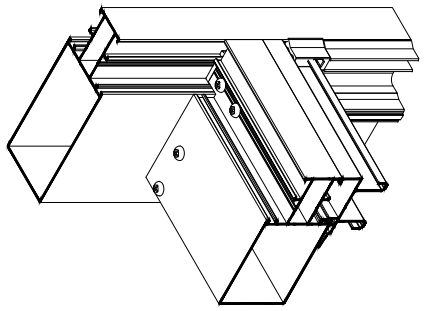

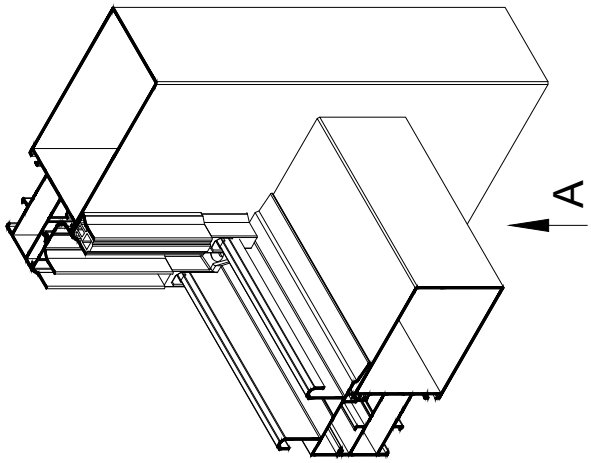

4. Установка адаптера и буферной резины

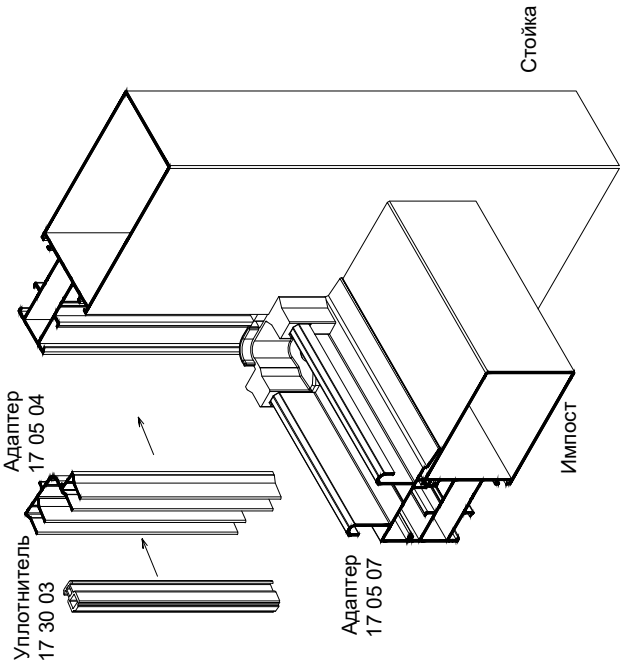

Схема Т-образного соединения усиленного импоста 17 07 03, 17 07 04, 17 07 08, 17 07 09
(вариант с соединителем из профиля 02 08 01)

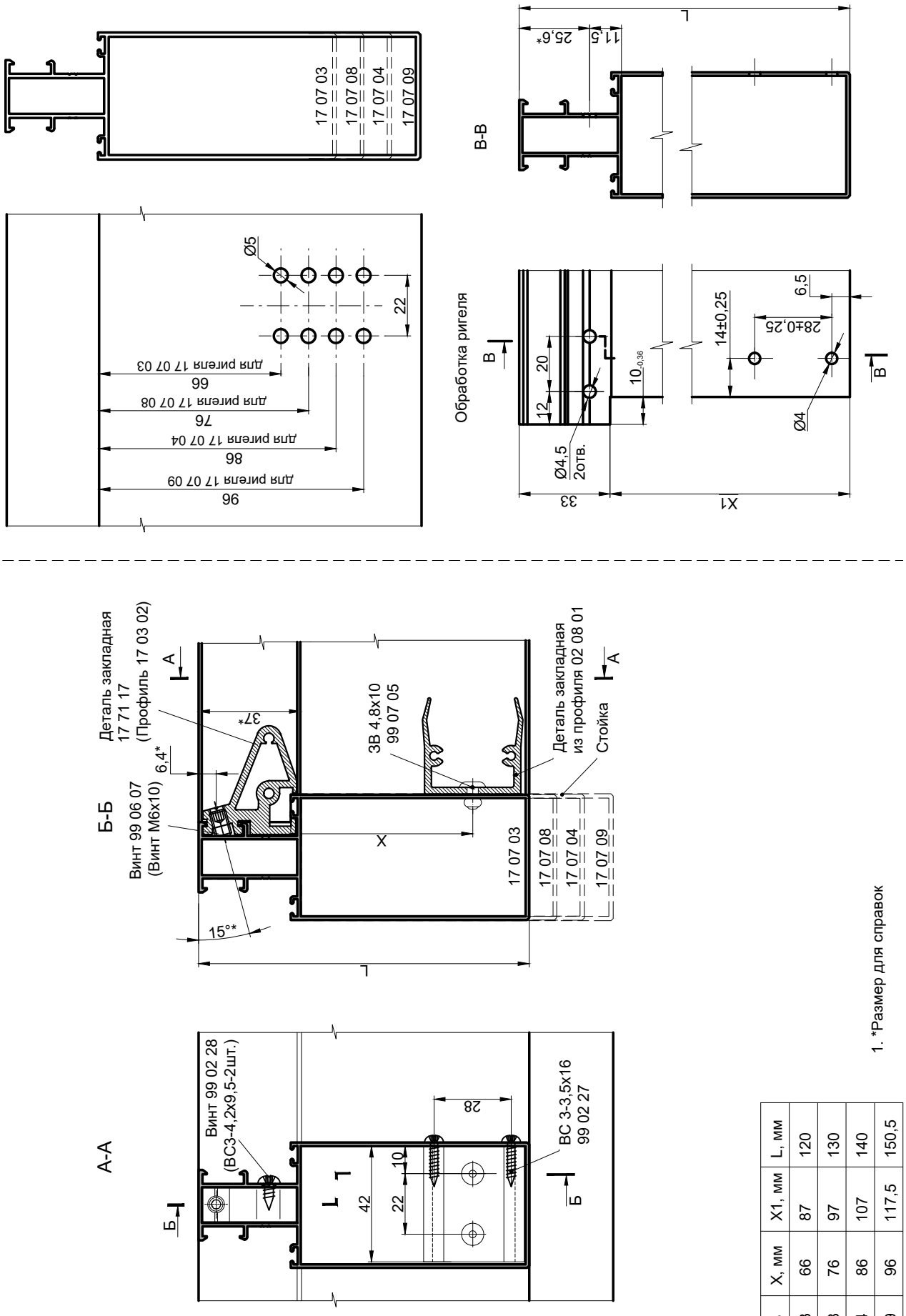

1. *Размер для справок

Ригель	X, мм	X1, мм	L, мм
17 07 03	66	87	120
17 07 08	76	97	130
17 07 04	86	107	140
17 07 09	96	117,5	150,5

INICIAL®

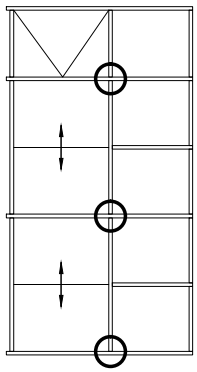

Схема Т-образного соединения усиленного импоста 17 07 03, 17 07 04, 17 07 08, 17 07 09 (варинт с соединителем из уголка 30х20х2 собственного изготовления)

1. Установка закладных деталей на стойку

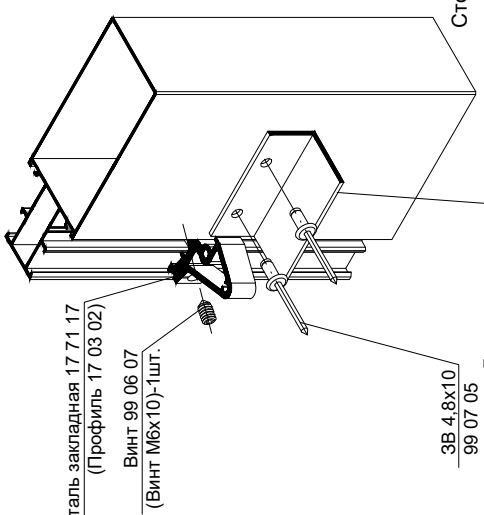

2. Установка адаптера 17 05 07

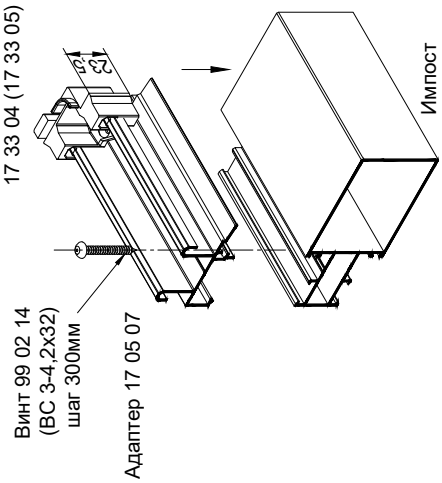

3. Установка импоста

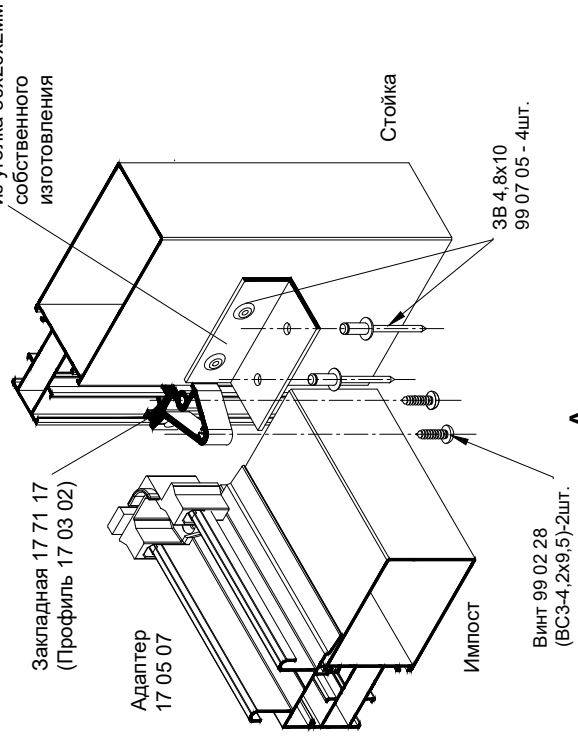

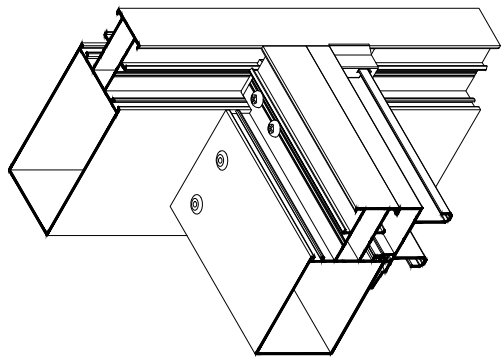

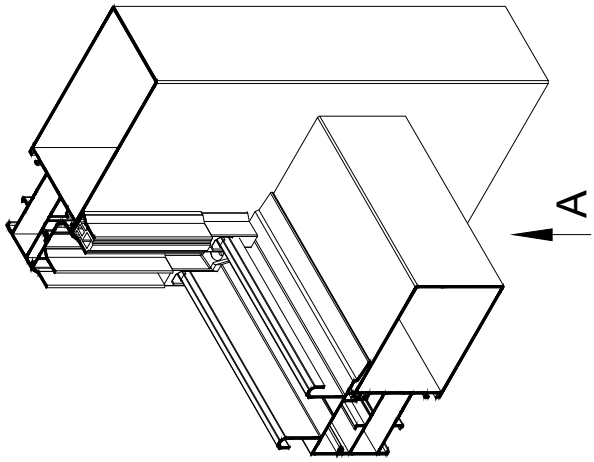

4. Установка адаптера и буферной резины

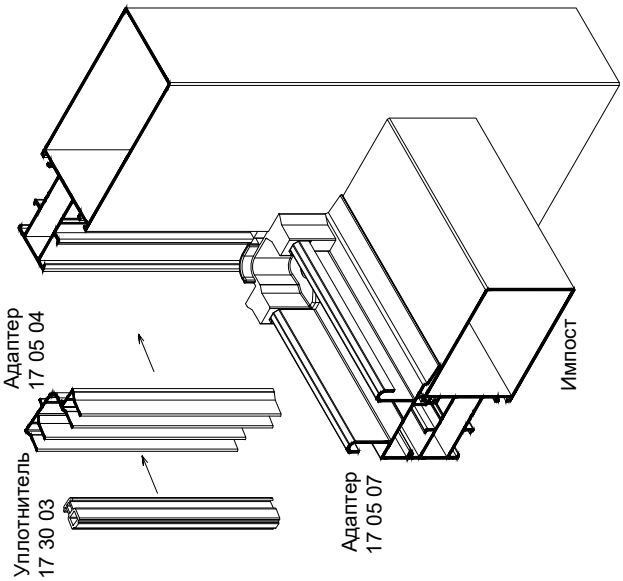

Схема Т-образного соединения усиленного импоста 17 07 03, 17 07 04, 17 07 08, 17 07 09
(варинт с соединителем из уголка 30х20х2 собственного изготовления)

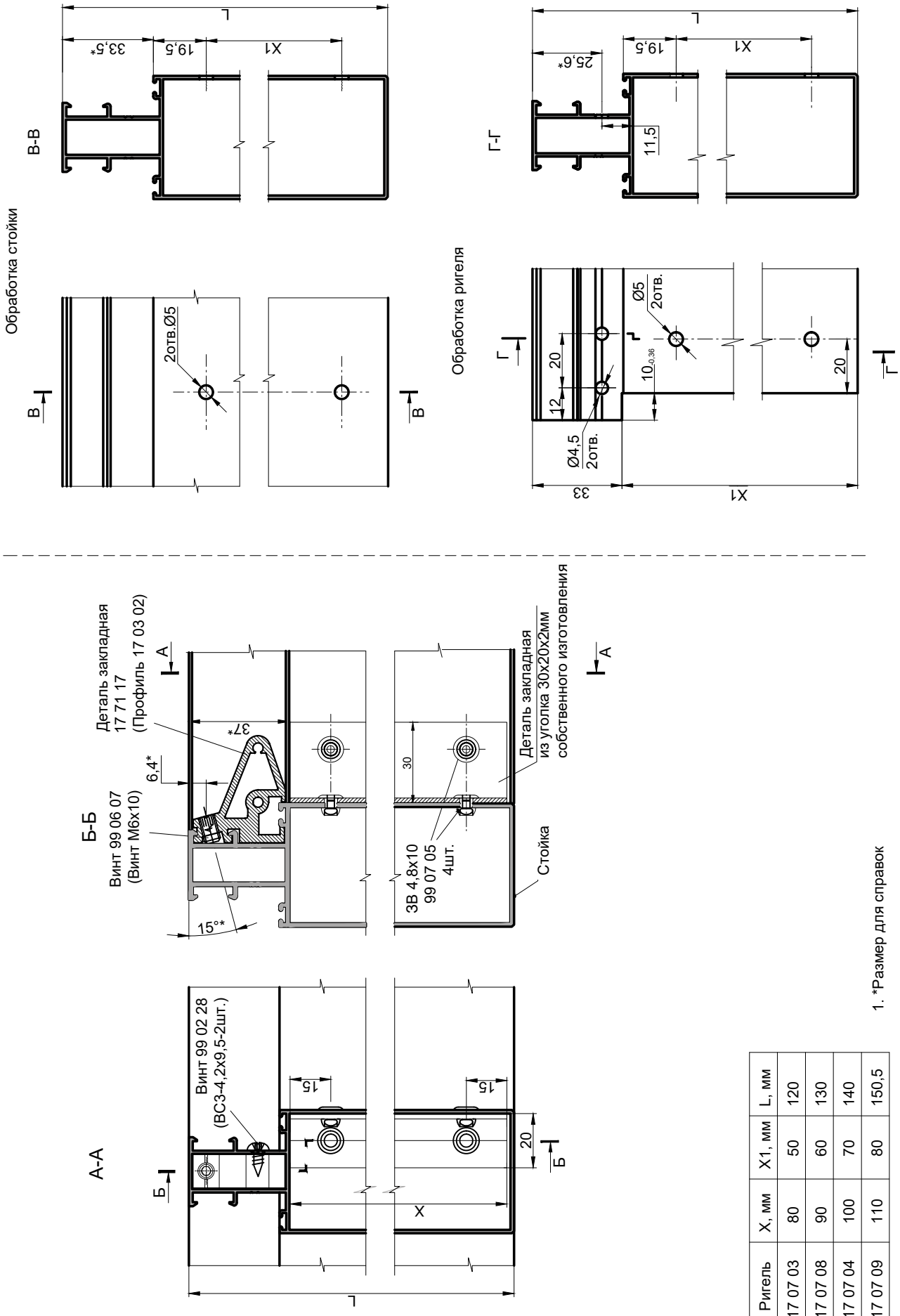

1. *Размер для справок

Ригель	X, мм	X1, мм	L, мм
17 07 03	80	50	120
17 07 08	90	60	130
17 07 04	100	70	140
17 07 09	110	80	150,5

INICIAL®

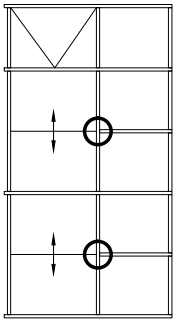

Схема Т-образного соединения импоста 17 06 03, 17 06 04, 17 06 05 с опорной стойкой

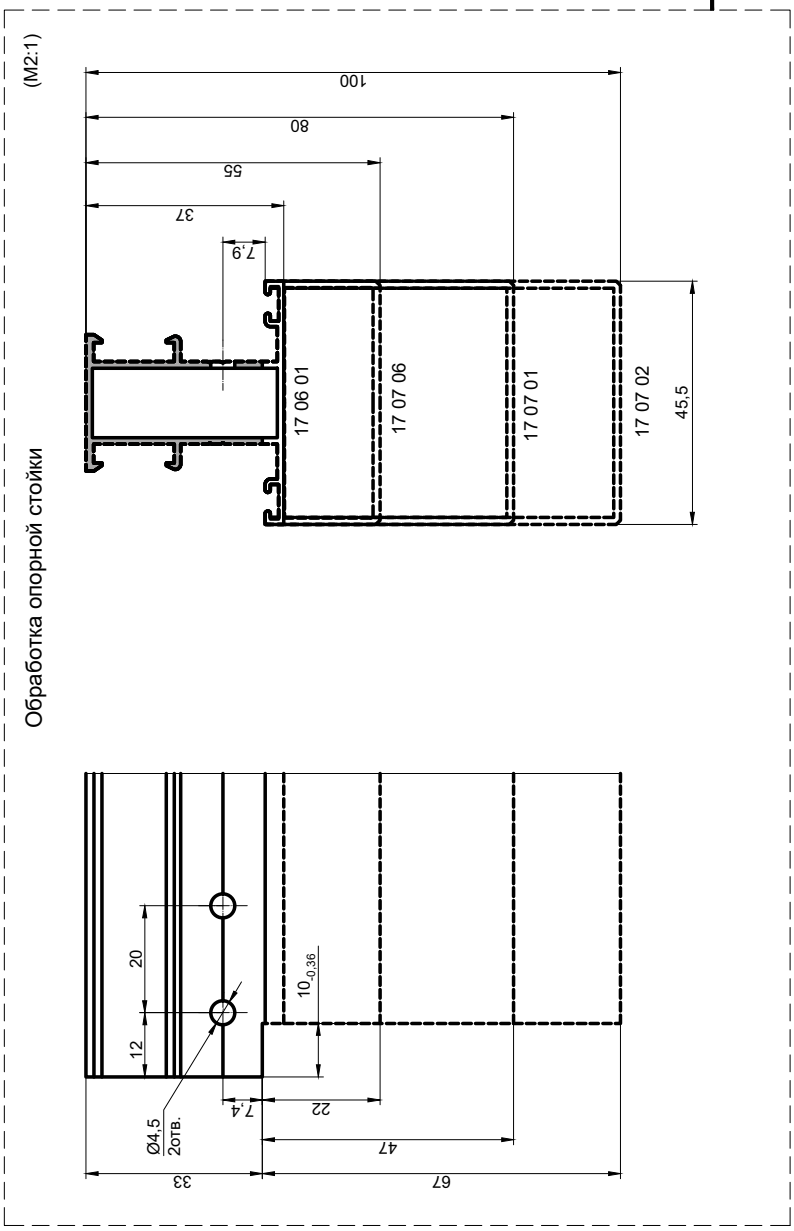

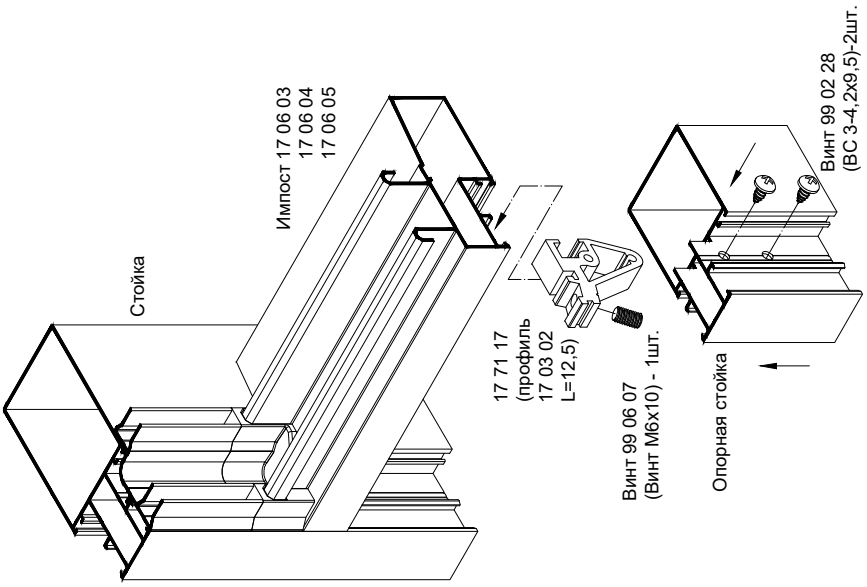

Таблица подбора опорных стоек в зависимости от типоразмера импоста

Импост	Опорная стойка
17 06 03 (55мм)	17 06 01, 17 07 06
17 06 04 (80мм)	17 06 01, 17 07 06, 17 07 01
17 06 05 (110мм)	17 06 01, 17 07 06, 17 07 01, 17 07 02

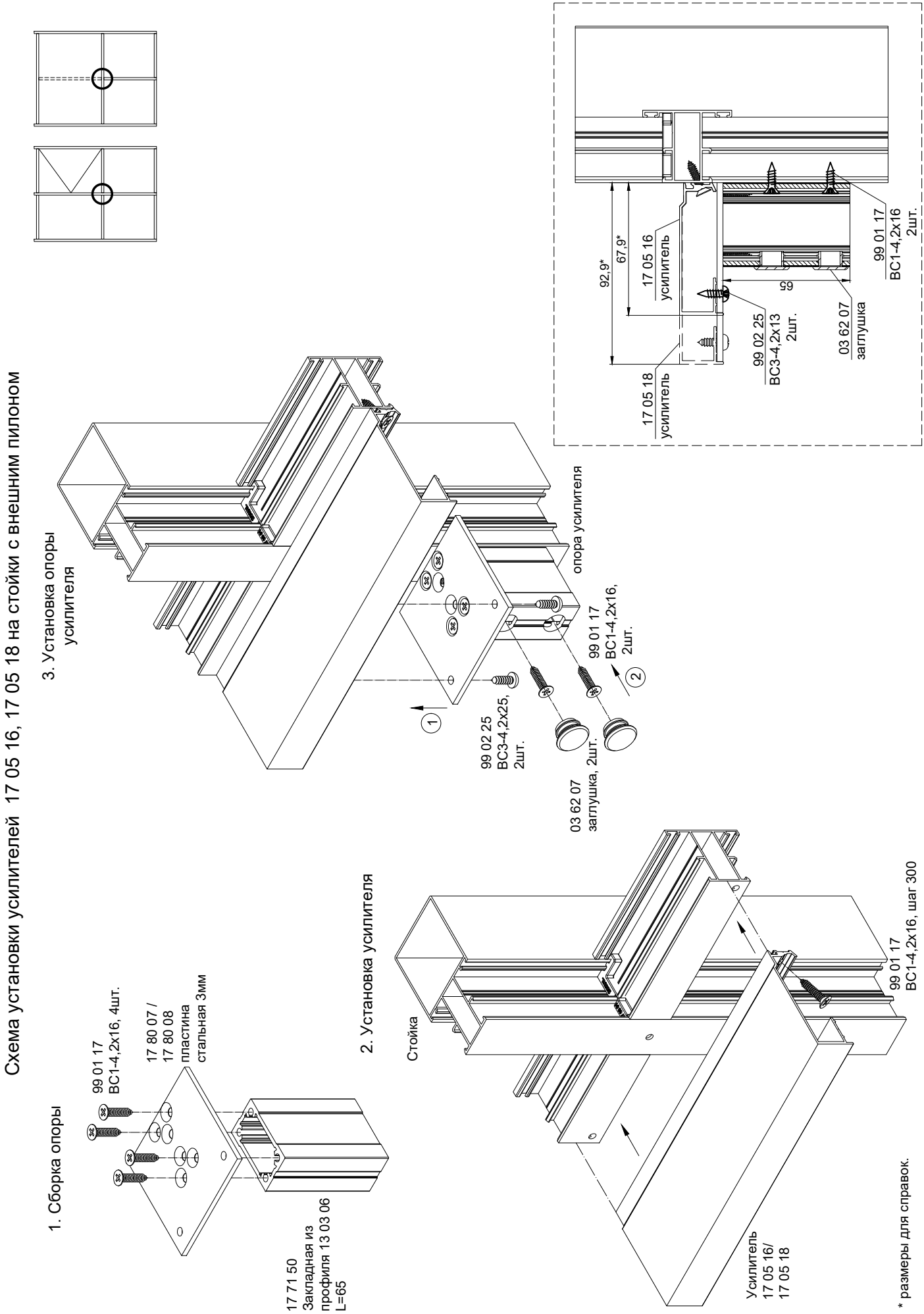
Схема установки усилителей 17 05 16, 17 05 18 на стойки с внешним пилоном
1. Сборка опоры
99 01 17
ВС1-4,2х16, 4шт.
17 80 07 /
17 80 08
пластина
стальная 3мм
17 71 50
Закладная из
профиля 13 03 06
L=65
2. Установка усилителя
Стойка
99 01 17
ВС1-4,2х16, шаг 300
Усилитель
17 05 16/
17 05 18
3. Установка опоры
усилителя
опора усилителя
99 01 17
ВС1-4,2х16,
2шт.
99 02 25
ВС3-4,2х25,
2шт.
03 62 07
заглушка, 2шт.
92,9*
67,9*
17 05 16
усилитель
65
99 01 17
ВС1-4,2х16
2шт.
99 02 25
ВС3-4,2х13
2шт.
03 62 07
заглушка
17 05 18
усилитель
* размеры для справок.

INICIAL®

Схема линейного соединения стоек с внешним пилоном (с монтажной пластиной). Обработка нижней стойки

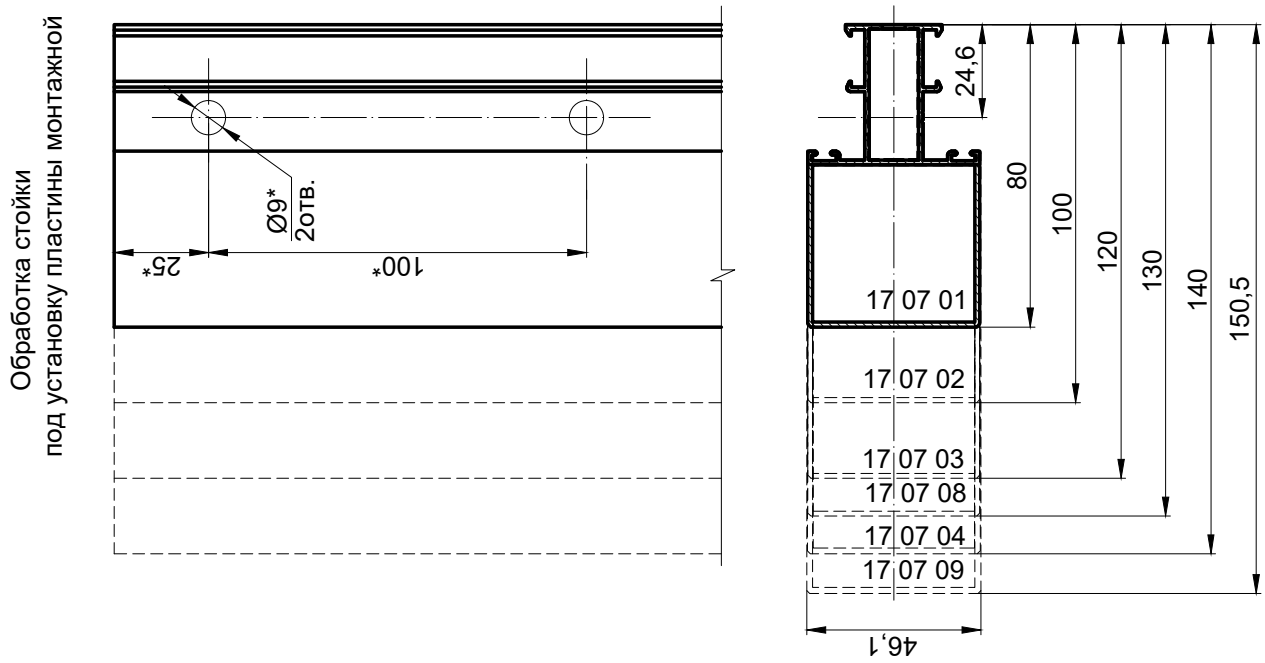

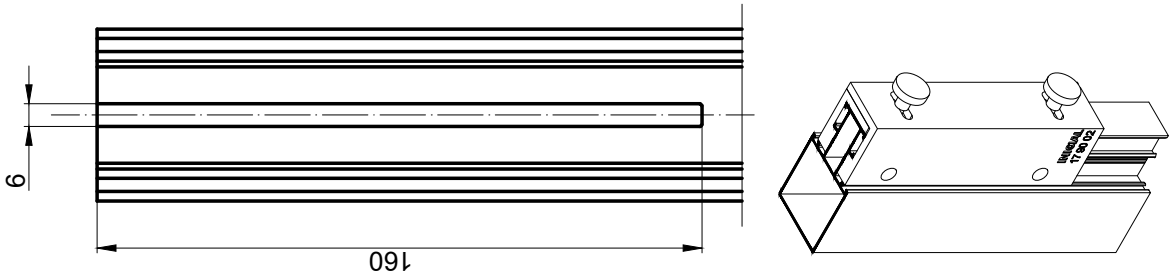

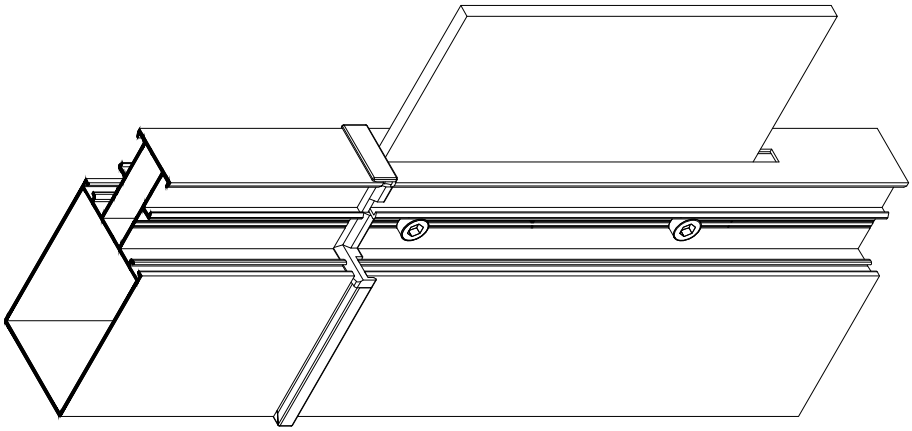

1.*Отверстия сверлить совместно с закладной 17 71 03 с помощью кондуктора 17 90 02.
2. Неуказанные предельные отклонения размеров H14, h14, ±IT14/2.

Схема линейного соединения стоек с внешним пилоном (с монтажной пластиной). Обработка нижней стойки

Схема обработки стойки
под установку кронштейна 17 81 02

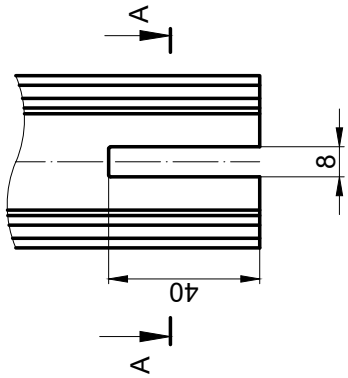

A - A (2:1)

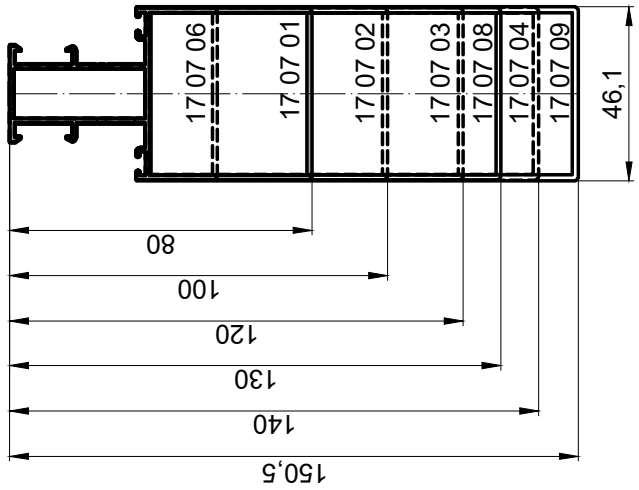

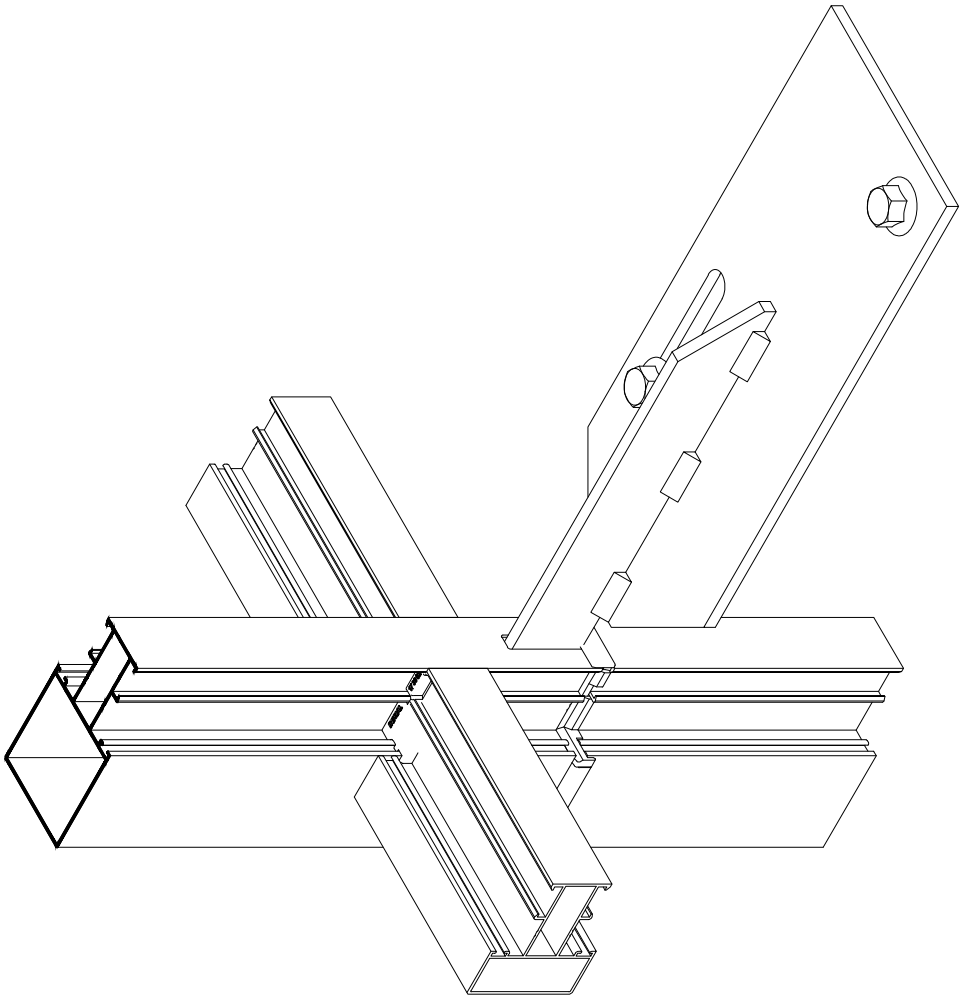

INICIAL®

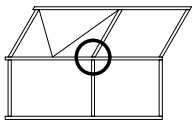

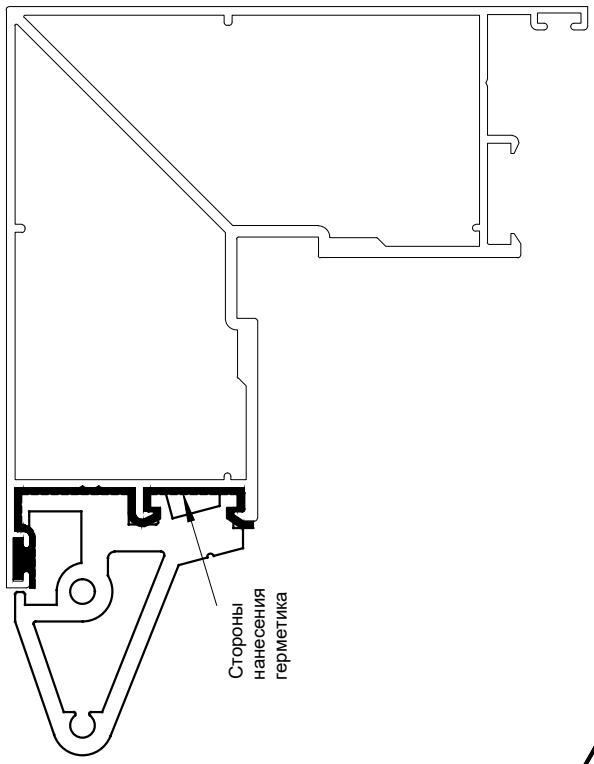

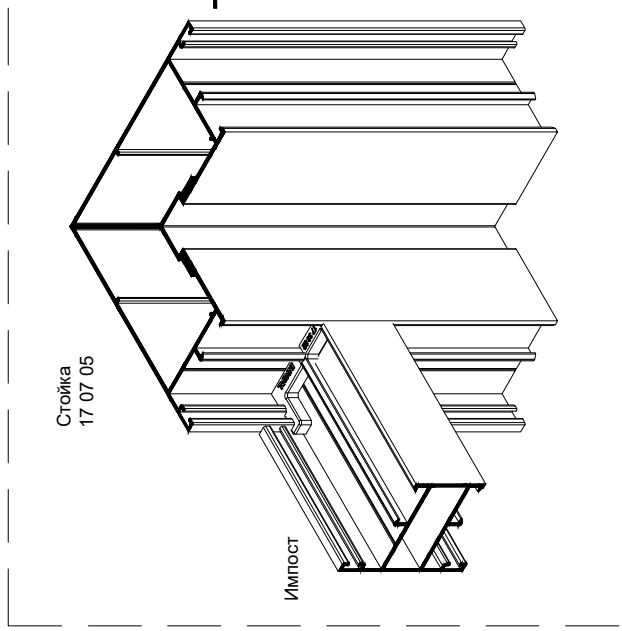

У3
Схема Т-образного соединения импоста для угловой стойки

2. Герметизация узла

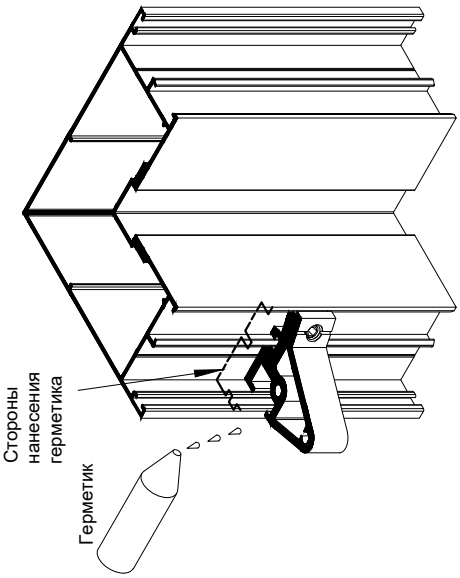

5. Установка импоста

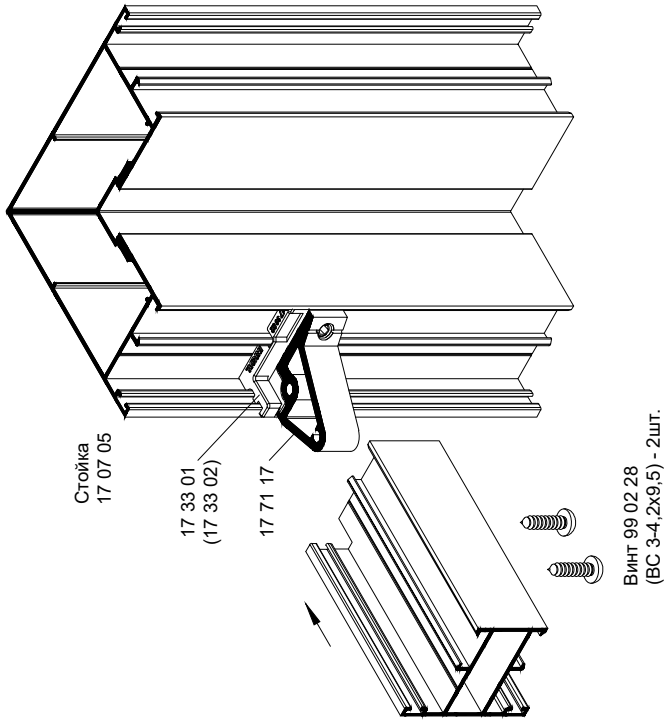

1. Установка и крепление закладной

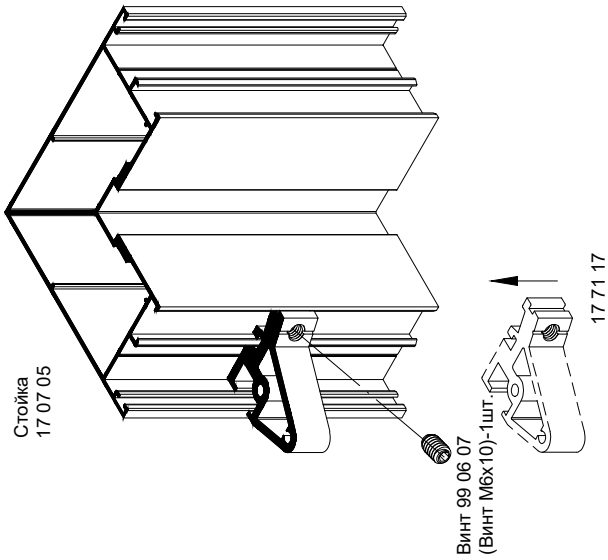

4. Установка манжеты

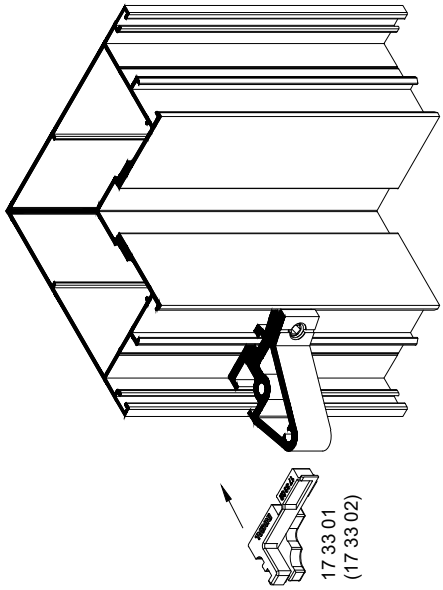

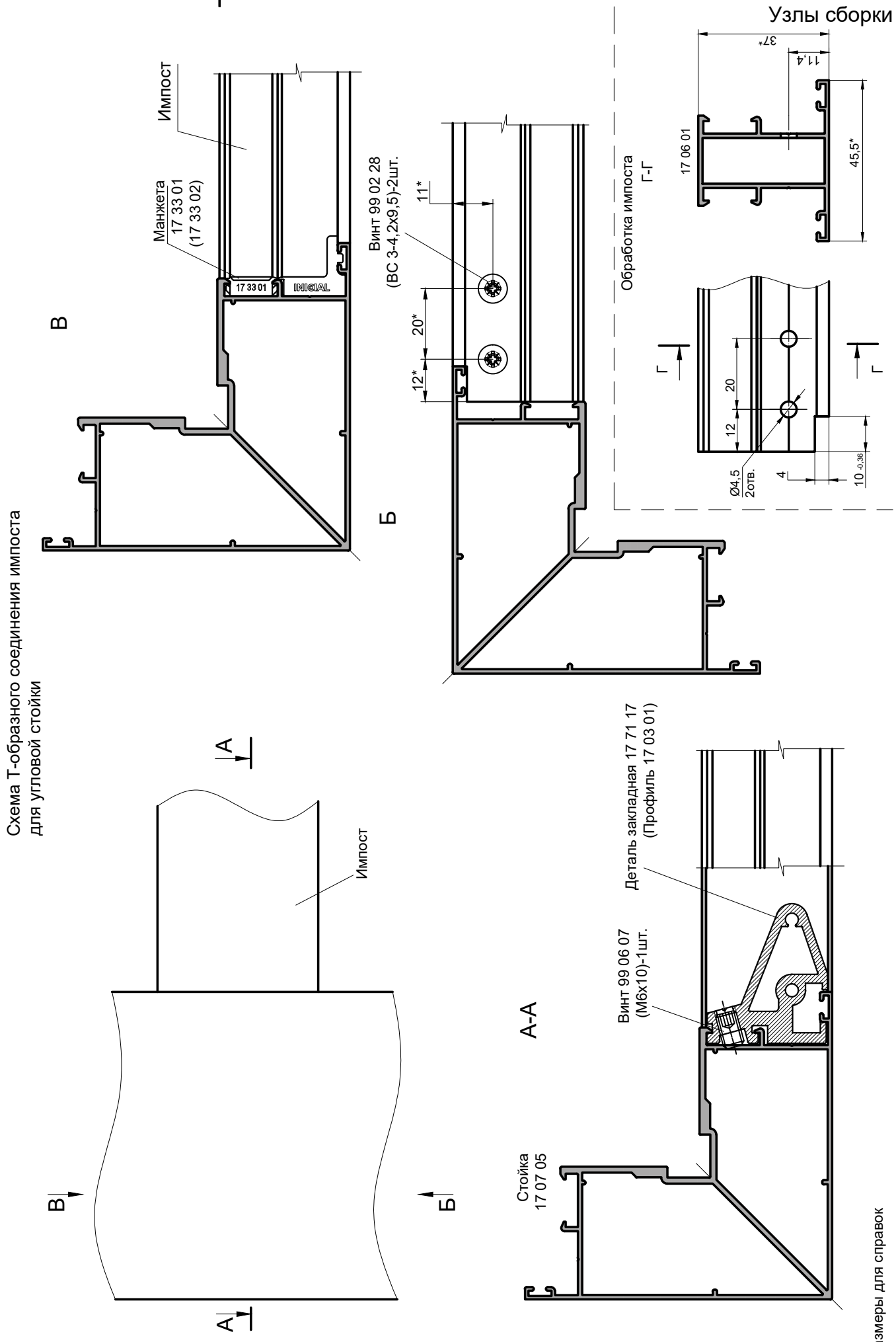

У3
Схема Т-образного соединения импоста для угловой стойки

* Размеры для справок

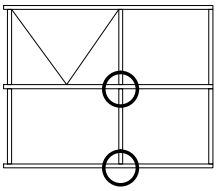

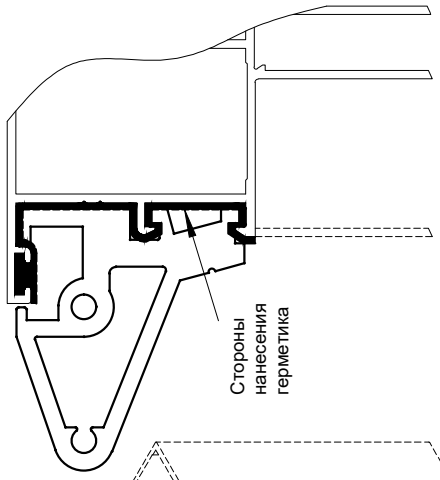

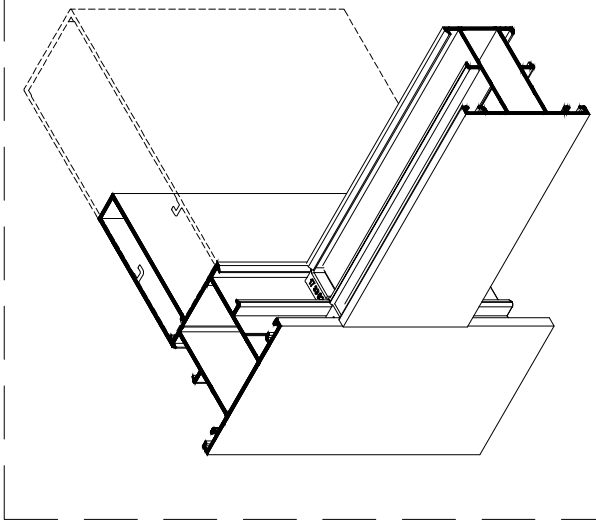

У3

Схема Т-образного соединения импоста
(стойка с внутренним пилоном)

1. Установка закладной

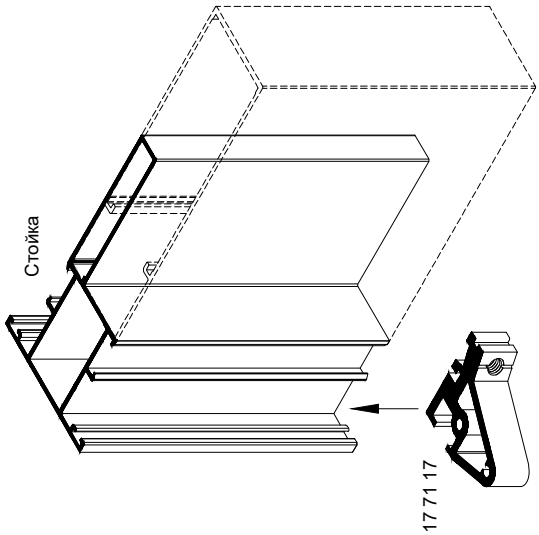

2. Крепление закладной

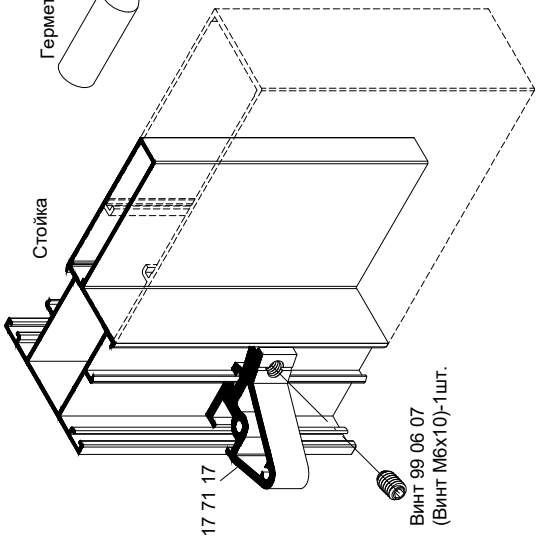

3. Герметизация узла

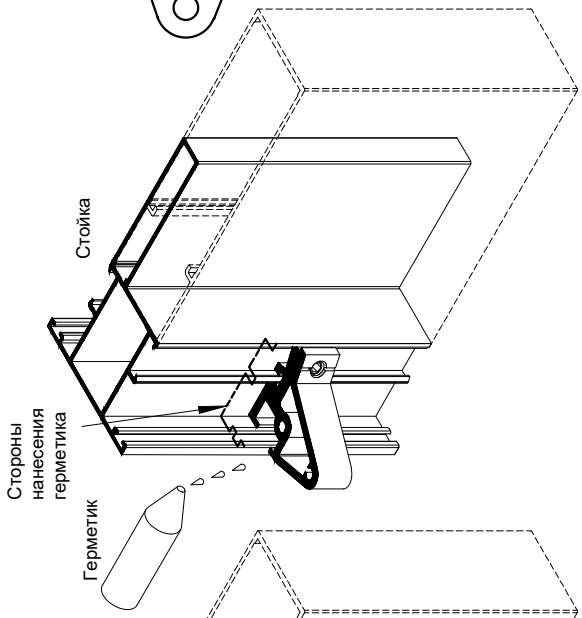

4. Установка манжеты

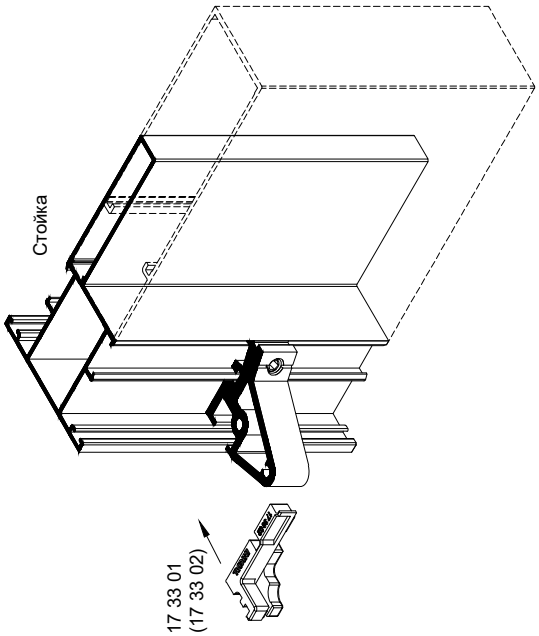

5. Установка импоста

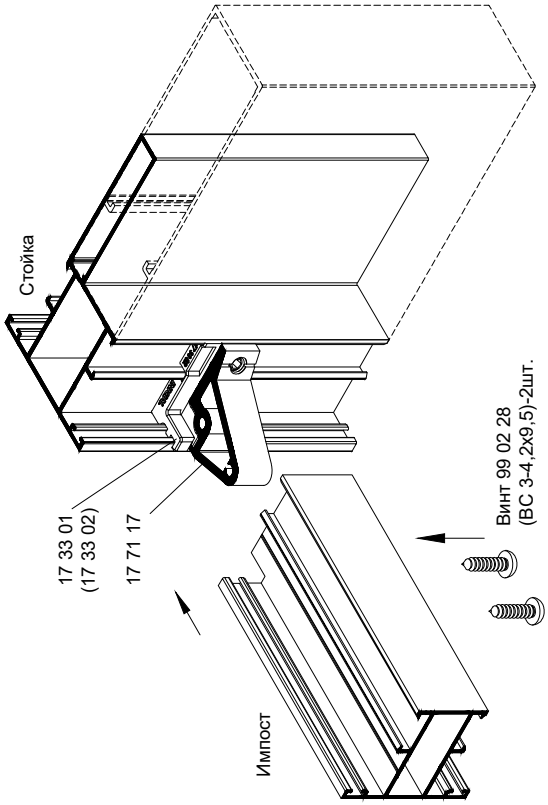

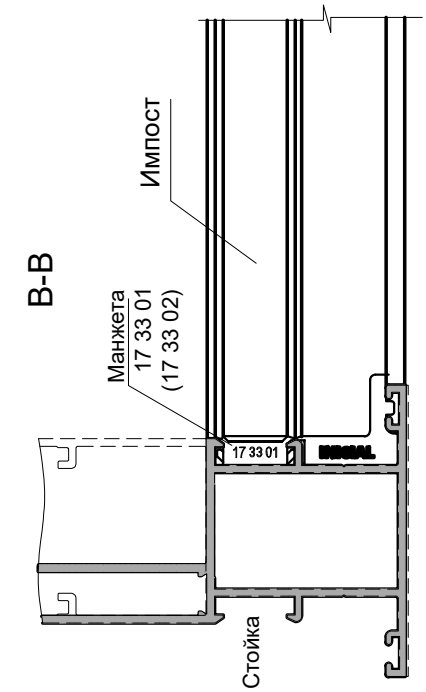

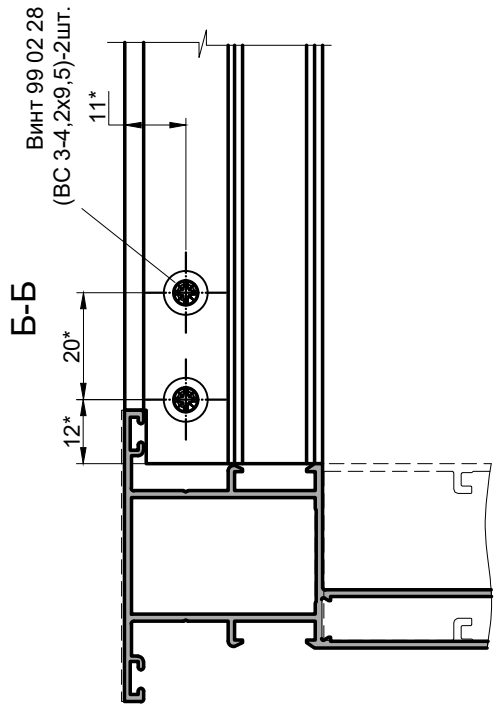

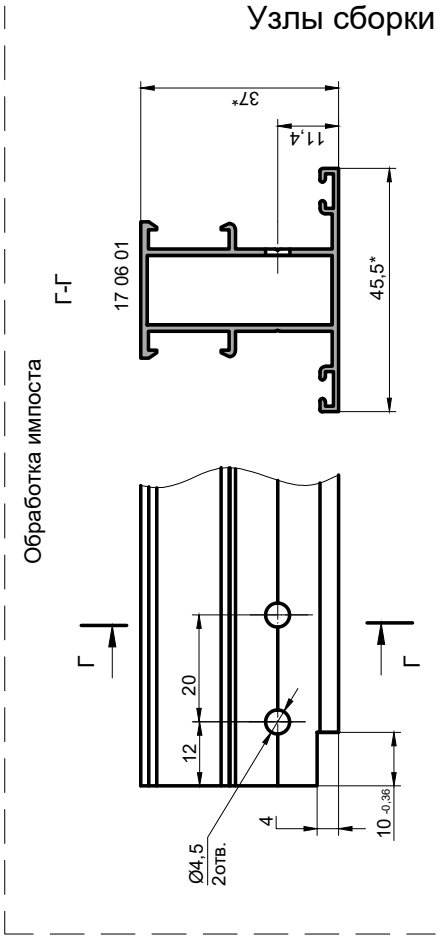

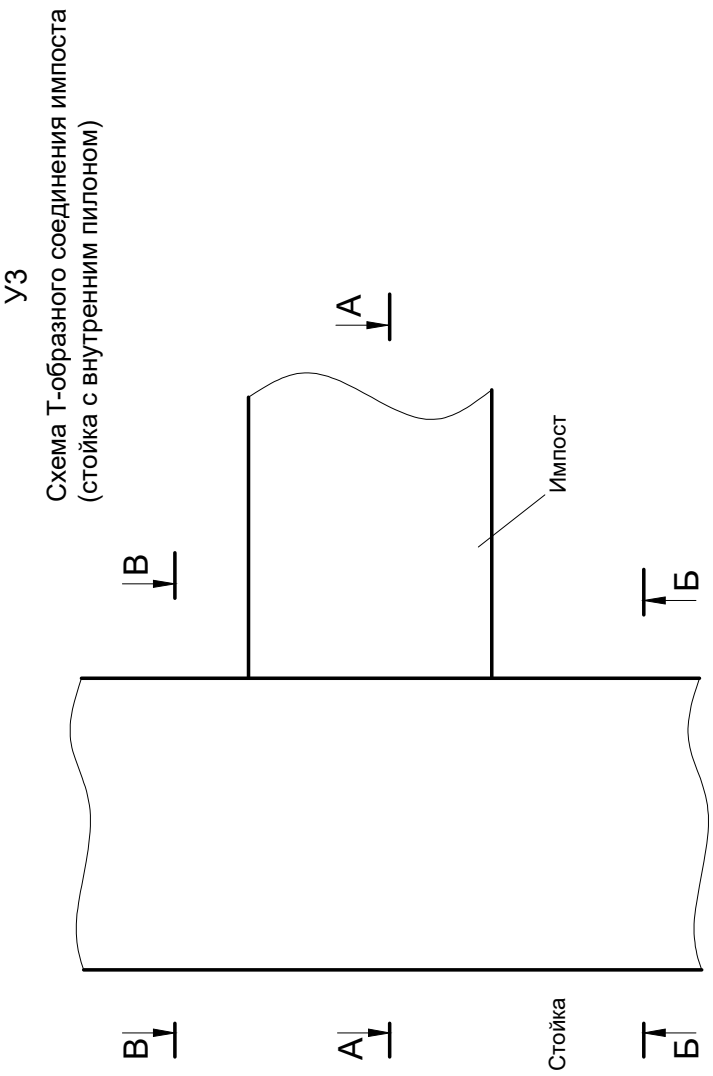

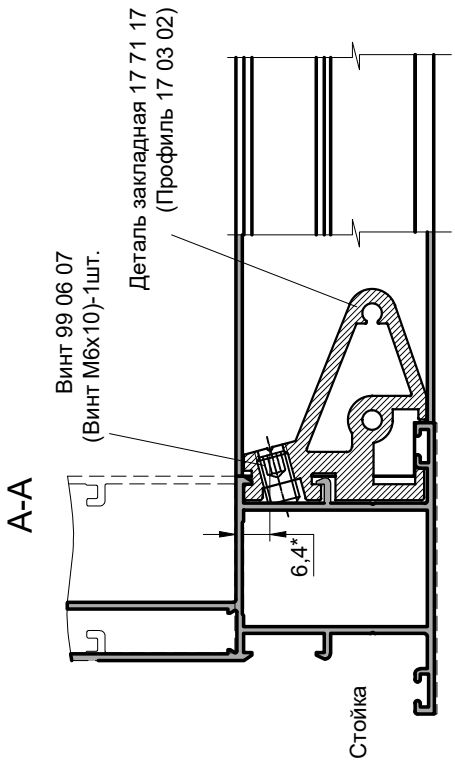

* Размер для справок.

INICIAL®

Узлы сборки

Примыкание импоста раздвижной серии к стойке с внутренним пилоном

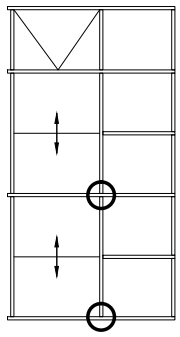

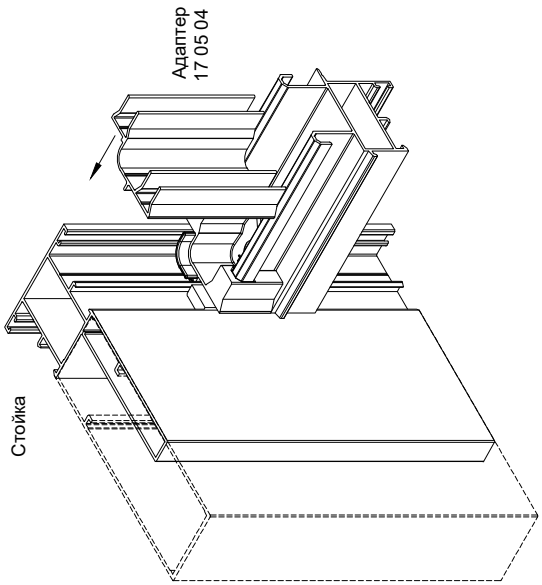

3. Установка адаптера

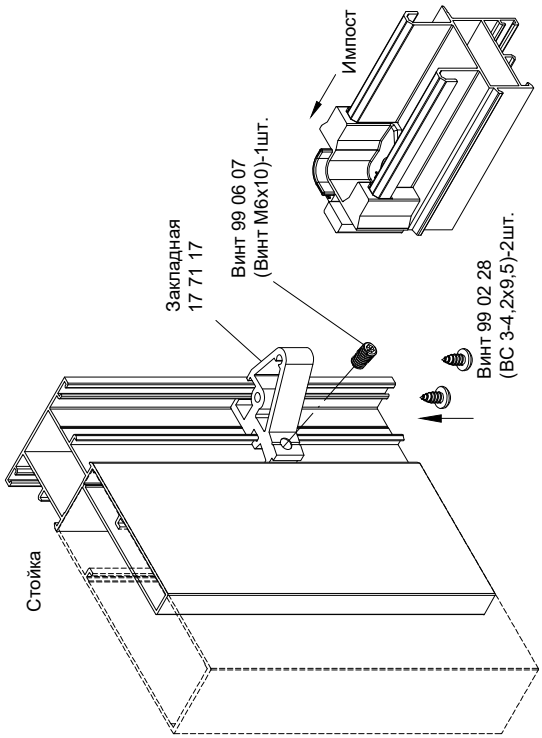

2. Крепление импоста

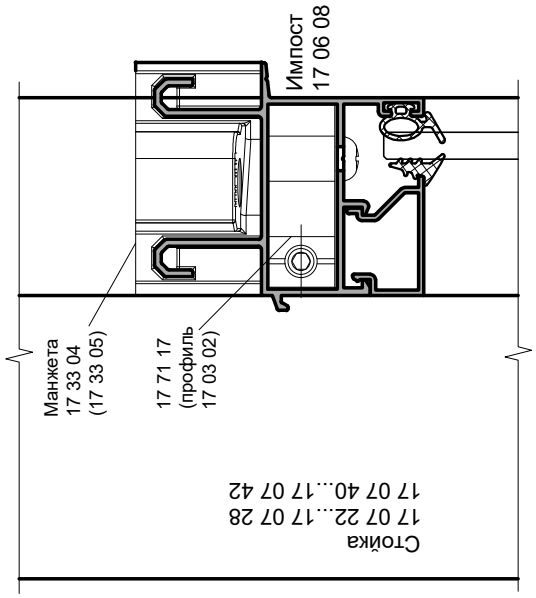

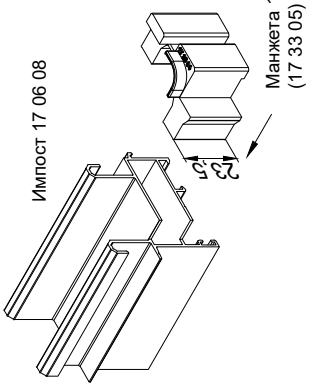

1. Установка манжеты 17 33 04 (17 33 05)

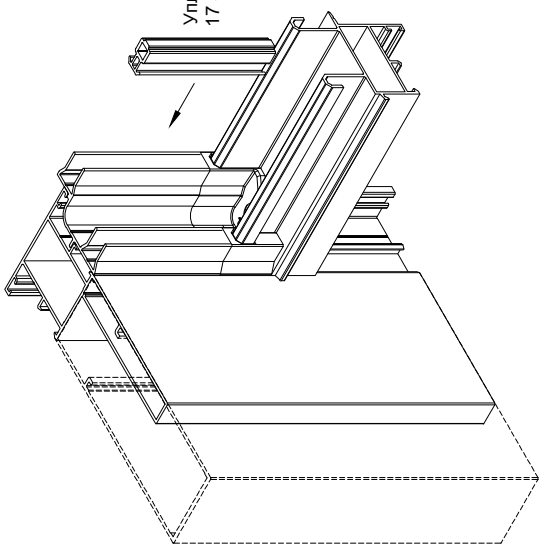

4. Установка резинового буфера

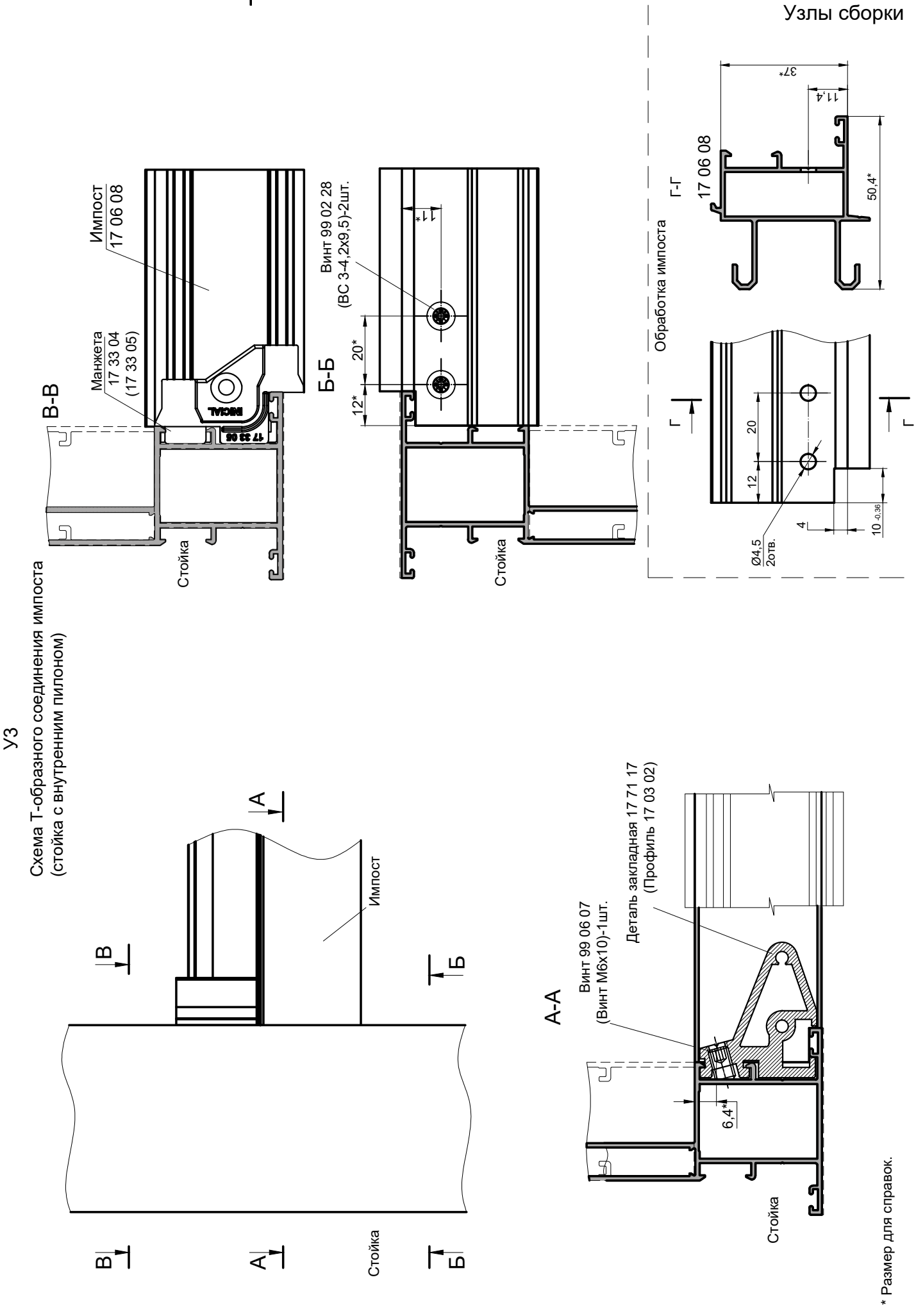
У3
Схема Т-образного соединения импоста
(стойка с внутренним пилоном)
В-В
Импост
17 06 08
Манжета
17 33 04
(17 33 05)
Стойка
Б-Б
Винт 99 02 28
(ВС 3-4,2х9,5)-2шт.
11*
20*
12*
Стойка
Обработка импоста
Г-Г
17 06 08
37*
11,4
50,4*
Г
20
12
4
10 -0,36
Ø4,5
2отв.
А
Импост
В
Б
В
А
Стойка
Б
А-А
Винт 99 06 07
(Винт М6х10)-1шт.
Деталь закладная 17 71 17
(Профиль 17 03 02)
6,4*
Стойка
* Размер для справок.

INICIAL®

Обработка импоста при повороте стойки 0...2,5°

Обработка импоста

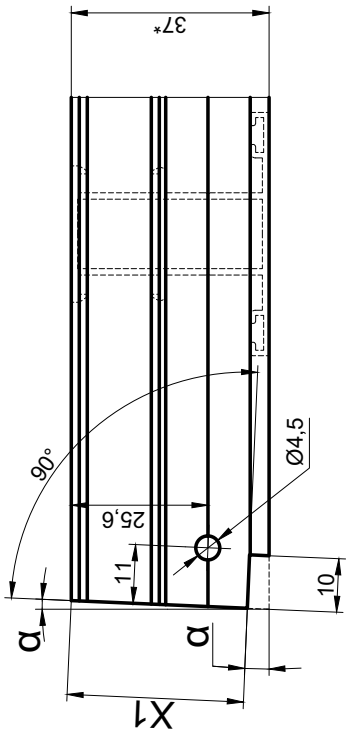

α°	1	2	2,5
X1,мм	33	33	33

Обработка импоста

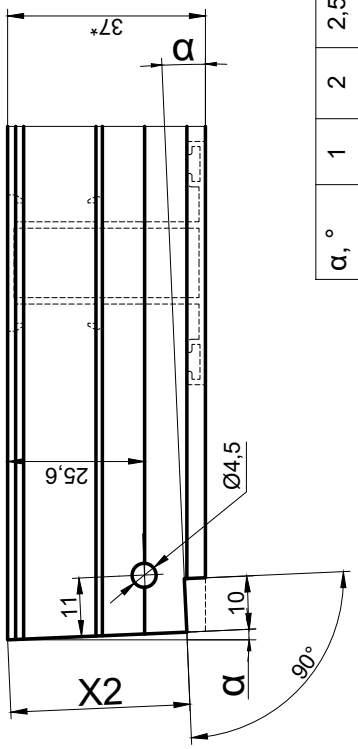

α, °	1	2	2,5
X2, мм	33	33	33,5

Поворот внутрь

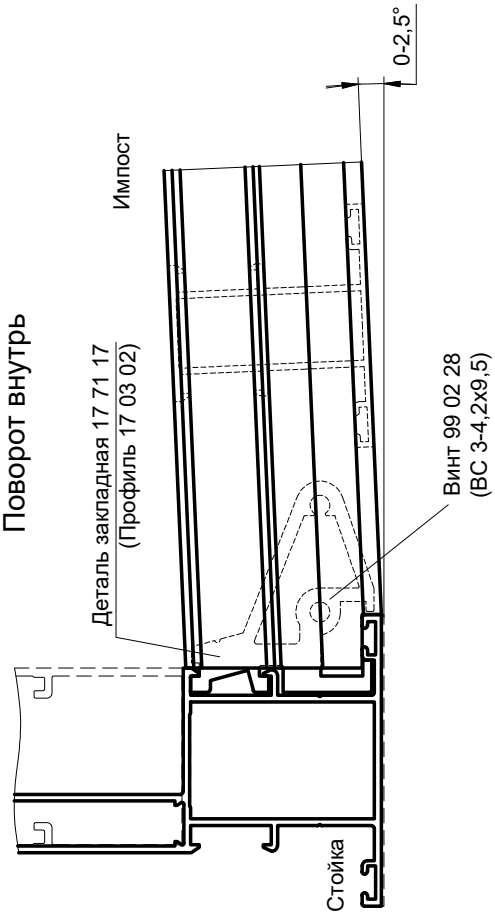

Поворот наружу

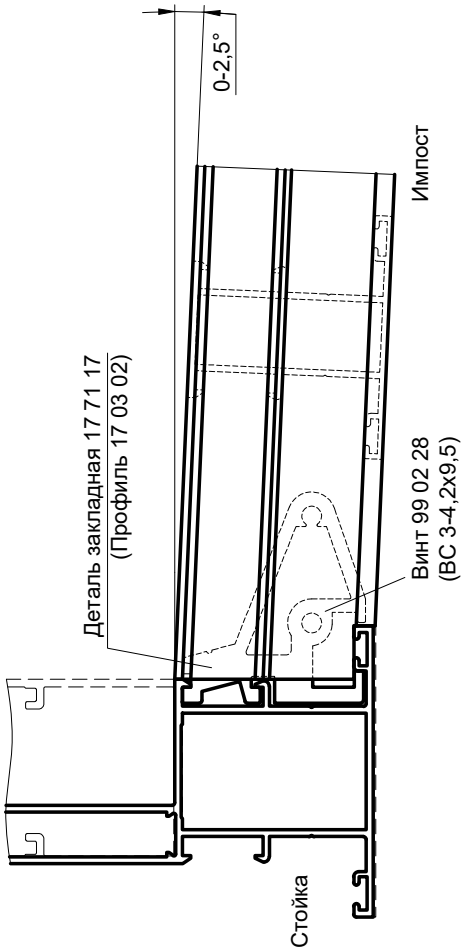

* размер для справок.

Схема установки импоста 17 06 08 и усилителя 17 05 14

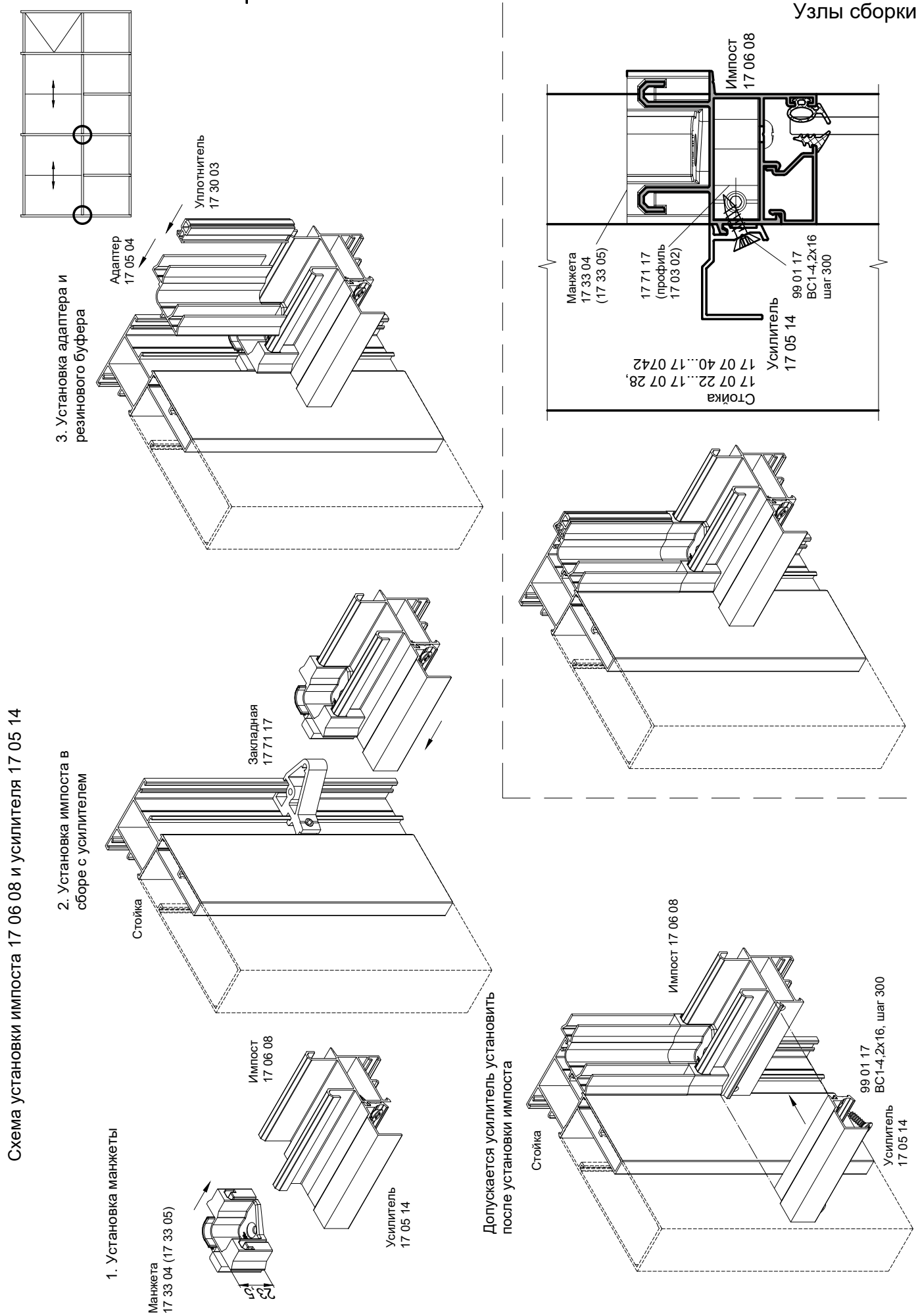

INICIAL®

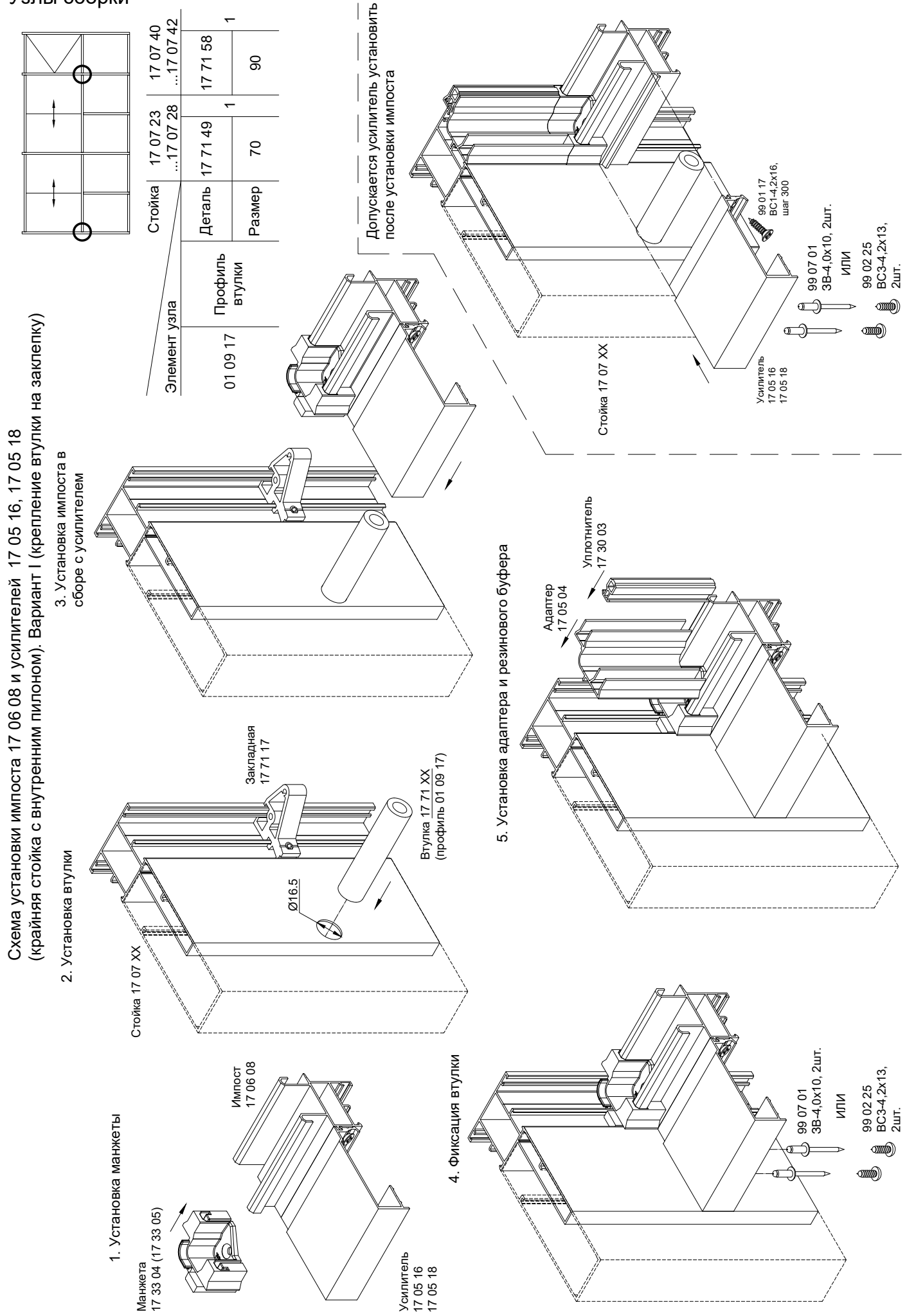
Схема установки импоста 17 06 08 и усилителей 17 05 16, 17 05 18
(крайняя стойка с внутренним пилоном). Вариант I (крепление втулки на заклепку)
Элемент узла
Стойка
17 07 23 ...17 07 28
17 07 40 ...17 07 42
01 09 17
Профиль втулки
Деталь
17 71 49
17 71 58
1
1
Размер
70
90
Допускается усилитель установить после установки импоста
1. Установка манжеты
Манжета 17 33 04 (17 33 05)
Импост 17 06 08
Усилитель 17 05 16 17 05 18
2. Установка втулки
Стойка 17 07 XX
Закладная 17 71 17
Ø16.5
Втулка 17 71 XX (профиль 01 09 17)
3. Установка импоста в сборе с усилителем
4. Фиксация втулки
99 07 01 3В-4,0х10, 2шт.
ИЛИ
99 02 25 ВС3-4,2х13, 2шт.
5. Установка адаптера и резинового буфера
Адаптер 17 05 04
Уплотнитель 17 30 03
Стойка 17 07 XX
99 01 17 ВС1-4,2х16, шаг 300
99 07 01 3В-4,0х10, 2шт.
ИЛИ
99 02 25 ВС3-4,2х13, 2шт.
Усилитель 17 05 16 17 05 18

Схема Т-соединения из профилей импоста 17 06 08 и усилителя 17 05 16
(крепление втулки на заклепку)

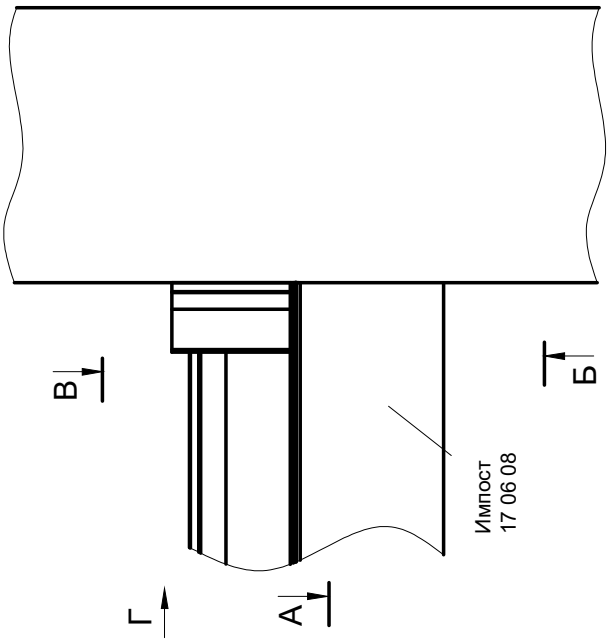

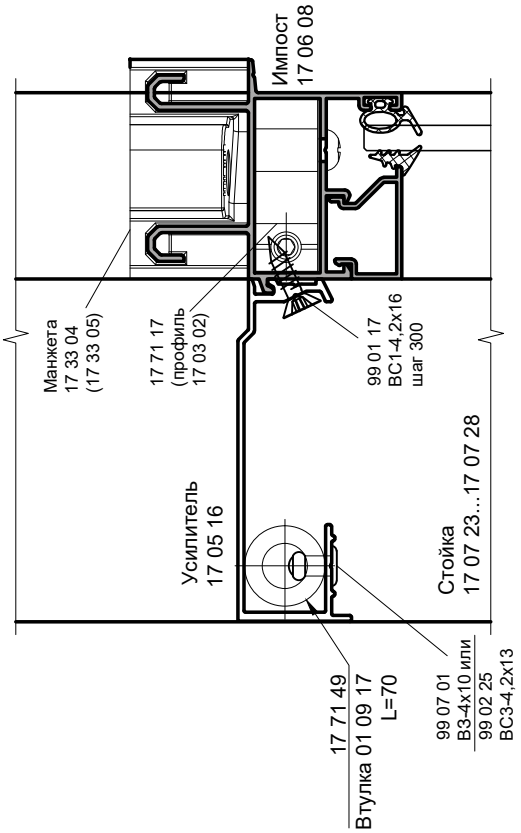

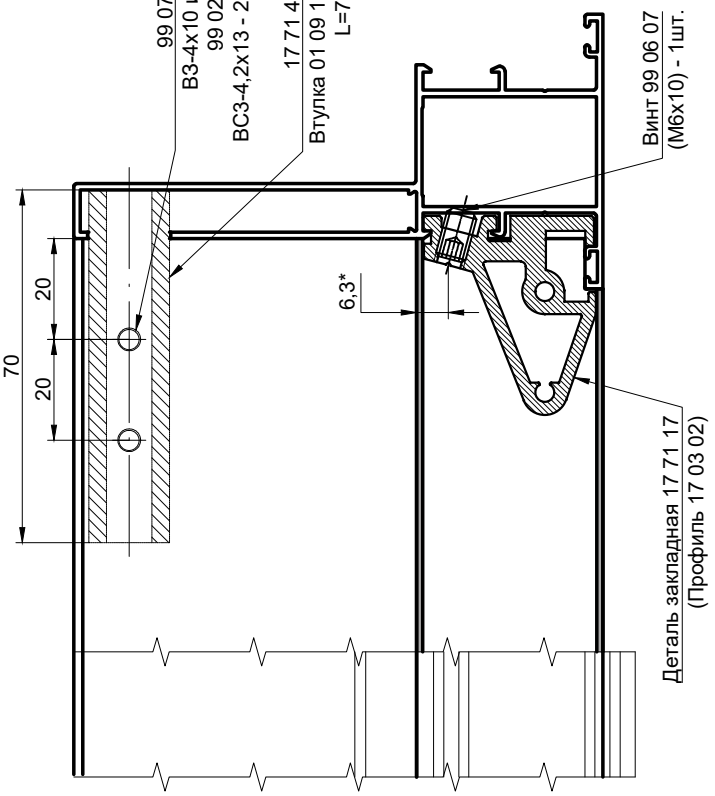

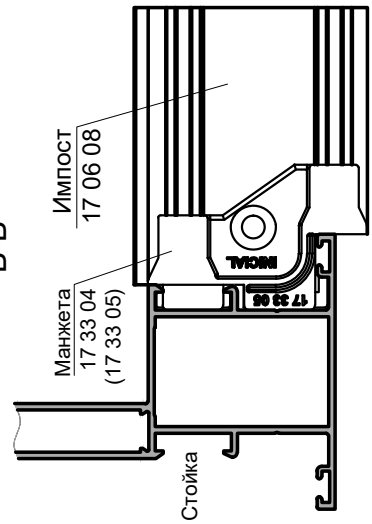

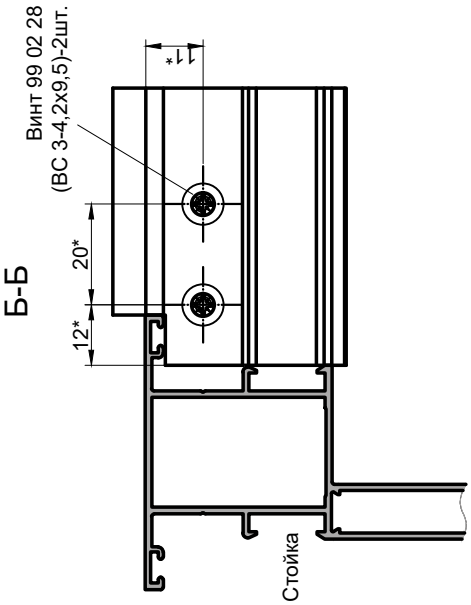

Схема установки усилителя 17 05 18 (крайняя стойка с внутренним пилоном). Вариант I (крепление втулки на заклепку).

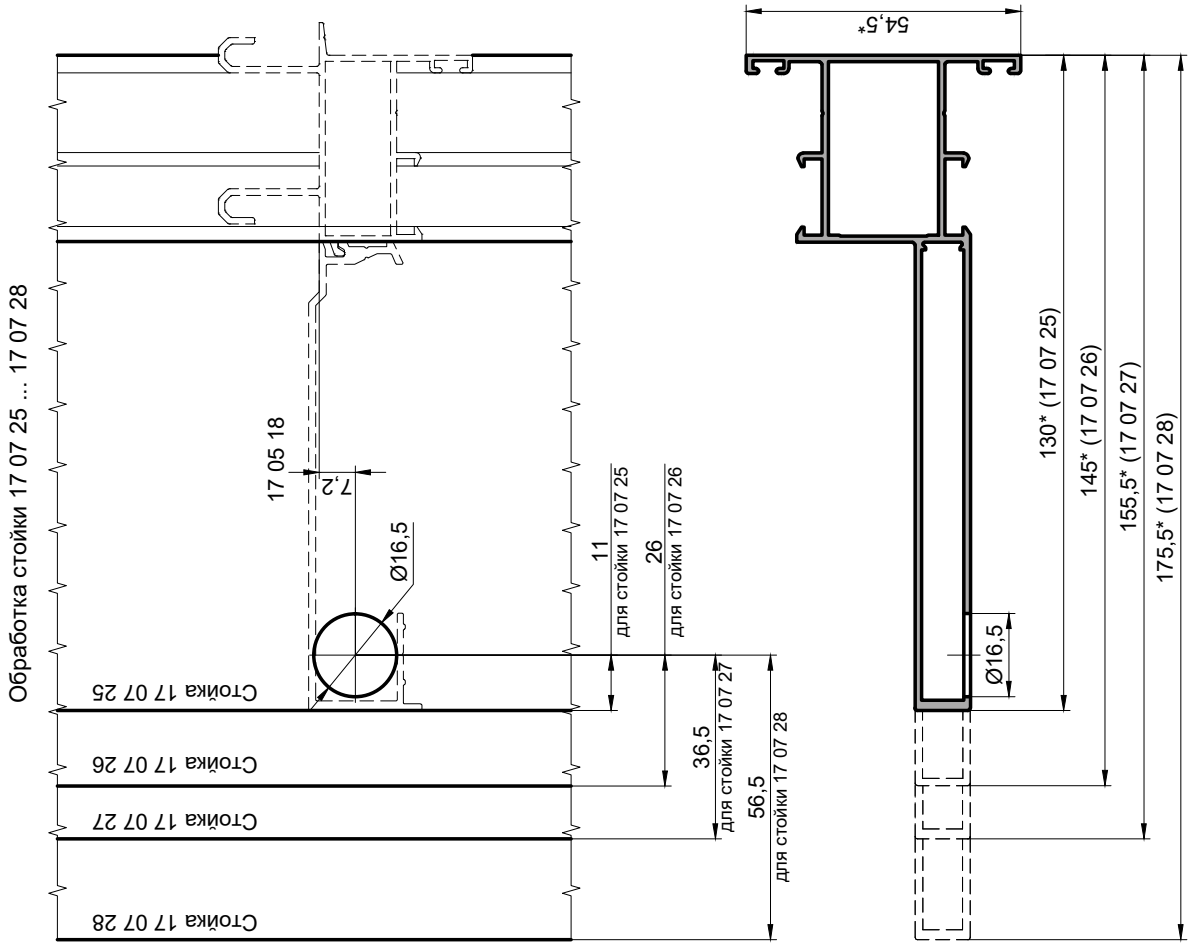

Схема установки усилителя 17 05 16 (крайняя стойка с внутренним пилоном). Вариант I (крепление втулки на заклепку).

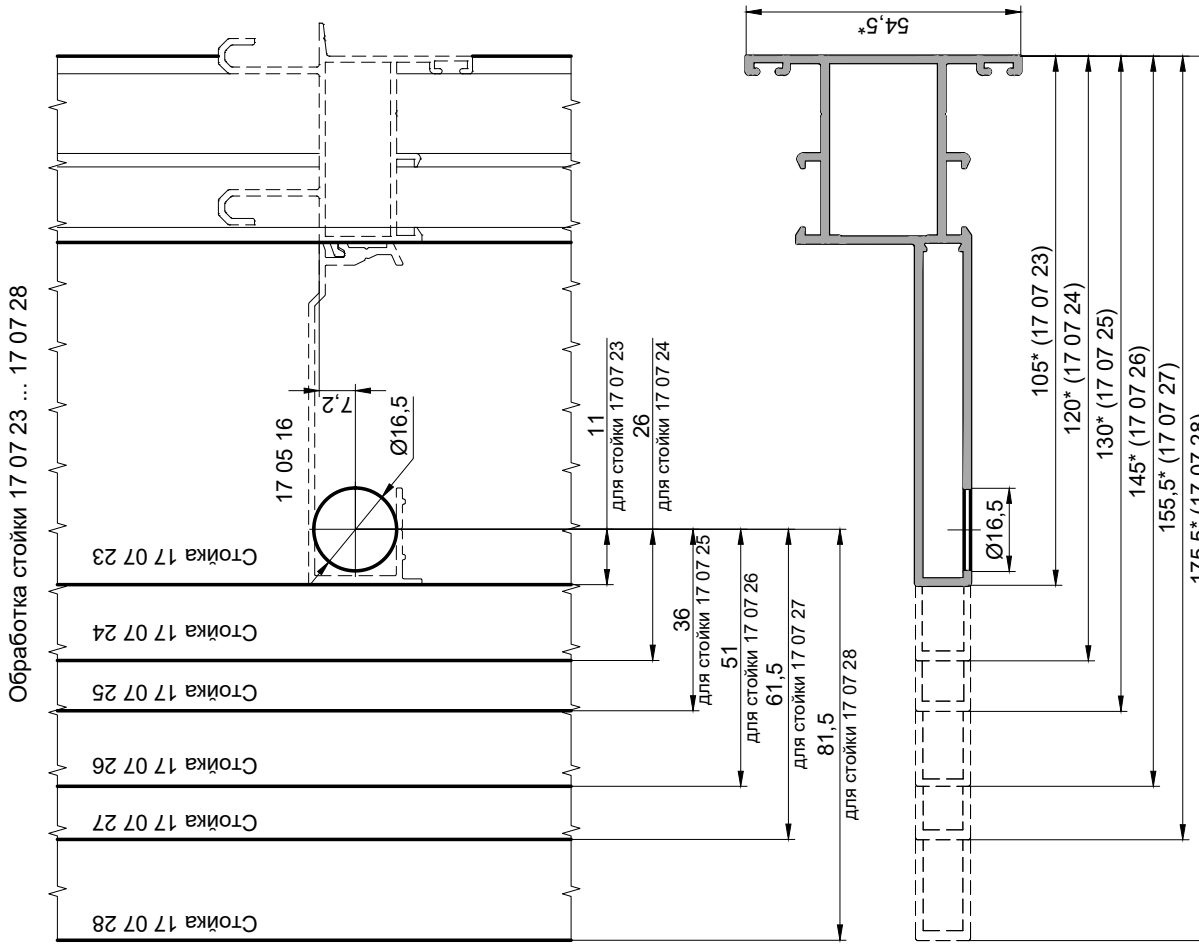

* Размер для справок

Схема Т-соединения из профилей импоста 17 06 08 и усилителя 17 05 18
(крепление втулки на заклепку)

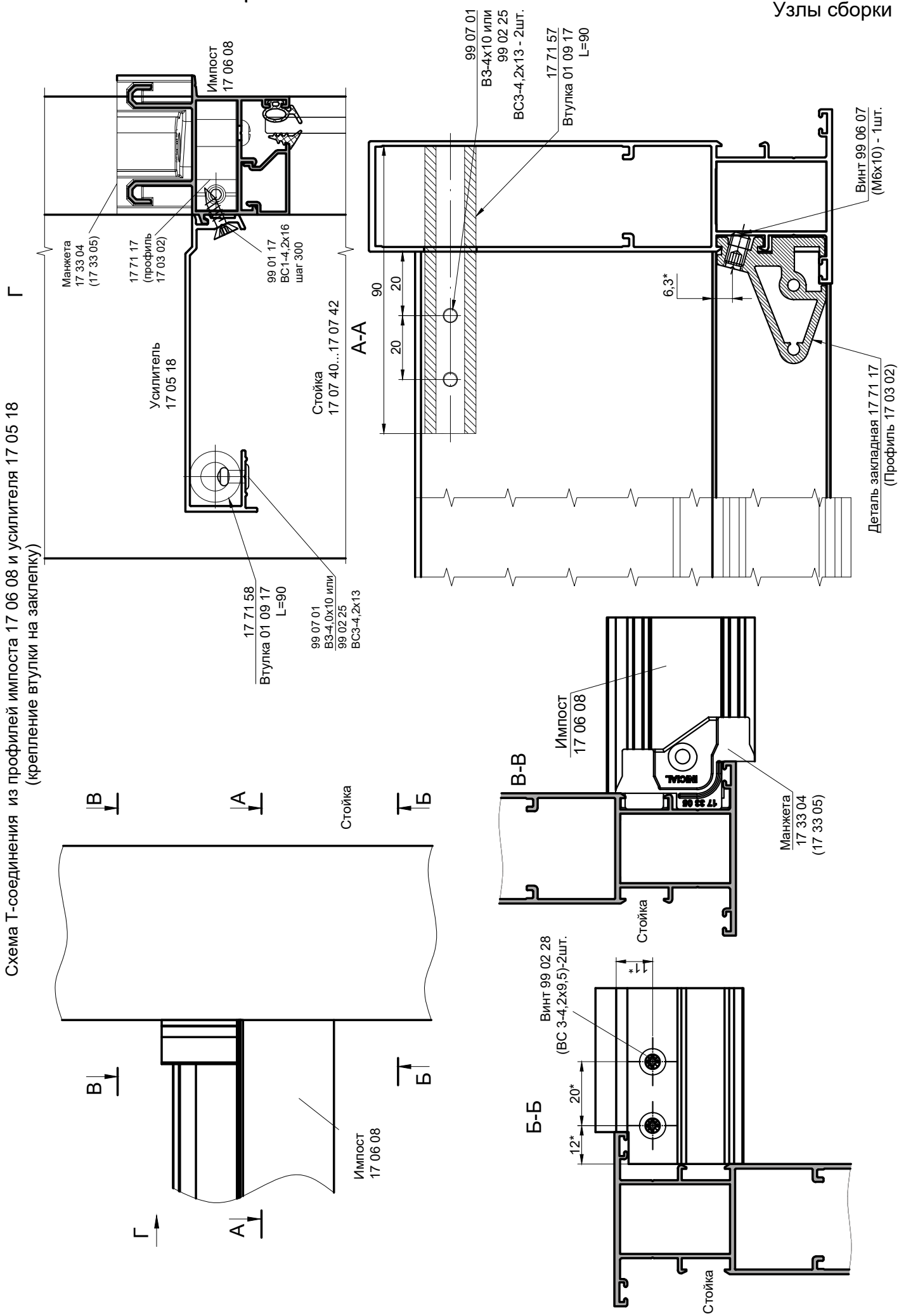

Схема установки усилителя 17 05 18 (крайняя стойка с внутренним пилоном). Вариант I (крепление втулки на заклепку).

Обработка стойки 17 07 40 ... 17 07 42

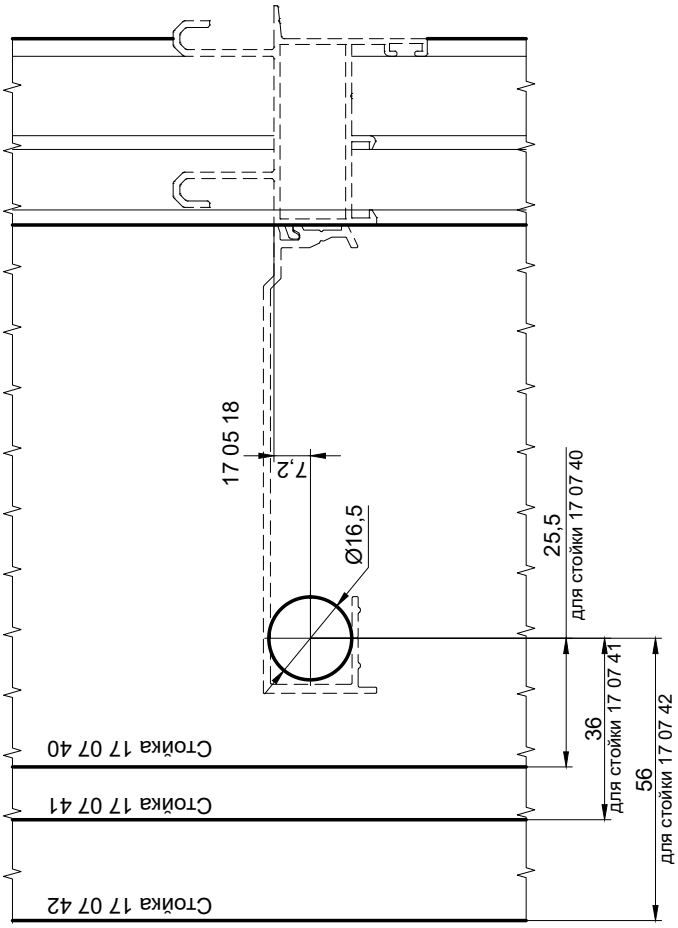

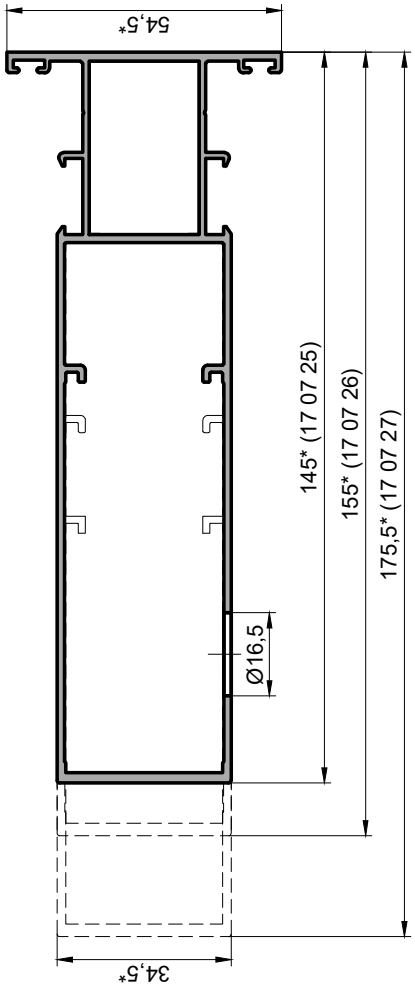

Схема установки усилителя 17 05 16 (крайняя стойка с внутренним пилоном). Вариант I (крепление втулки на заклепку).

Обработка стойки 17 07 40 ... 17 07 42

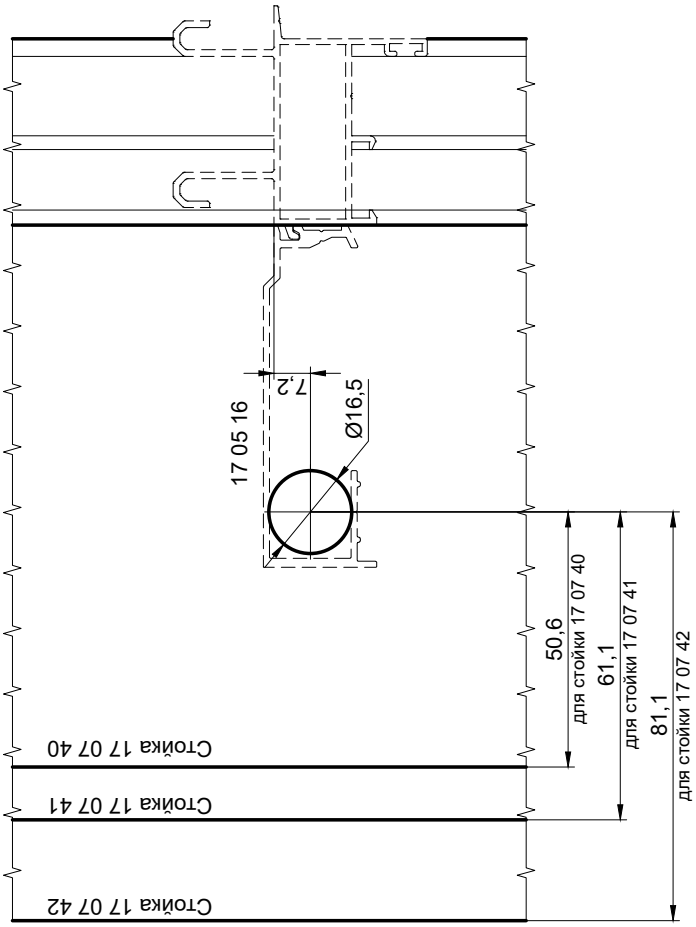

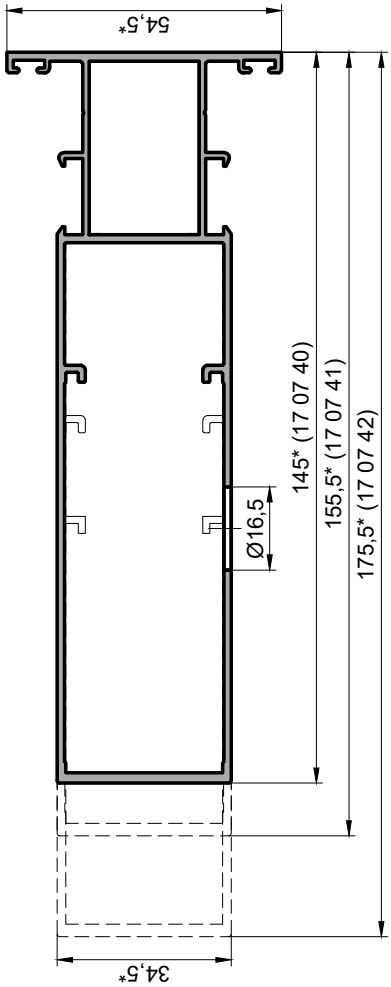

* Размер для справок

Схема установки усилителей 17 05 16, 17 05 18
(крайняя стойка с внутренним пилоном). Вариант II (крепление втулки на болт).

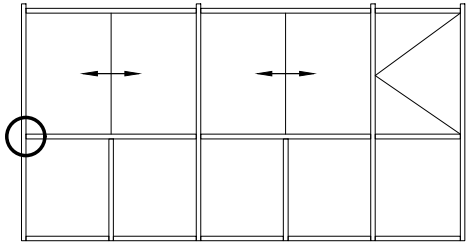

Элемент узла \ Стойка			17 07 23 ...17 07 28		17 07 40 ...17 07 42	
01 09 17	Профиль втулки	Деталь	17 71 48	1	17 71 49	1
		Размер	40		70	
	Болт М8	Деталь	99 12 08	1	99 12 10	1
		Размер	65		100	

1. Установка втулки

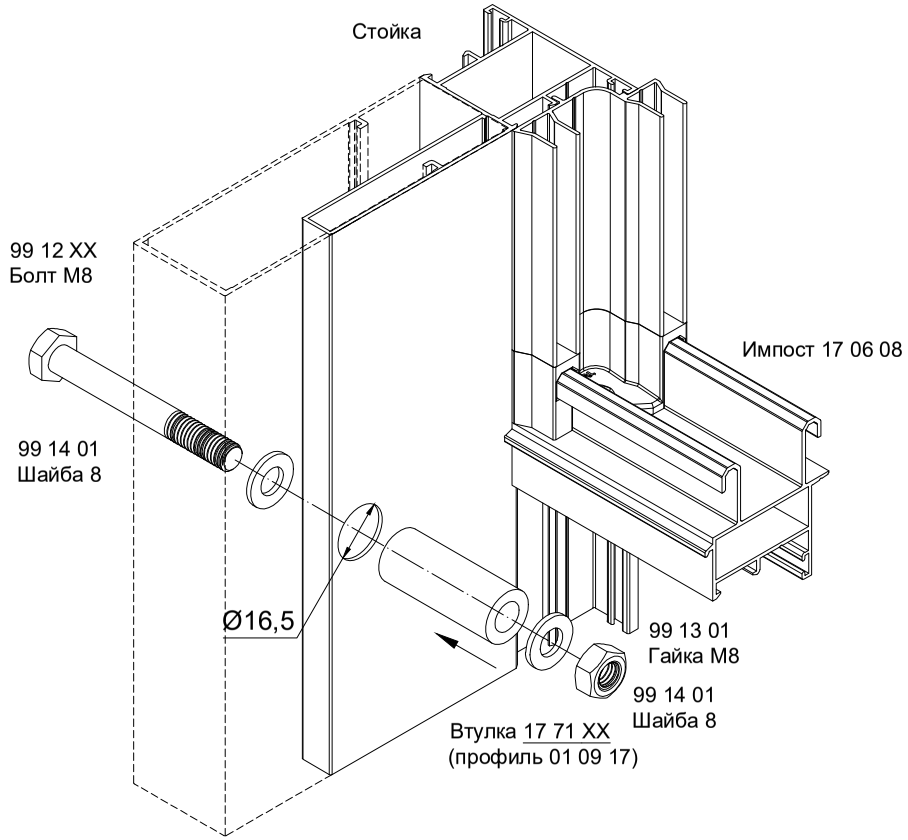

2. Установка усилителя

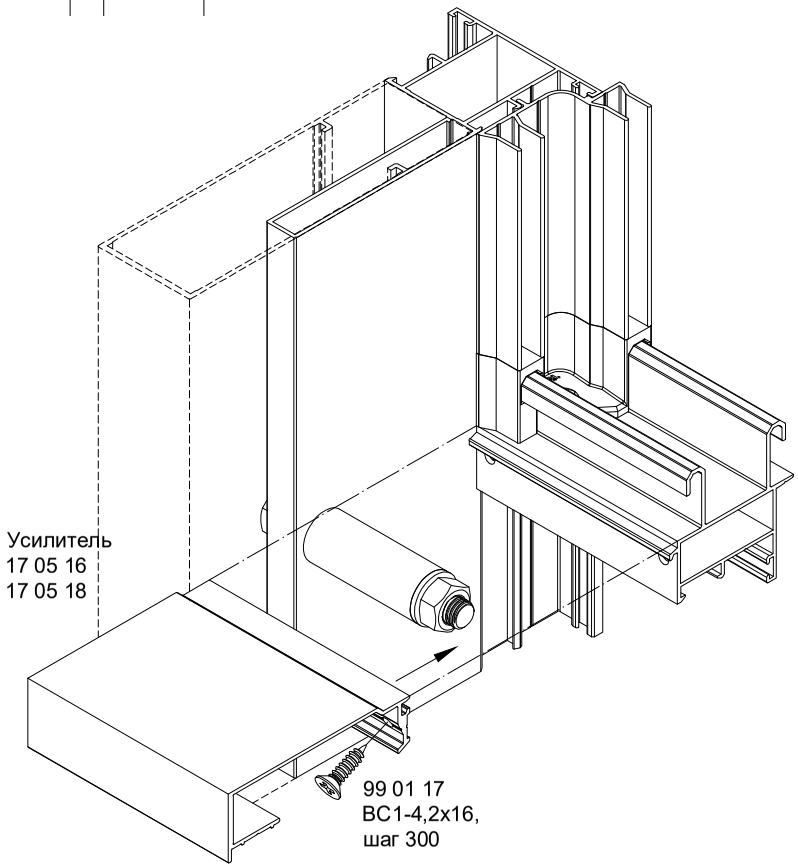

INICIAL®

Схема Т-соединения из профилей импоста 17 06 08 и усилителя 17 05 16
(крепление втулки на болт)

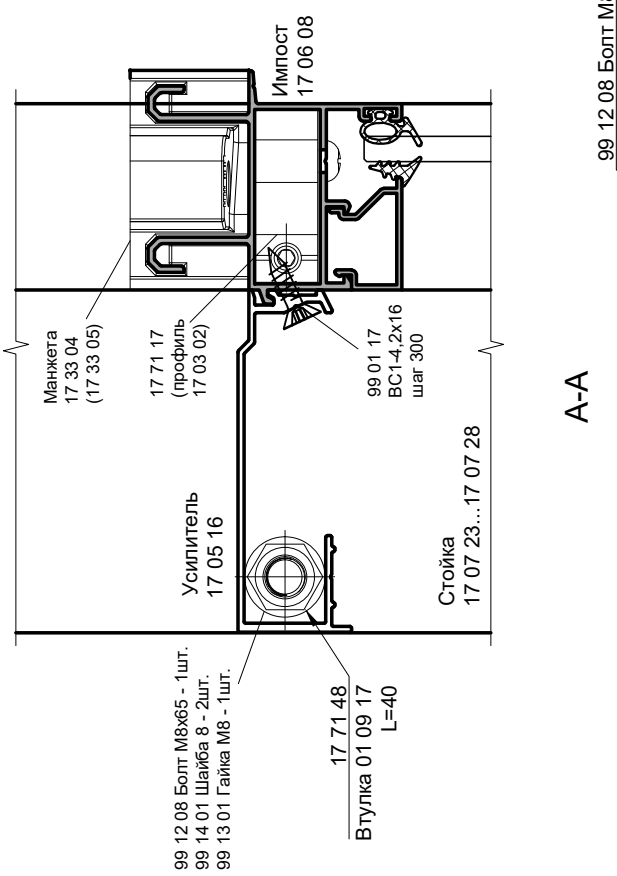

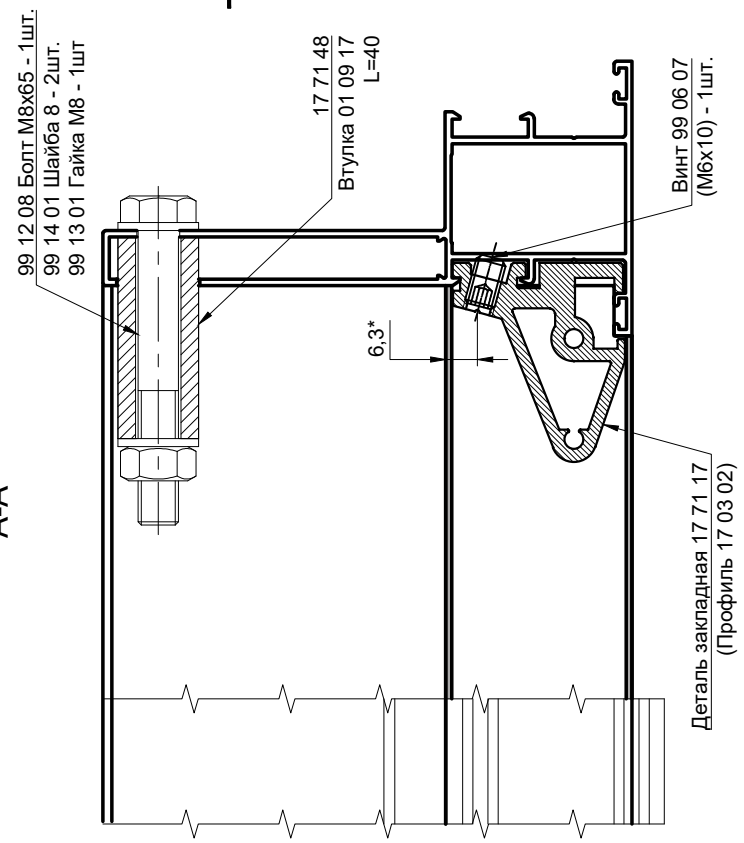

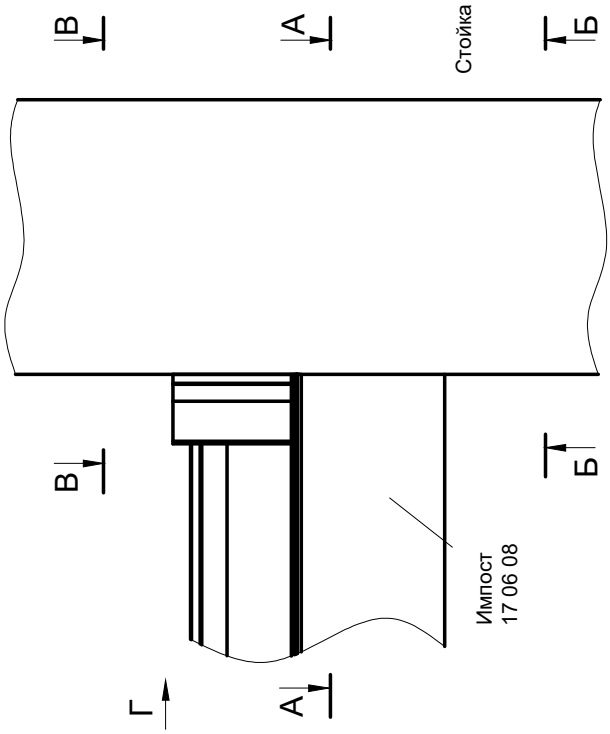

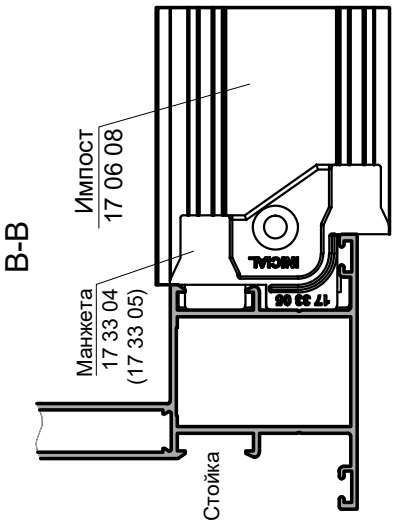

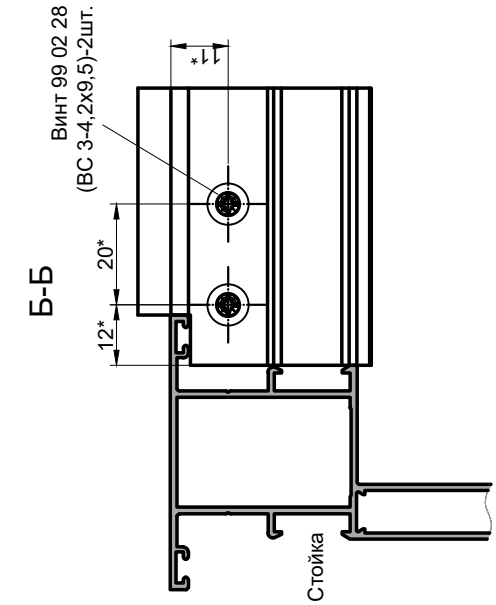

Схема установки усилителя 17 05 18 (крайняя стойка с внутренним пилоном). Вариант II (крепление втулки на болт).

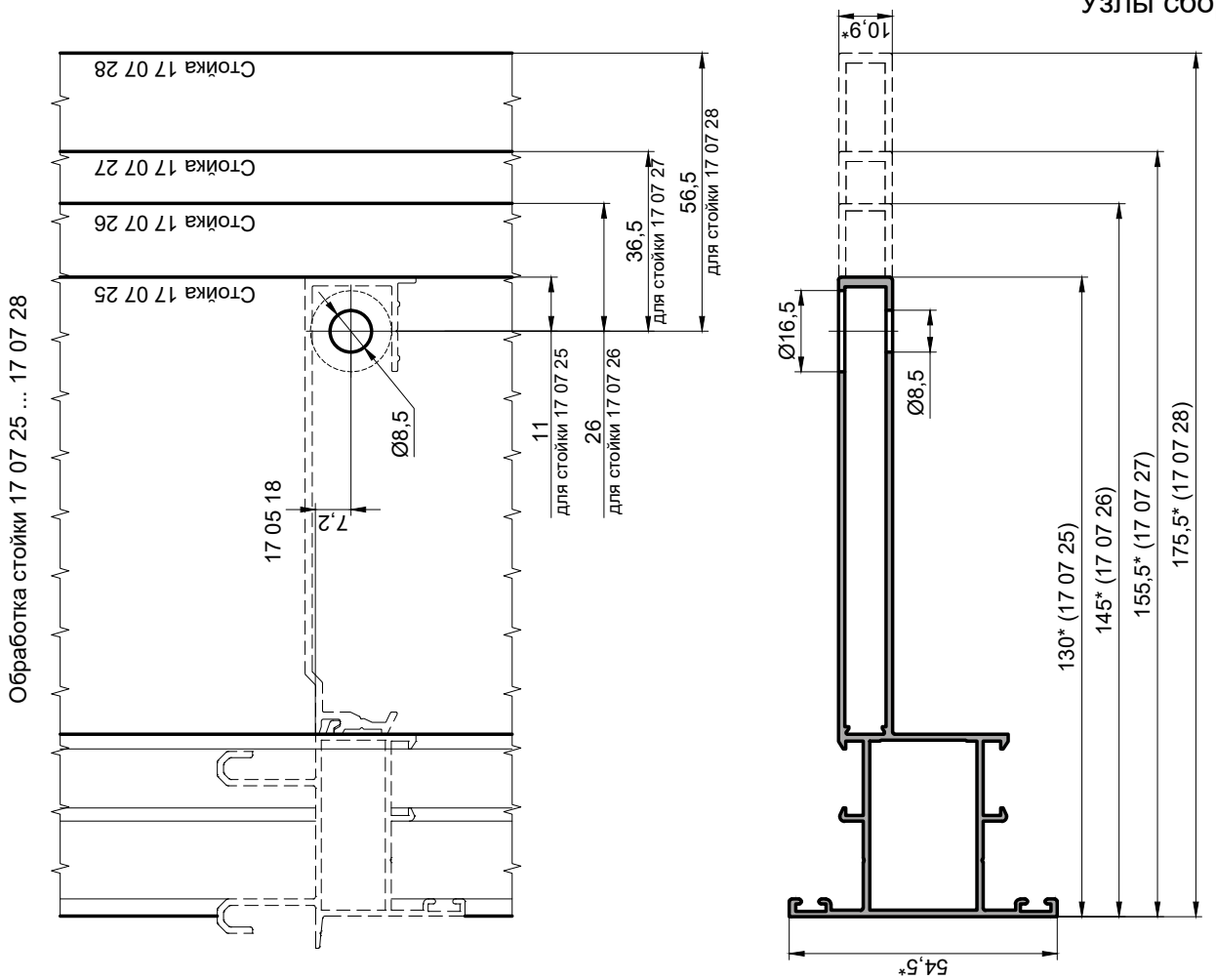

Схема установки усилителя 17 05 16 (крайняя стойка с внутренним пилоном). Вариант II (крепление втулки на болт).

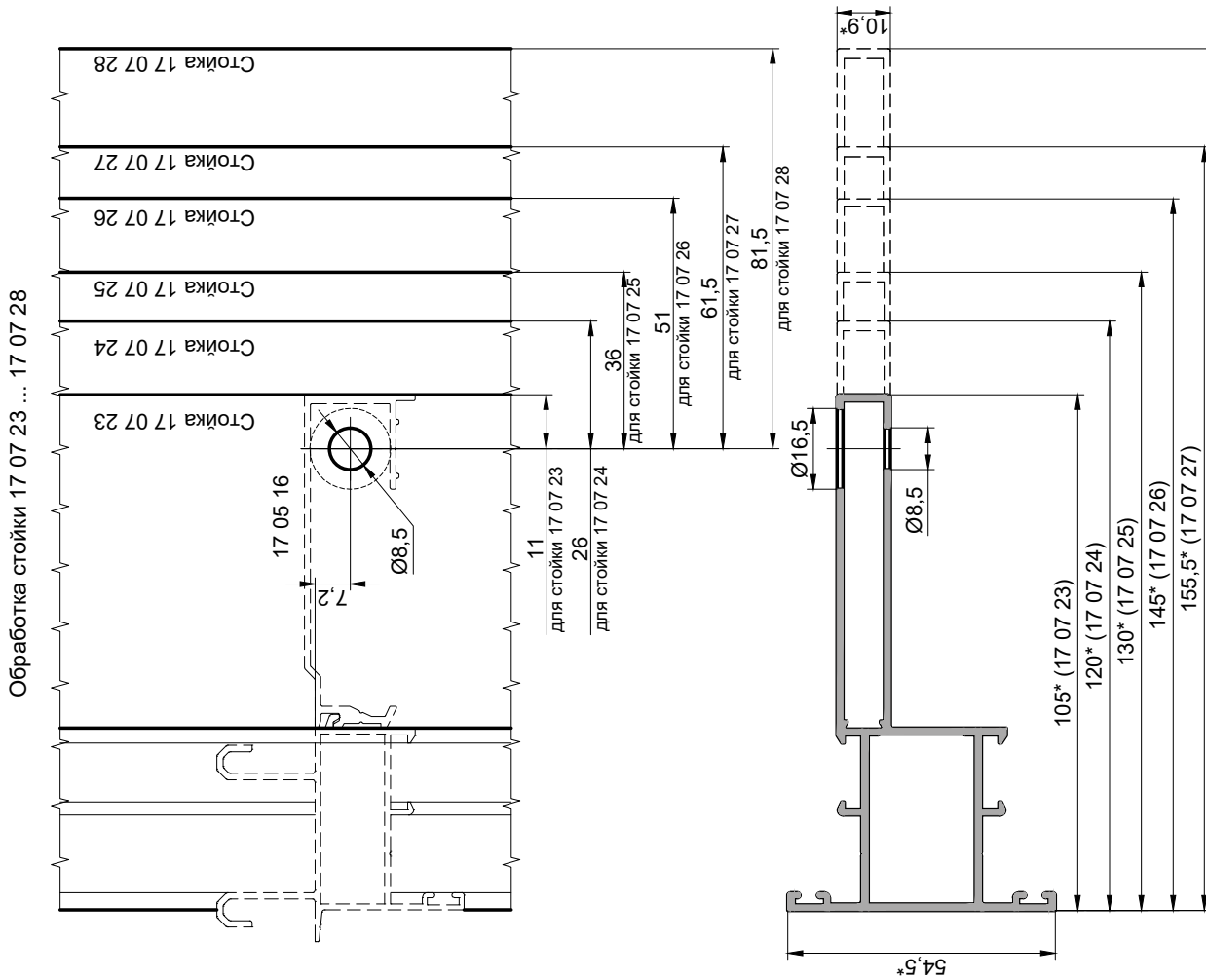

* Размер для справок

INICIAL®

Схема Т-соединения из профилей импоста 17 06 08 и усилителя 17 05 16
(крепление втулки на болт)

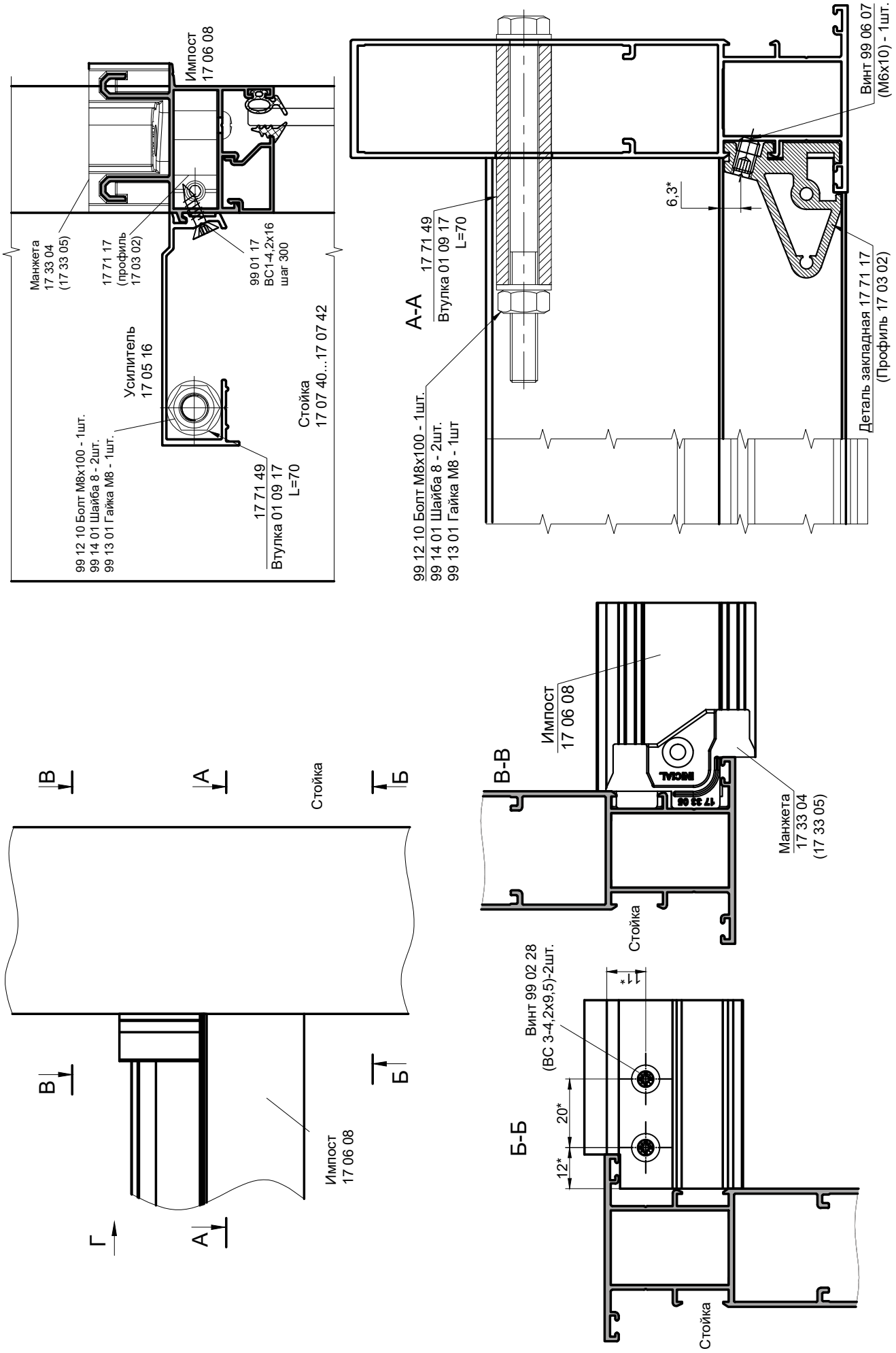

Схема установки усилителя 17 05 18 (крайняя стойка с внутренним пилоном). Вариант II (крепление втулки на болт).

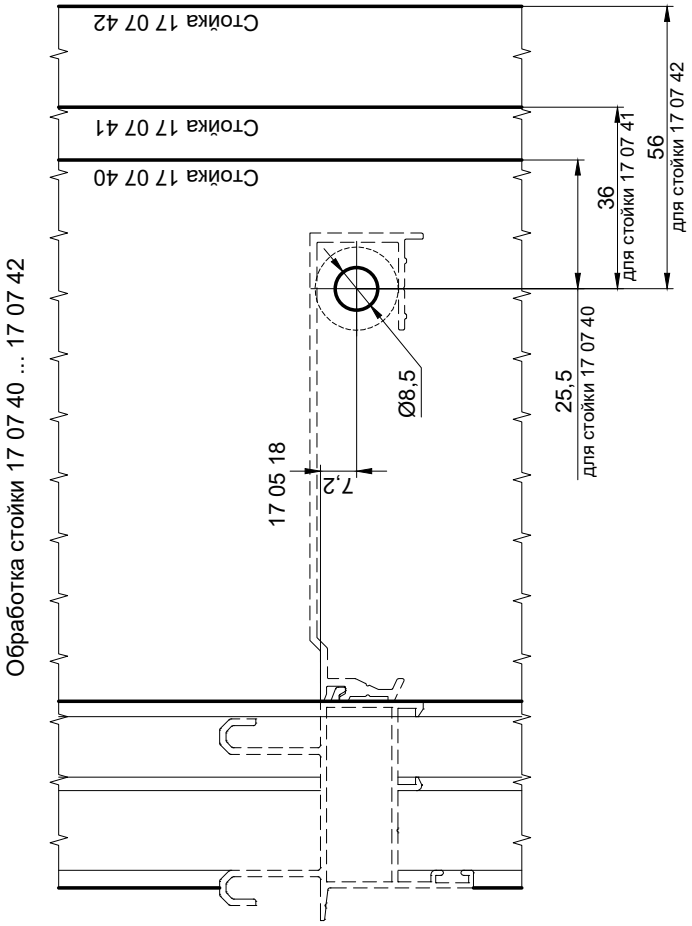

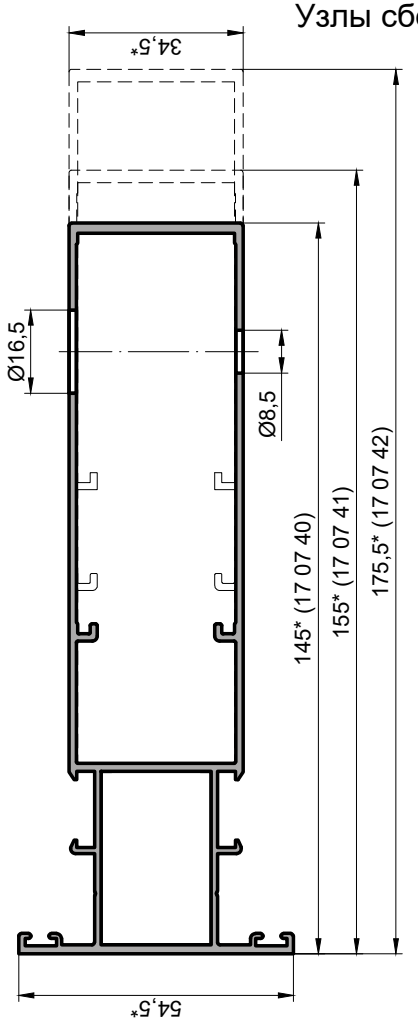

Схема установки усилителя 17 05 16 (крайняя стойка с внутренним пилоном). Вариант II (крепление втулки на болт).

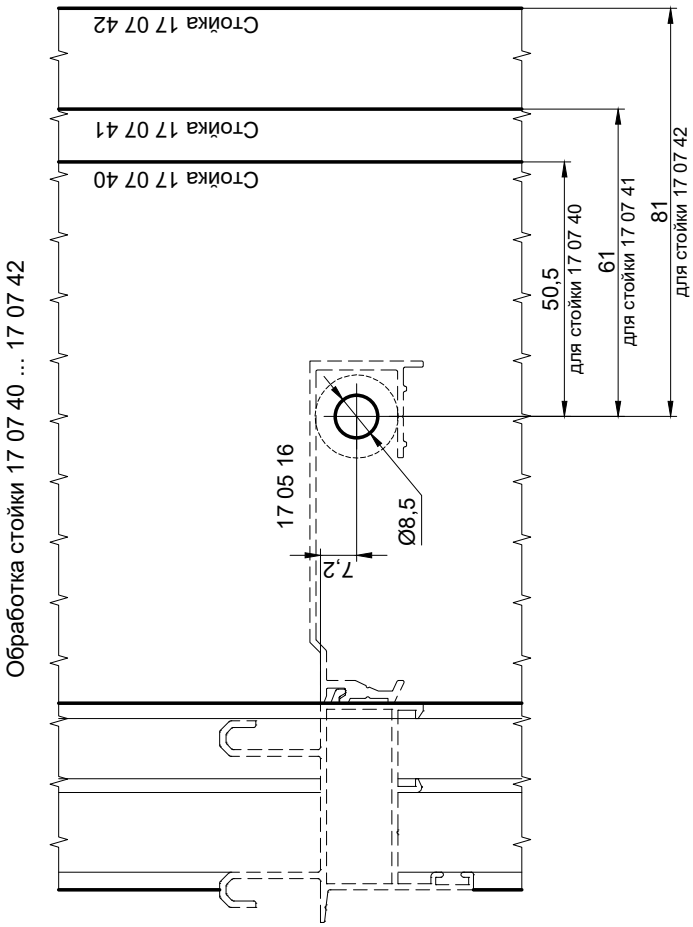

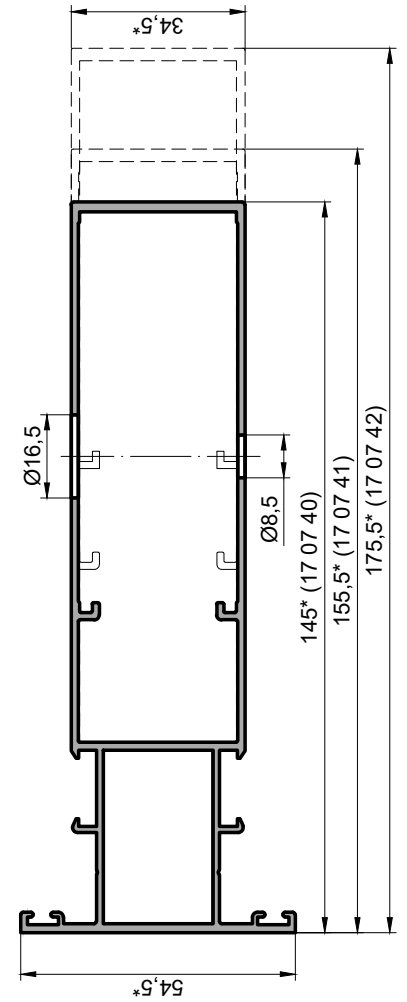

* Размер для справок

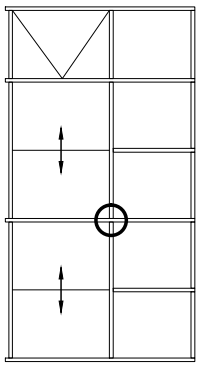

Схема установки усилителей 17 05 16, 17 05 18
(средняя стойка с внутренним пилоном). Вариант А

Элемент узла	Стойка			
01 09 17	Профиль втулки	Деталь	17 07 23 ...17 07 28	17 07 40 ...17 07 42
		17 71 49	1	17 71 58 1
		Размер	70	90

1. Установка втулки (фиксация втулки выполняется на последующих этапах сборки)

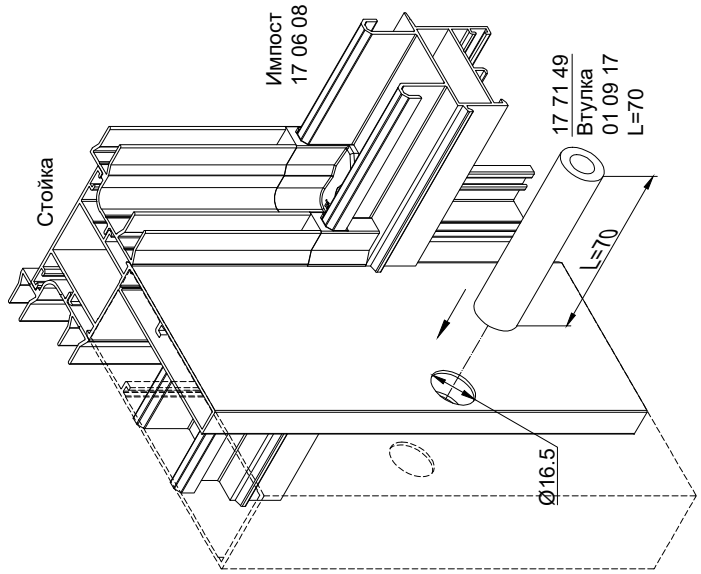

2. Установка усилителя

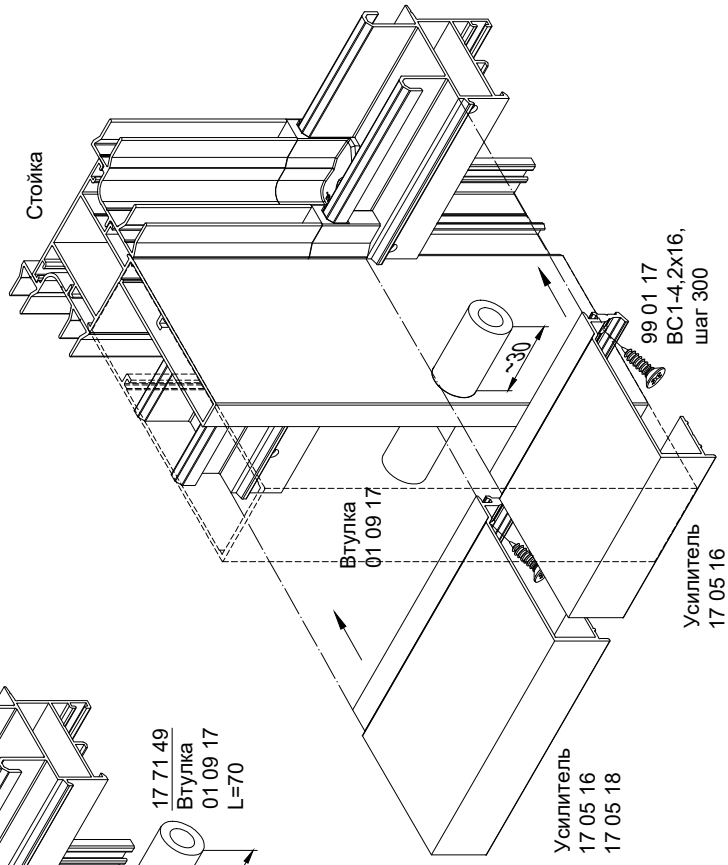

3. Фиксация втулки

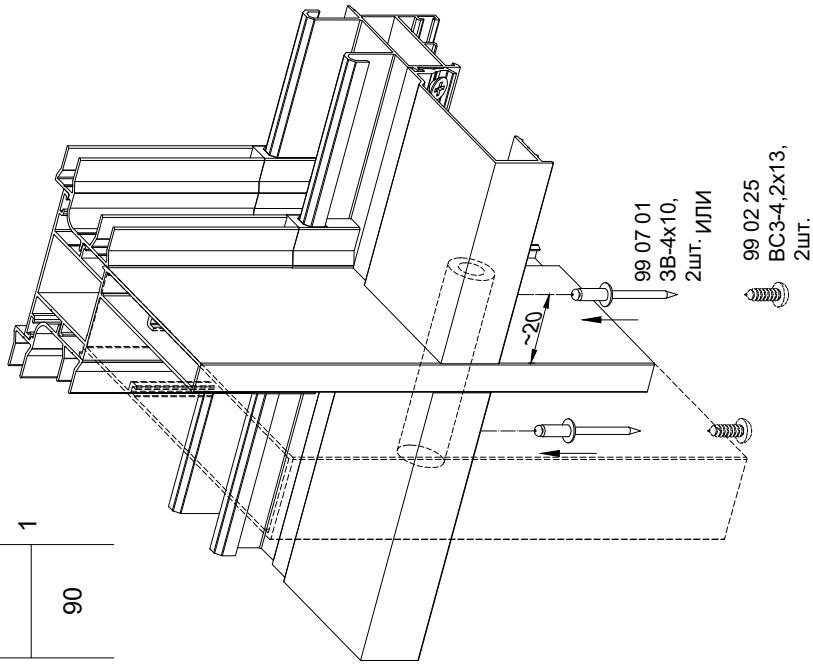

Схема Т-соединения из профилей импоста 17 06 08 и усилителя 17 05 16
(крепление втулки на заклепку)

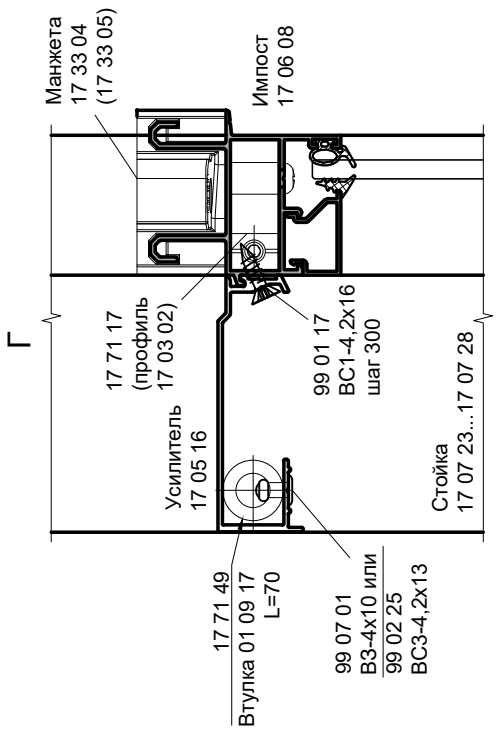

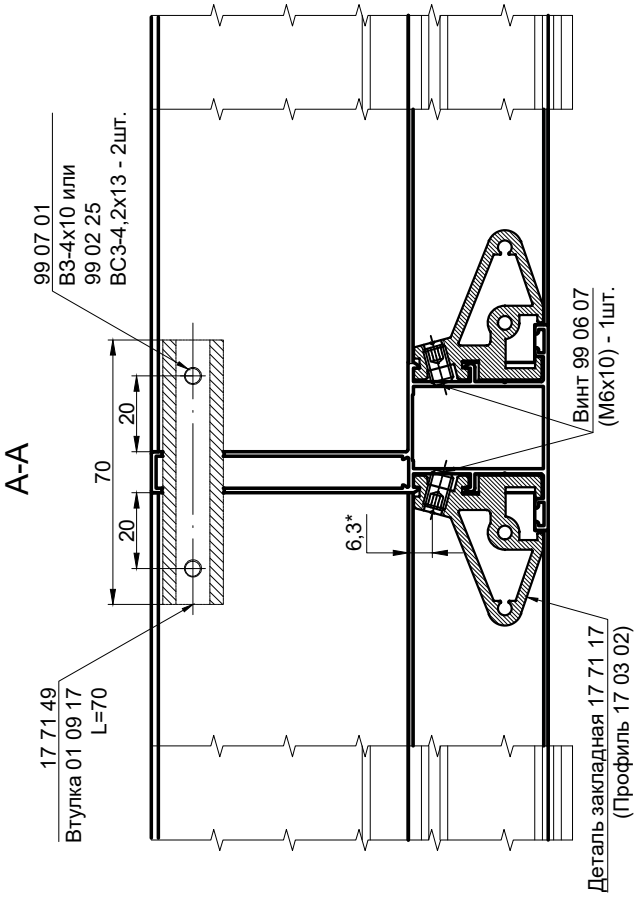

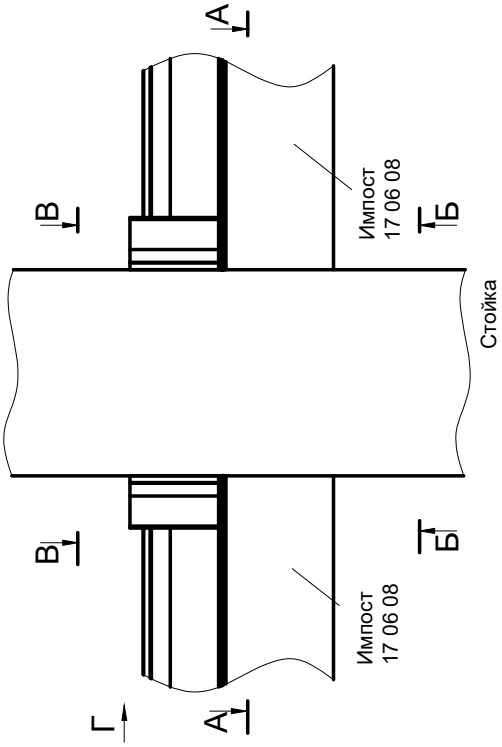

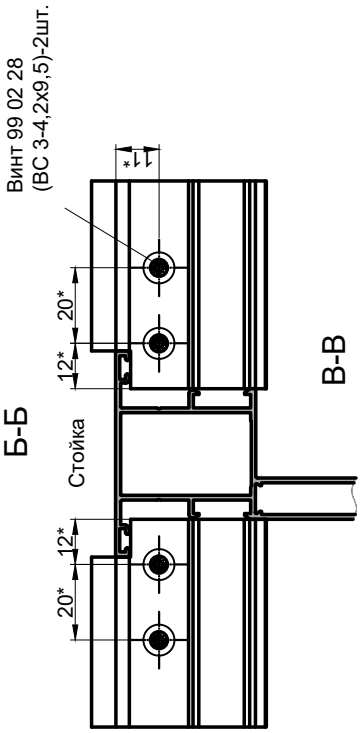

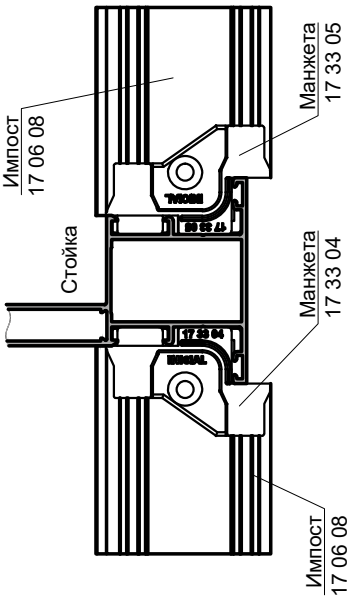

Схема установки усилителя 17 05 16 (крайняя стойка с внутренним пилоном). Вариант I (крепление втулки на заклепку).

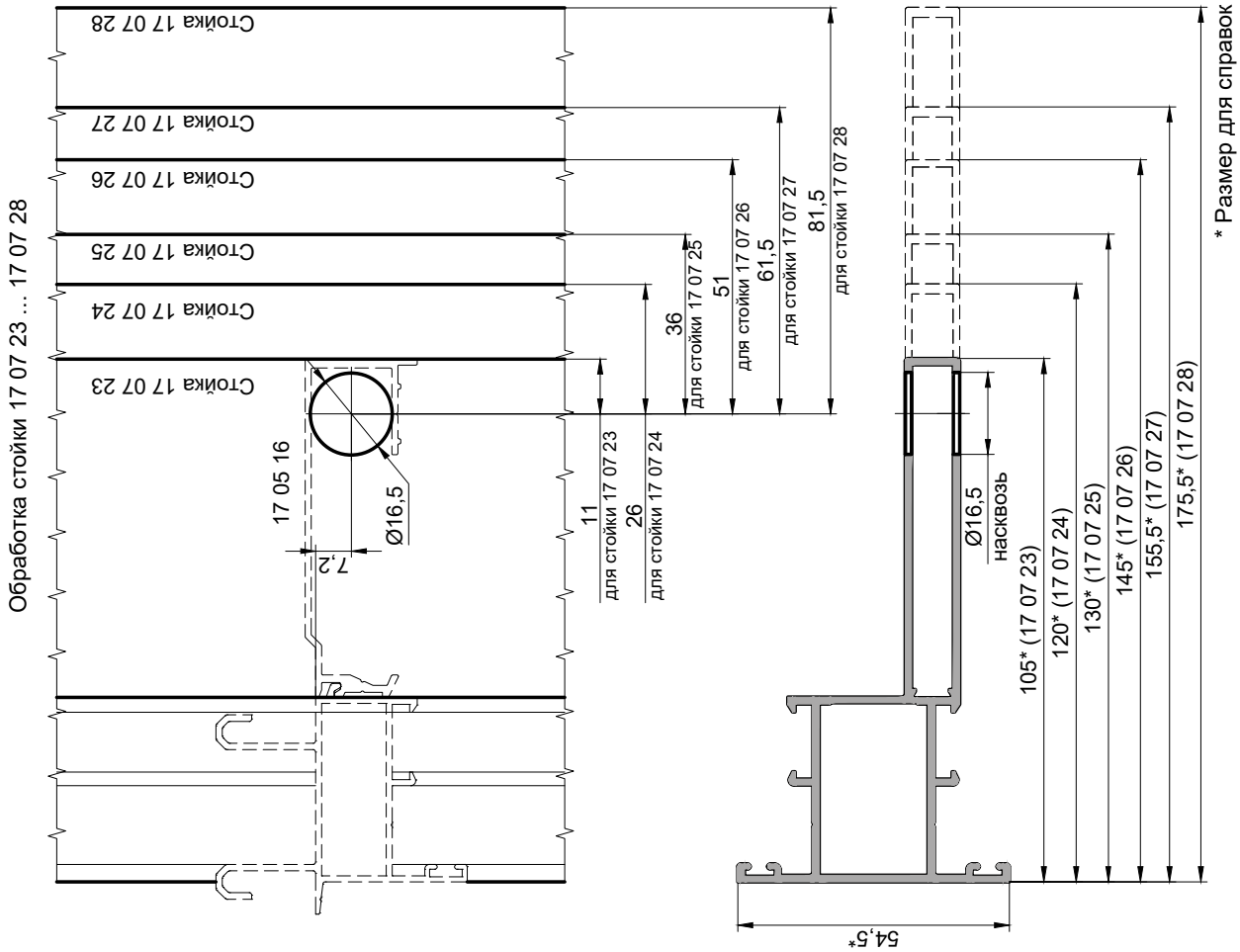

Схема установки усилителя 17 05 18 (крайняя стойка с внутренним пилоном). Вариант I (крепление втулки на заклепку).

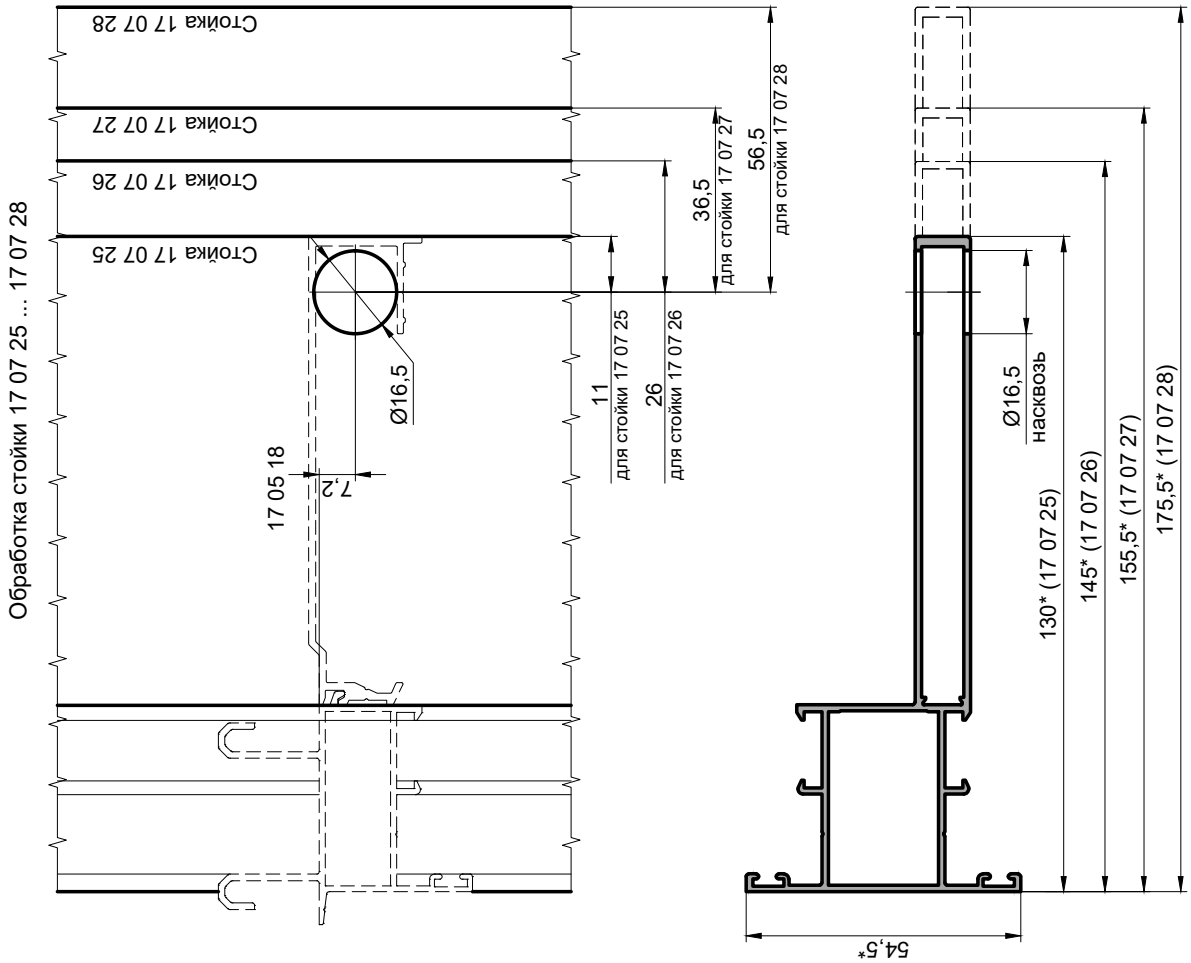

Схема Т-соединения из профилей импоста 17 06 08 и усилителя 17 05 16
(крепление втулки на заклепку)

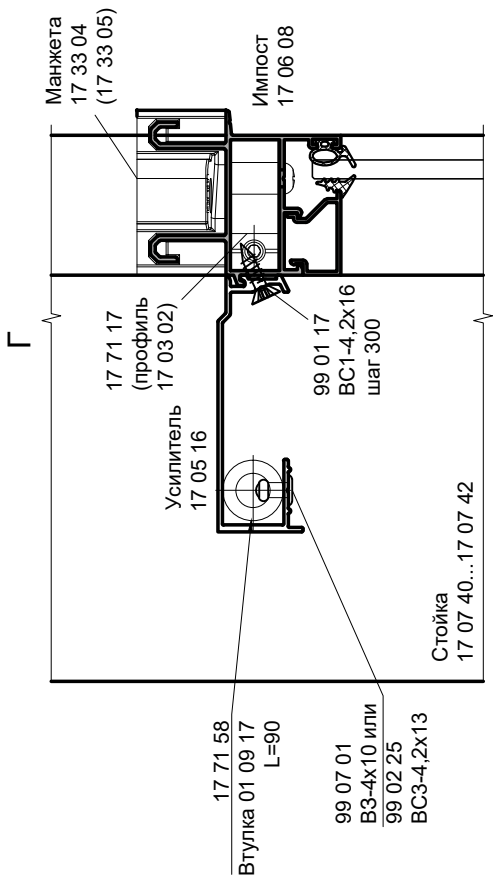

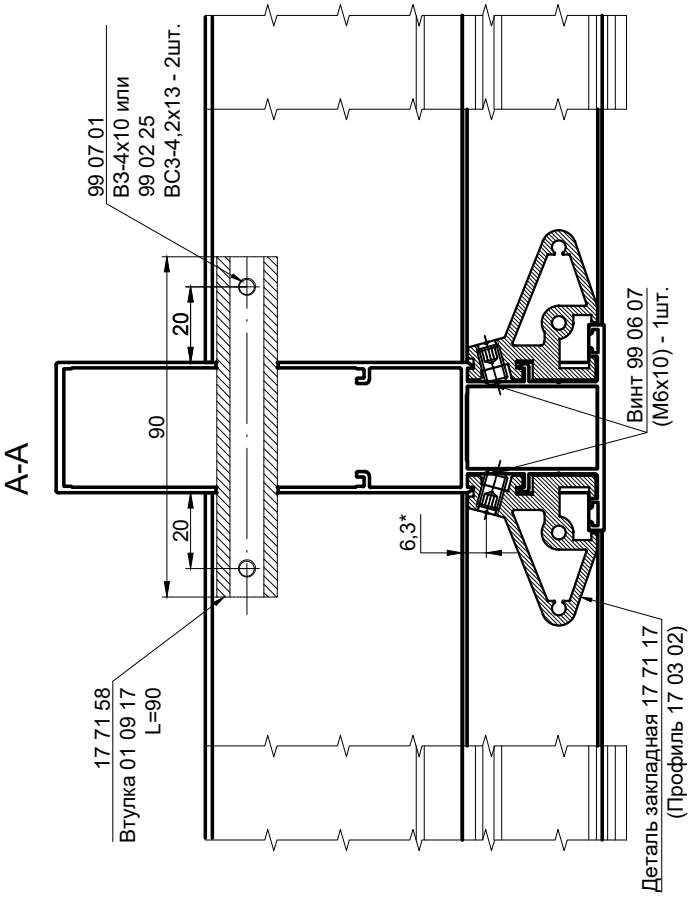

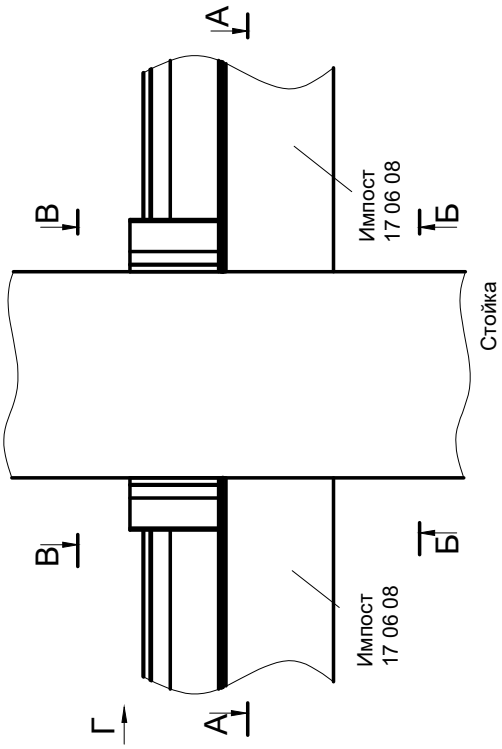

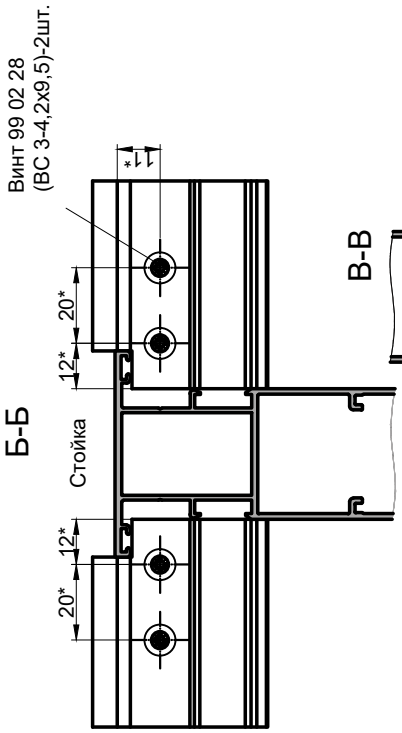

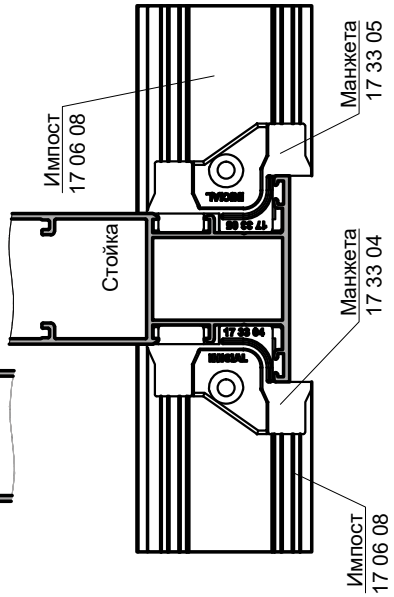

Схема установки усилителя 17 05 18 (крайняя стойка с внутренним пилоном). Вариант I (крепление втулки на заклепку).

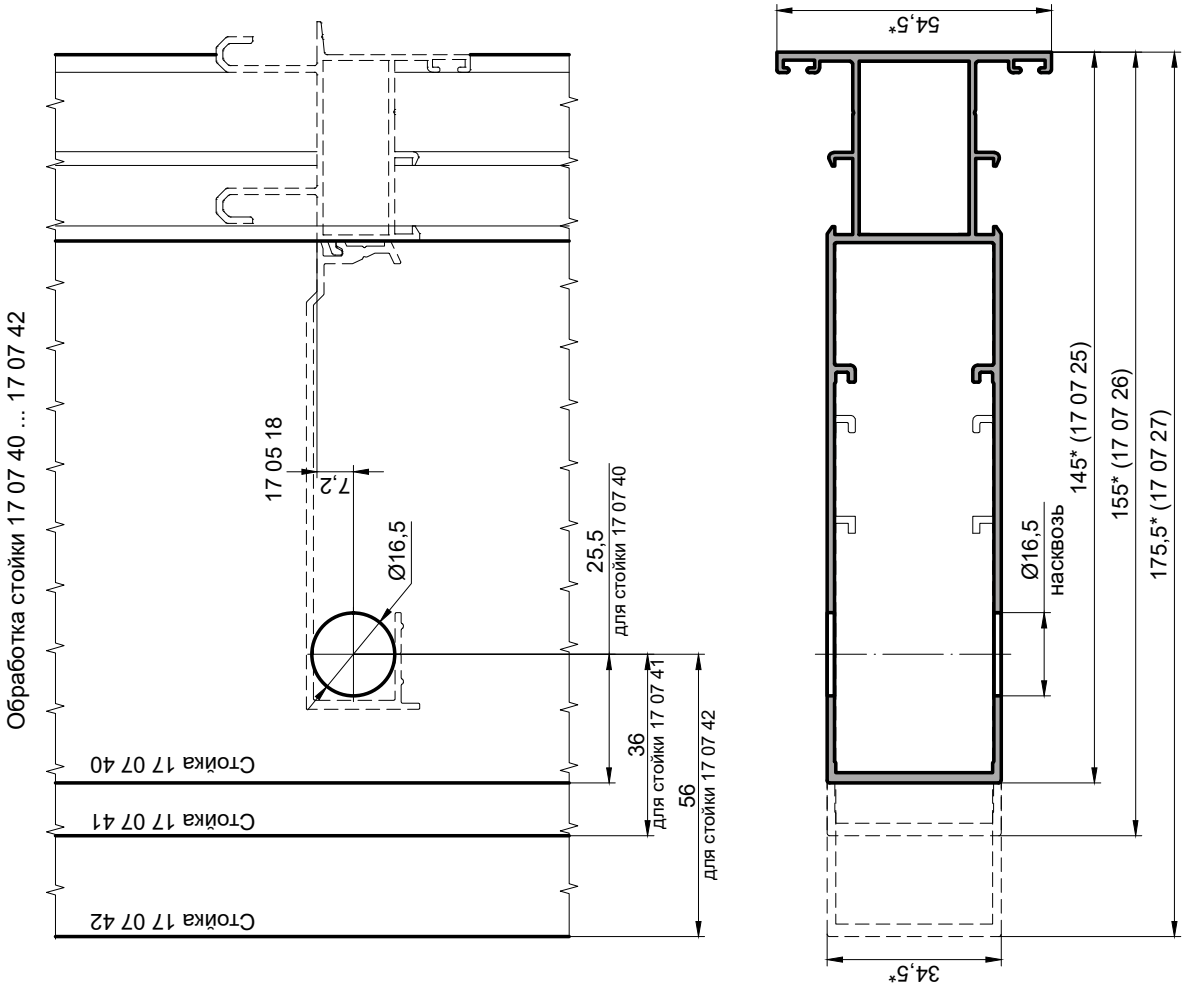

Схема установки усилителя 17 05 16 (крайняя стойка с внутренним пилоном). Вариант I (крепление втулки на заклепку).

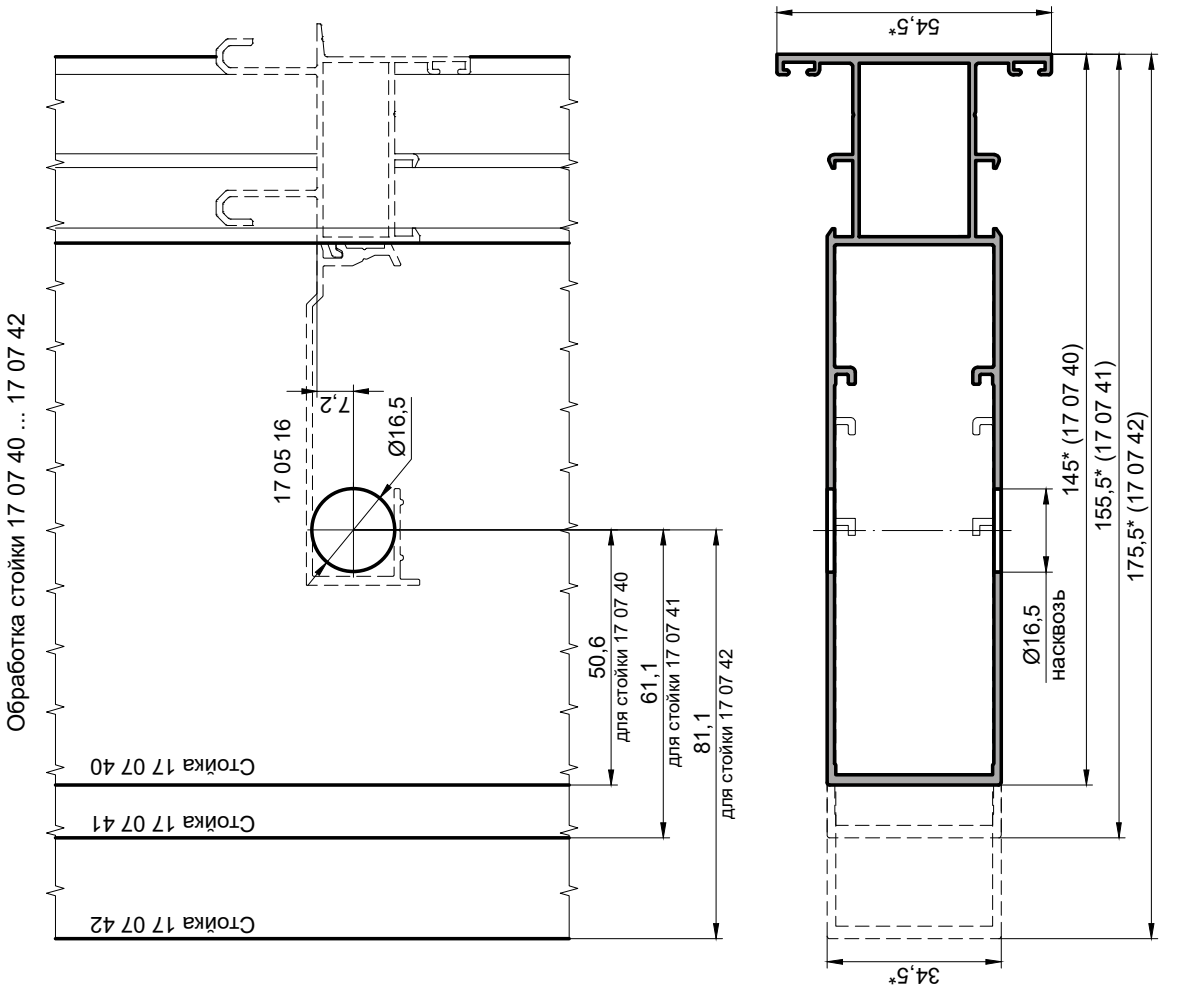

* Размер для справок

Схема установки усилителей 17 05 16, 17 05 18 и опорной стойки
(стойка с внутренним пилоном)

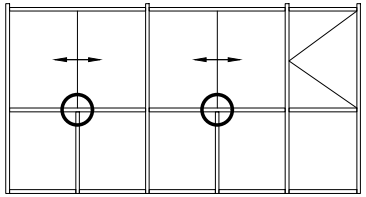

1. Установка опорной стойки

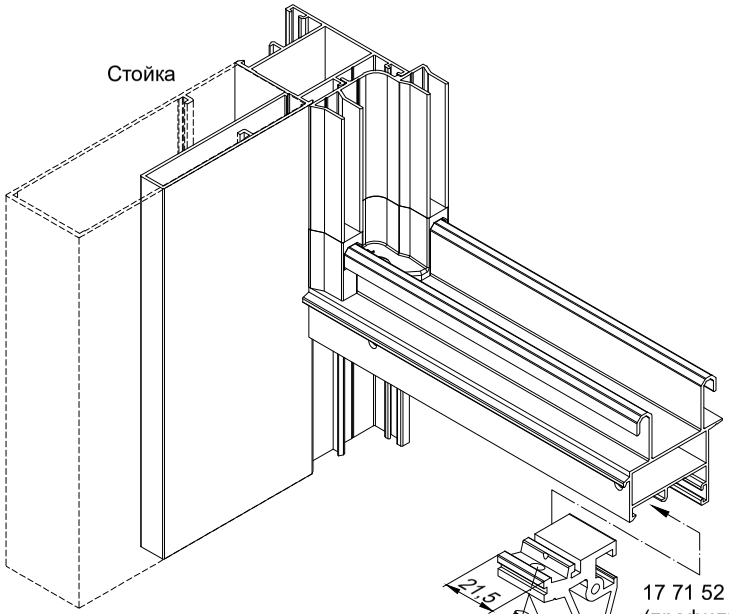

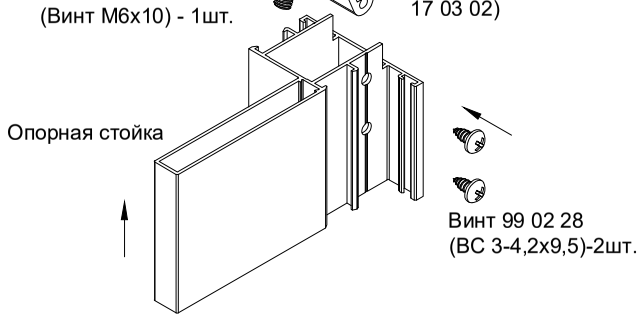

2. Сборка опоры

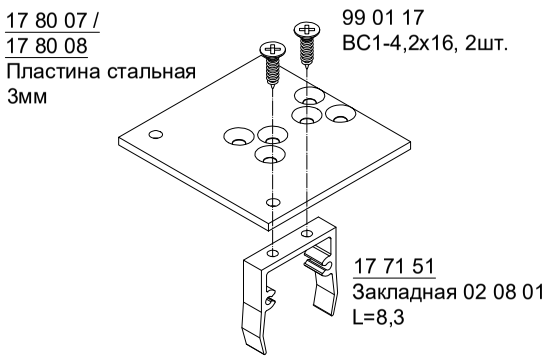

3. Установка опоры

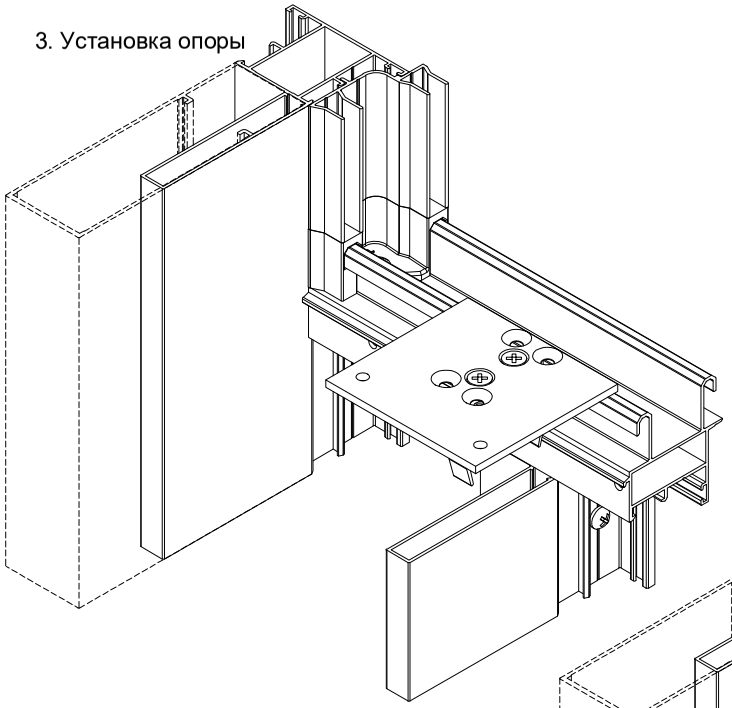

3. Установка усилителя и фиксация опоры

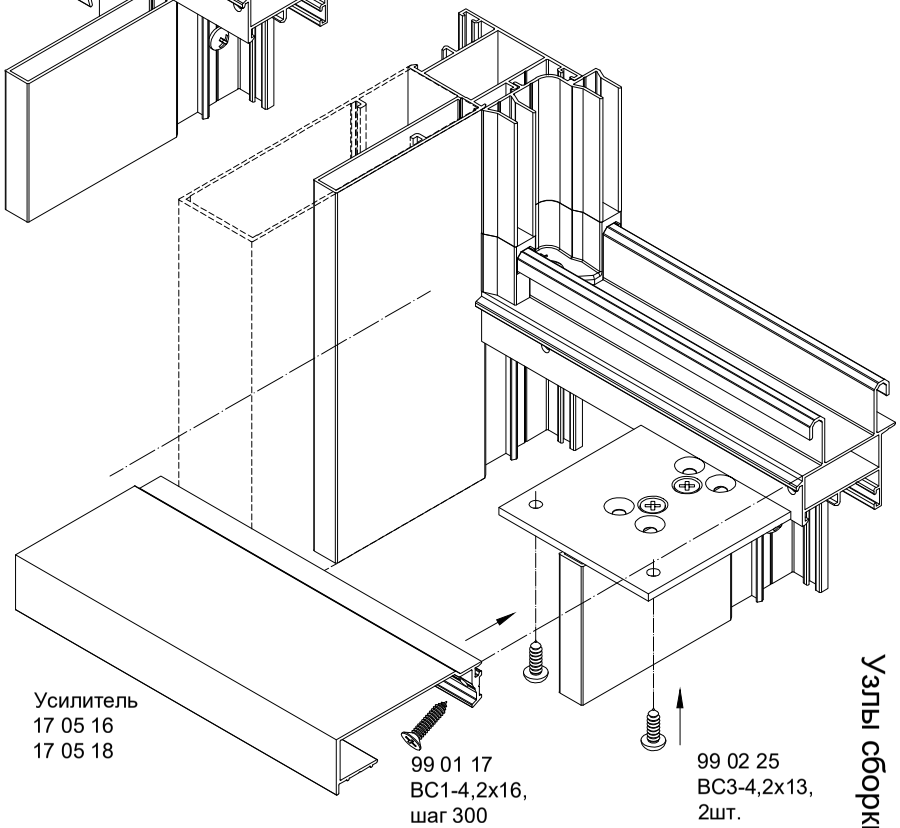

INICIAL

CITY

Узлы сборки

INICIAL®

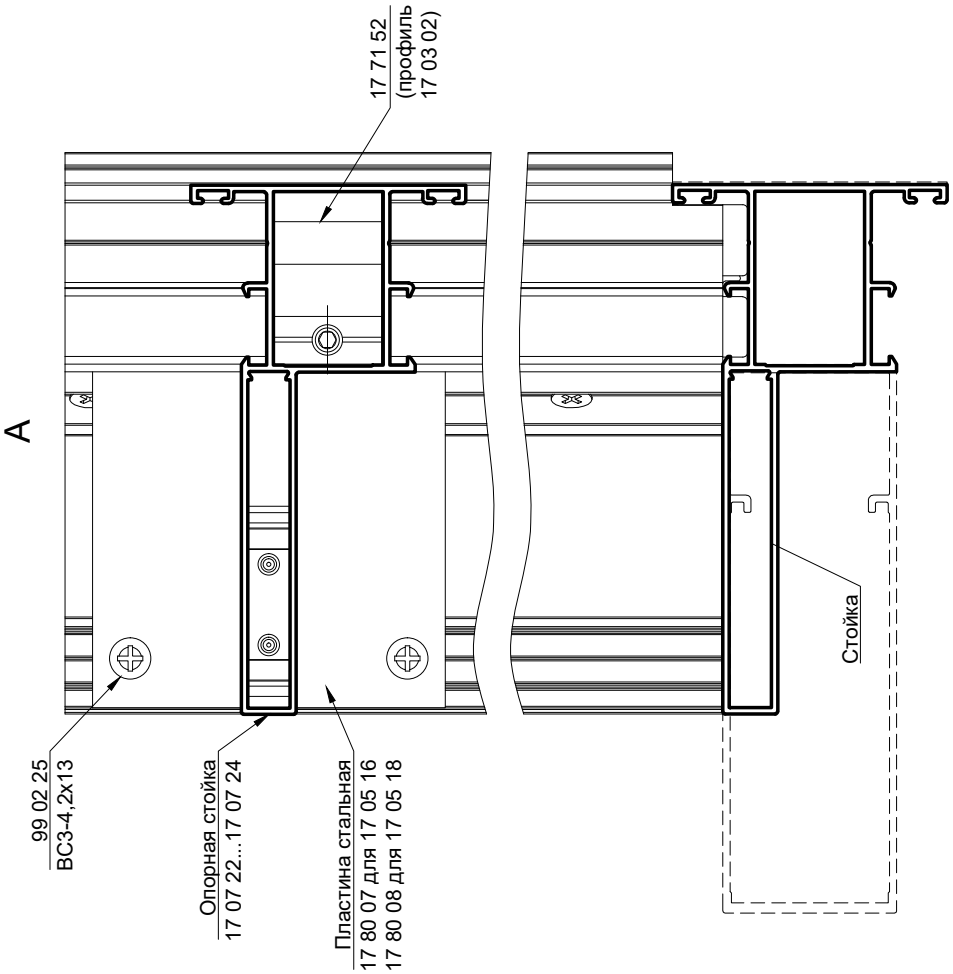

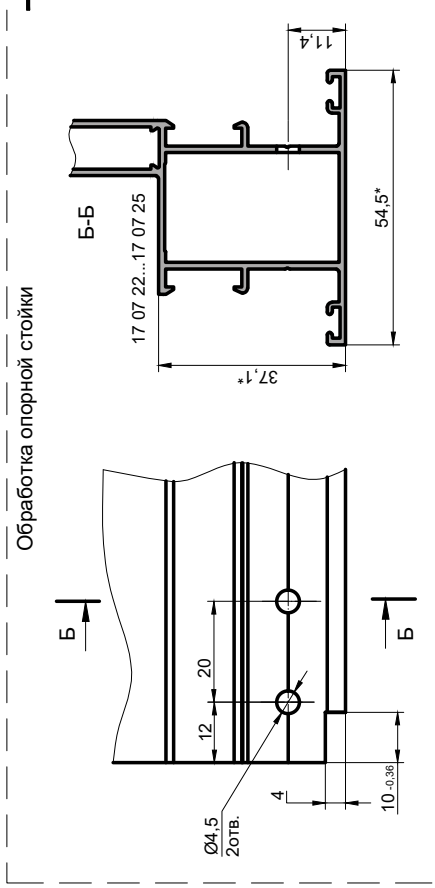

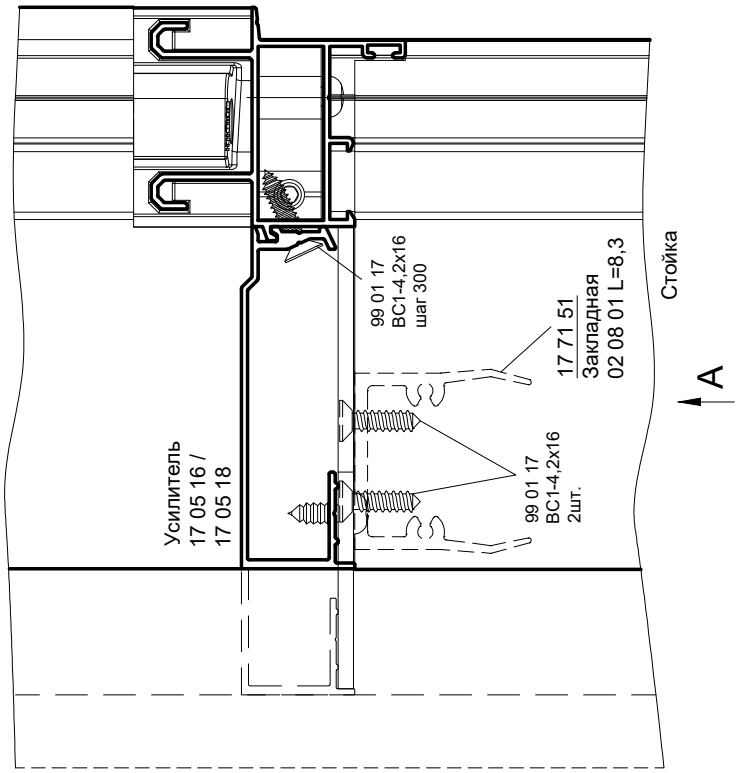

Таблица подбора опорных стоек и усилителей		
Стойка опорная	Усилитель	Пластина стальная
17 07 22 17 07 23	17 05 16	17 80 07
17 07 22 17 07 23 17 07 24 17 07 25	17 05 18	17 80 08

Схема установки усилителей 17 05 16, 17 05 18 и опорной стойки 17 06 01
(стойка с внутренним пилоном, опорная стойка без пилона)

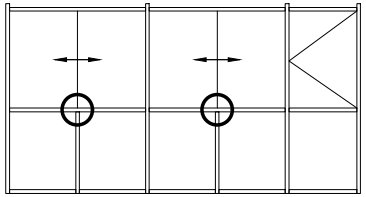

1. Установка опорной стойки

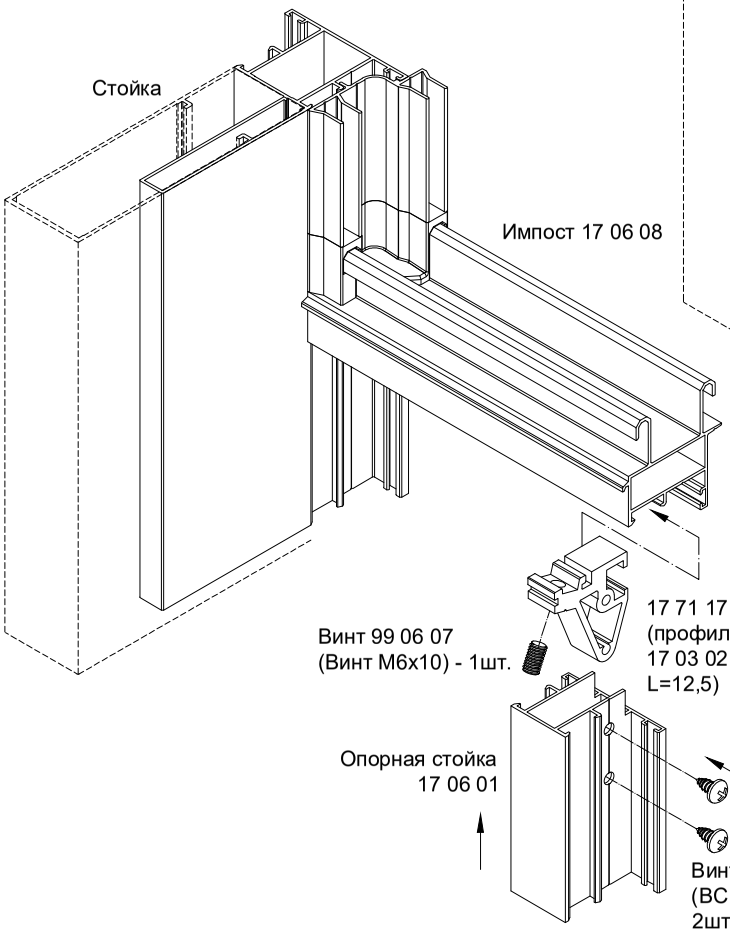

3. Установка усилителя

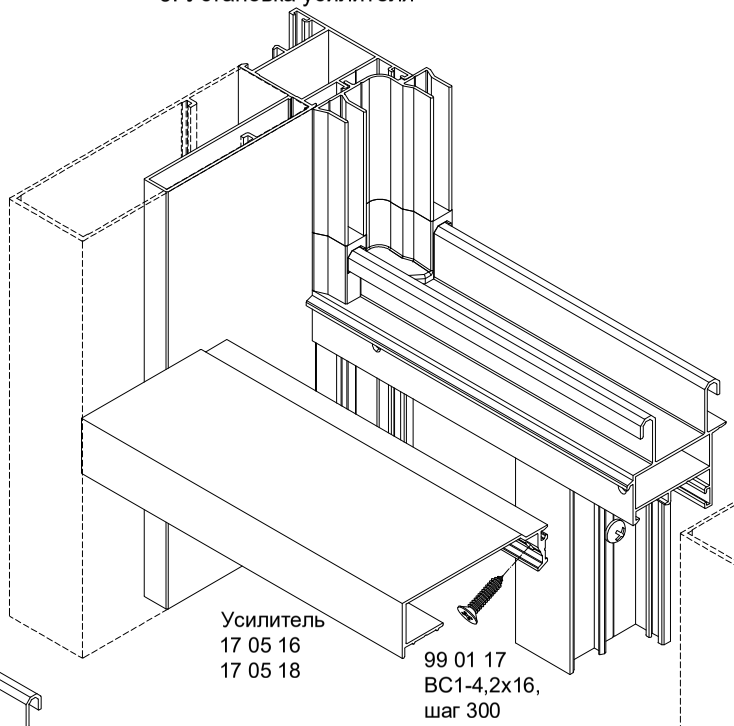

2. Сборка опоры

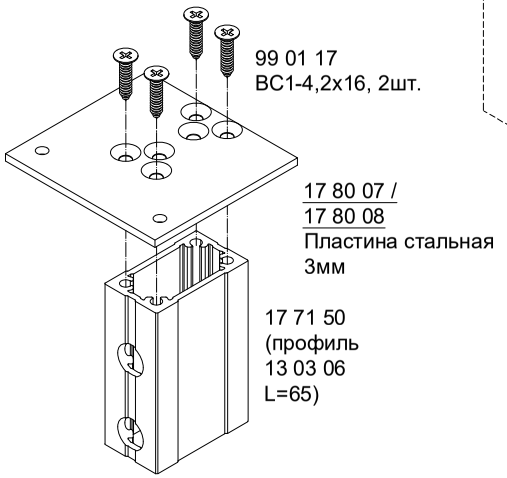

4. Установка и фиксация опоры

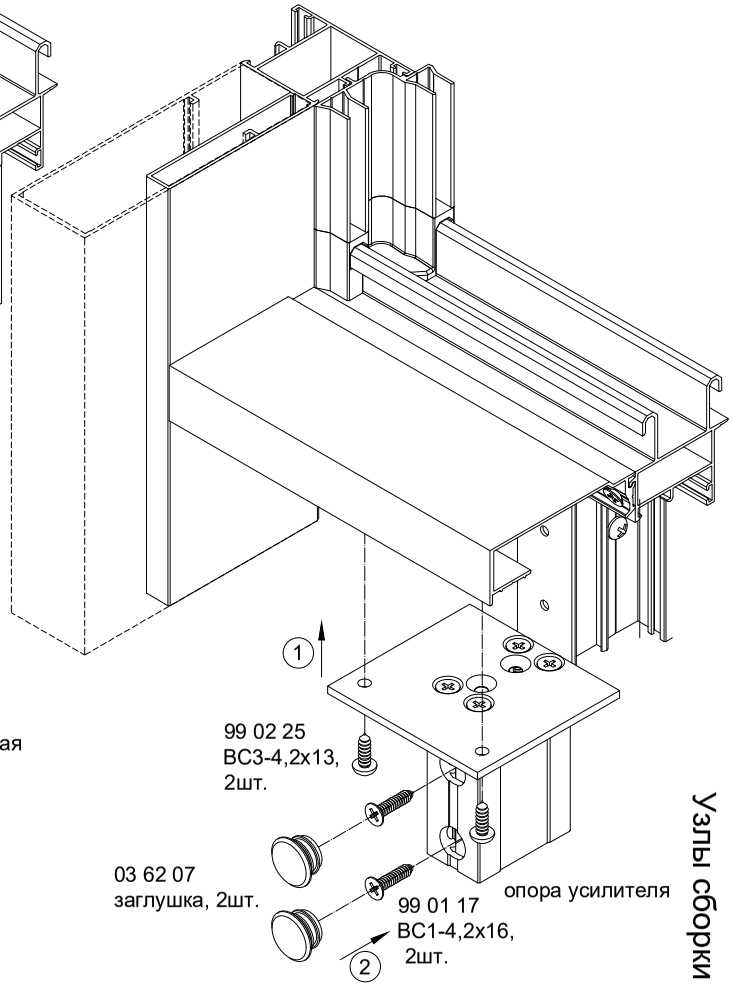

INICIAL

CITY

Узлы сборки

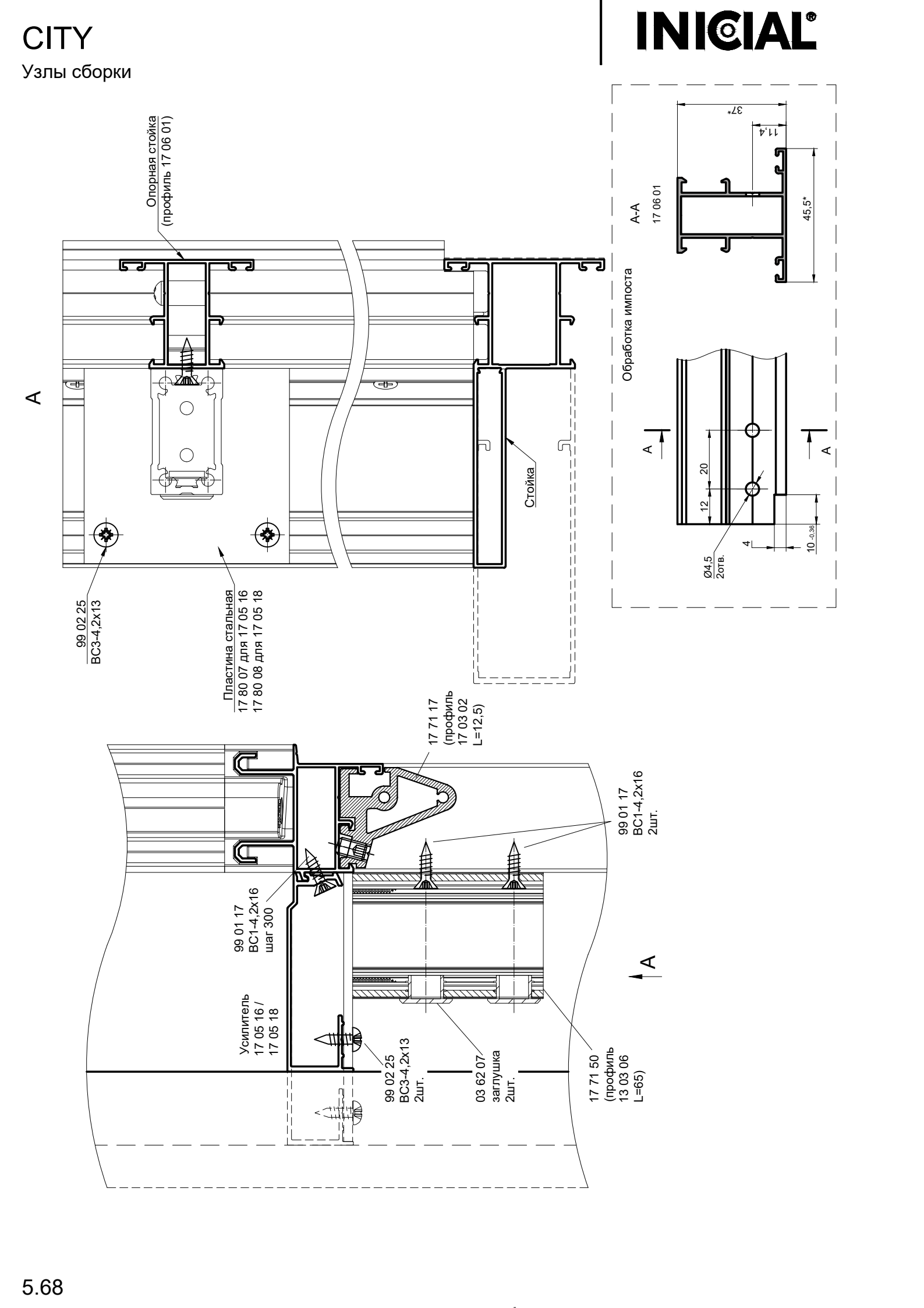
Опорная стойка
(профиль 17 06 01)
A
99 02 25
ВС3-4,2х13
Пластина стальная
17 80 07 для 17 05 16
17 80 08 для 17 05 18
Стойка
Обработка импоста
A-A
17 06 01
37*
11,4
45,5*
A
A
20
12
4
10 -0,36
Ø4,5
2отв.
17 71 17
(профиль
17 03 02
L=12,5)
99 01 17
ВС1-4,2х16
2шт.
99 01 17
ВС1-4,2х16
шаг 300
Усилитель
17 05 16 /
17 05 18
A
99 02 25
ВС3-4,2х13
2шт.
03 62 07
заглушка
2шт.
17 71 50
(профиль
13 03 06
L=65)

Схема установки усилителей 17 05 16, 17 05 18
(угловая стойка). Вариант А (угол реза усилителя 90°).

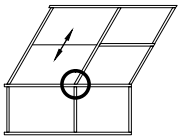

2. Установка втулки и усилителя 2

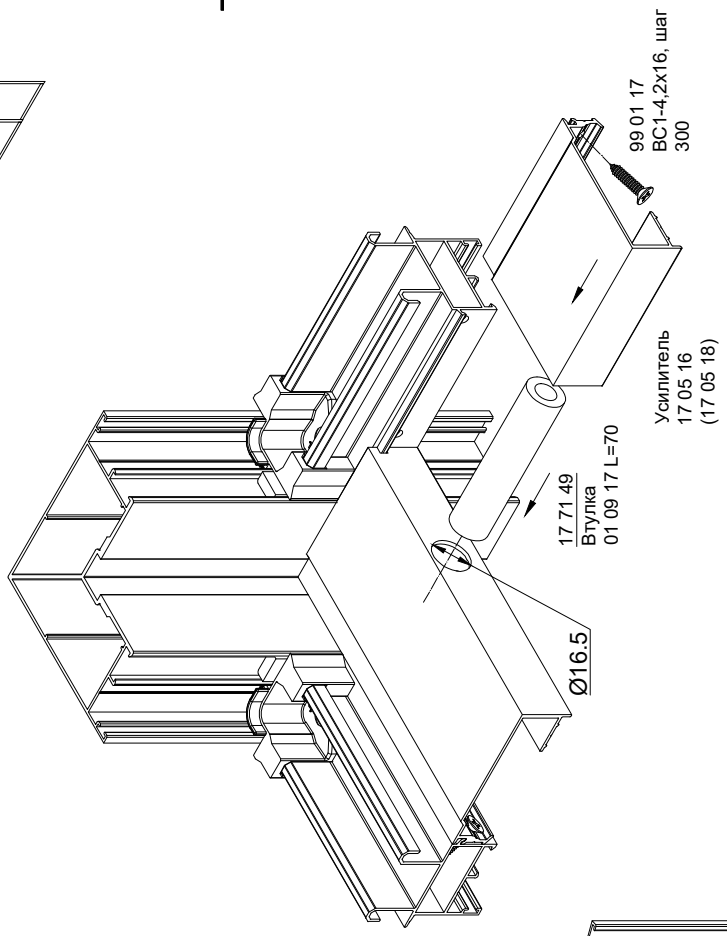

3. Фиксация втулки

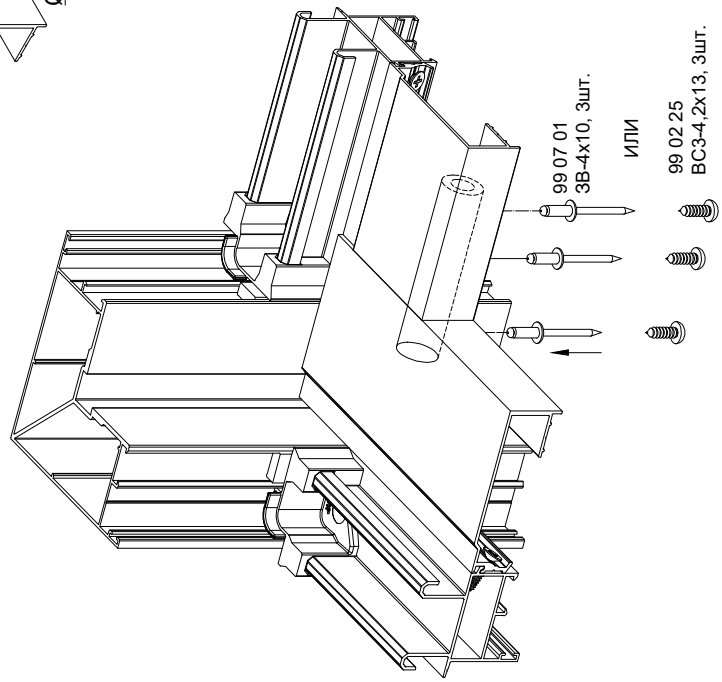

1. Установка усилителя 1

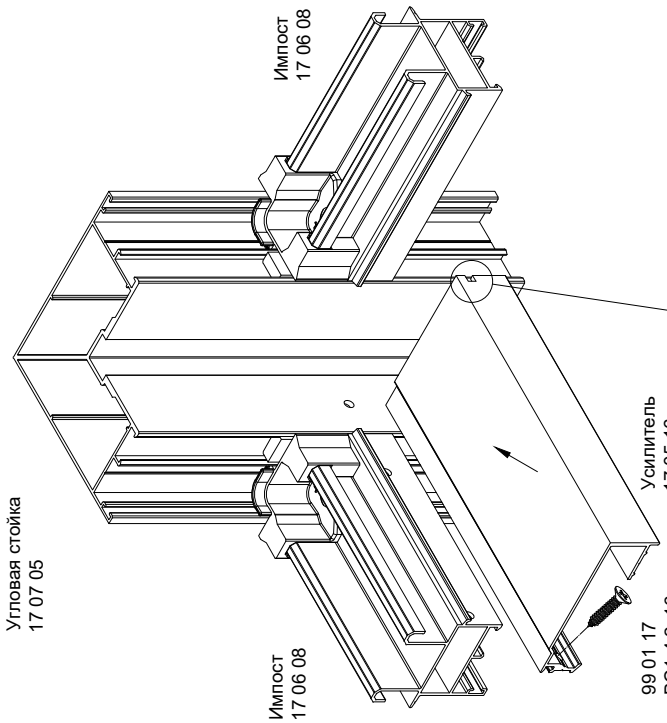

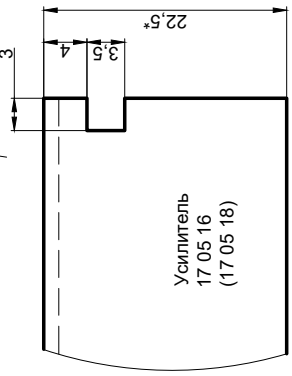

Схема углового соединения усилителей 17 05 16, 17 05 18
(вариант соединения с углом реза 90°)

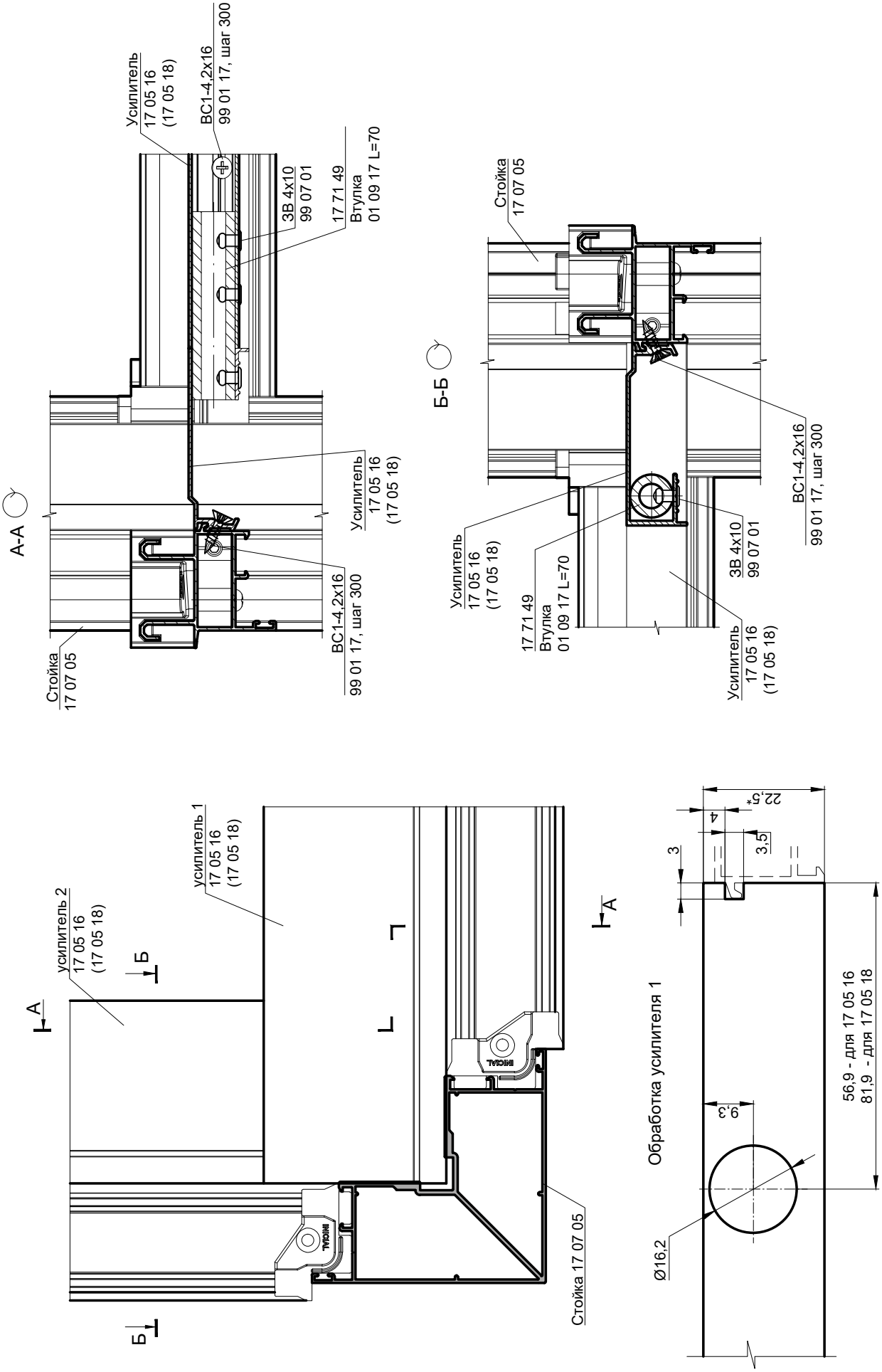

Схема установки усилителей 17 05 16, 17 05 18
(угловая стойка). Вариант Б (угол реза усилителя 45°).

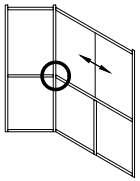

1. Установка усилителей

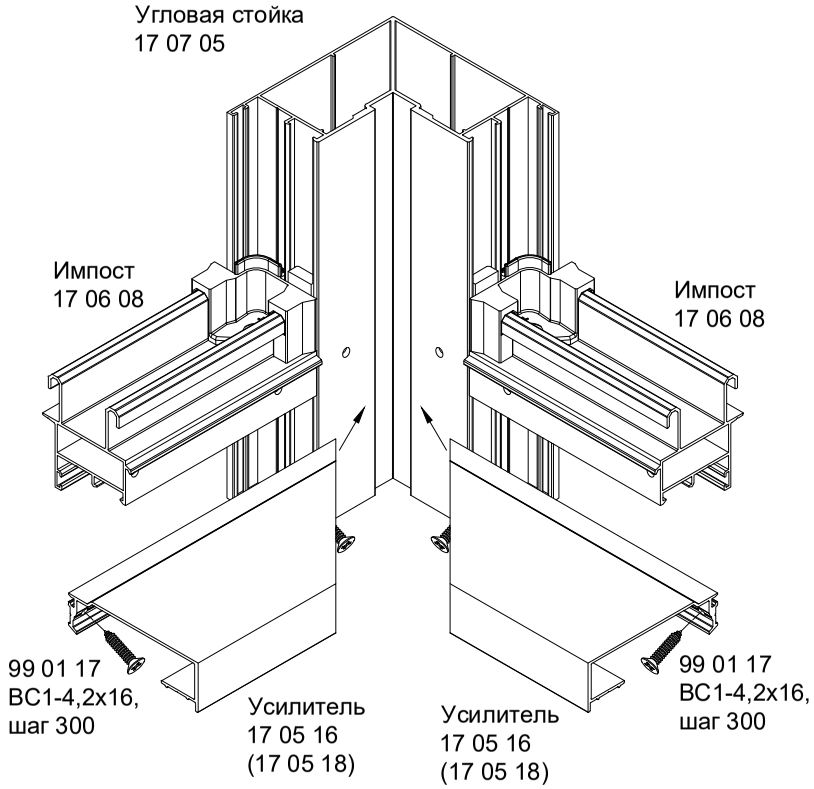

2. Установка стягивающего уголка

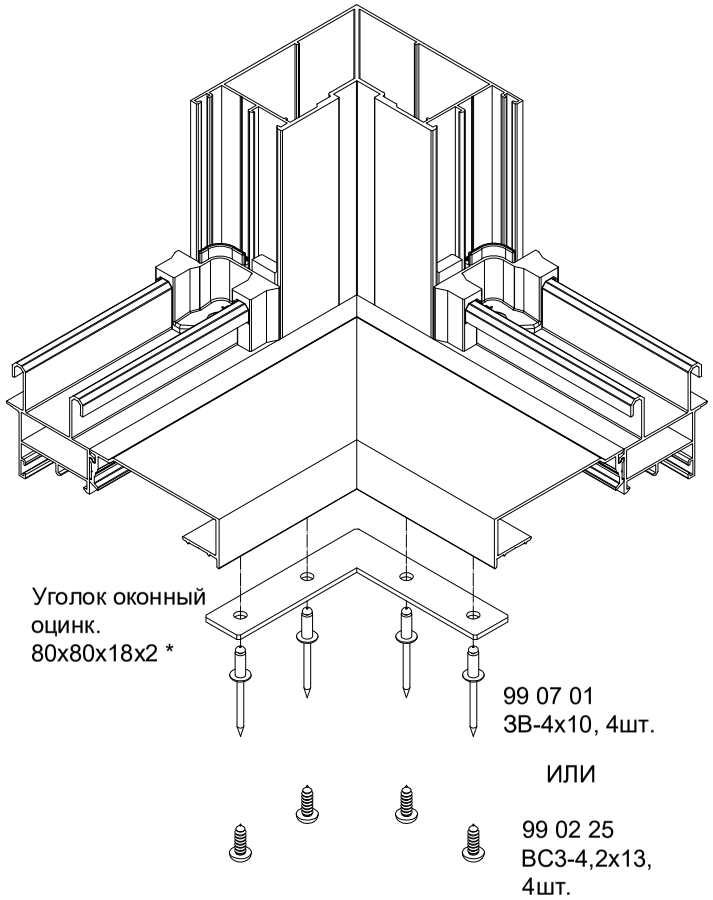

* изготавливается силами заказчика

Схема углового соединения усилителей 17 05 16, 17 05 18 (вариант соединения с углом реза 45°)

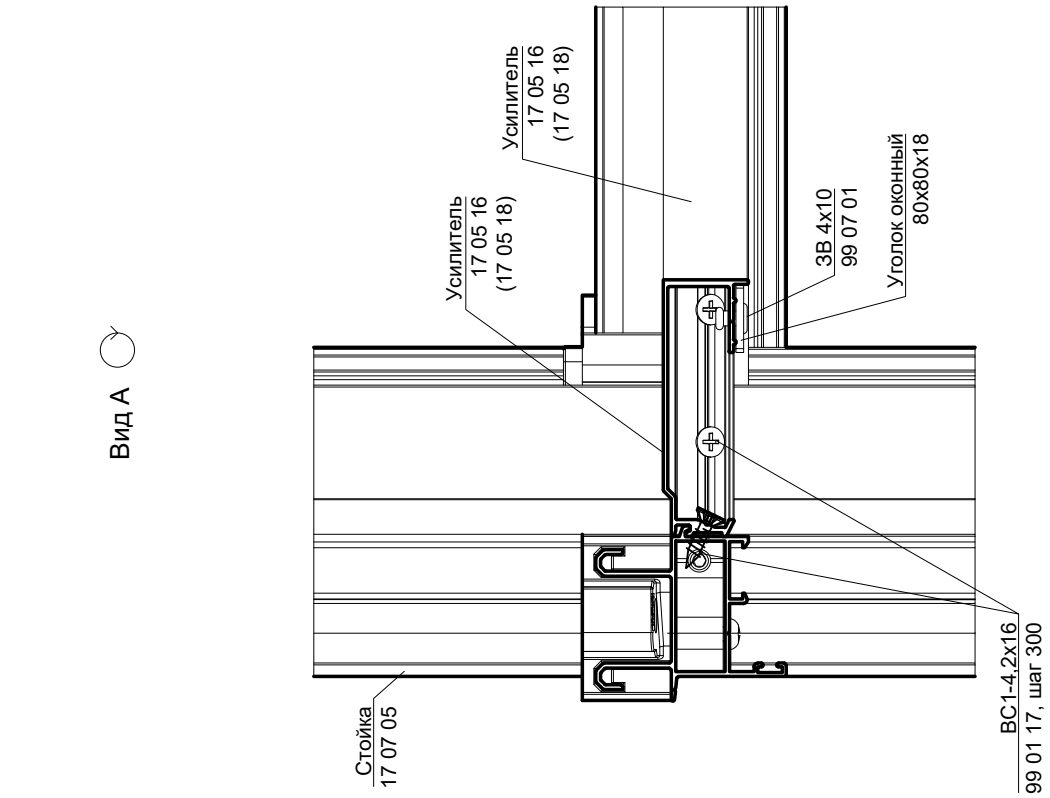

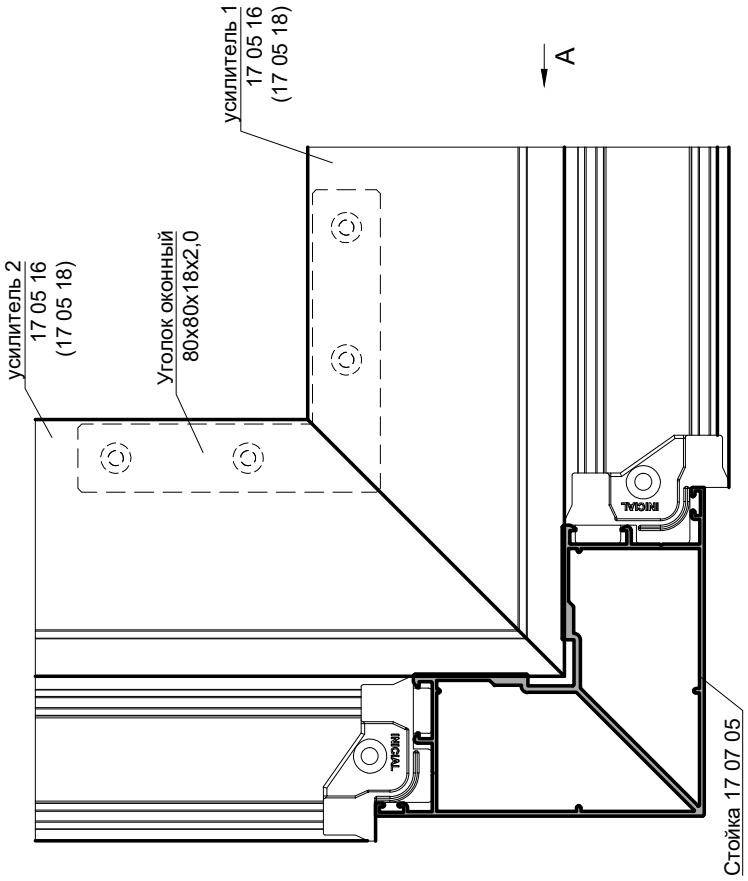

Уголок оконный 80х80х18х2,0 (сталь оцинкованная) *

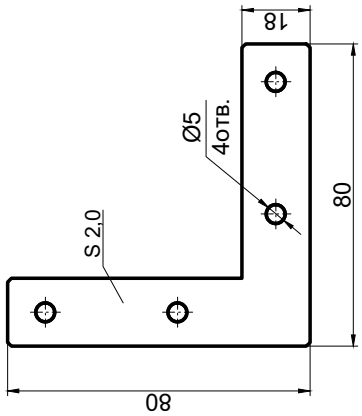

* изготавливается силами заказчика

Схема установки усилителей 17 05 16, 17 05 18 под углом 135°
(средняя стойка с внутренним пилоном). Вариант I (с заглушкой)

1. Установка заглушки и усилителя

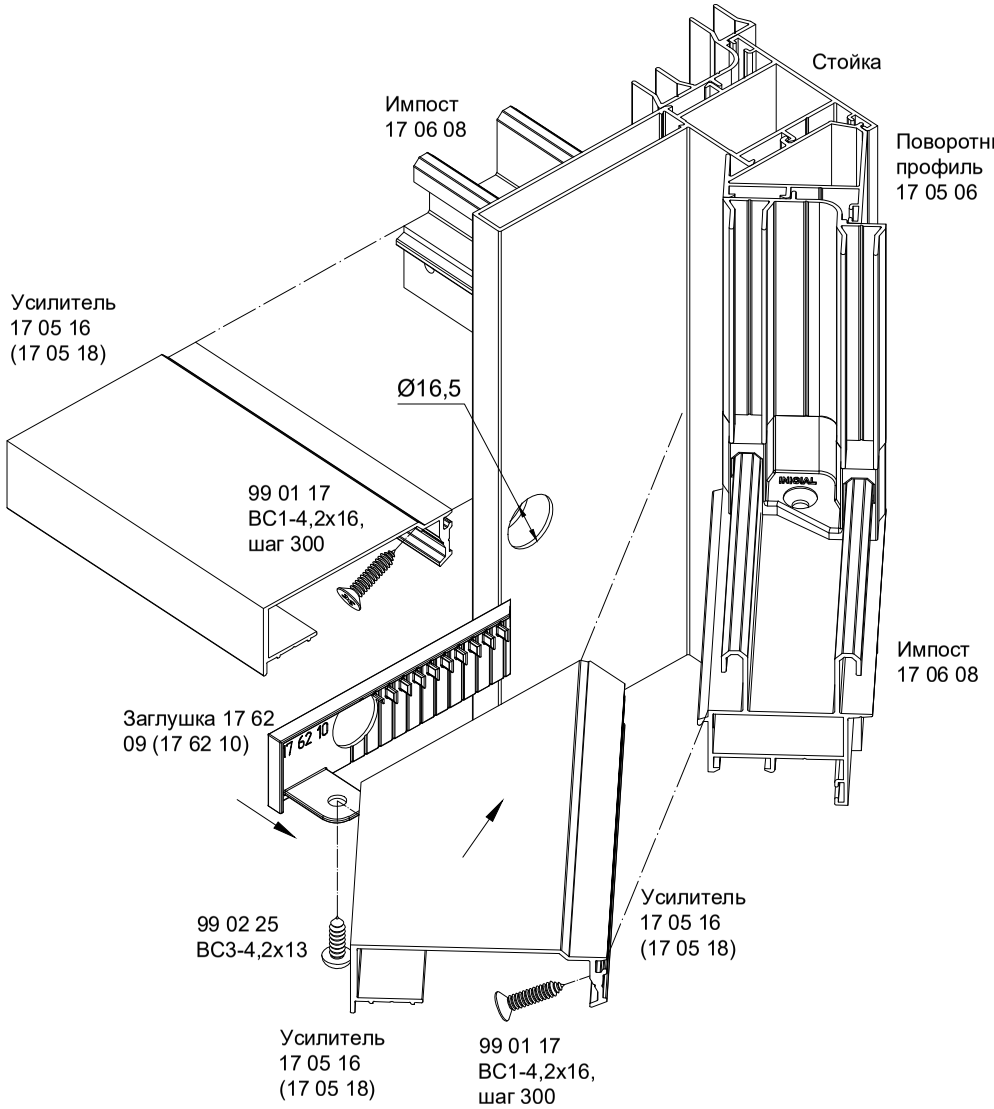

2. Установка и фиксация втулки

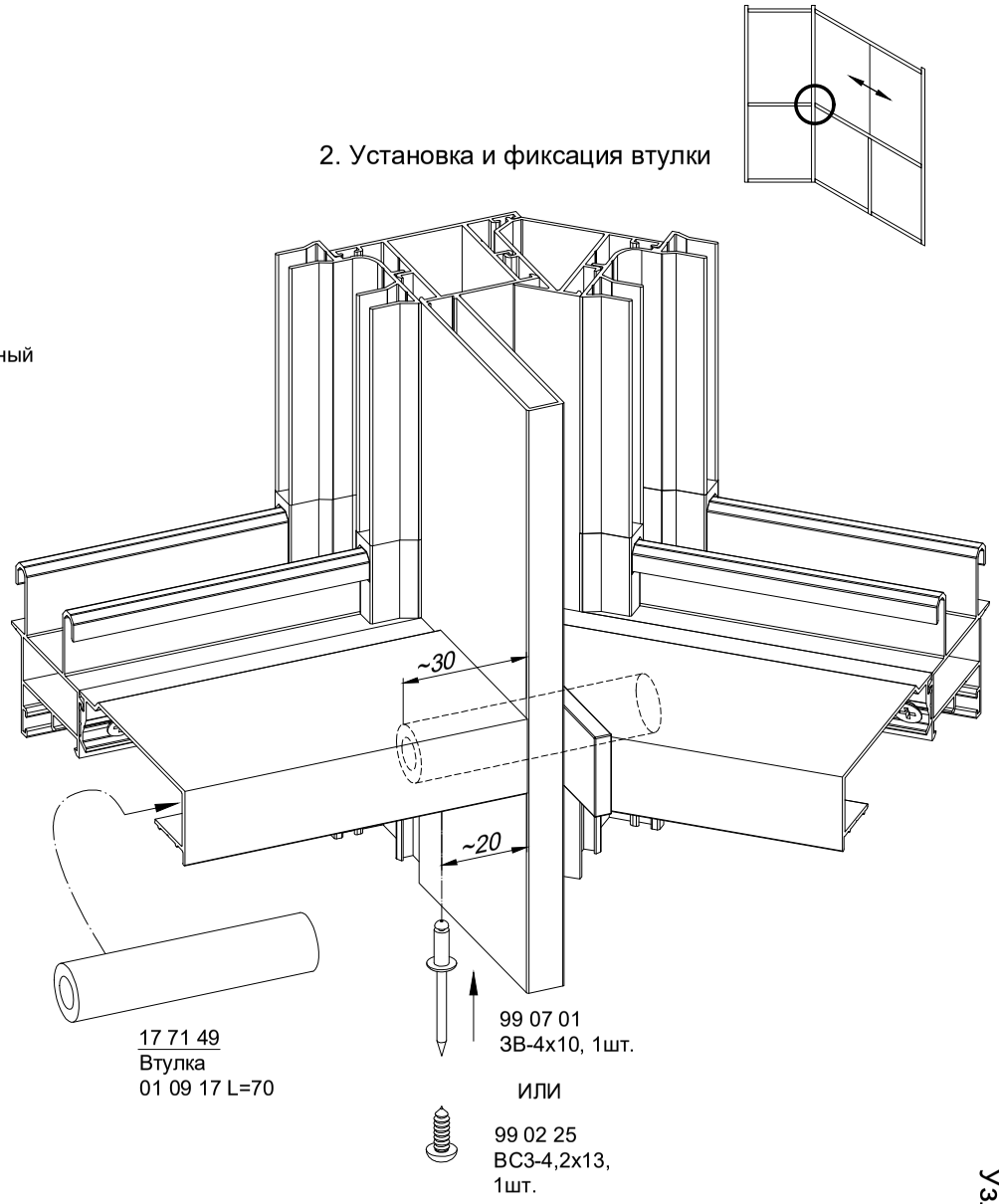

INICIAL®

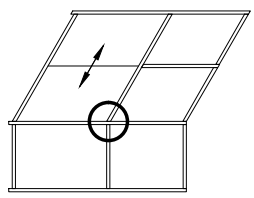

2. Установка втулки

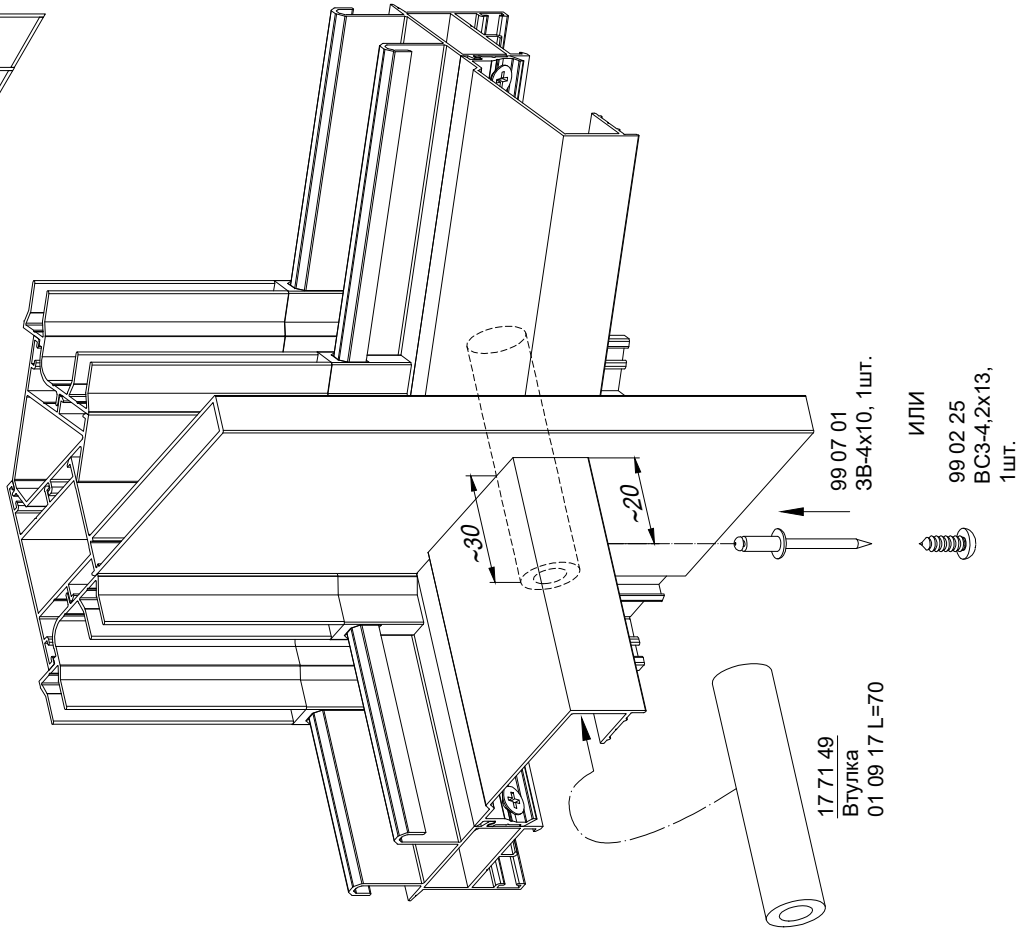

Схема установки усилителей 17 05 16, 17 05 18 под углом 135°
(средняя стойка с внутренним пилоном). Вариант II (без заглушки)

1. Установка заглушки и усилителя

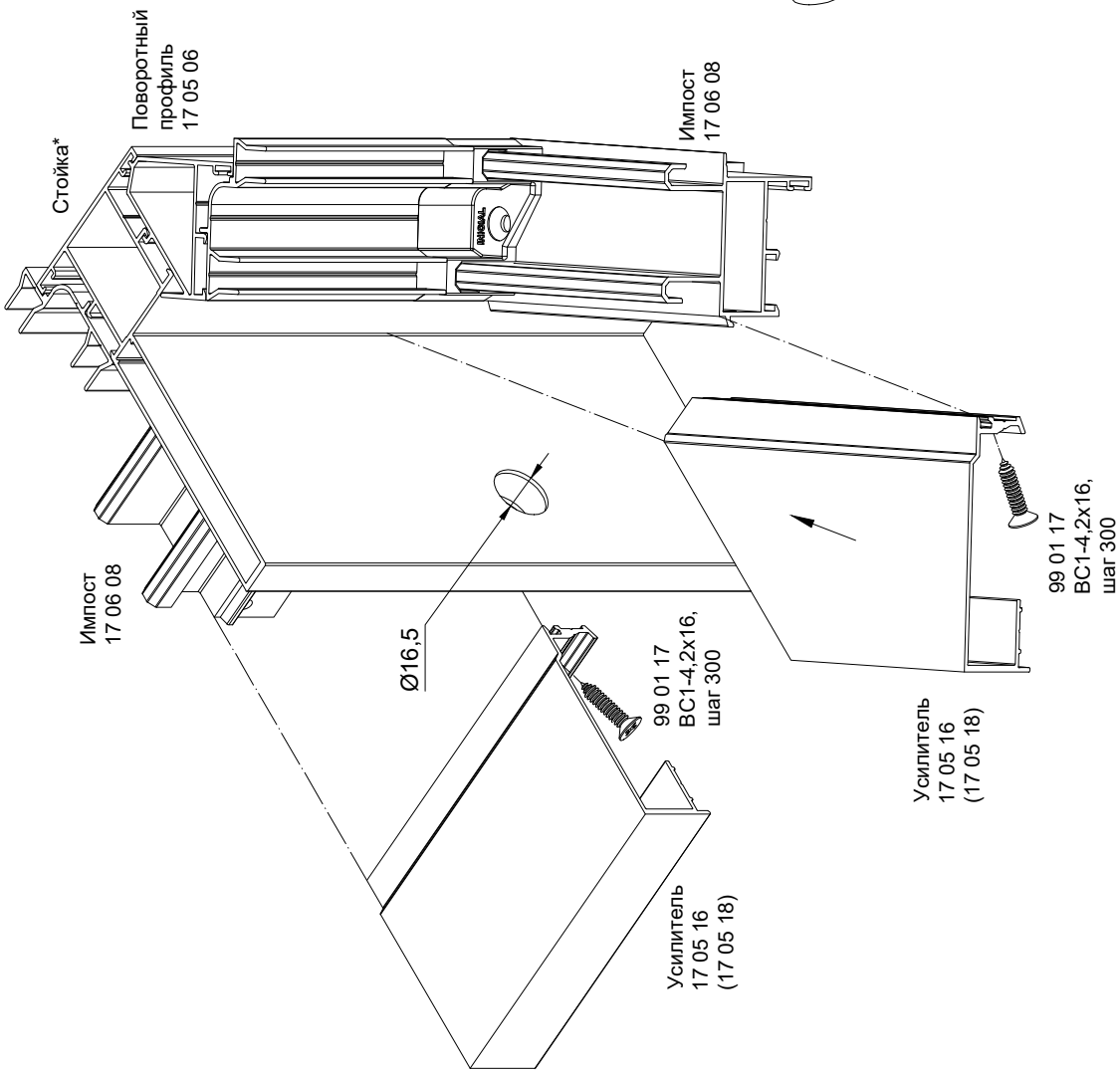

* Стойка 17 07 24...17 07 27 - для 17 05 16
Стойка 17 07 27 - для 17 05 18

Схема установки усилителя 17 05 16, 17 05 18 и притвора 17 05 08 (угловая стойка).

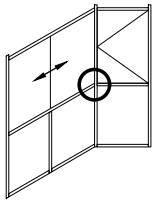

1. Установка притвора 17 05 08

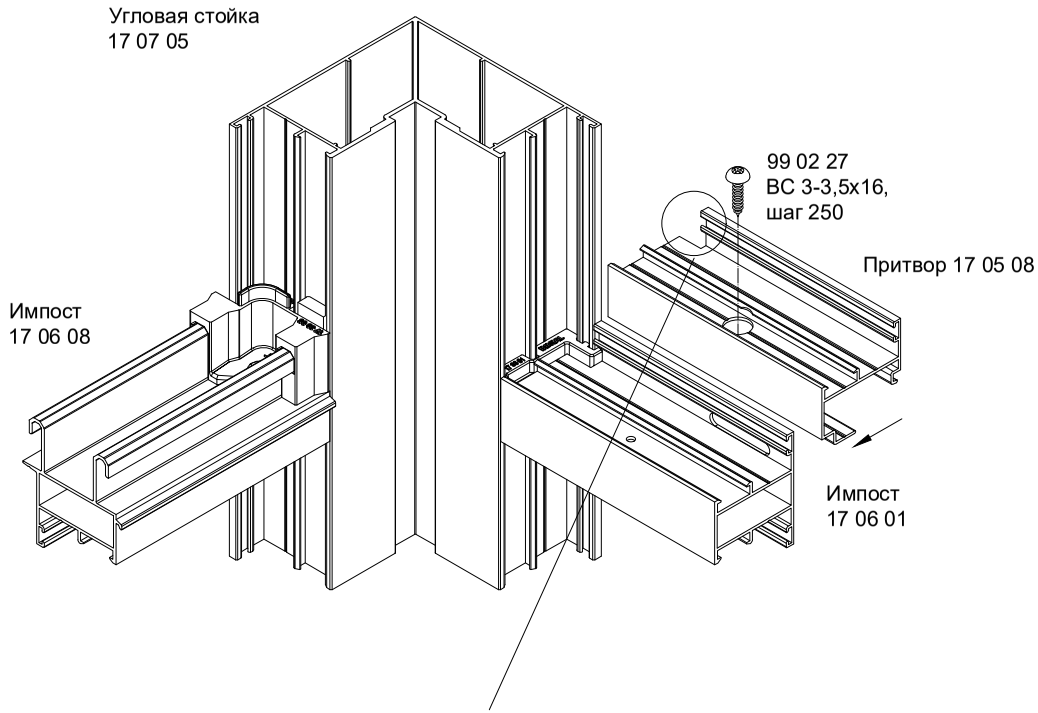

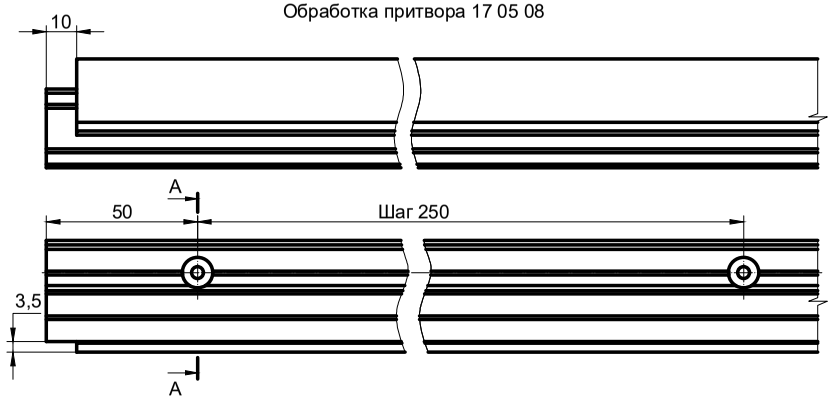

Примечание!
Крепежные отверстия выполнить с шагом 250 мм

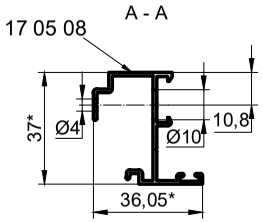

2. Установка усилителя

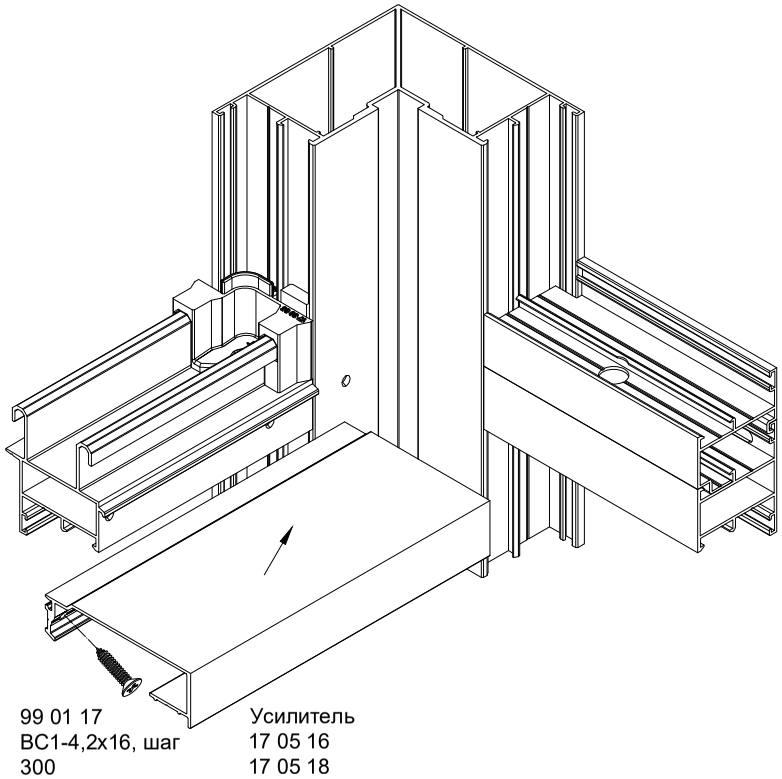

1.*Размеры для справок.
2. Неуказанные предельные отклонения размеров H14, h14, ±IT14/2.

Схема соединения усилителя 17 05 16, 17 05 18 и притвора 17 05 08

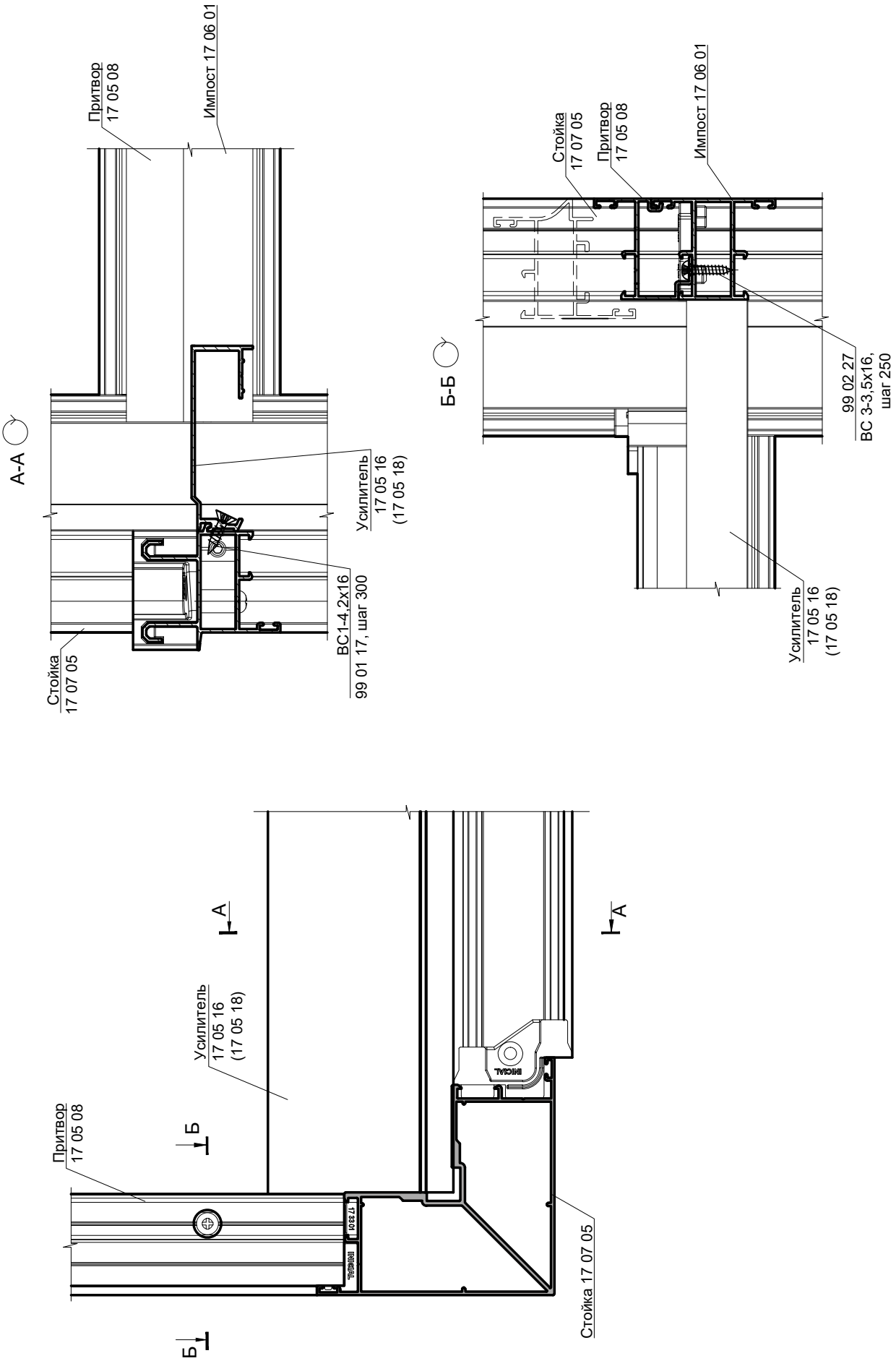

Схема установки усилителей 17 05 16, 17 05 18 и притвора 17 05 08
(угловая стойка) с углом реза 90° или 45°.

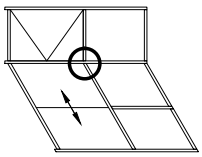

Вариант Б (угол реза усилителя 45°).

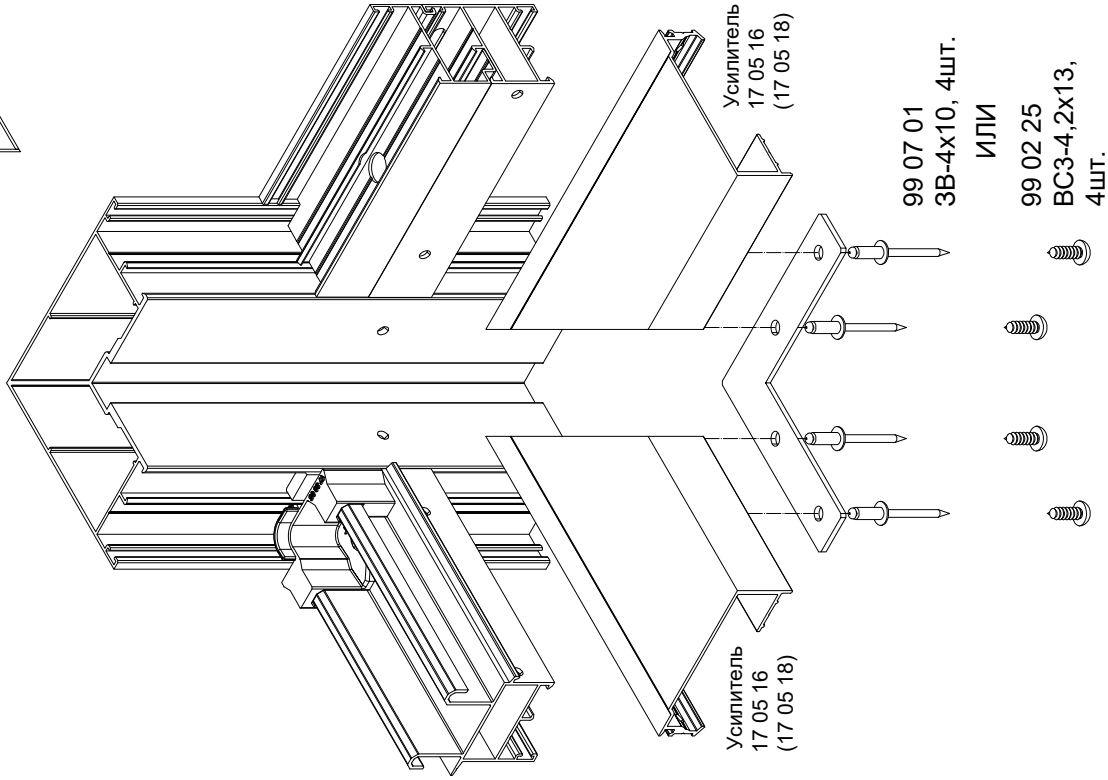

Вариант А (угол реза усилителя 90°).

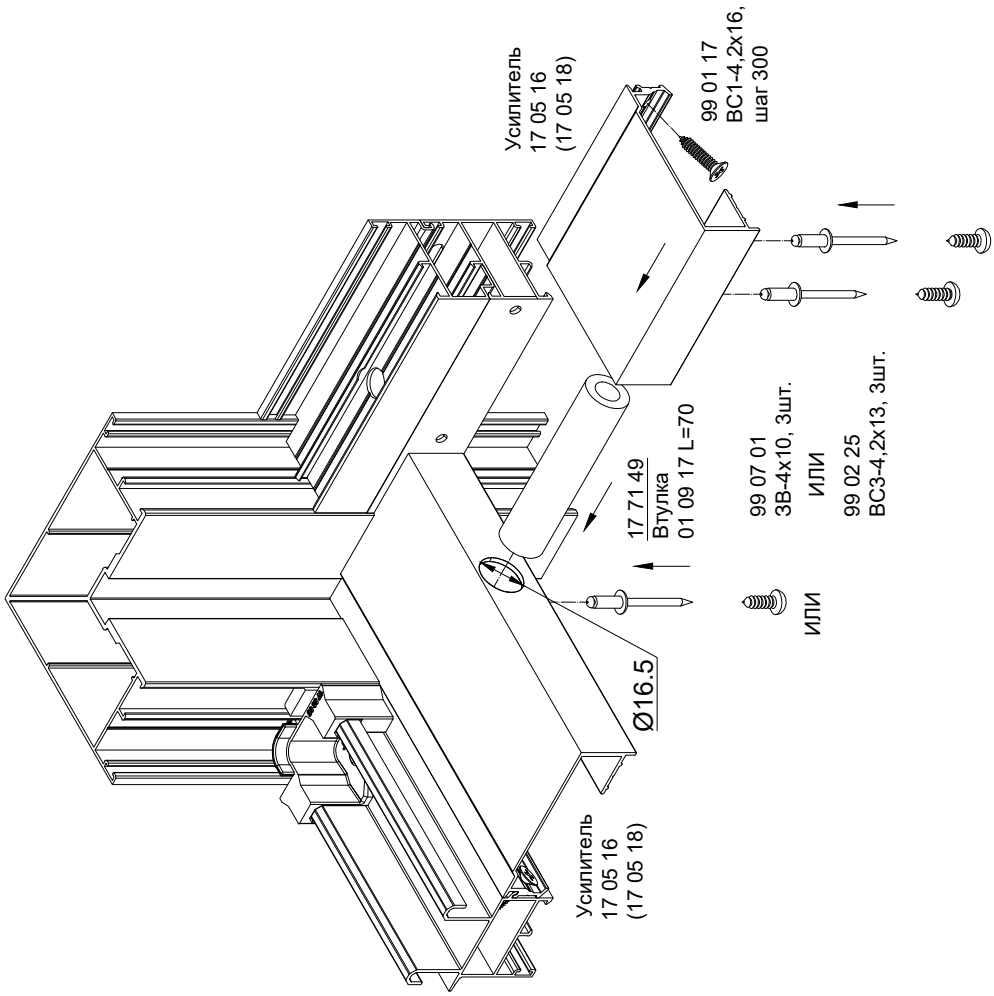

Схема углового соединения усилителей 17 05 16, 17 05 18 и притвора 17 05 08 с углом реза 90° или 45°

Вариант А (угол реза усилителя 90°).

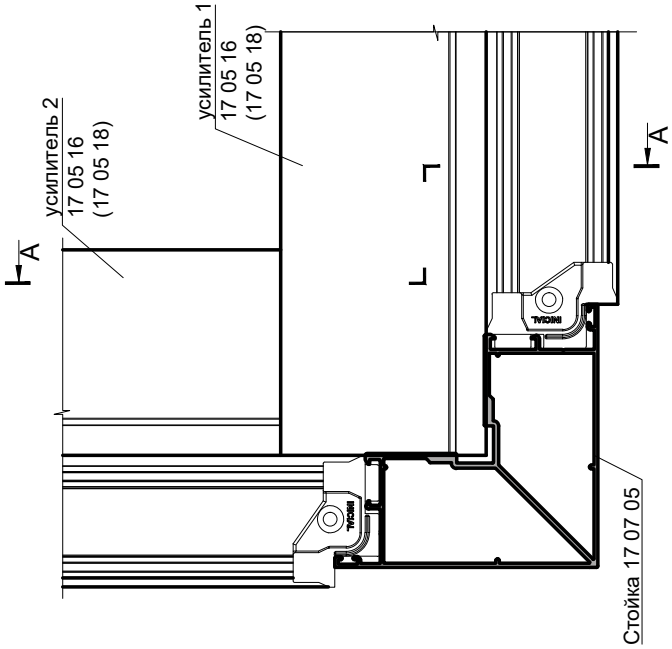

Вариант Б (угол реза усилителя 45°).

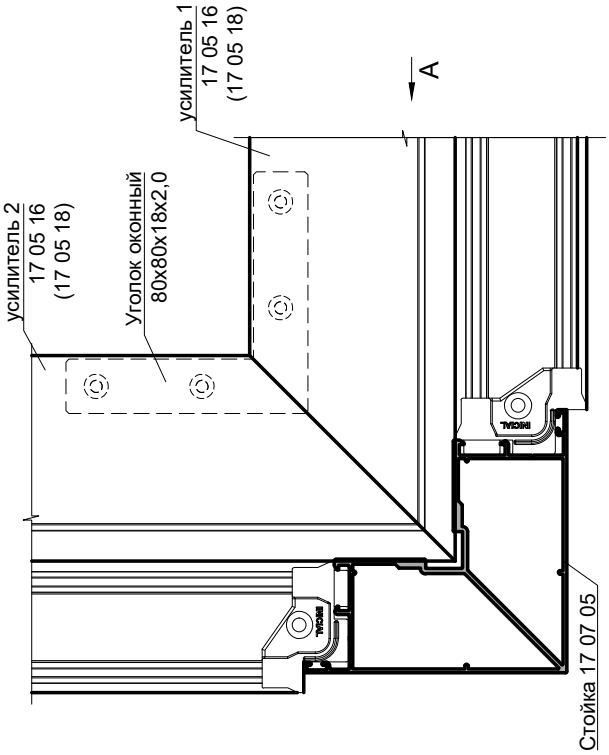

Б-Б

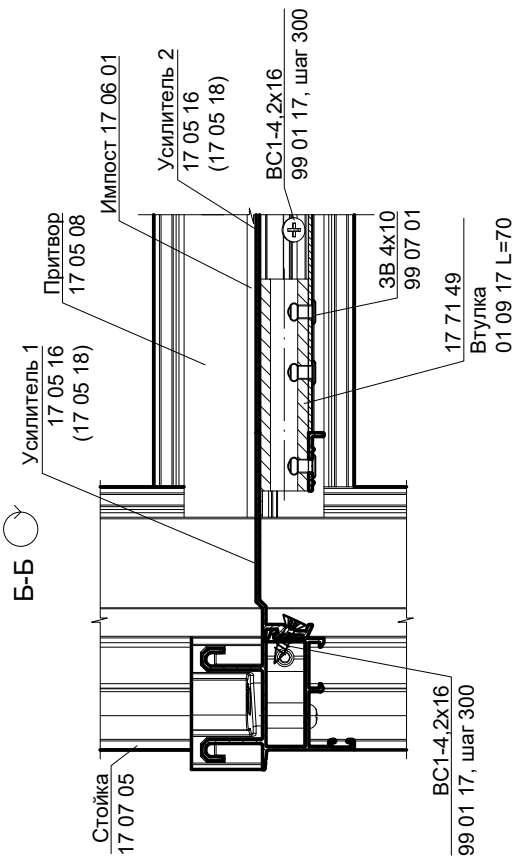

Вид А

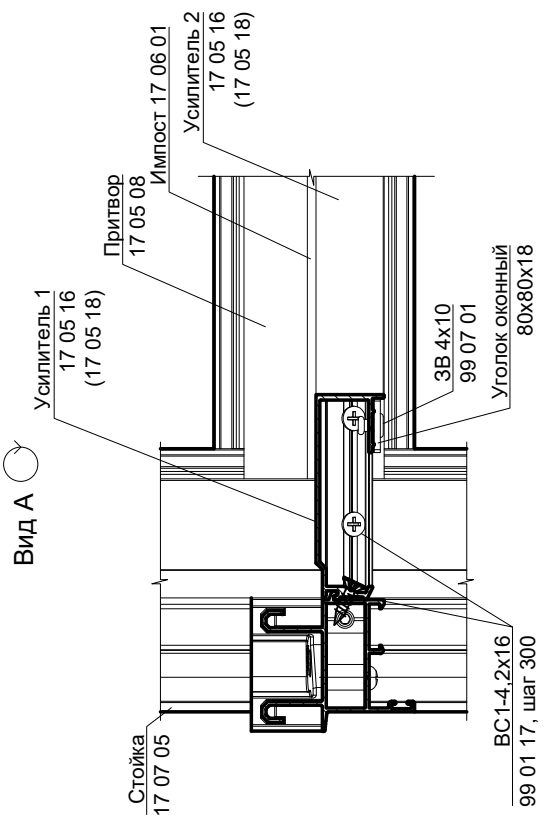

Схема установки усилителей 17 05 16, 17 05 18 под углом 135°
(средняя стойка с внутренним пилоном). Вариант II (без заглушки)

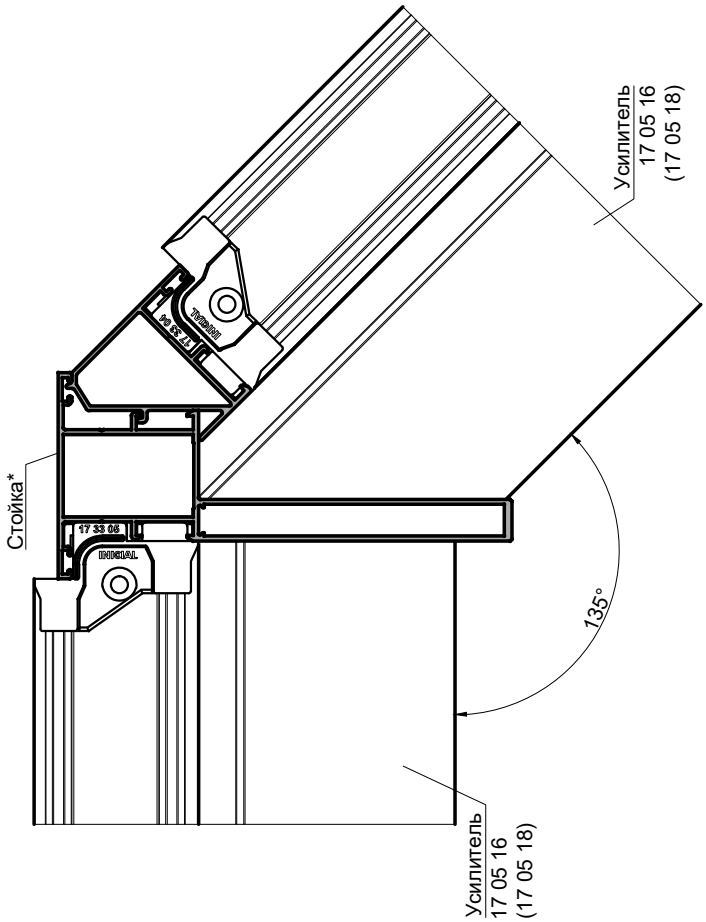

Схема установки усилителей 17 05 16, 17 05 18 под углом 135°
(средняя стойка с внутренним пилоном). Вариант I (с заглушкой)

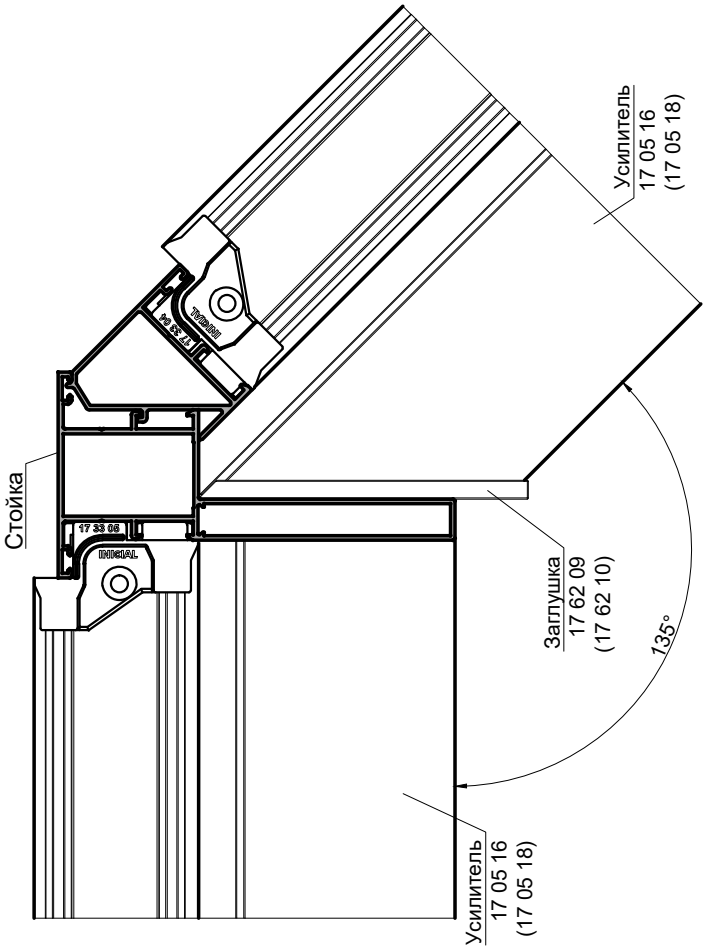

* Стойка 17 07 24...17 07 27 - для 17 05 16
Стойка 17 07 27 - для 17 05 18

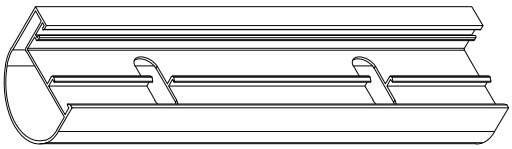

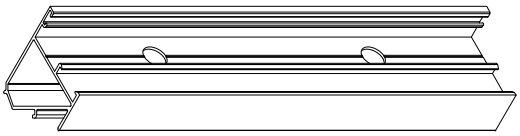

Обработка профиля 17 05 01

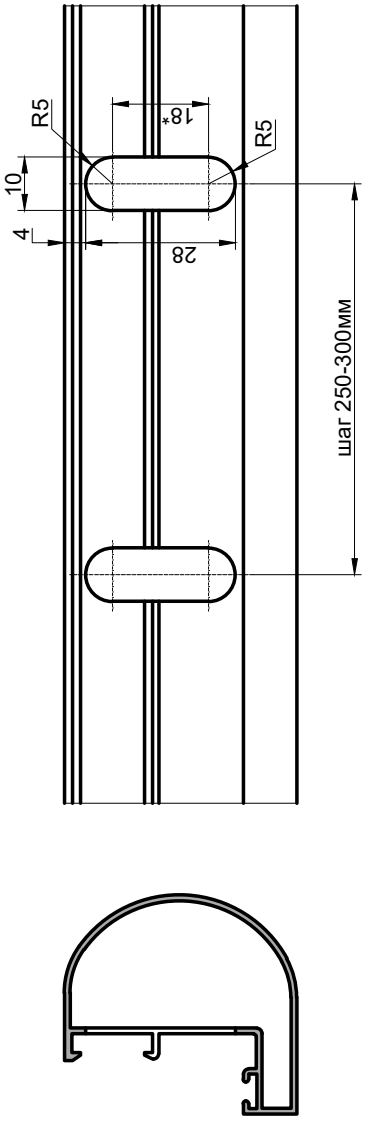

Обработка профиля 17 05 06

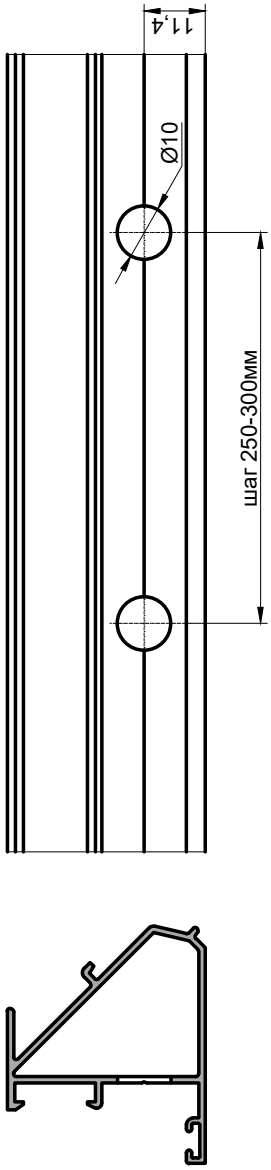

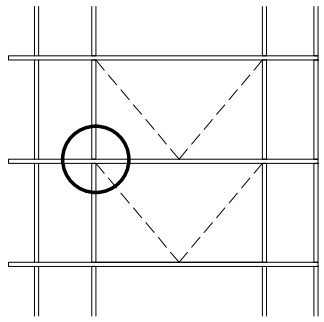

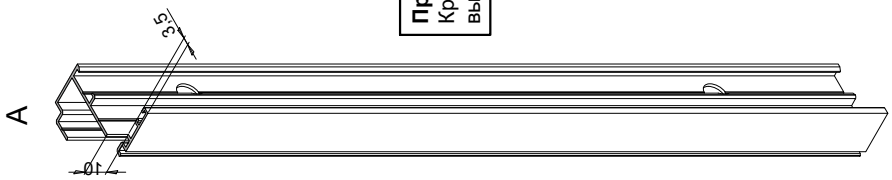

Примечание!
Крепежные отверстия выполнить с шагом 250 мм

Схема крепления притвора 17 05 08

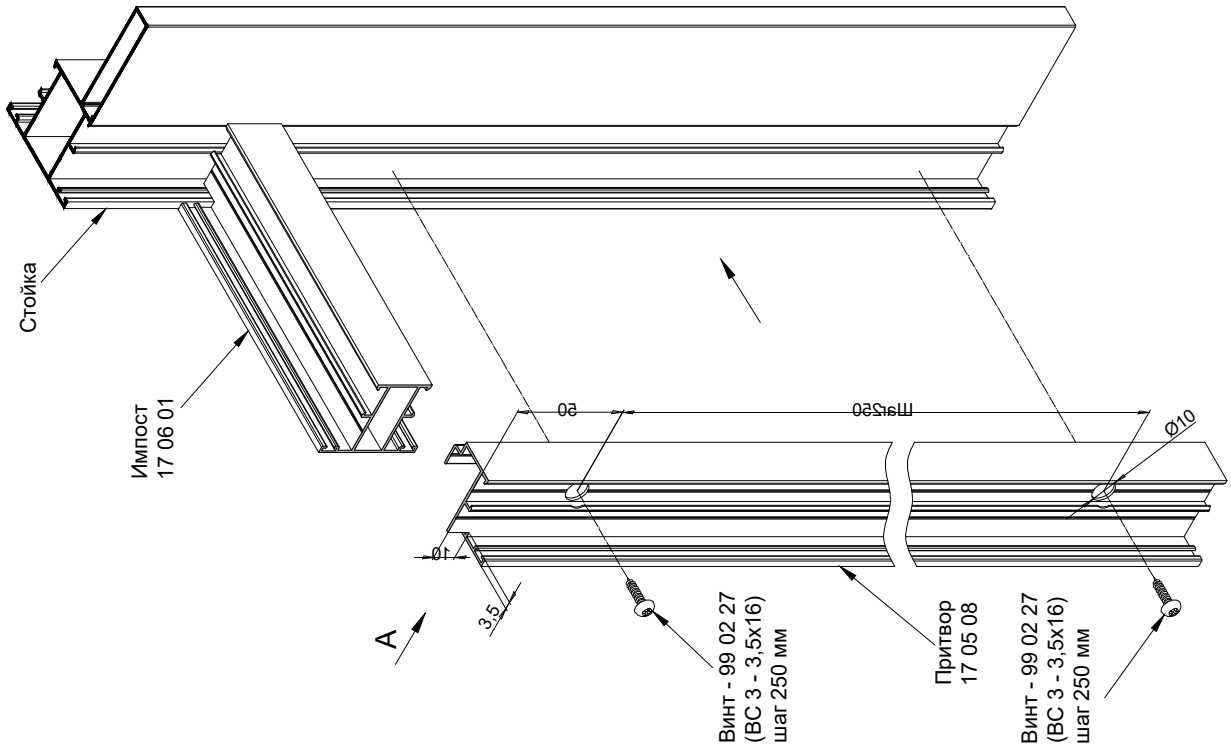

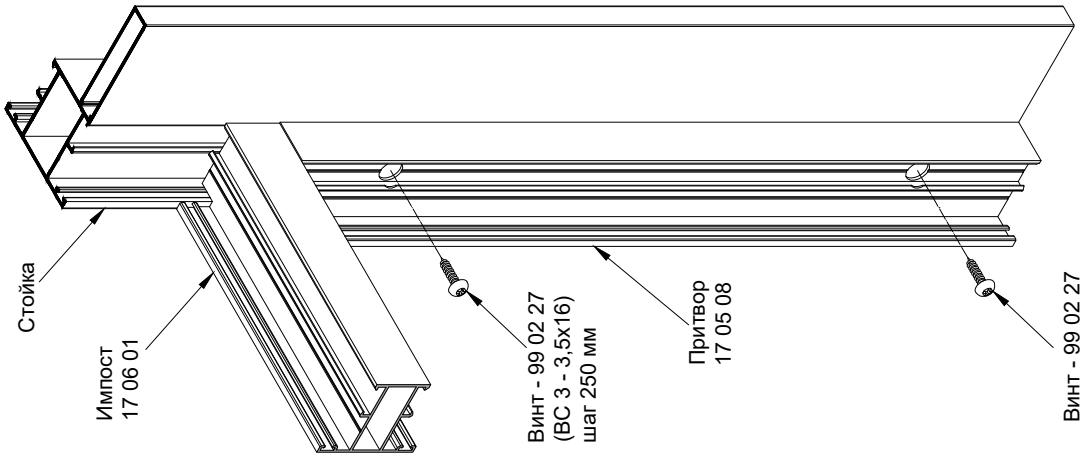

Обработка притвора 17 05 08

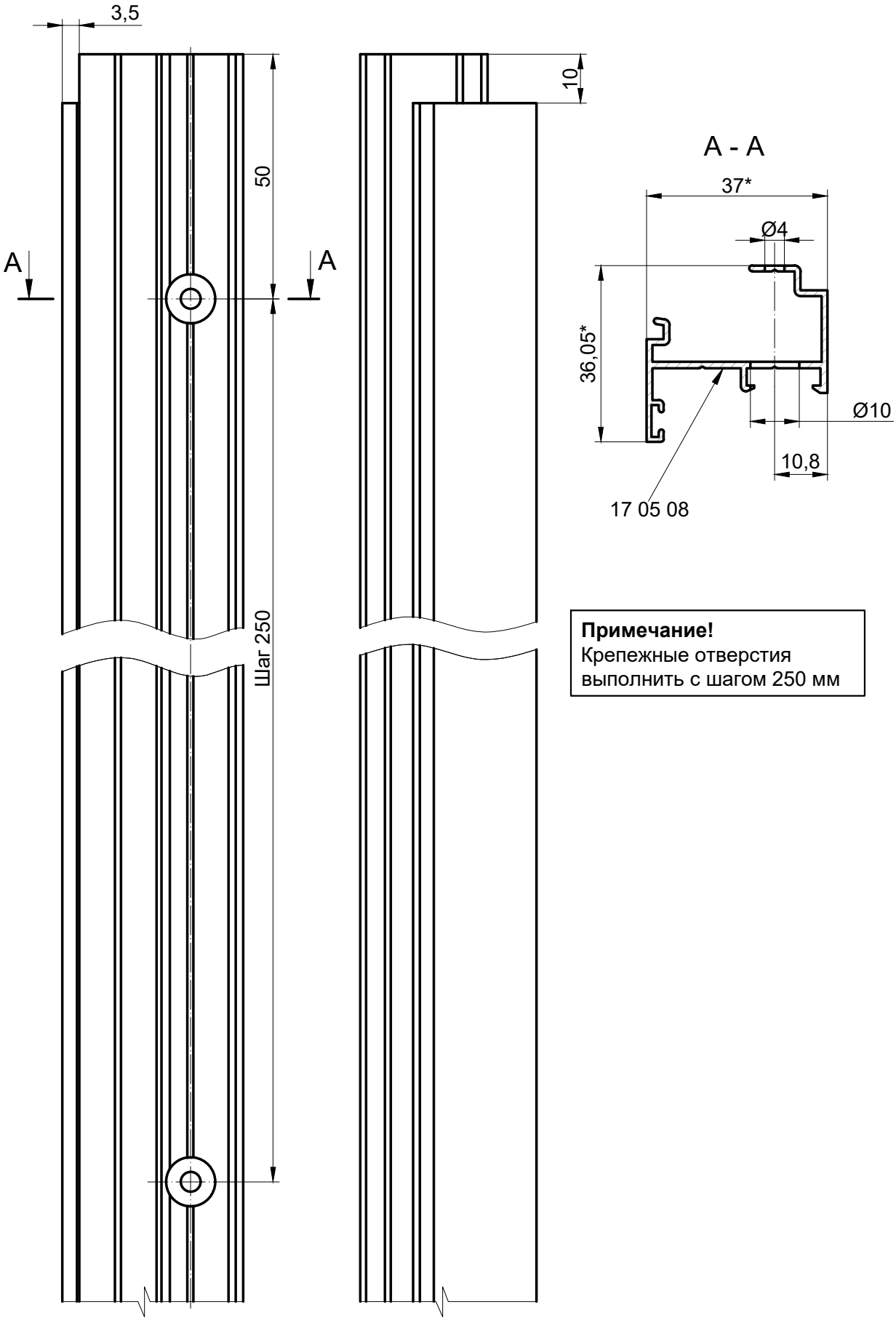

Примечание!
Крепежные отверстия выполнить с шагом 250 мм

1.*Размеры для справок.
2. Неуказанные предельные отклонения размеров H14, h14, ±IT14/2.

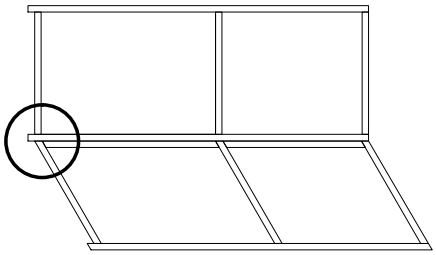

Примечание!
Крепежные отверстия выполнить с шагом 250 мм

Схема крепления адаптера 17 05 09

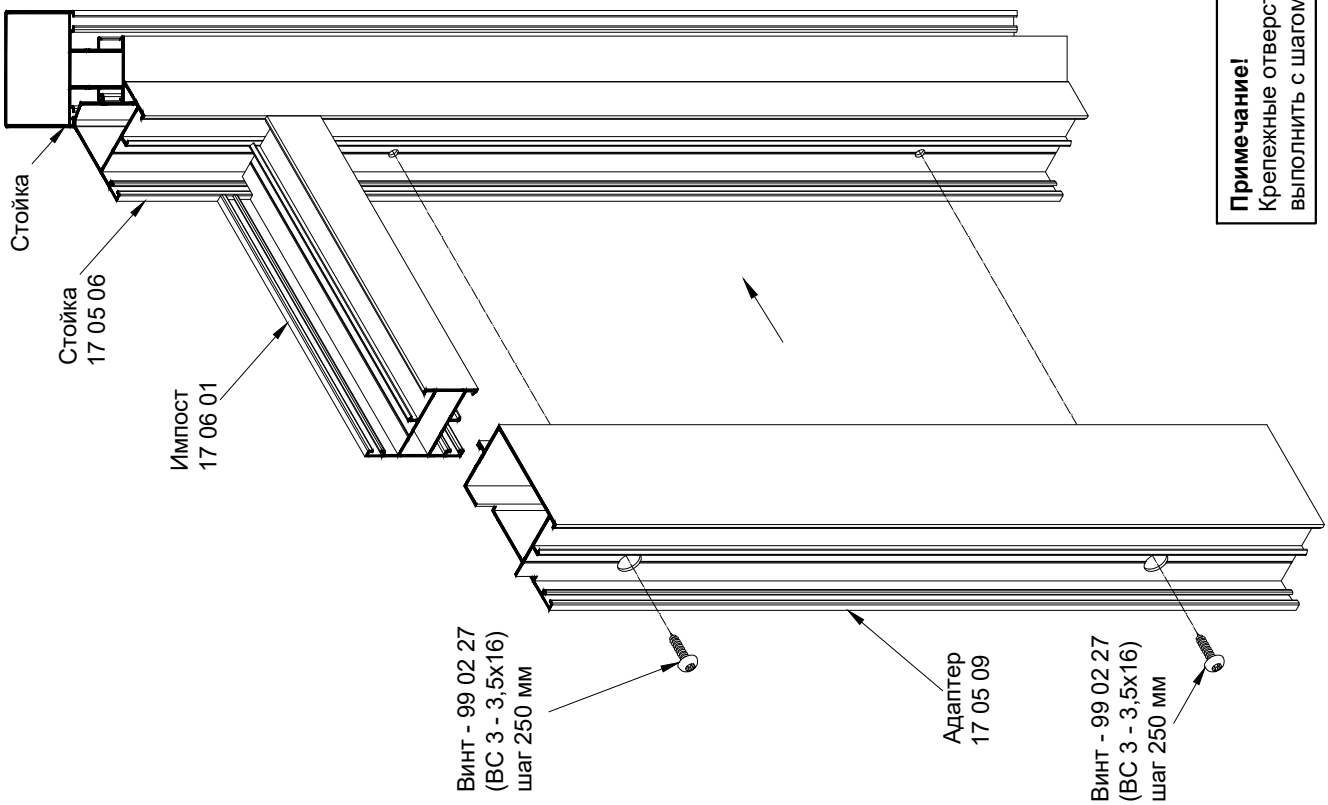

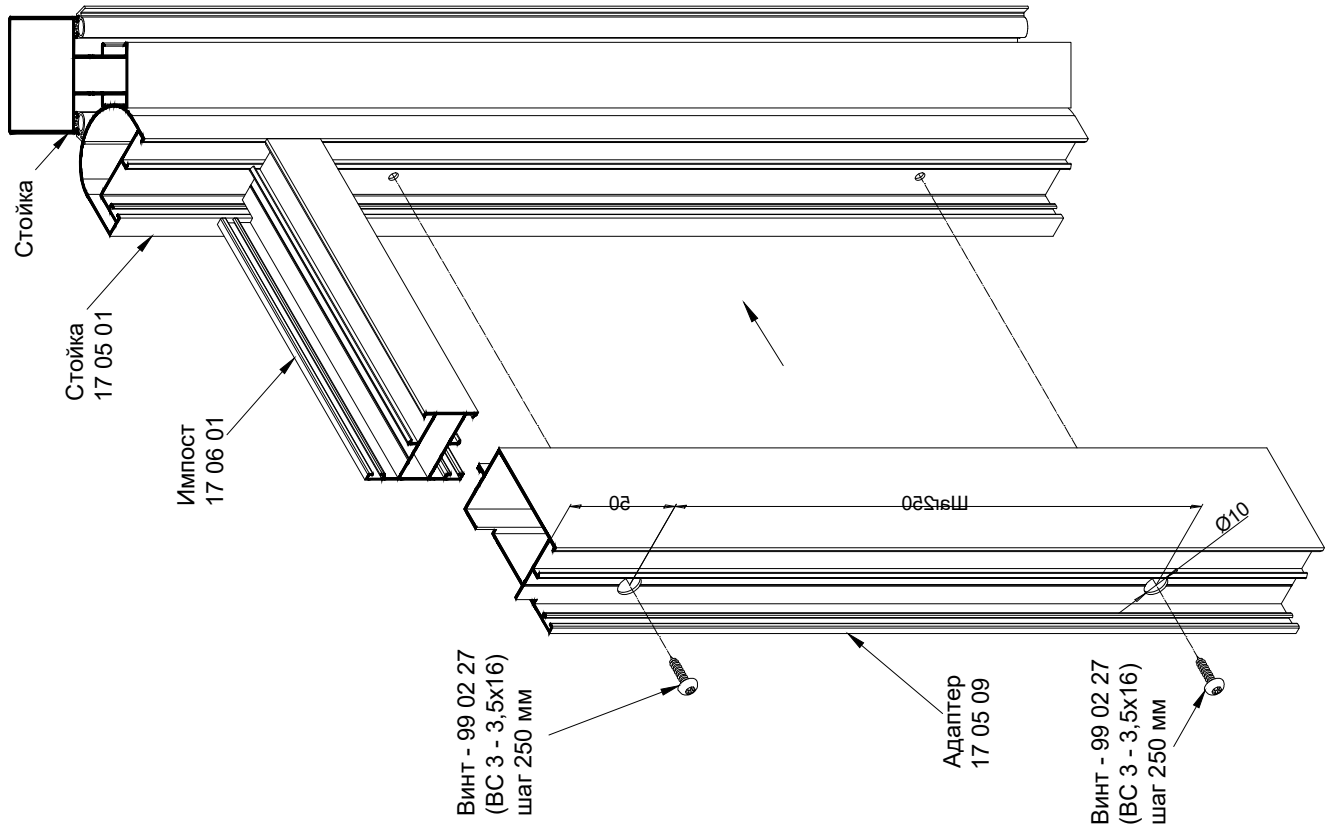

INICIAL®

Обработка адаптера 17 05 09

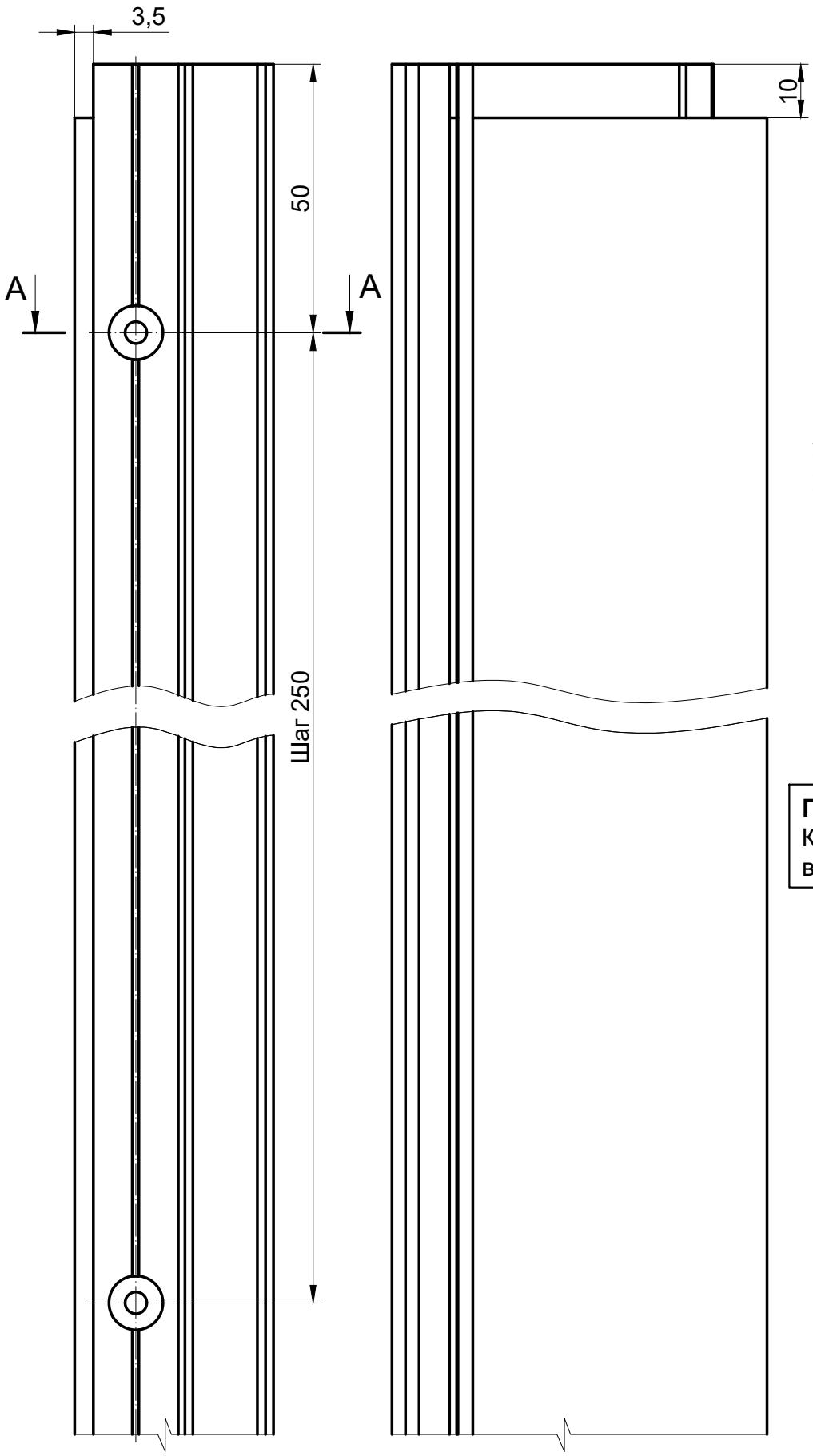

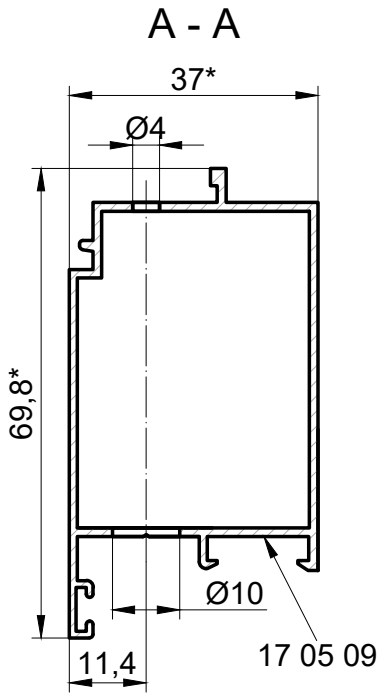

Примечание!
Крепежные отверстия выполнить с шагом 250 мм

1.*Размеры для справок.
2. Неуказанные предельные отклонения размеров H14, h14, ±IT14/2.

Схема линейного соединения стоек с внутренним пилоном.
Обработка верхней стойки

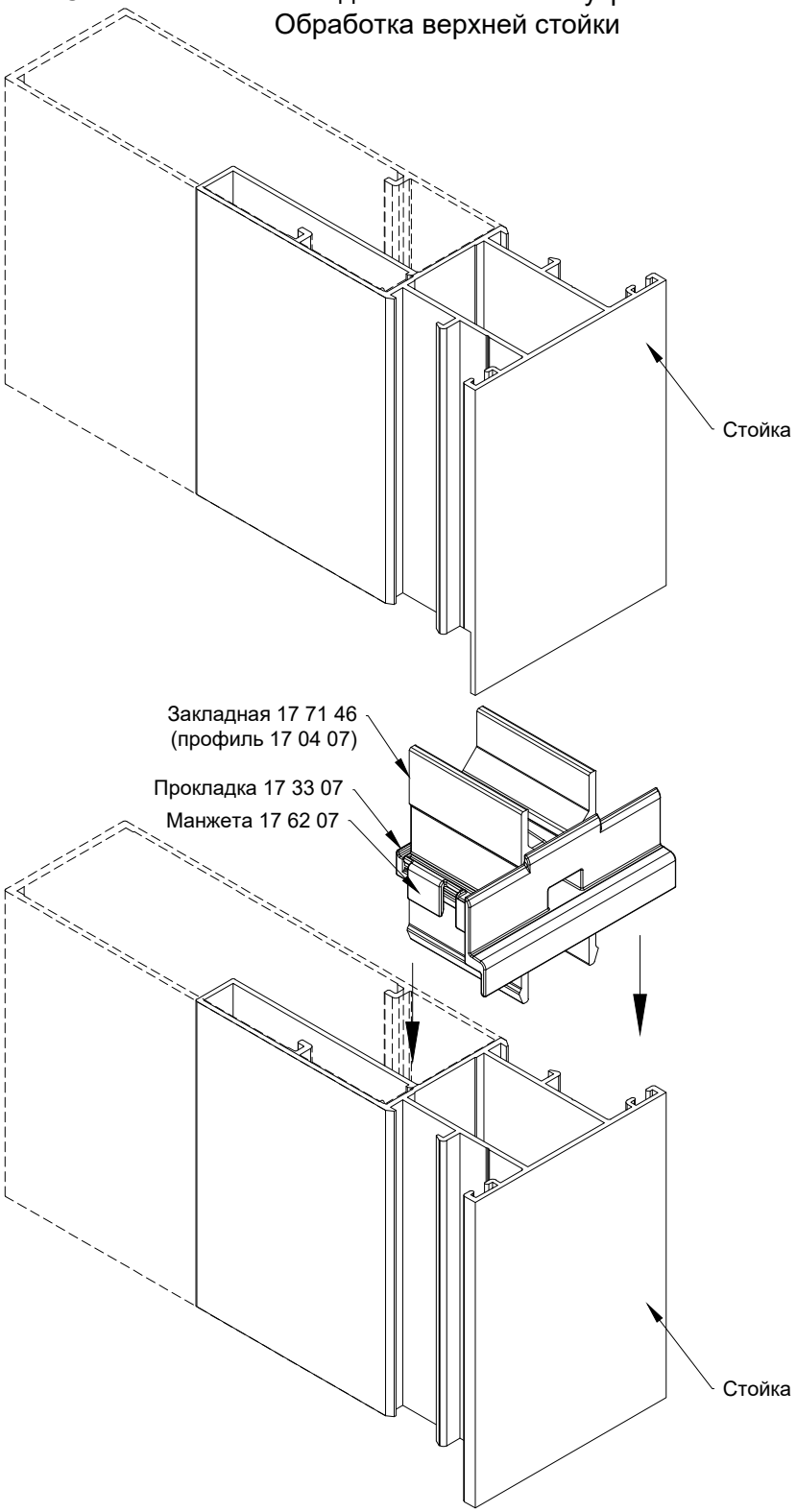

Обработка верхней стойки под установку манжеты 17 62 07

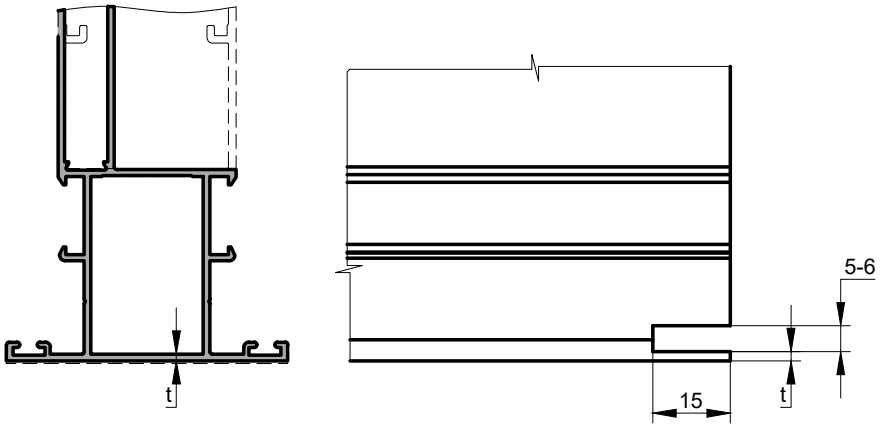

INICIAL®

Схема установки ограничителя выпадения откатных створок 17 71 54

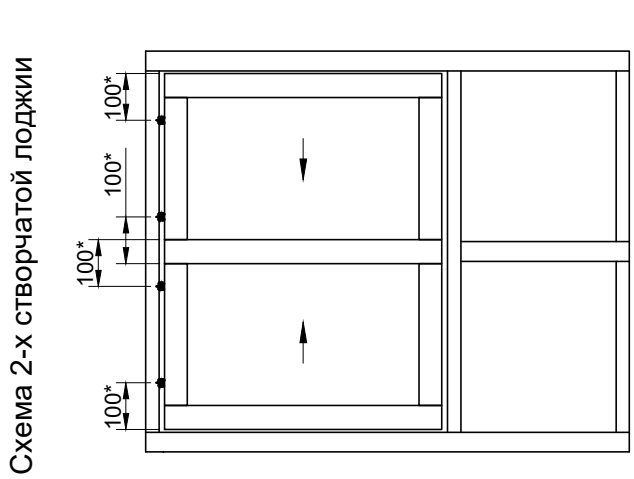

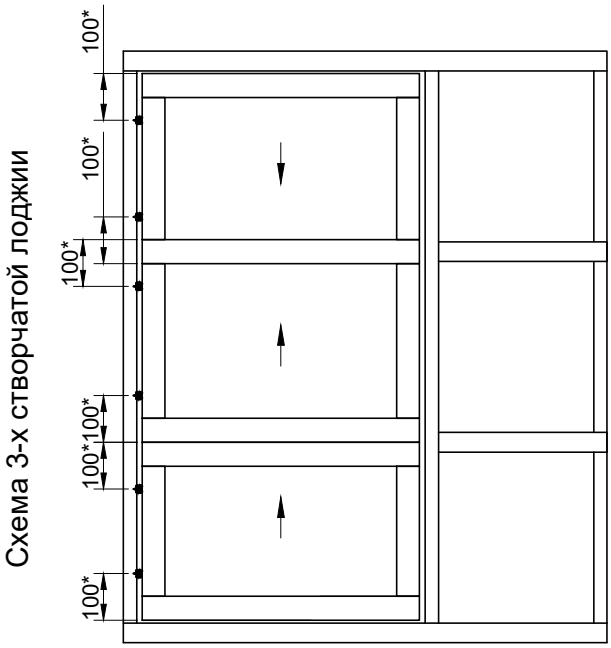

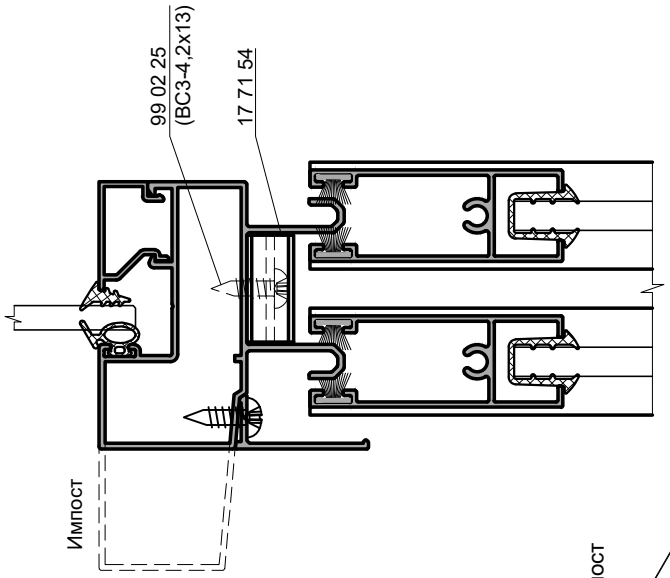

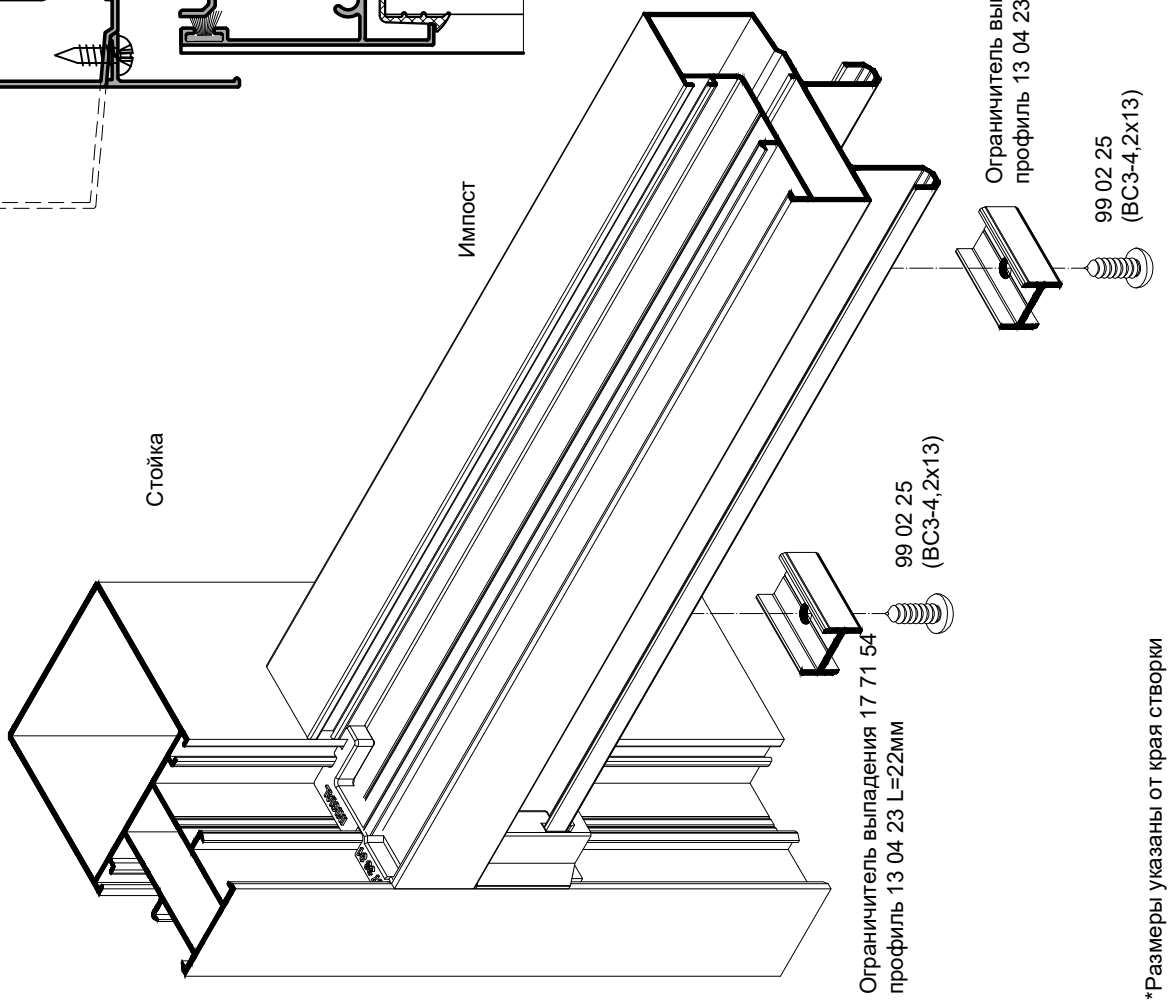

*Размеры указаны от края створки
Схемы выполнения дренажных отверстий см. каталог CITY лист 08.07..08.08

Нижний узел соединения стойки и опорной пластины

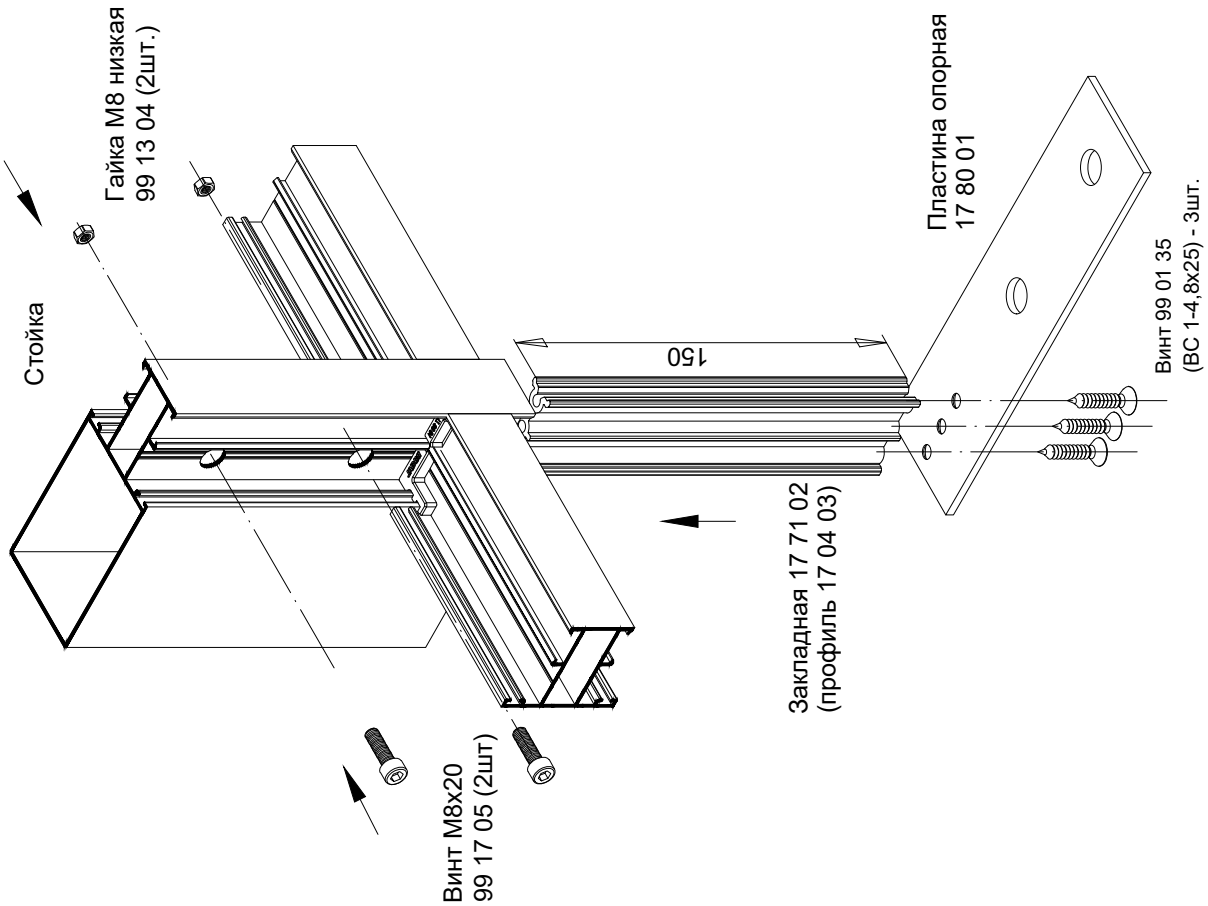

Верхний узел соединения стойки и опорной пластины

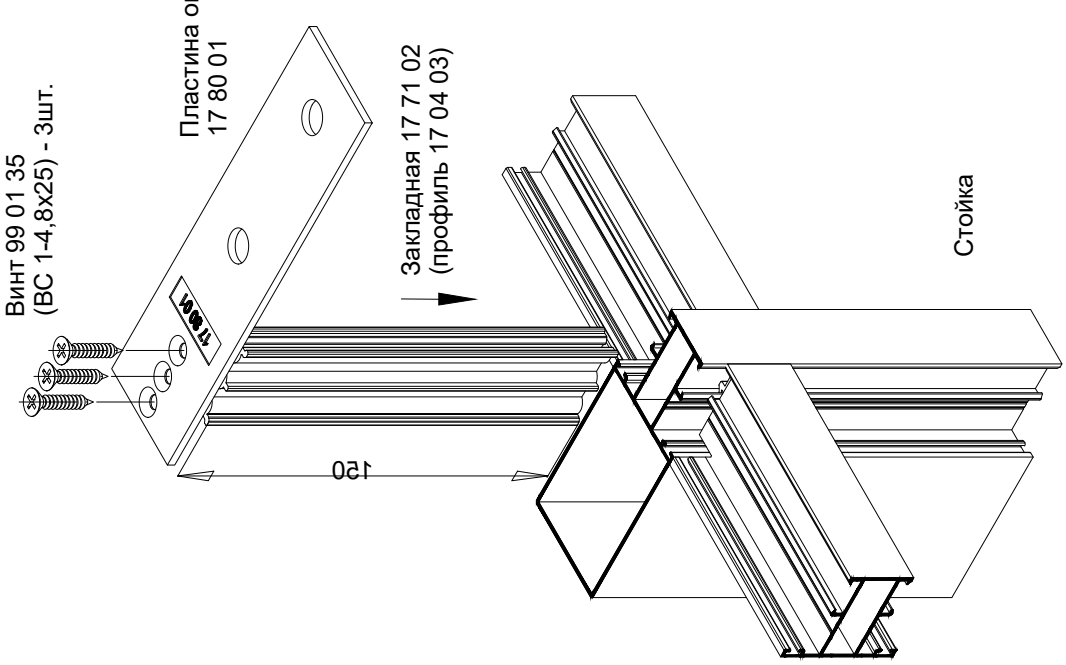

Нижний узел соединения угловой стойки 17 07 05 и опорной пластины

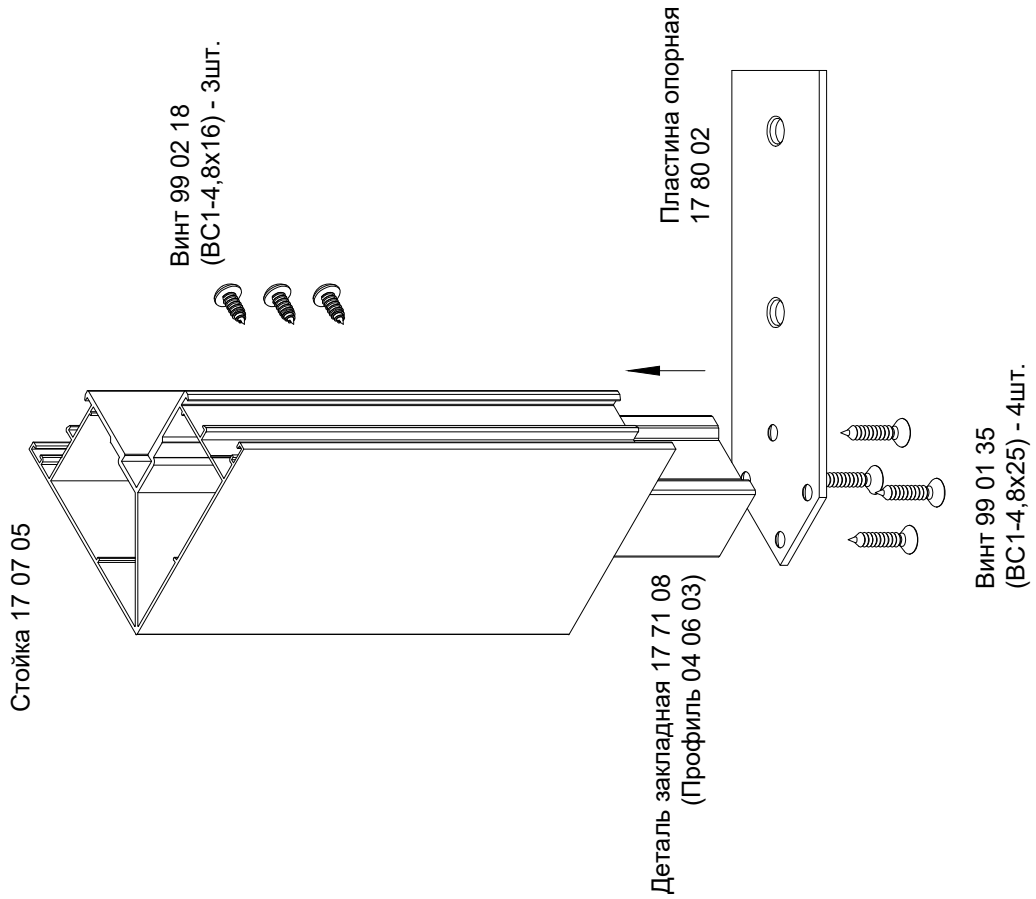

Верхний узел соединения угловой стойки 17 07 05 и опорной пластины

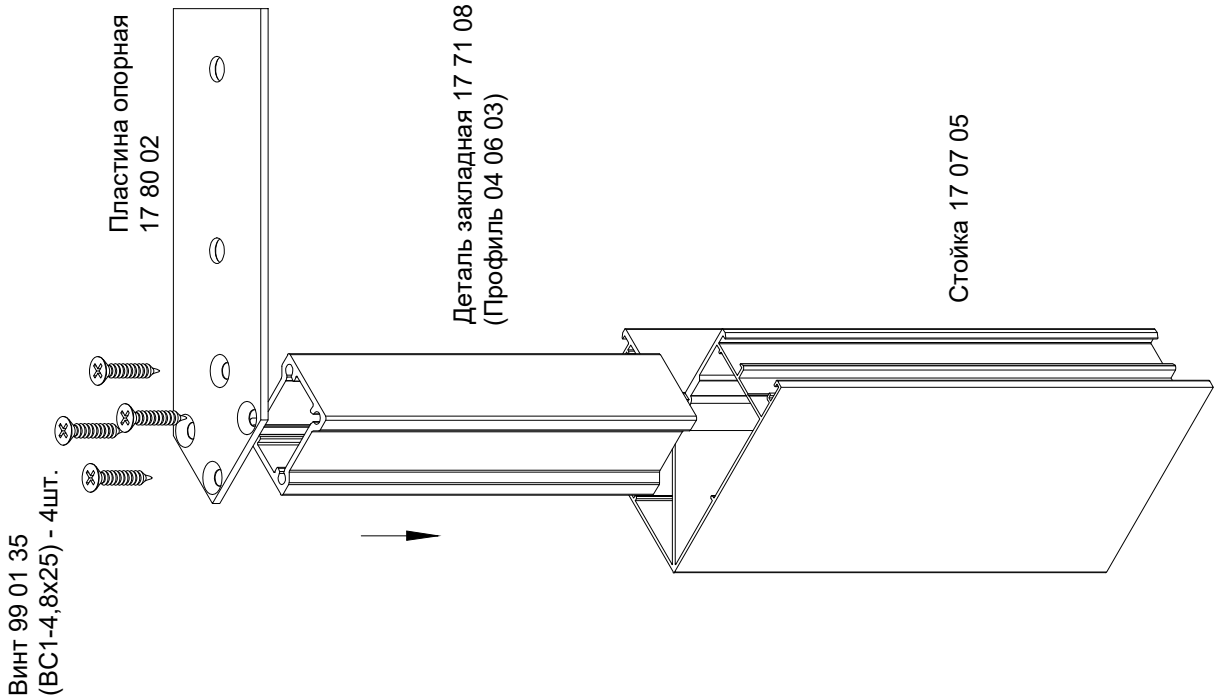

Поворот на трубе 0-120°

Нижний узел соединения стойки и опорной пластины

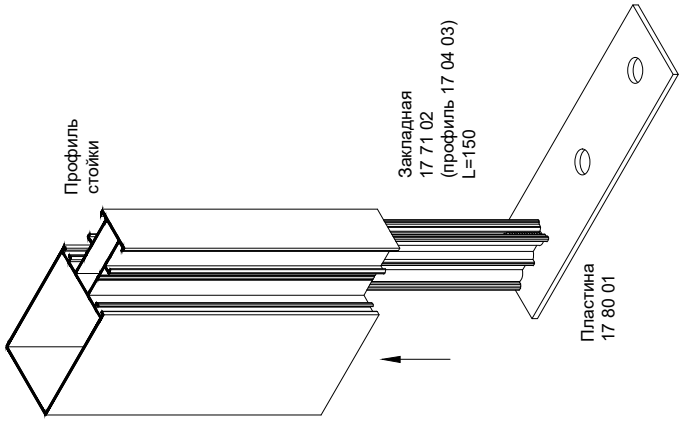

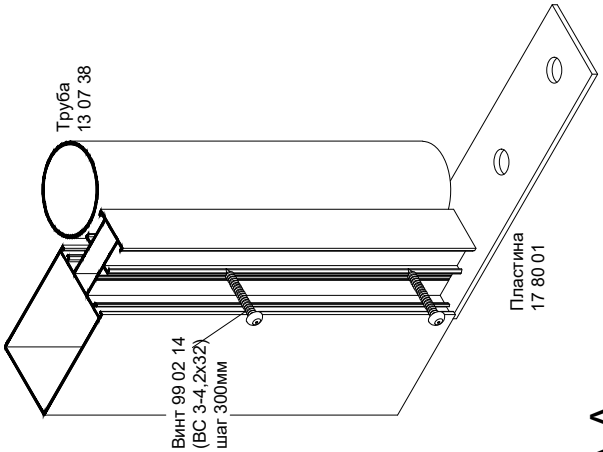

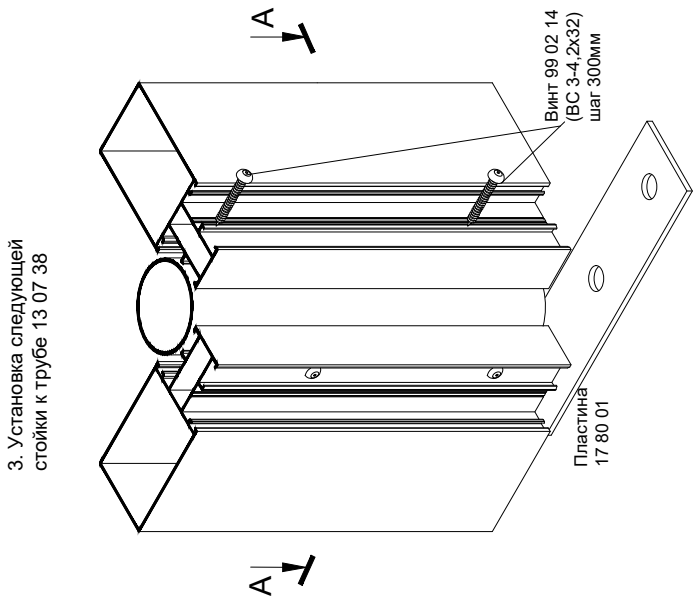

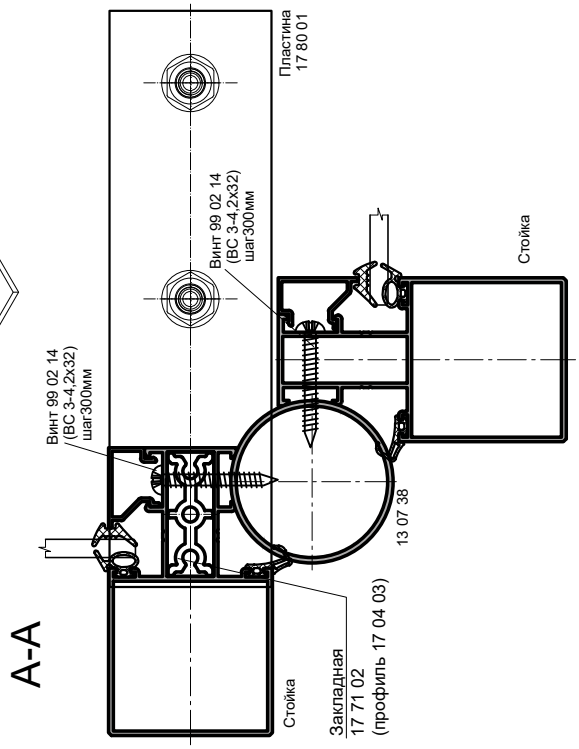

INICIAL®

Поворот на трубе 0-120°

Верхний узел соединения стойки и опорной пластины

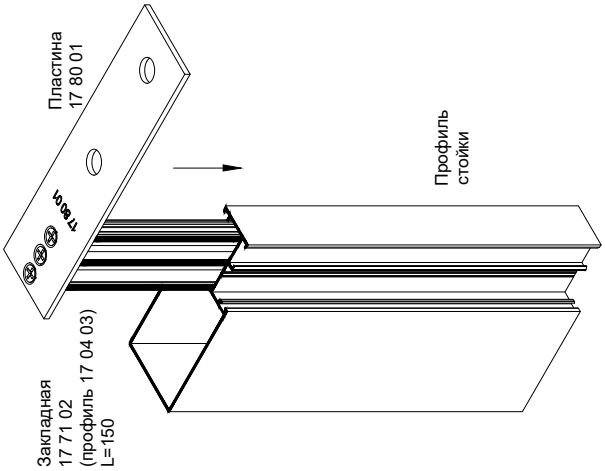

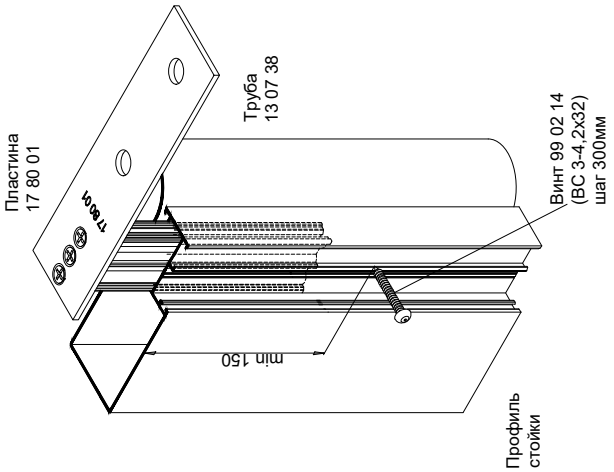

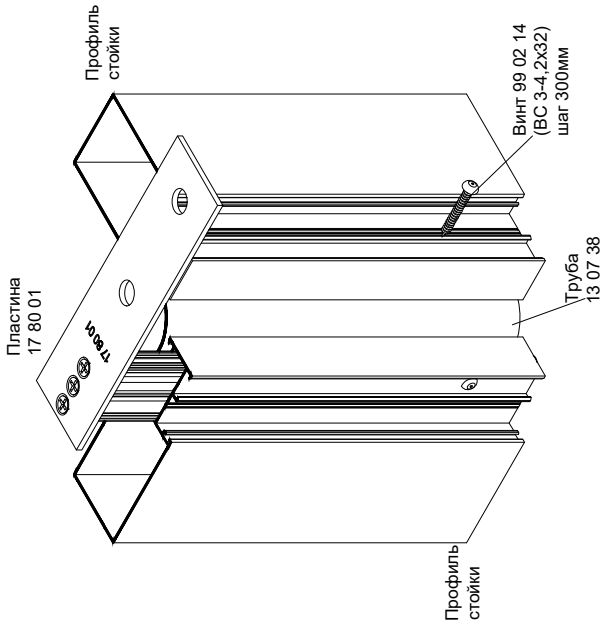

Нижний узел соединения стоек с внутренним пилоном и опорной пластины 17 80 05 при помощи закладной 17 71 47

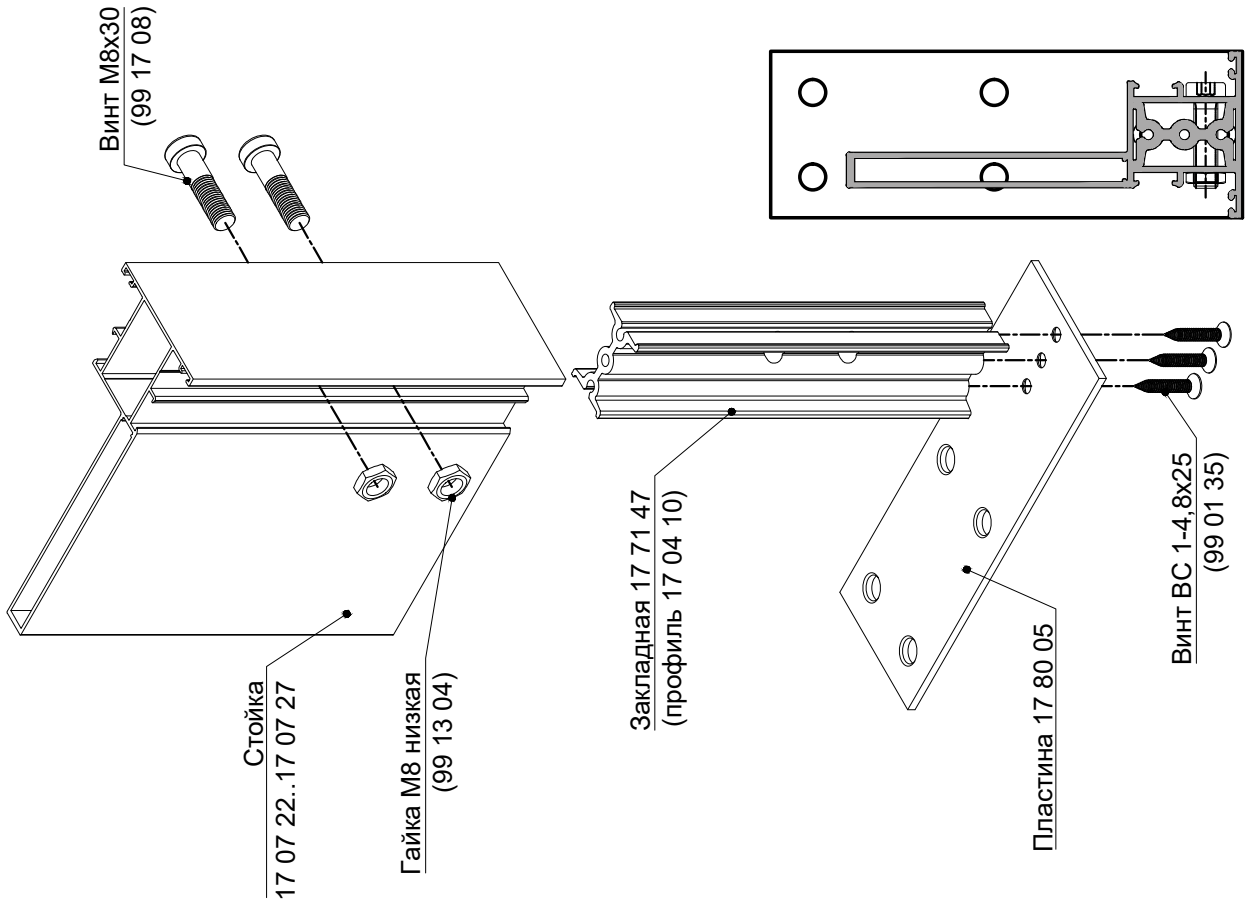

Верхний узел соединения стоек с внутренним пилоном и опорной пластины 17 80 05 при помощи закладной 17 71 47

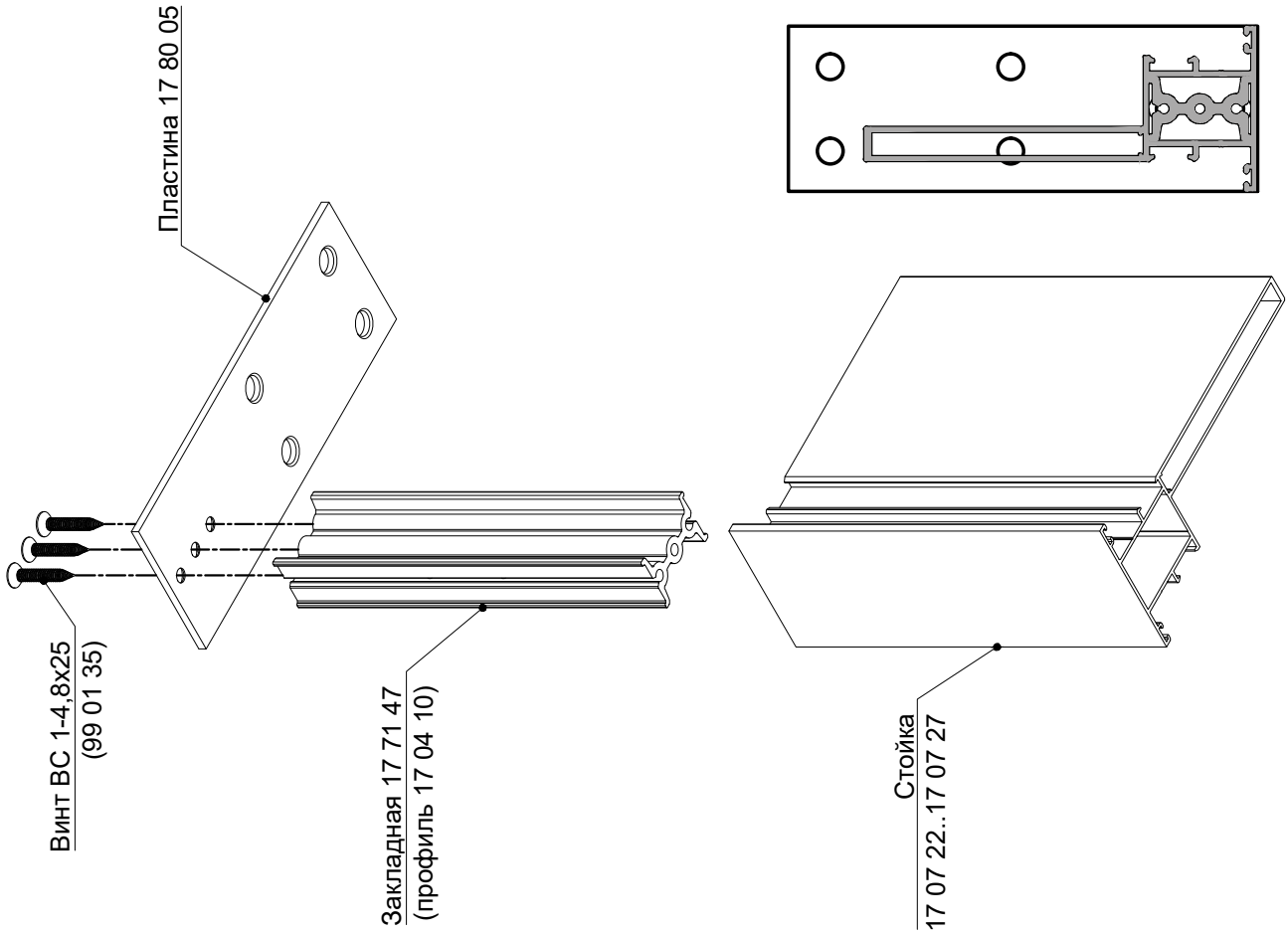

Верхний узел соединения стоек с внутренним пилоном и опорного кронштейна из профиля 17 04 05

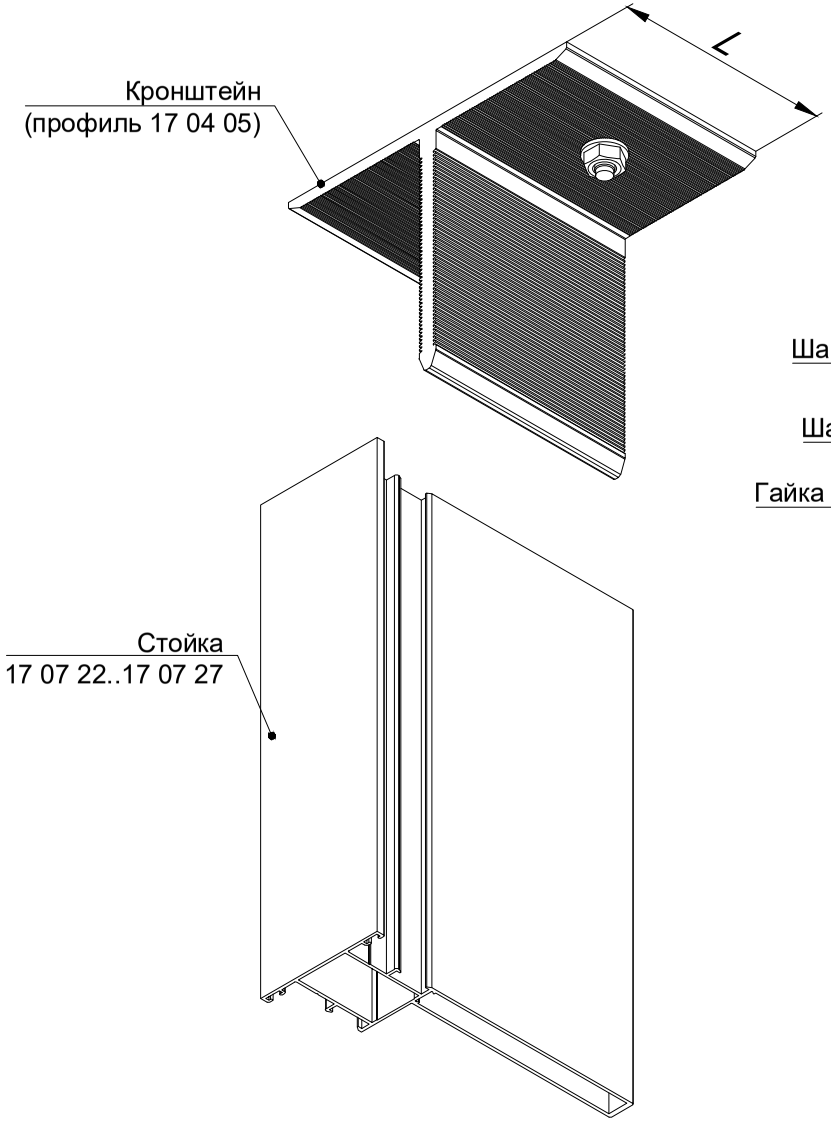

Нижний узел соединения стоек с внутренним пилоном и опорного кронштейна из профиля 17 04 05

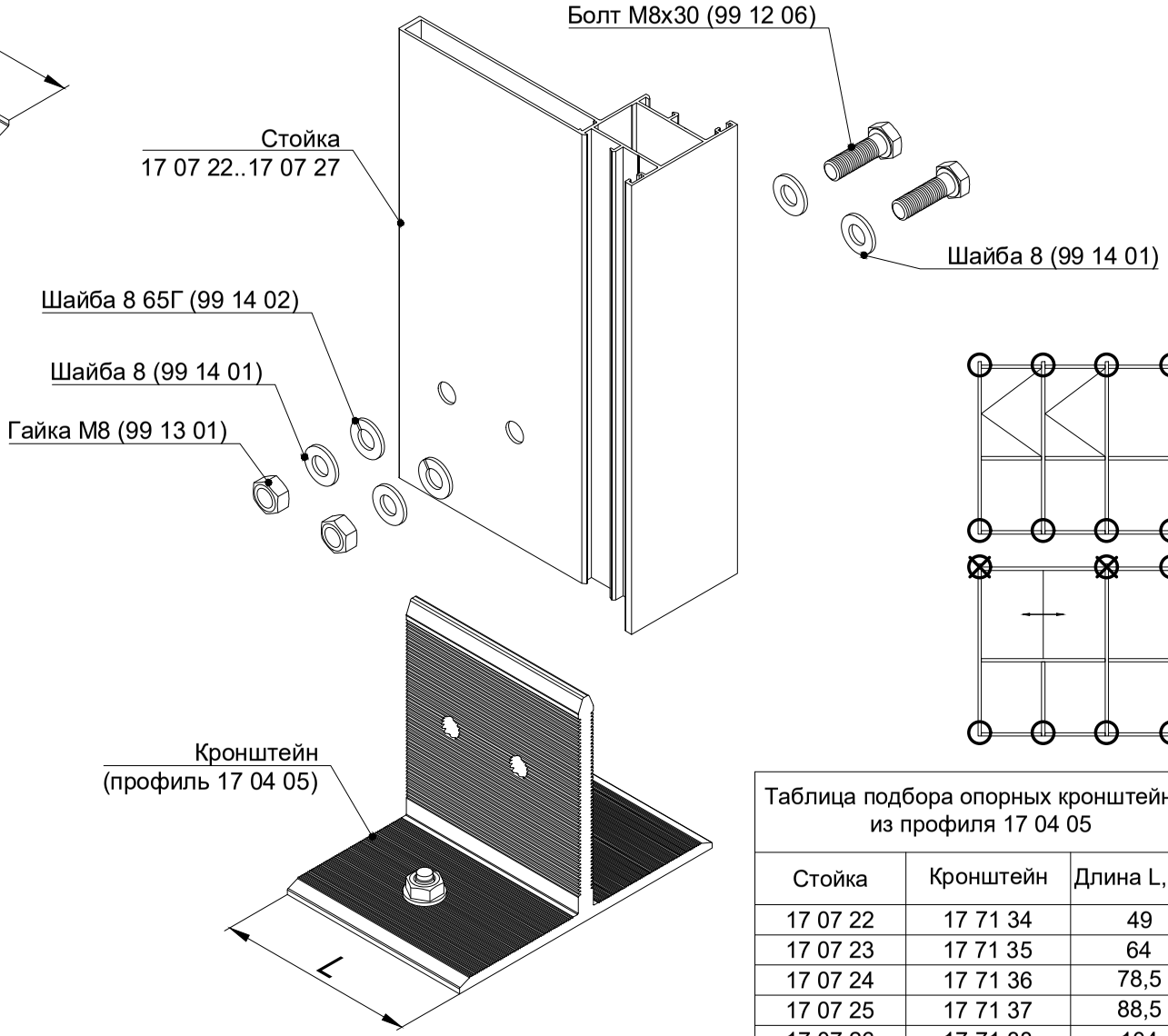

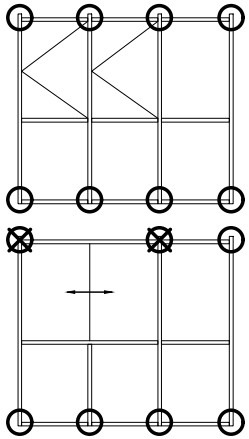

Таблица подбора опорных кронштейнов из профиля 17 04 05		
Стойка	Кронштейн	Длина L, мм
17 07 22	17 71 34	49
17 07 23	17 71 35	64
17 07 24	17 71 36	78,5
17 07 25	17 71 37	88,5
17 07 26	17 71 38	104
17 07 27	17 71 39	113,5

Нижний узел соединения стоек с широким внутренним пилоном и опорной пластины 13 80 02 при помощи закладной 17 71 57

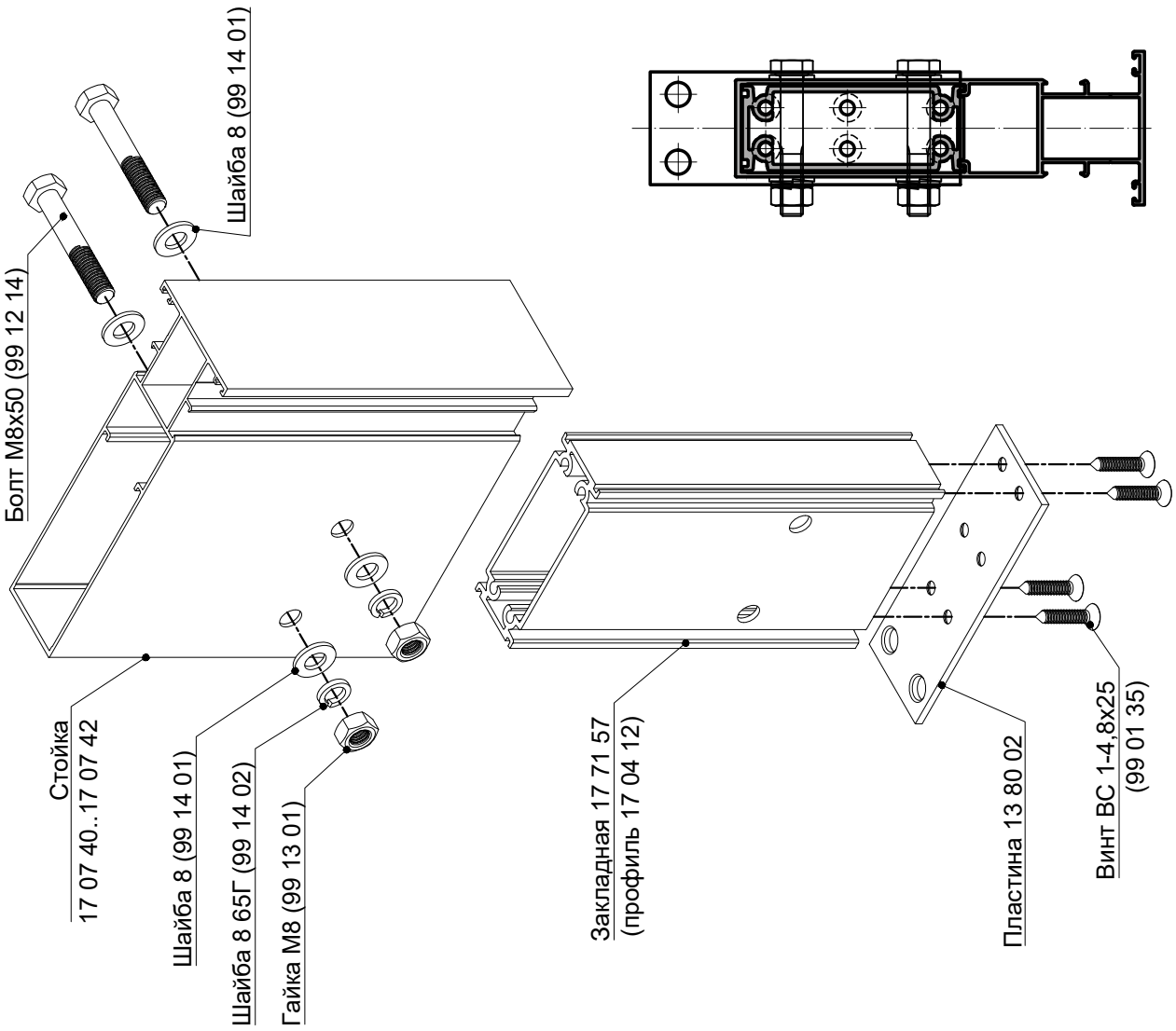

Верхний узел соединения стоек с широким внутренним пилоном и опорной пластины 13 80 02 при помощи закладной 17 71 57

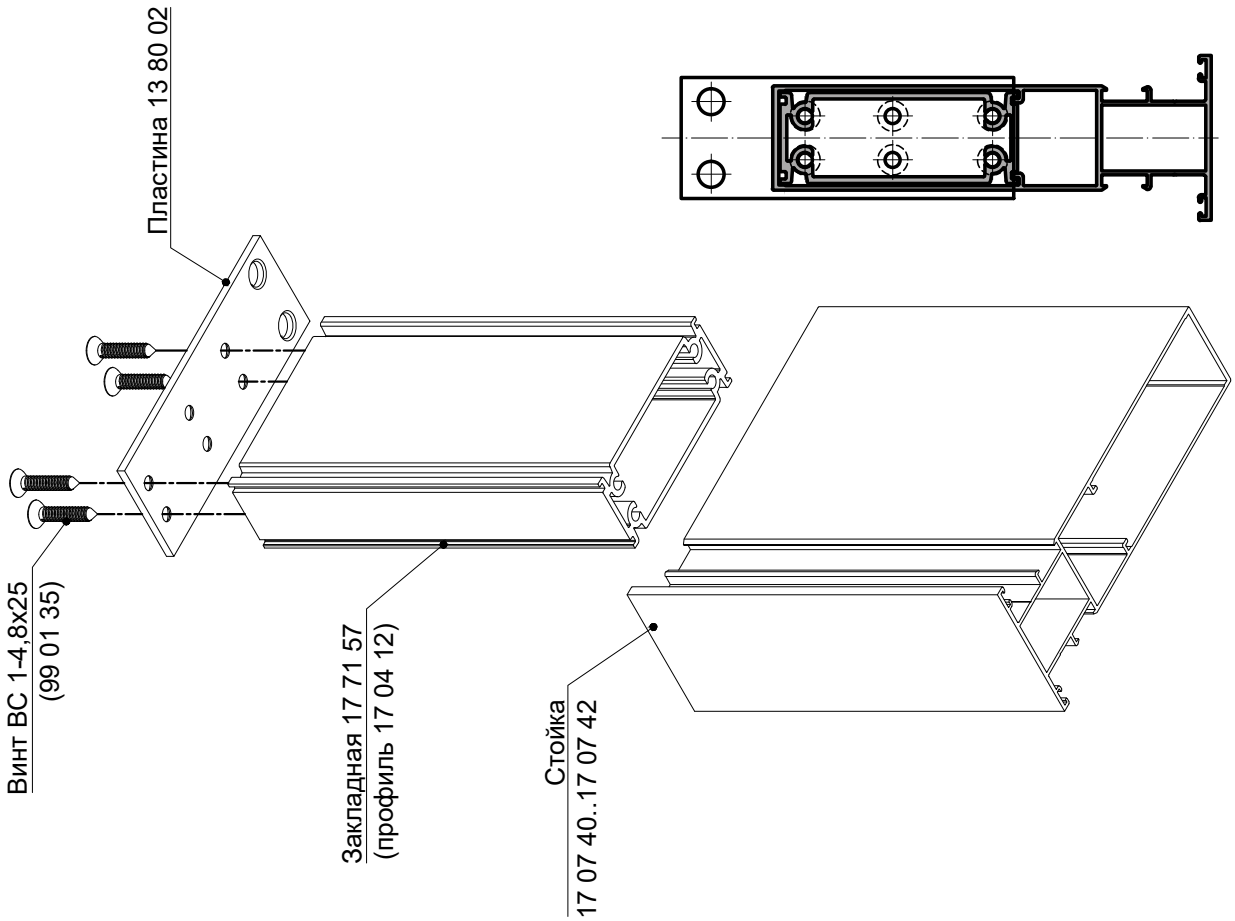

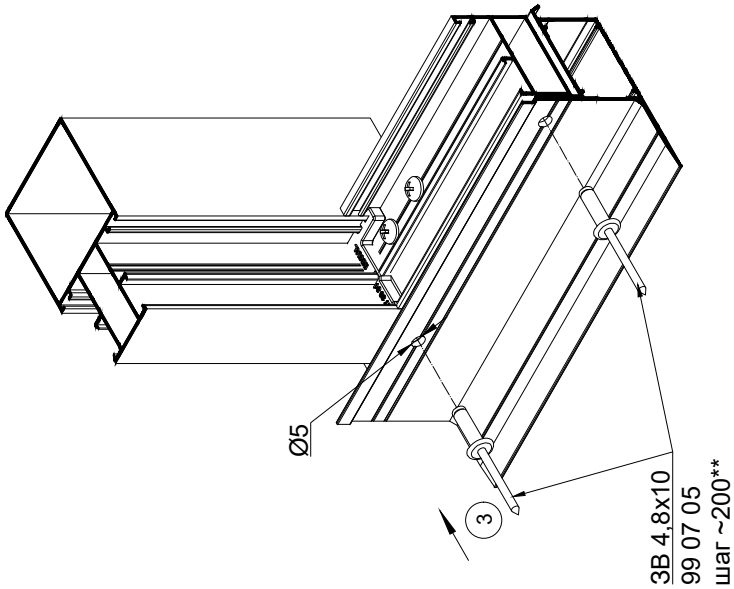

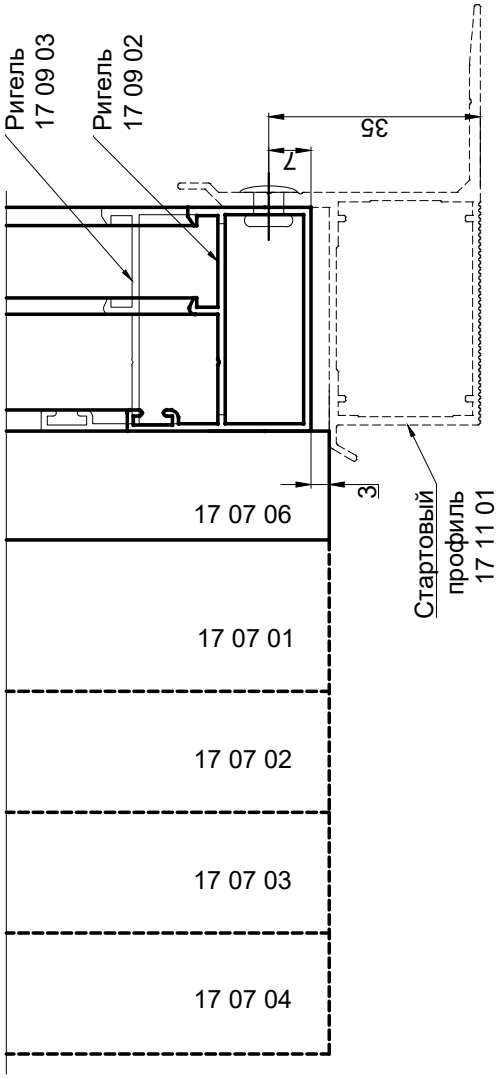

Установка лоджии на стартовый профиль
(стойка с внешним пилоном)

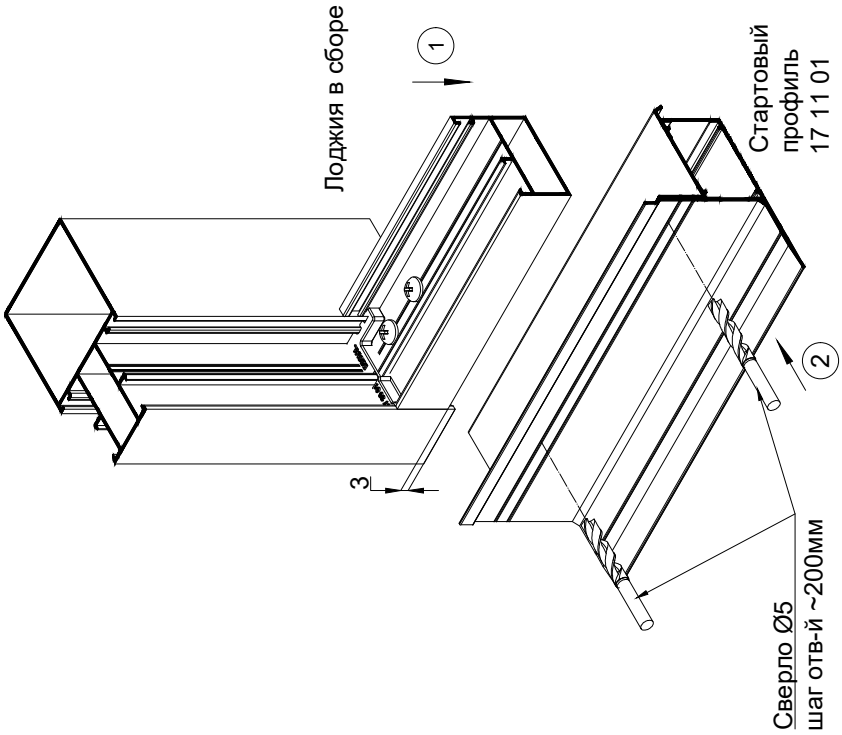

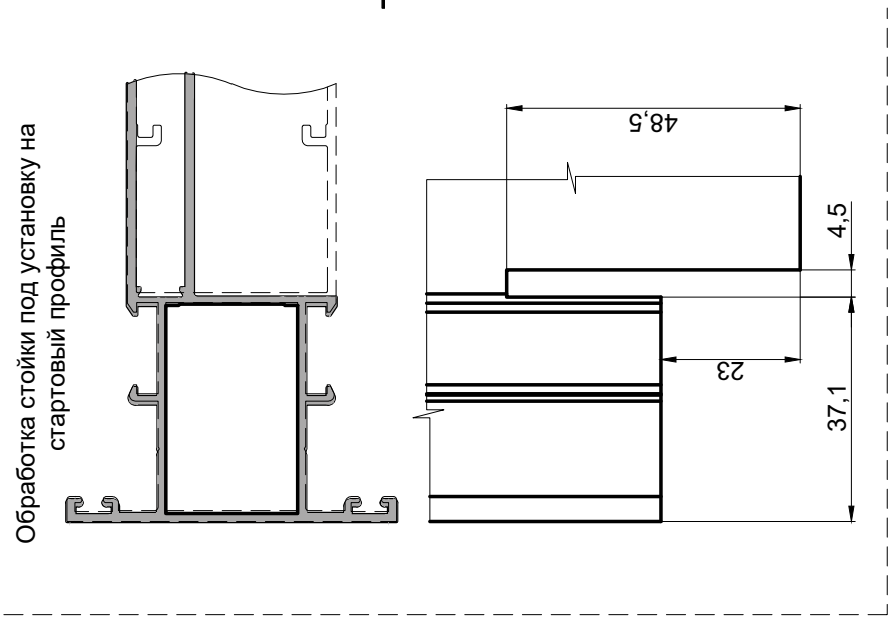

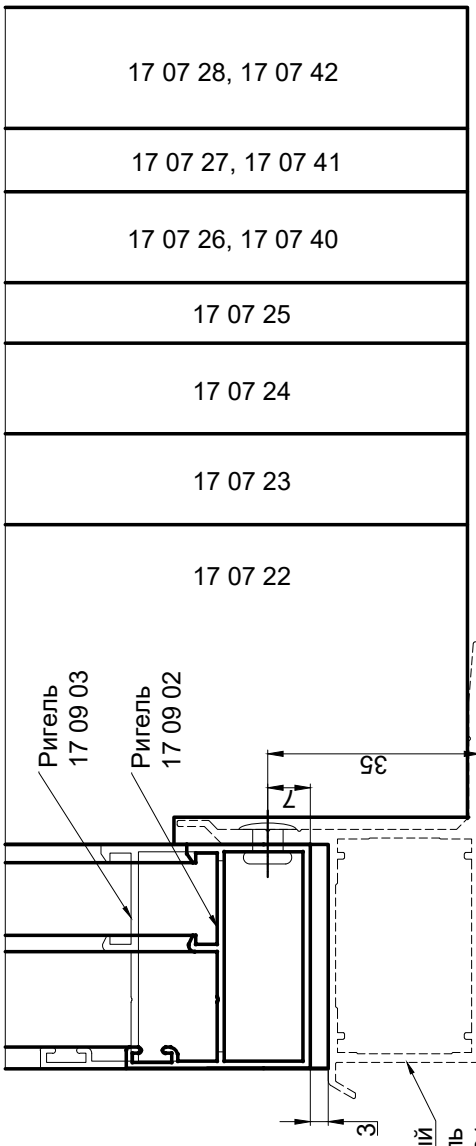

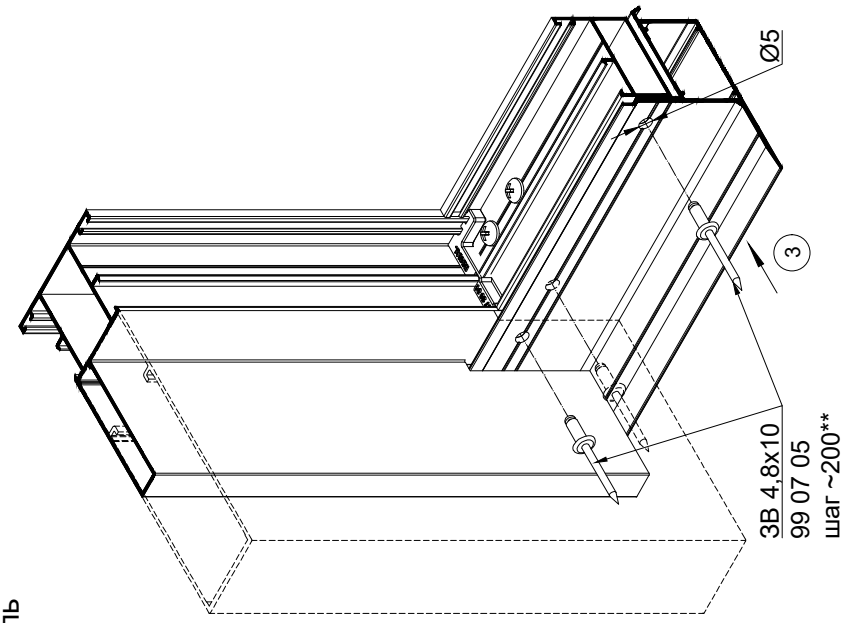

Установка лоджии на стартовый профиль (стойка с внутренним пилоном)

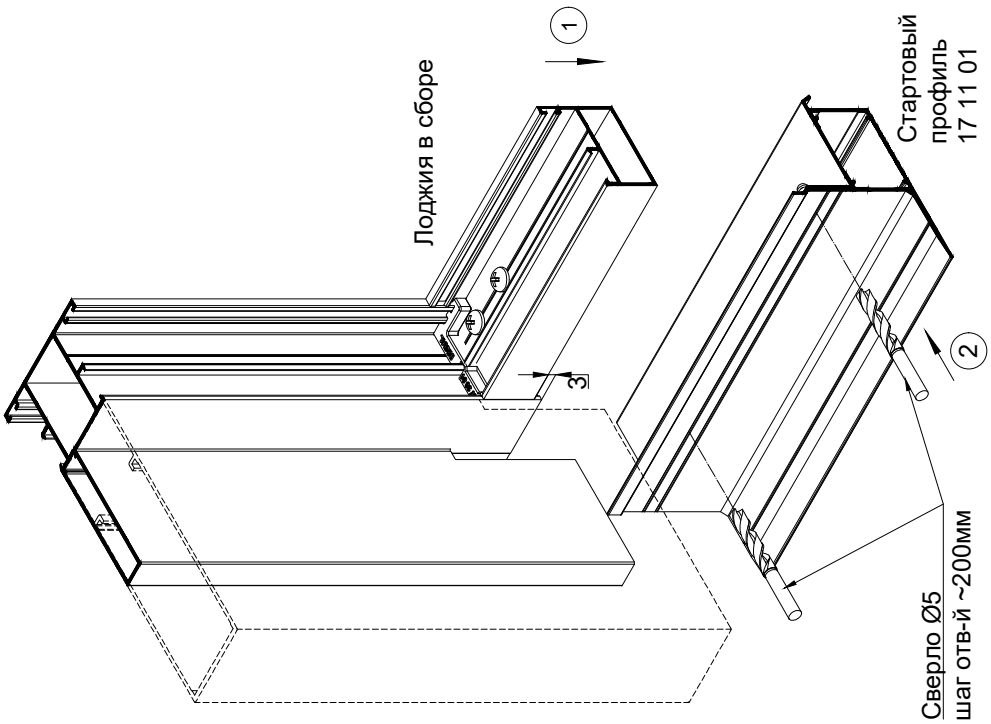

CITY

Узлы сборки

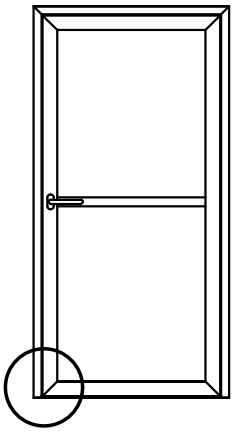

Узел крепления порога
порядок сборки

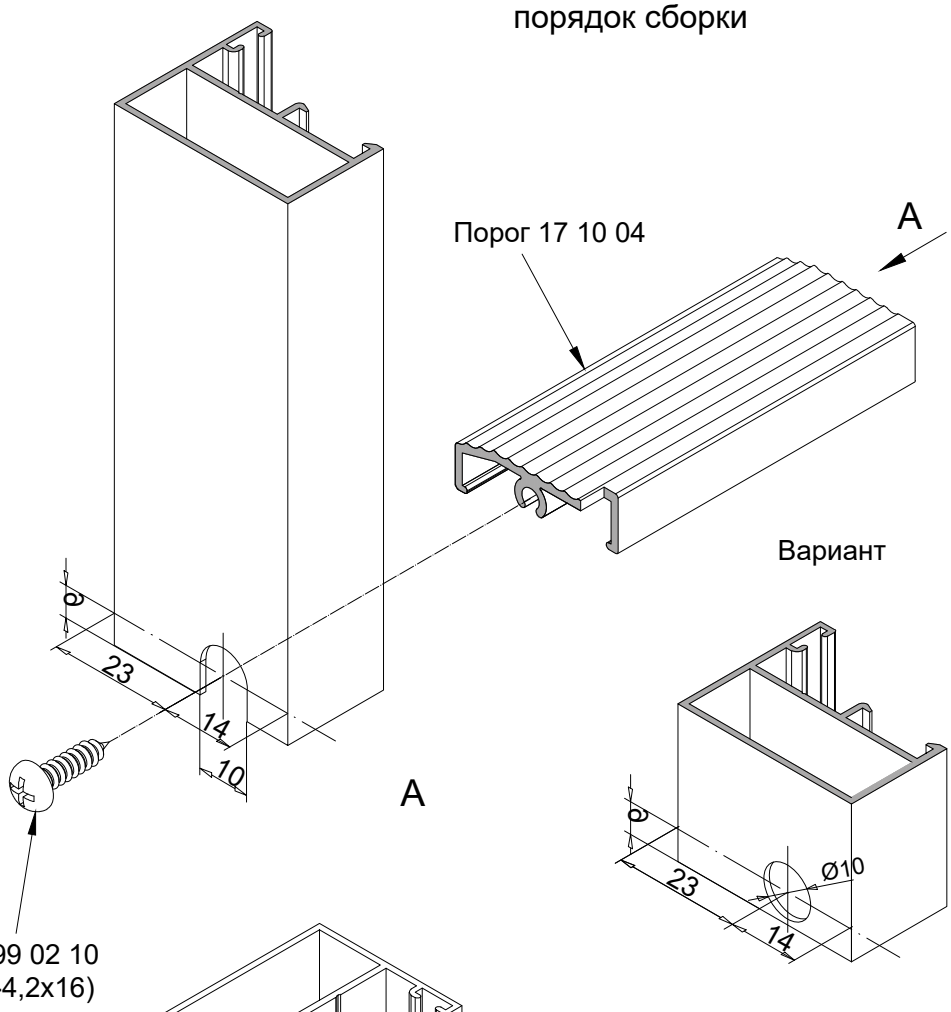

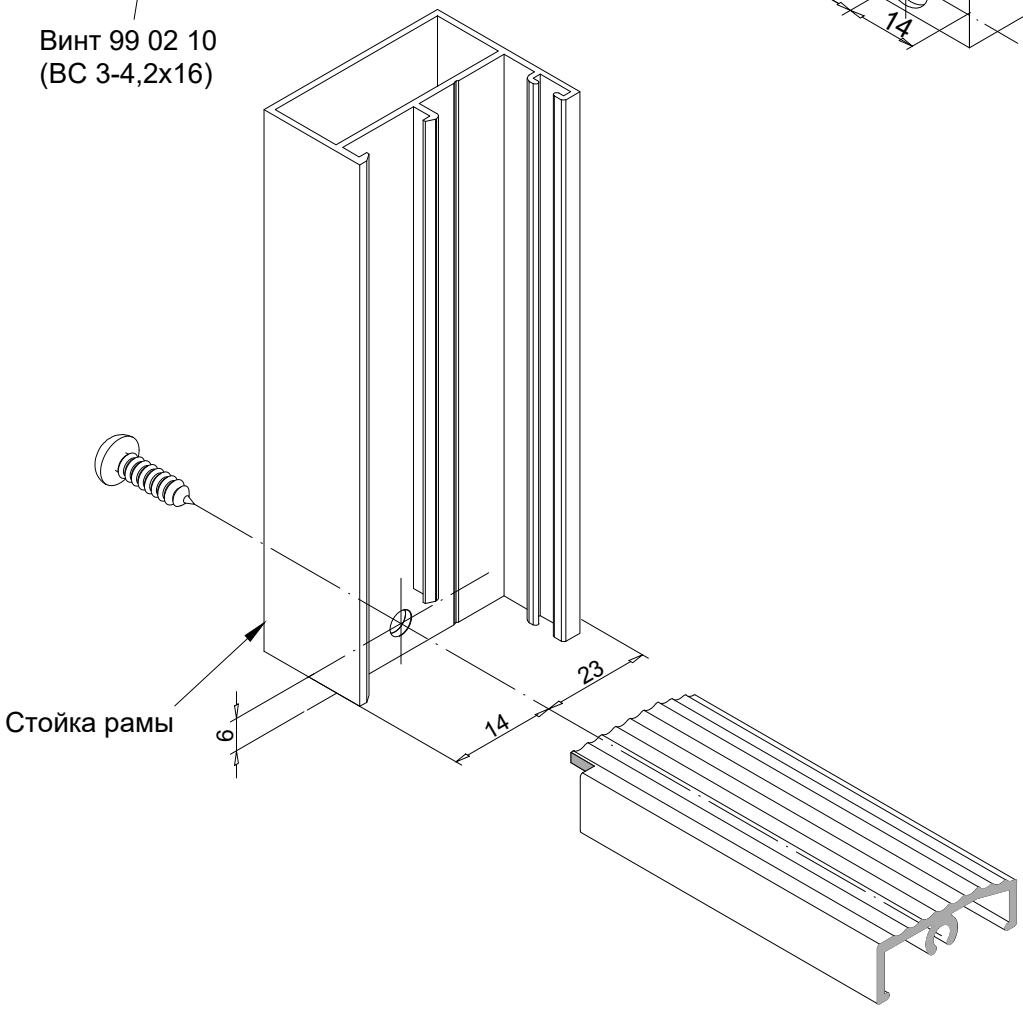

Узел крепления порога

Обработка порога 17 10 04

Обработка стойки

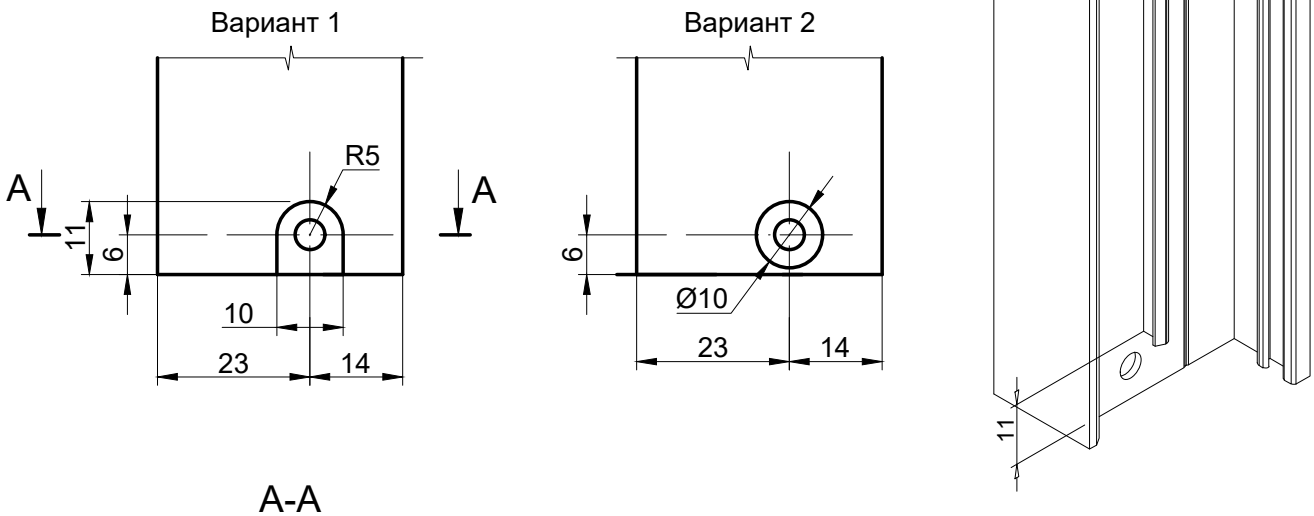

A-A

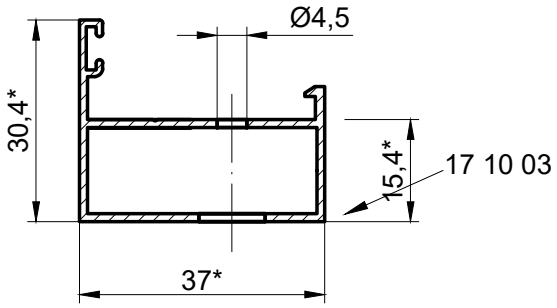

Обработка стойки

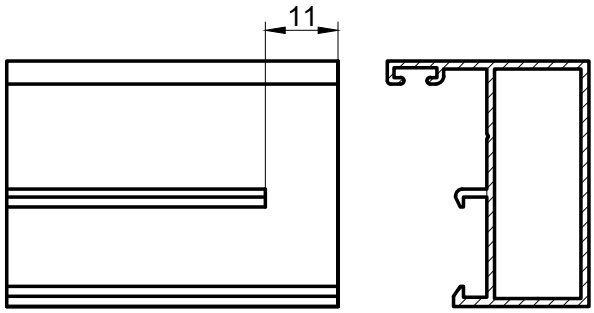

1.*Размеры для справок.
2. Неуказанные предельные отклонения размеров H14, h14, ±IT14/2.

Узлы сборки тепло CITY

У5

Узел соединения створки окна
обжимным методом

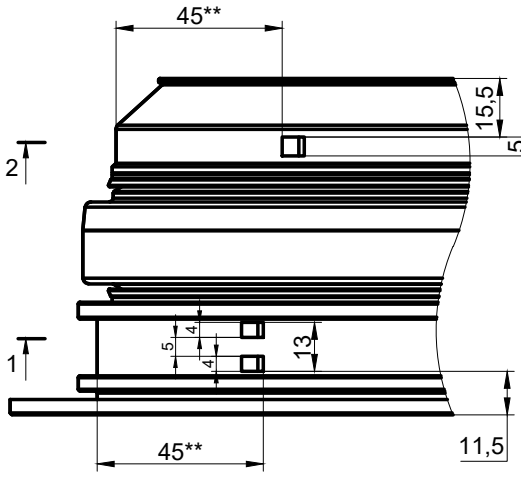

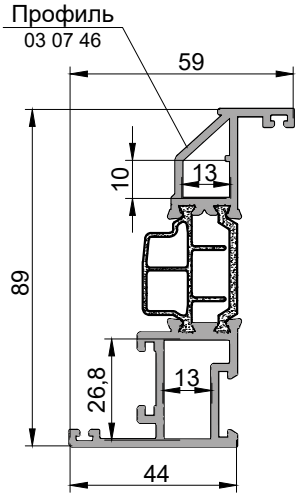

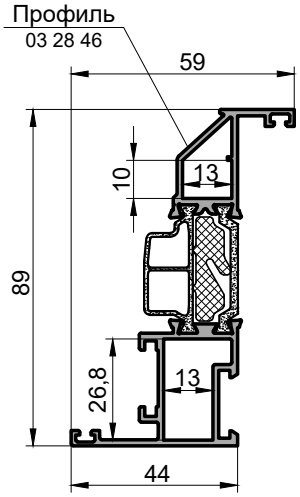

1-1

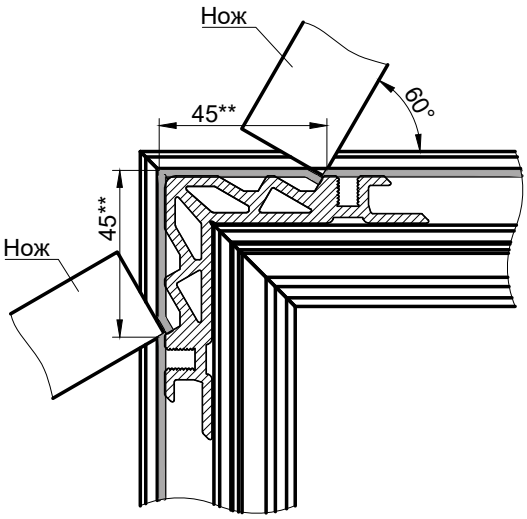

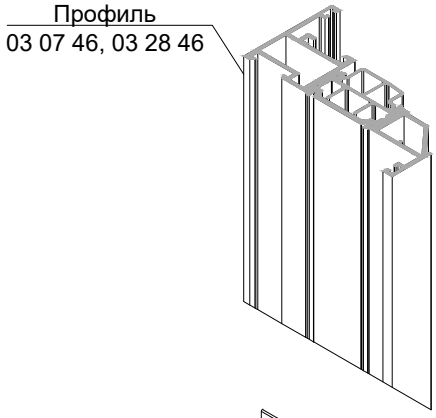

2-2

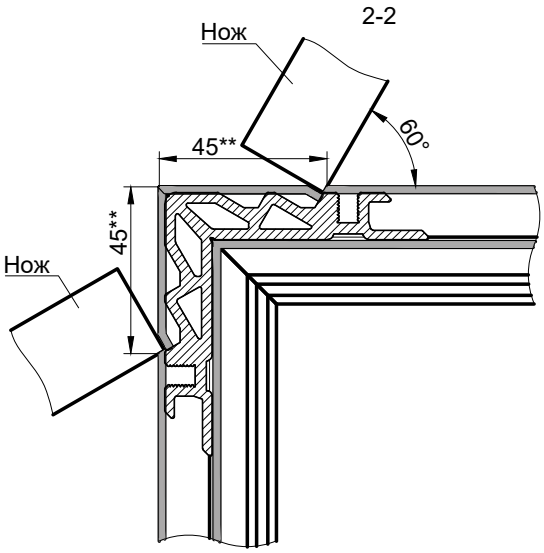

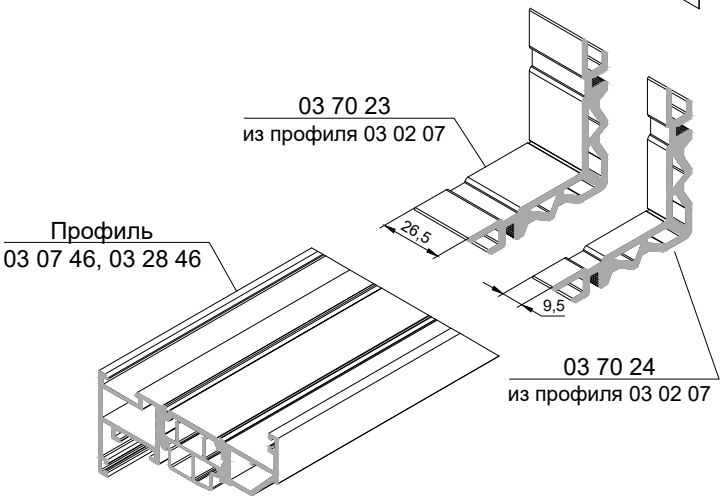

Внимание!
При сборке угловых соединений, контактные поверхности профилей покрыть клеем двухкомпонентным.

Узлы сборки тепло CITY

У6
Узел соединения створки окна
обжимным методом

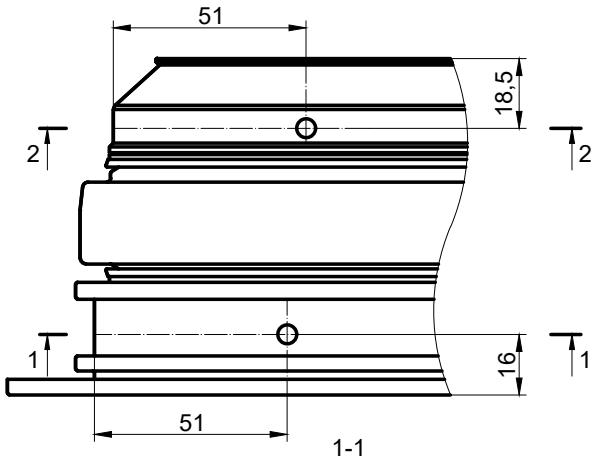

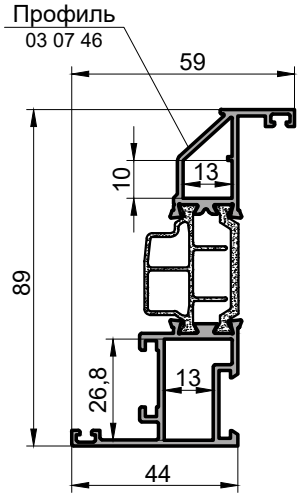

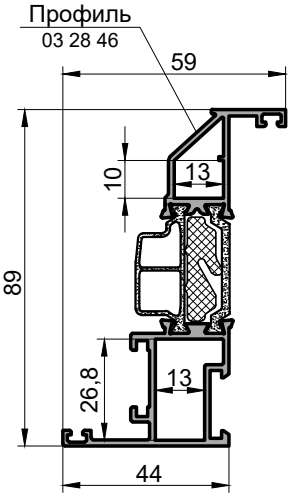

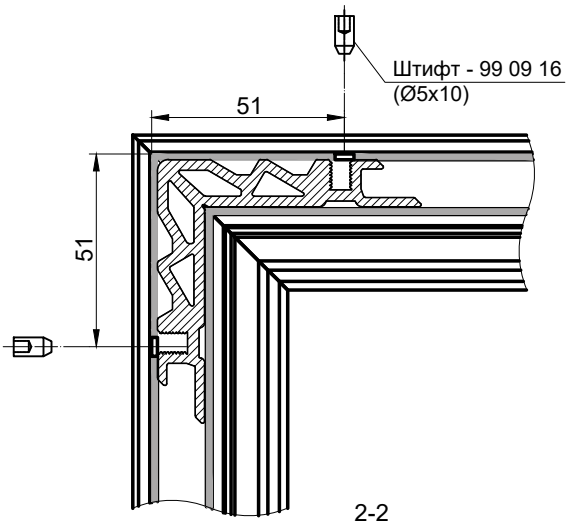

2-2

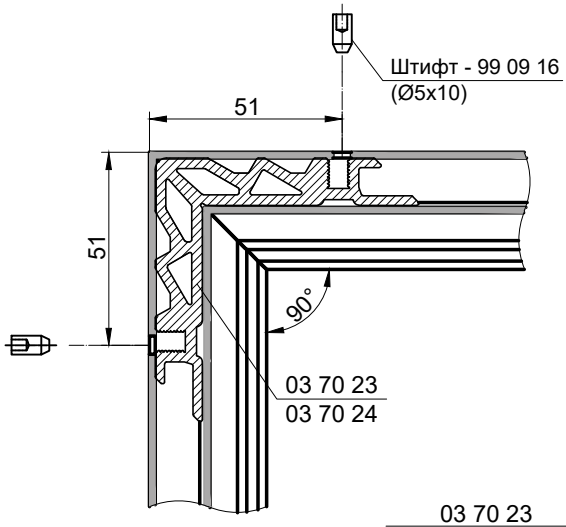

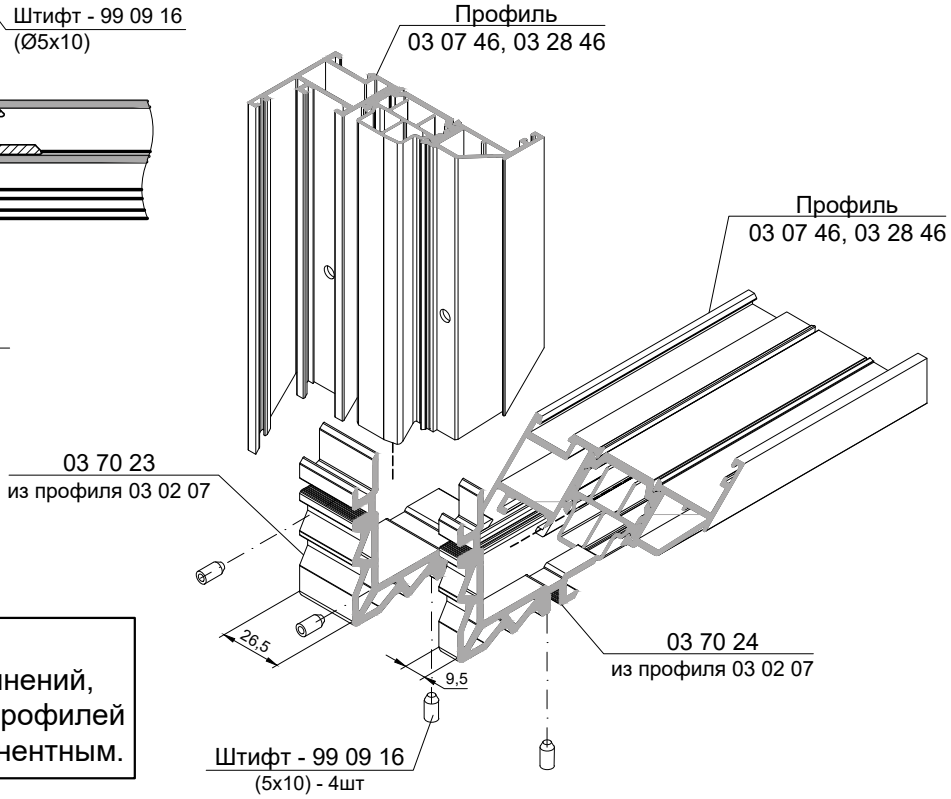

Внимание!
При сборке угловых соединений, контактные поверхности профилей покрыть клеем двухкомпонентным.

У7

Схема Т-образного соединения импоста

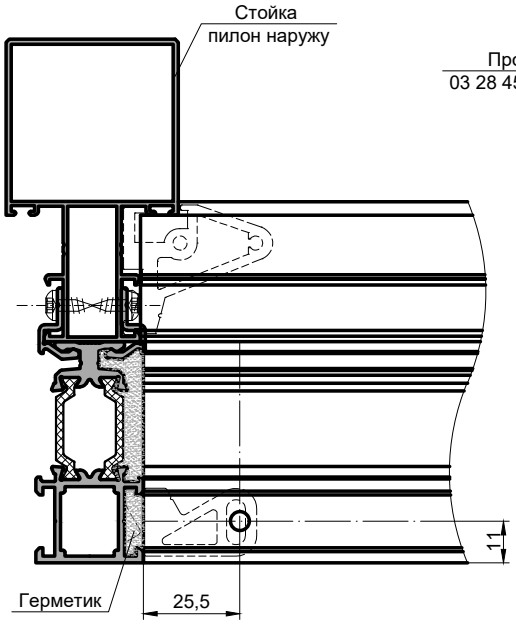

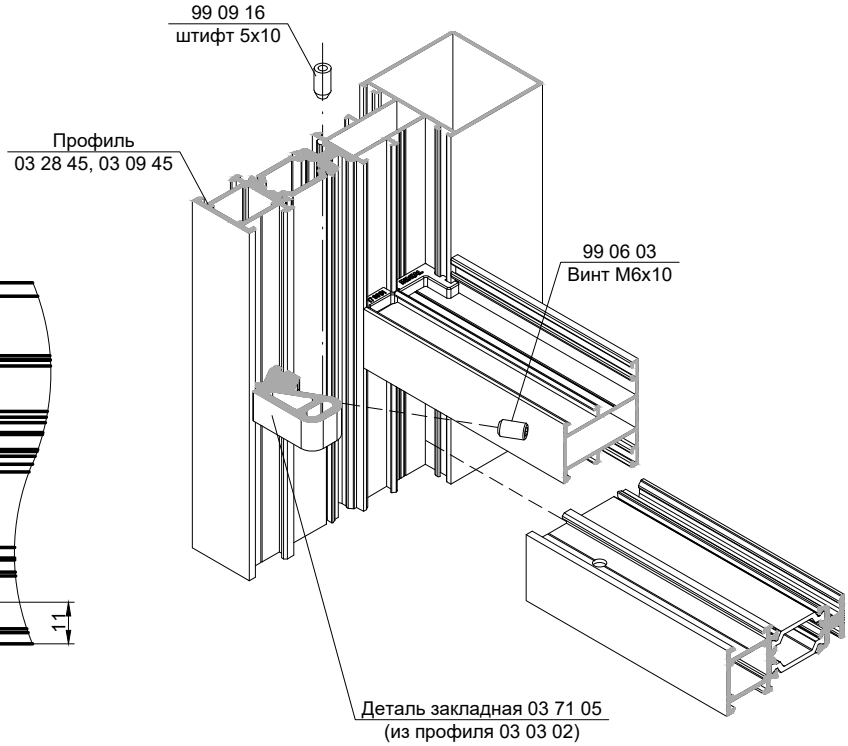

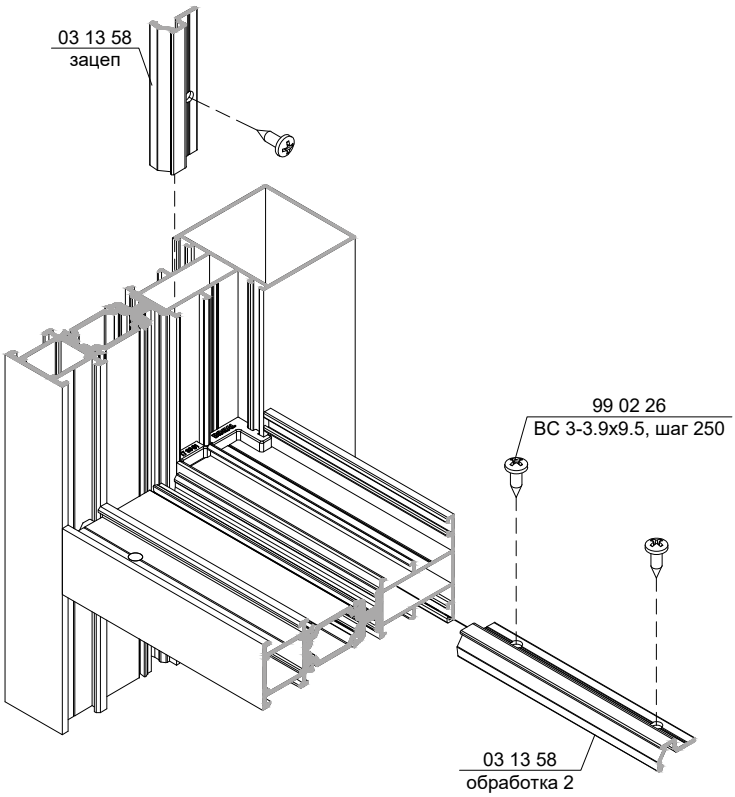

Узлы сборки тепло CITY

Схема установки адаптера для створки

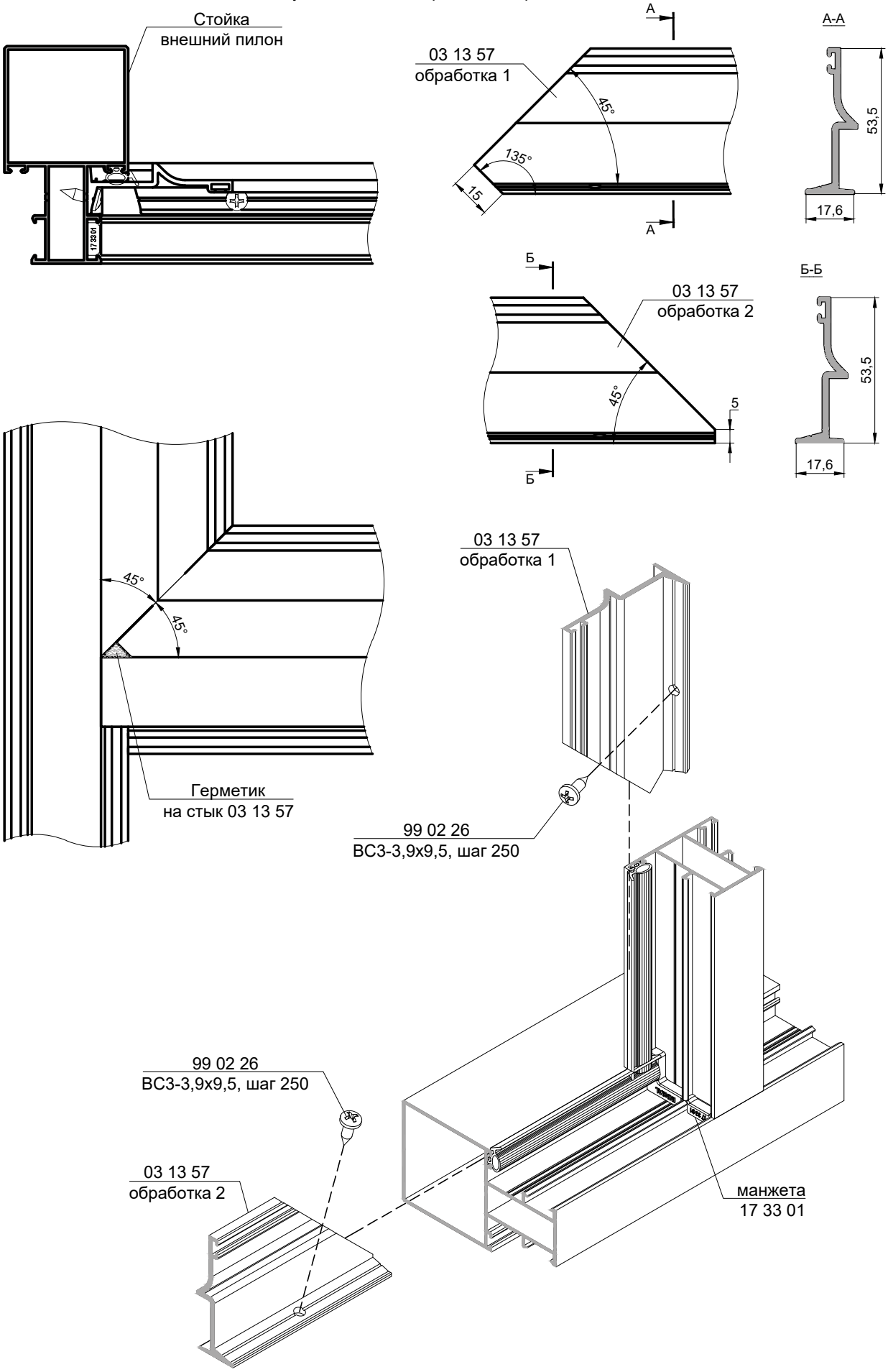

Теплая створка.
Угловое соединение адаптера притвора
03 13 57.

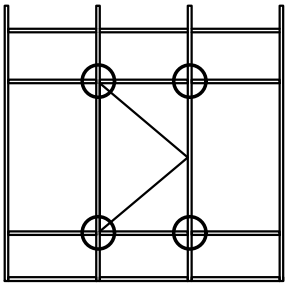

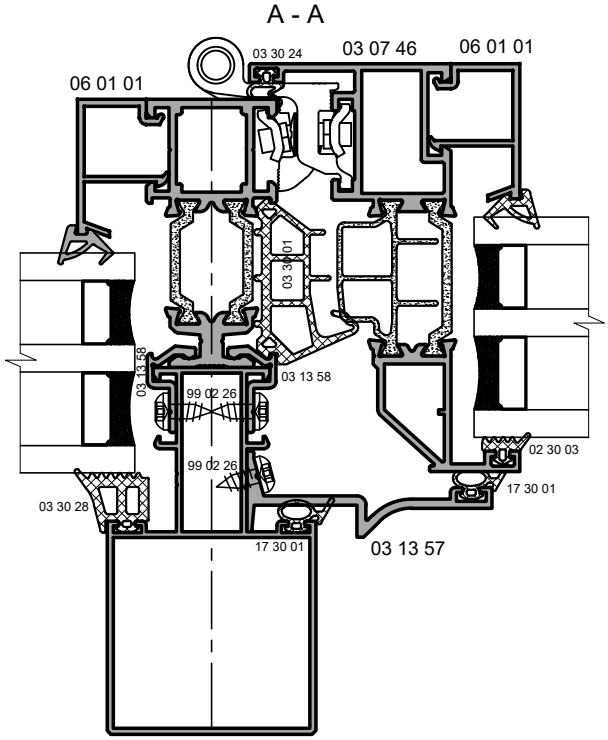

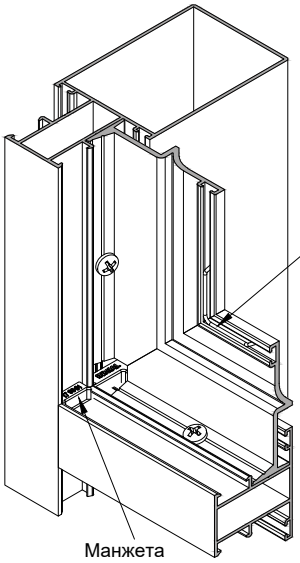

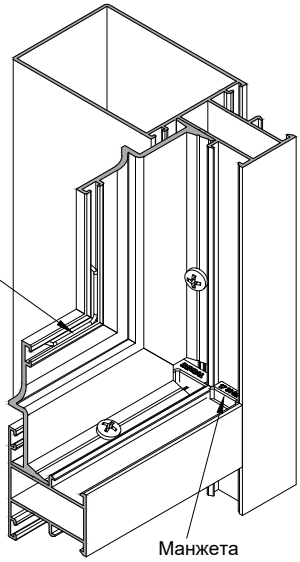

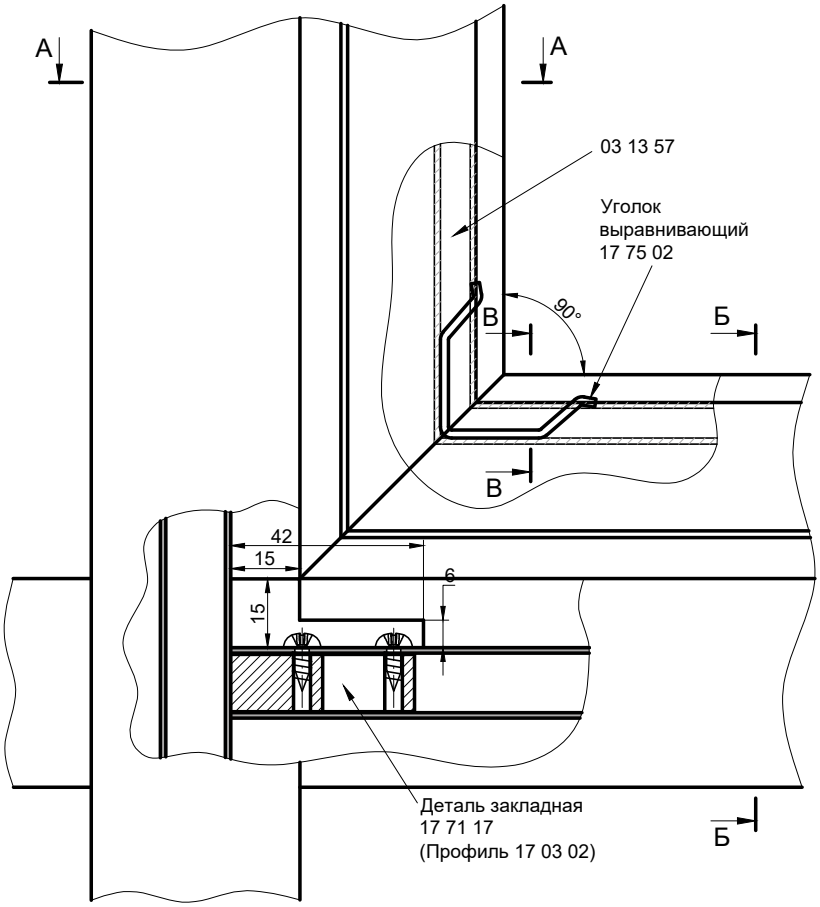

В - В 4:1

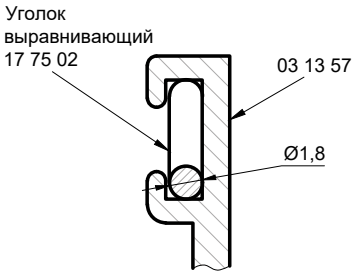

Б - Б

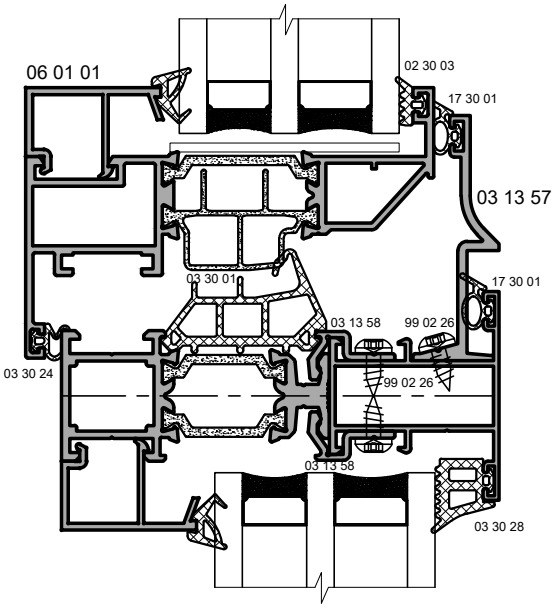

INICIAL®

Схема установки уголка выравнивающего 17 75 02 в профиль 03 13 57

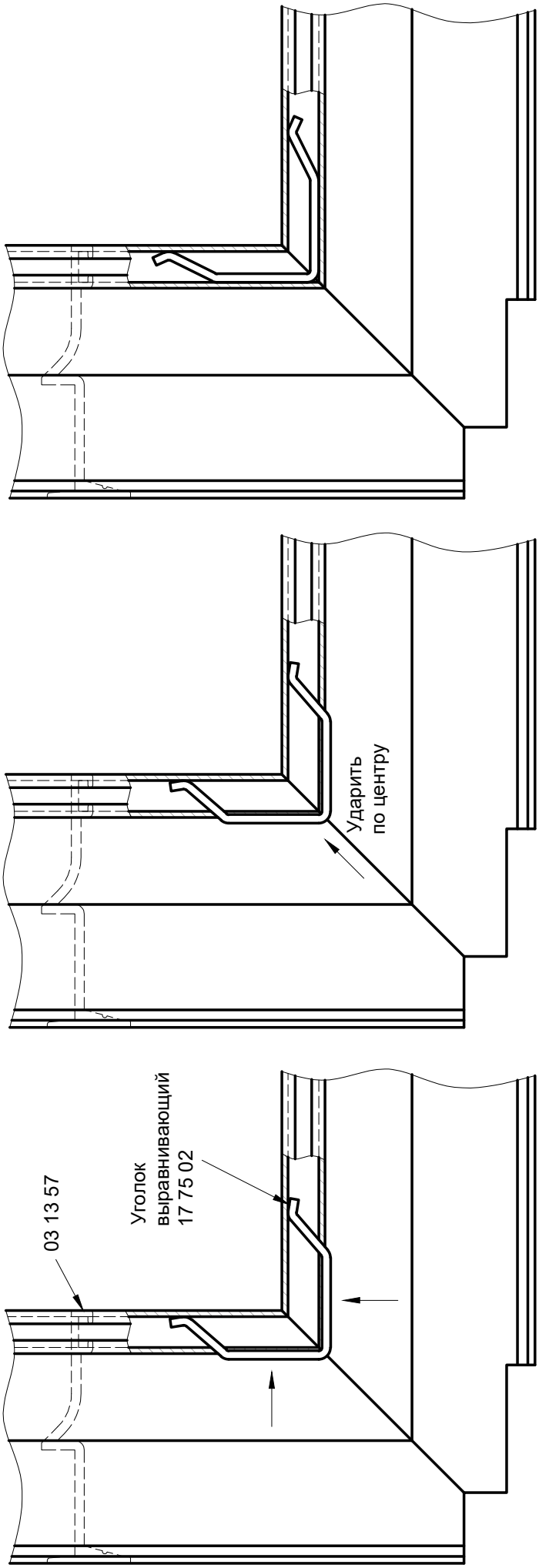

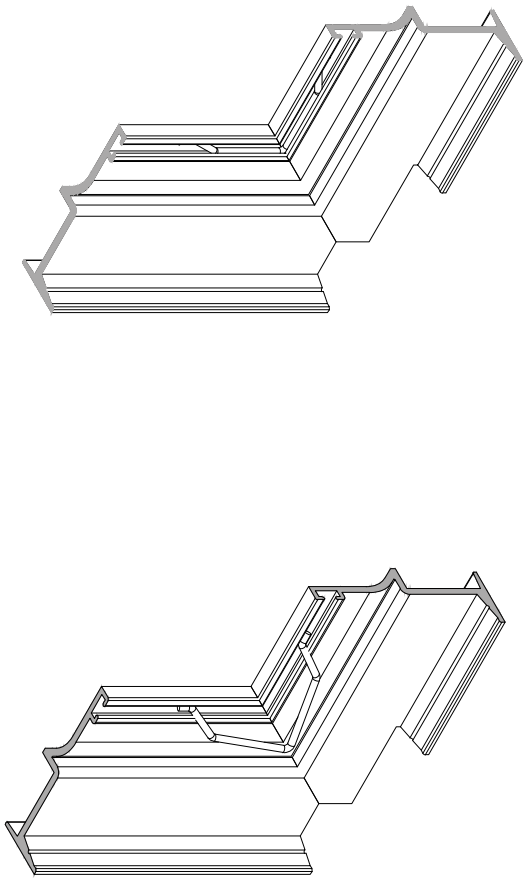

Обработка адаптера притвора 03 13 57.

Обработка верхнего притвора.

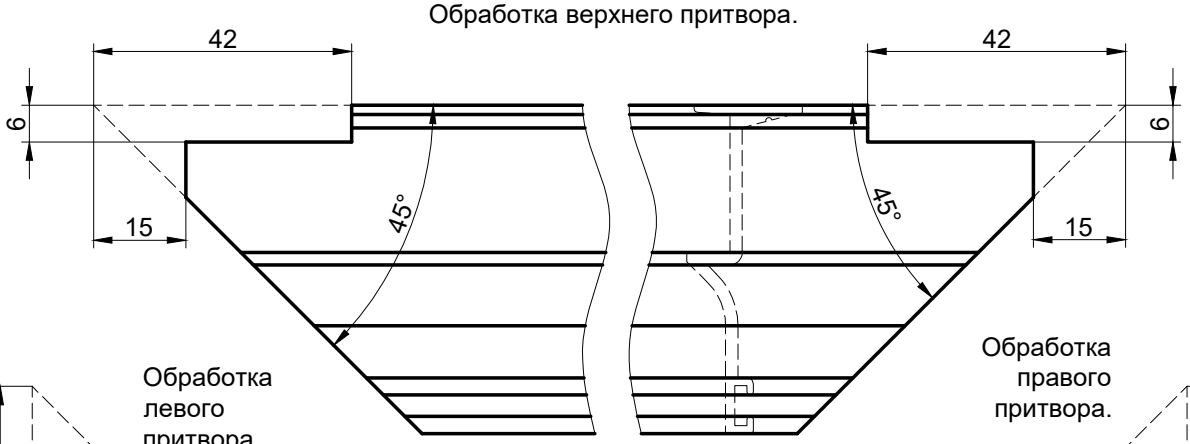

Обработка левого притвора.

Обработка правого притвора.

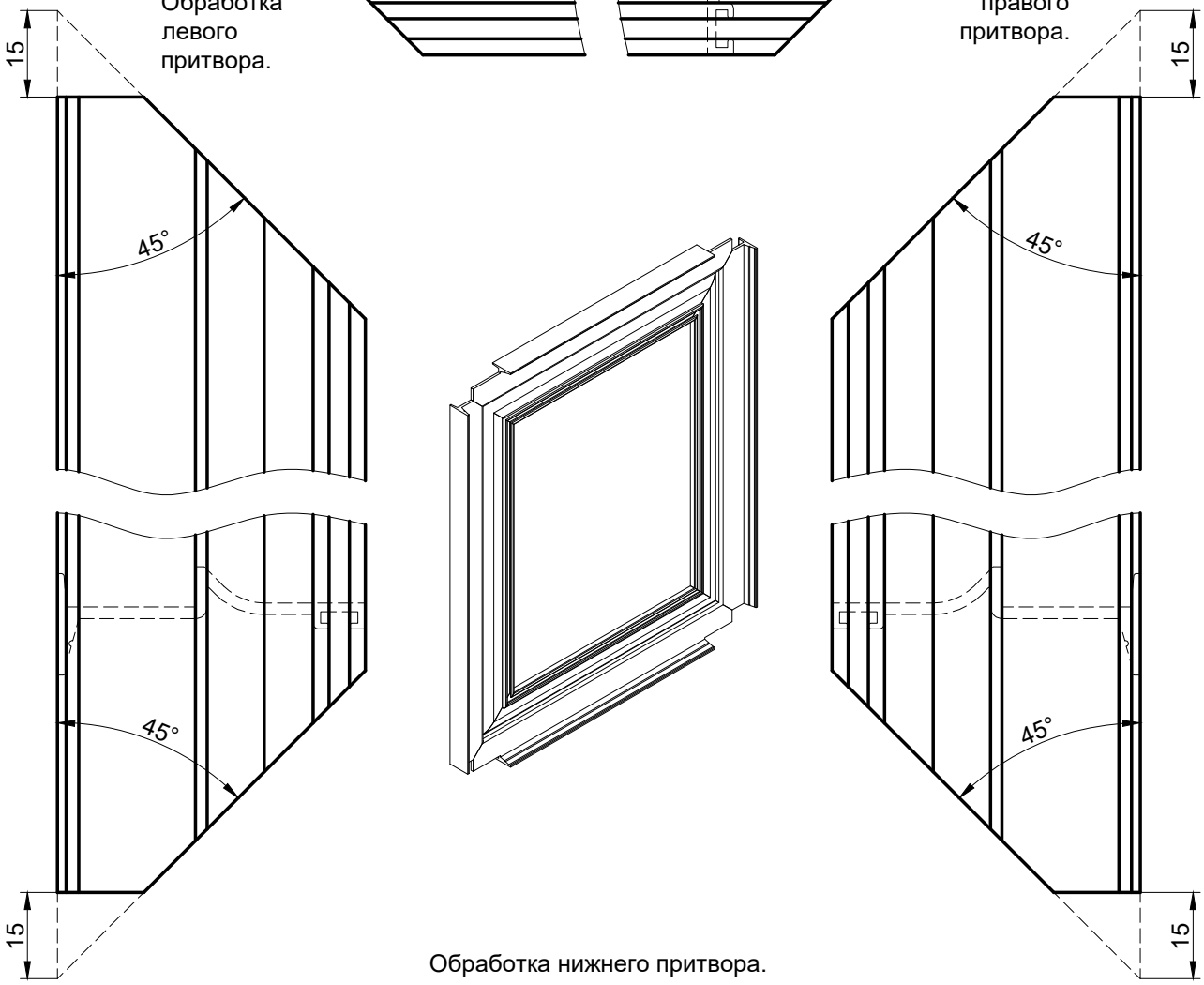

Обработка нижнего притвора.

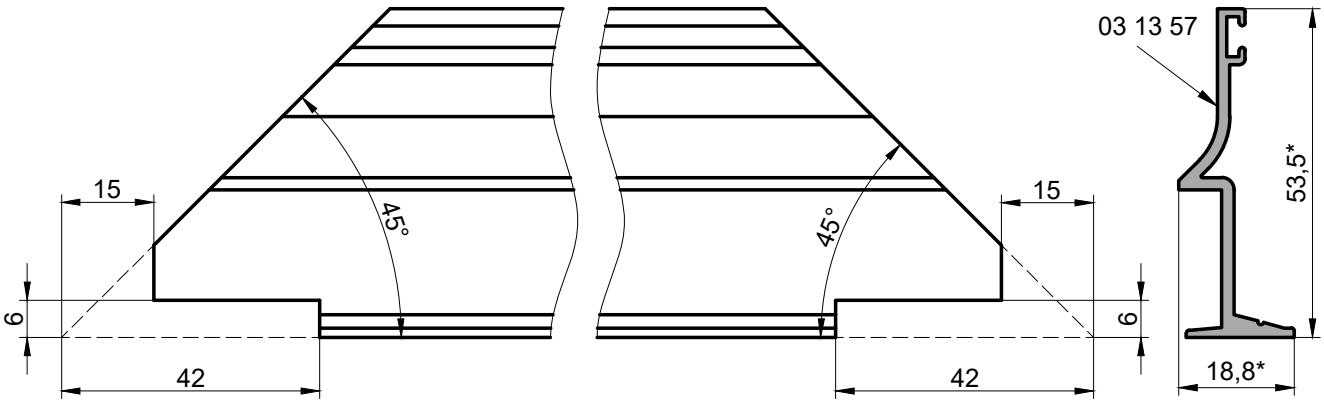

1.*Размеры для справок.
2. Неуказанные предельные отклонения размеров H14, h14, ±IT14/2.

INICIAL®

Установка уплотнителя 17 30 01 в адаптер притвора 03 13 57

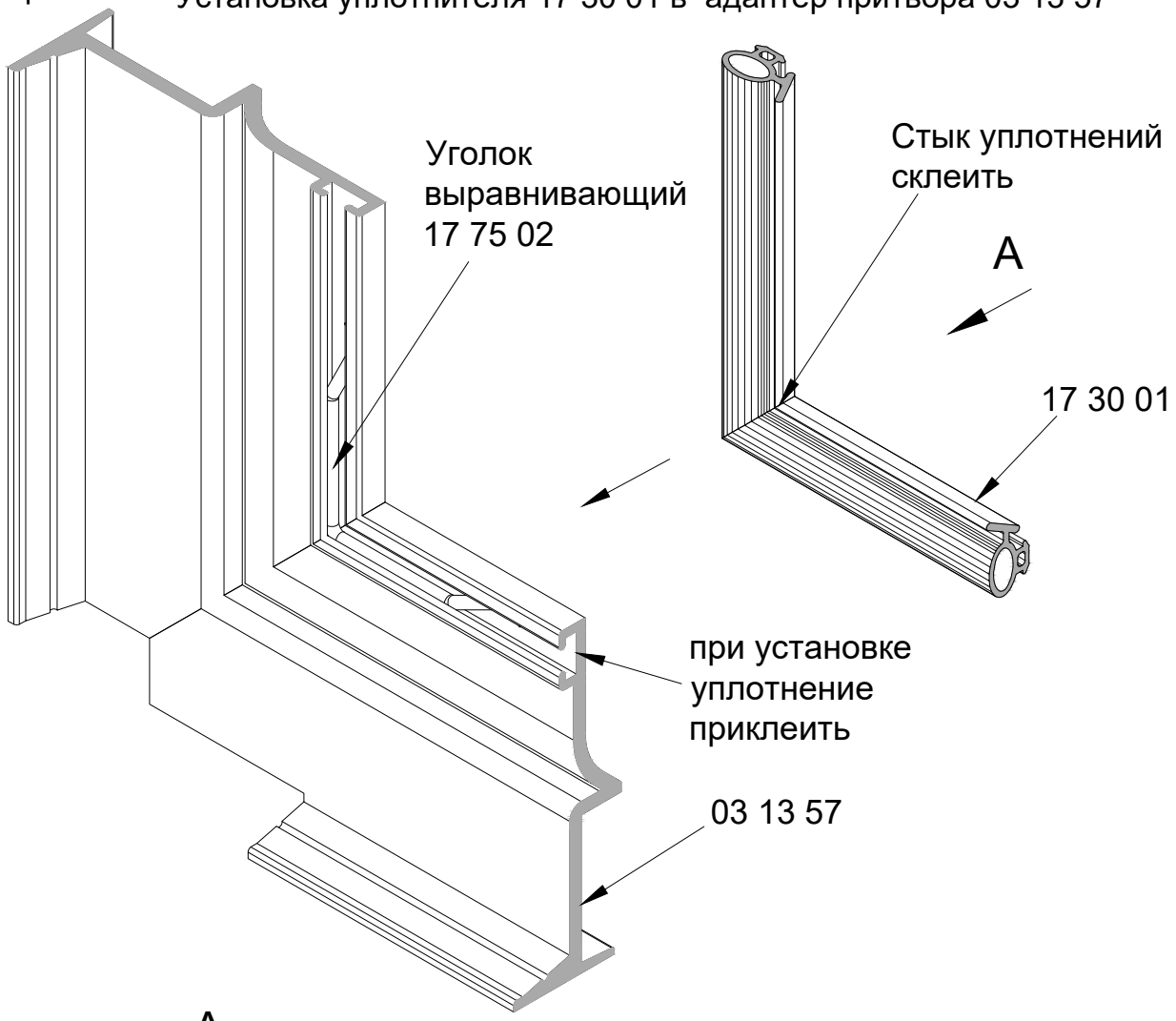

Обработка уплотнителя 17 30 01

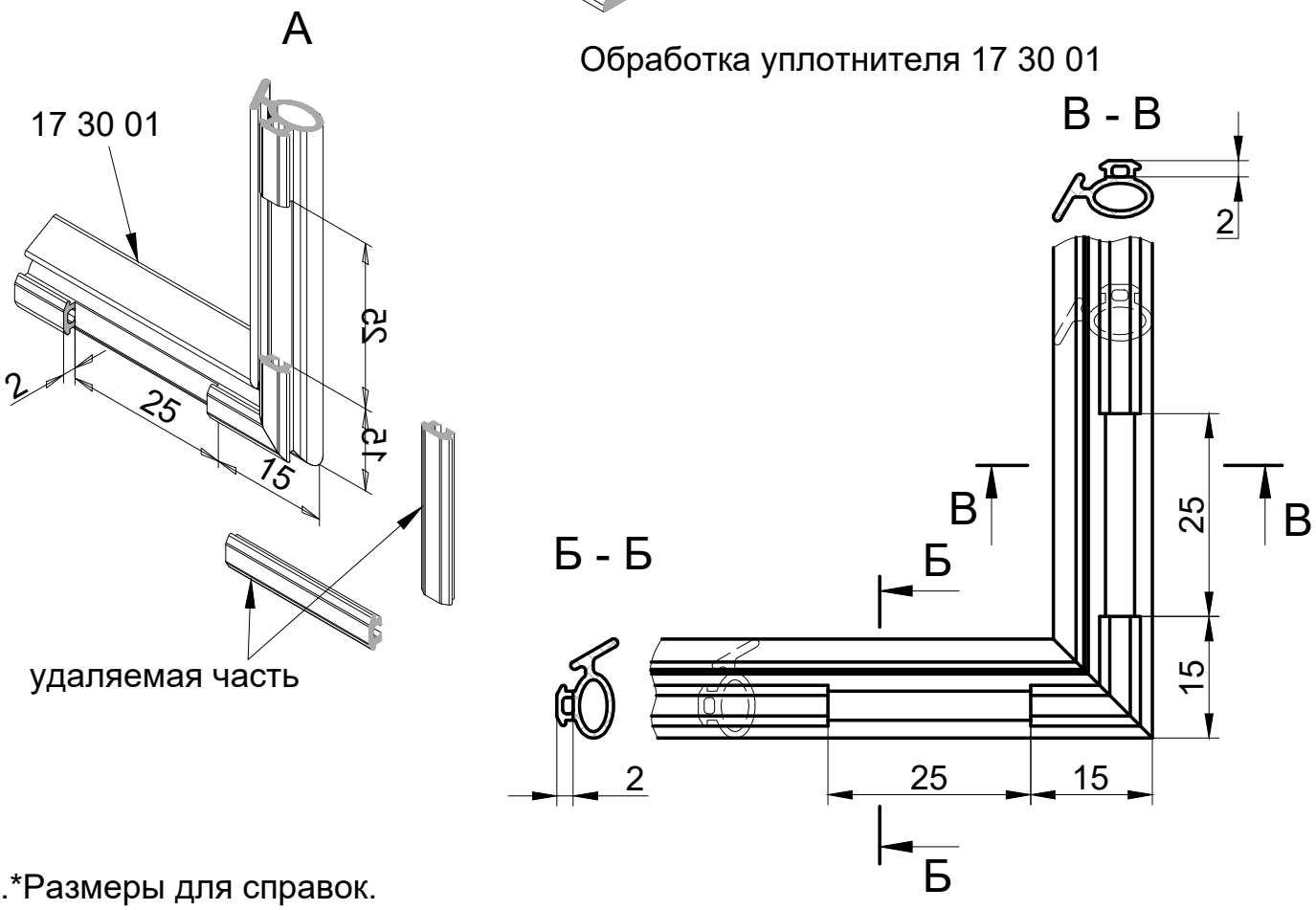

1.*Размеры для справок.
2. Неуказанные предельные отклонения размеров H14, h14, ±IT14/2.

Узлы сборки дверей

Схема Т-образного соединения импоста

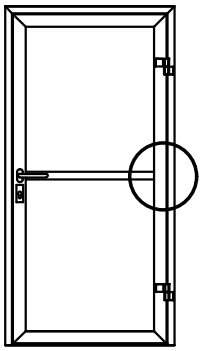

1. Установка закладной

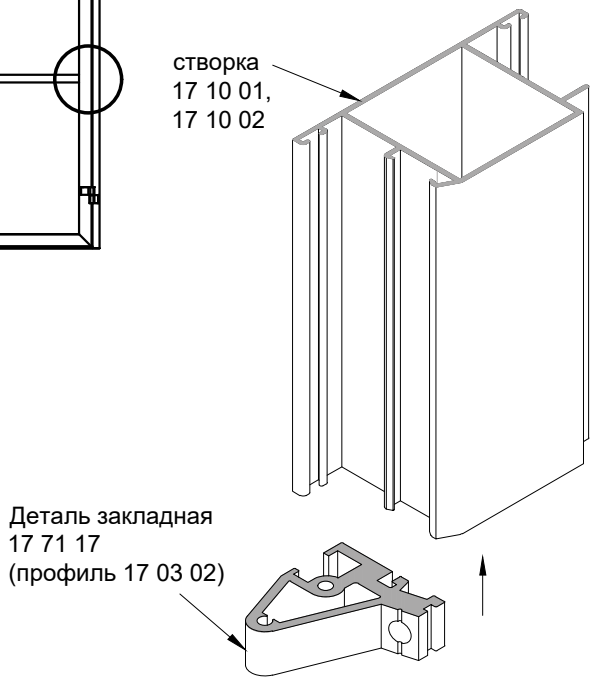

2. Крепление закладной

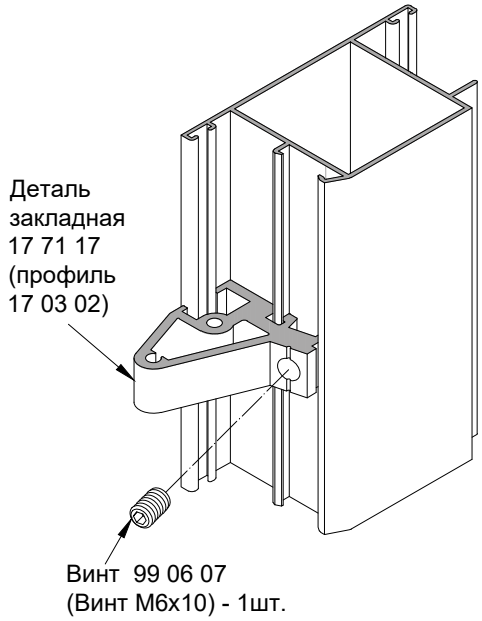

3. Установка импоста

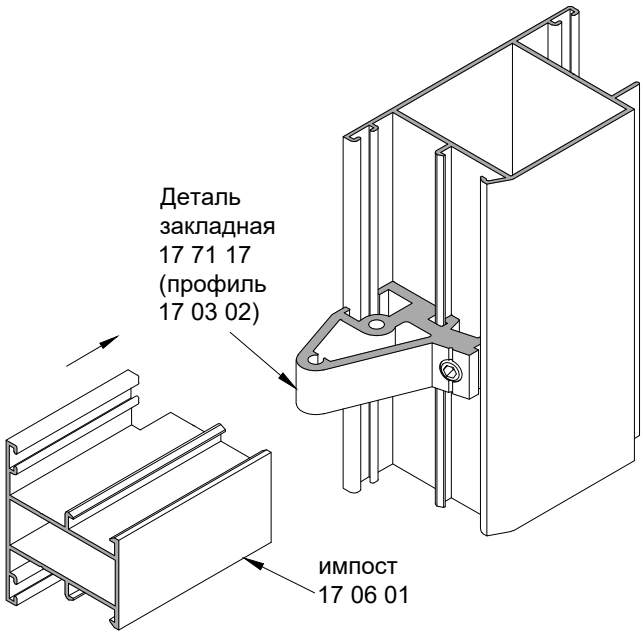

4. Крепление импоста

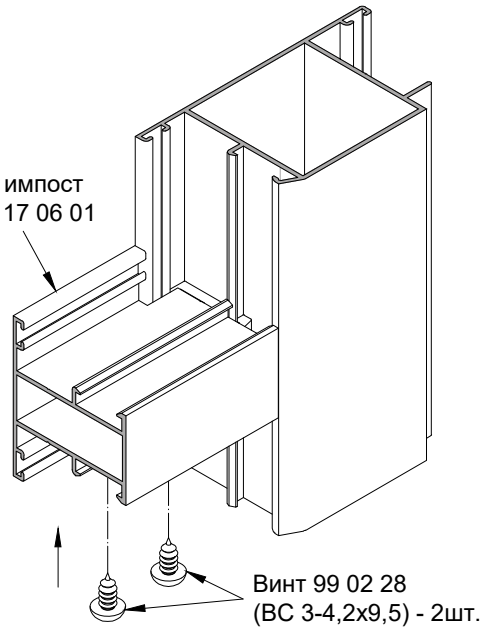

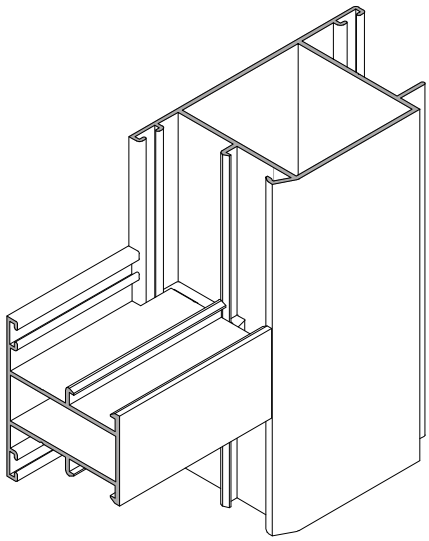

INICIAL®

Узлы сборки

Схема Т-образного соединения импоста

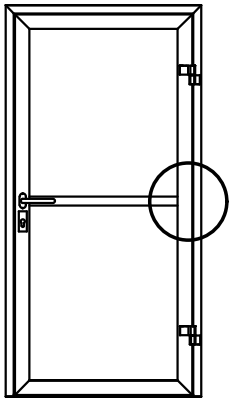

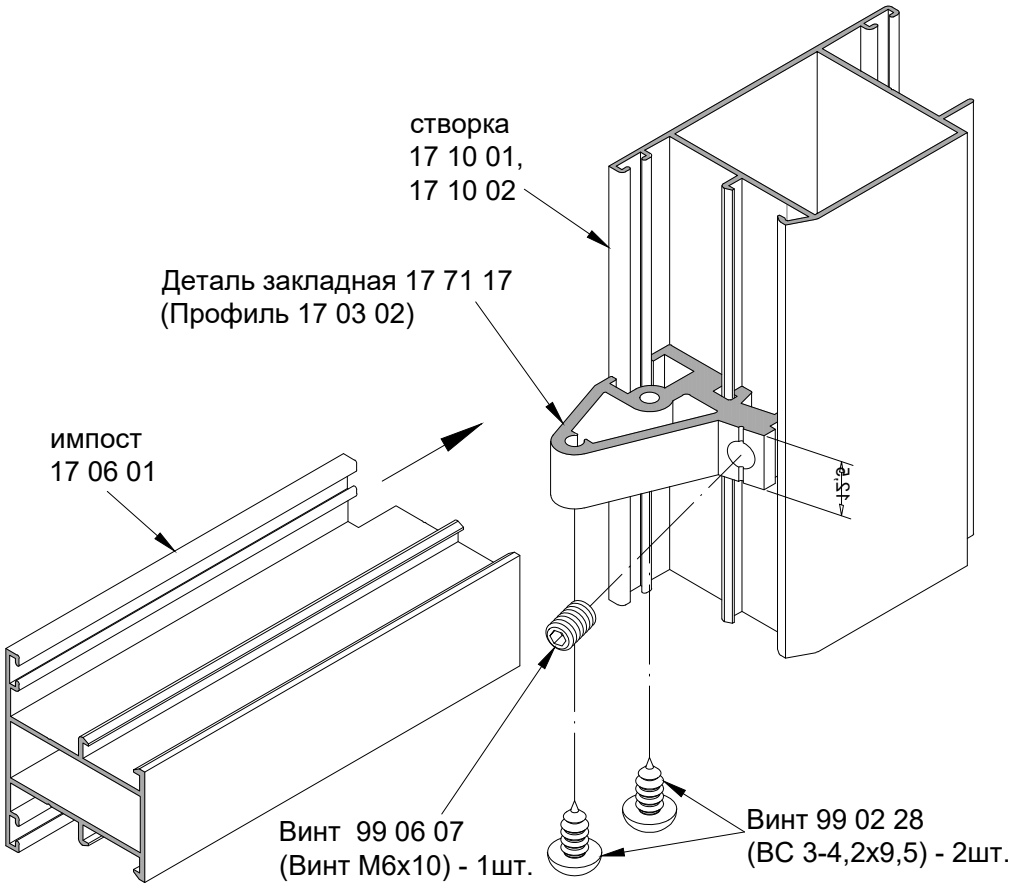

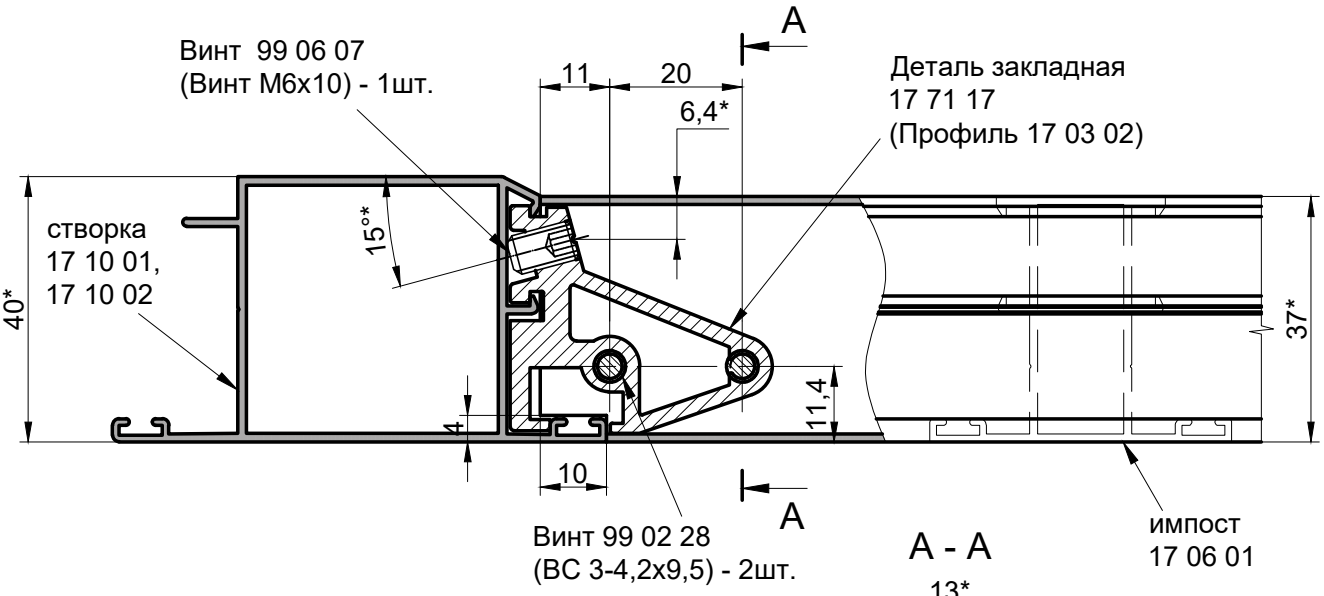

A - A

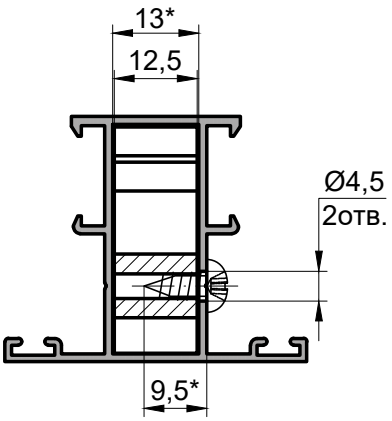

1.*Размеры для справок.

Обработка импоста

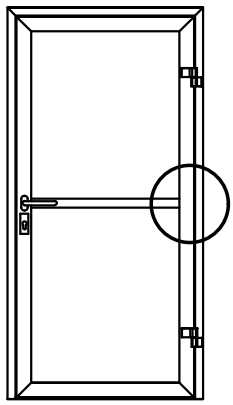

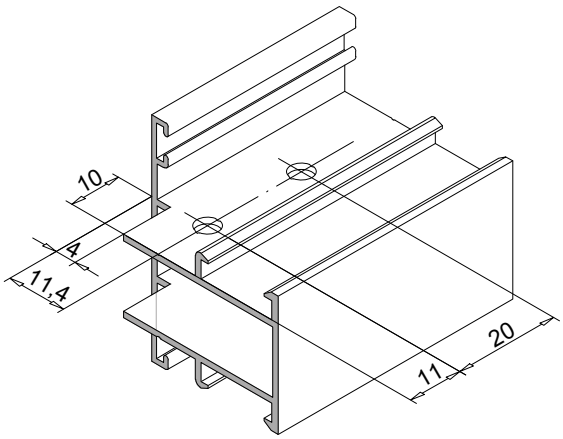

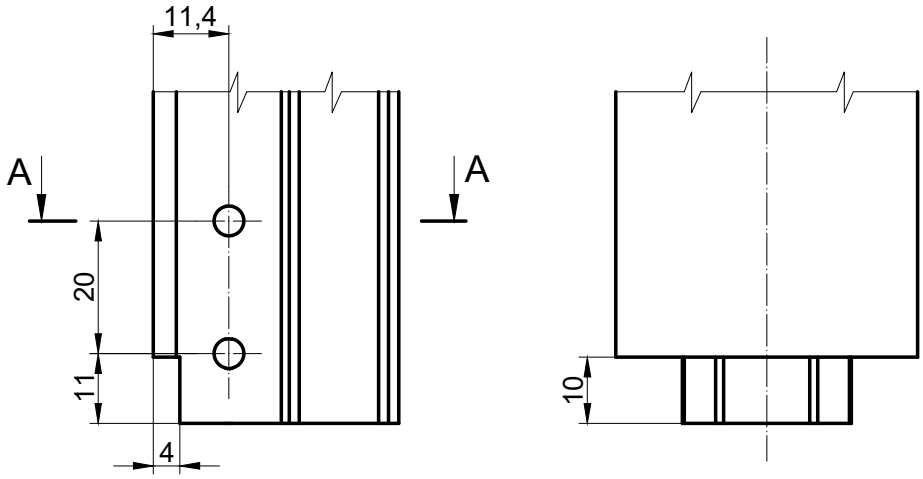

A - A

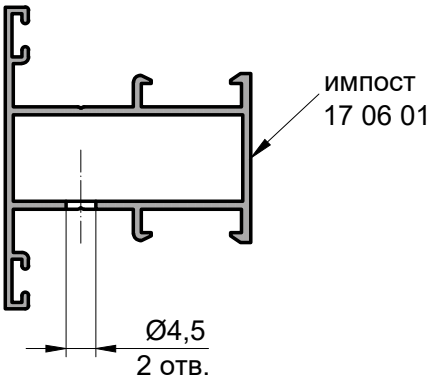

1. Неуказанные предельные отклонения размеров: H14, h14, ±IT14/2.

Узел крепления порога

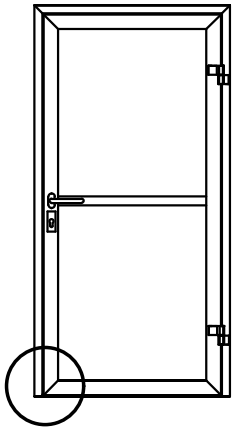

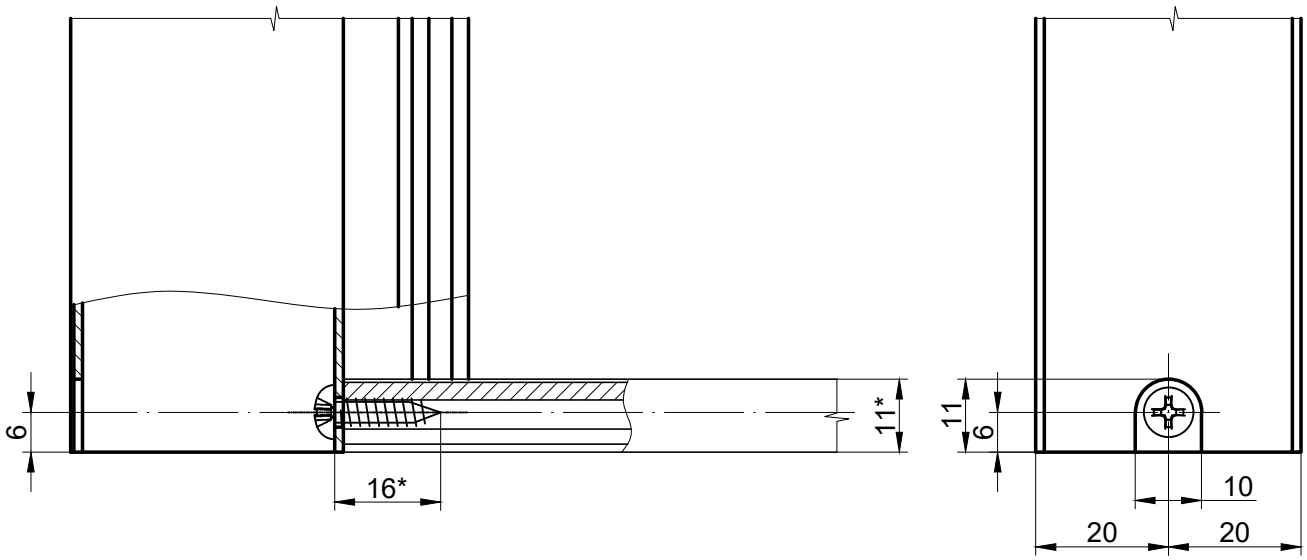

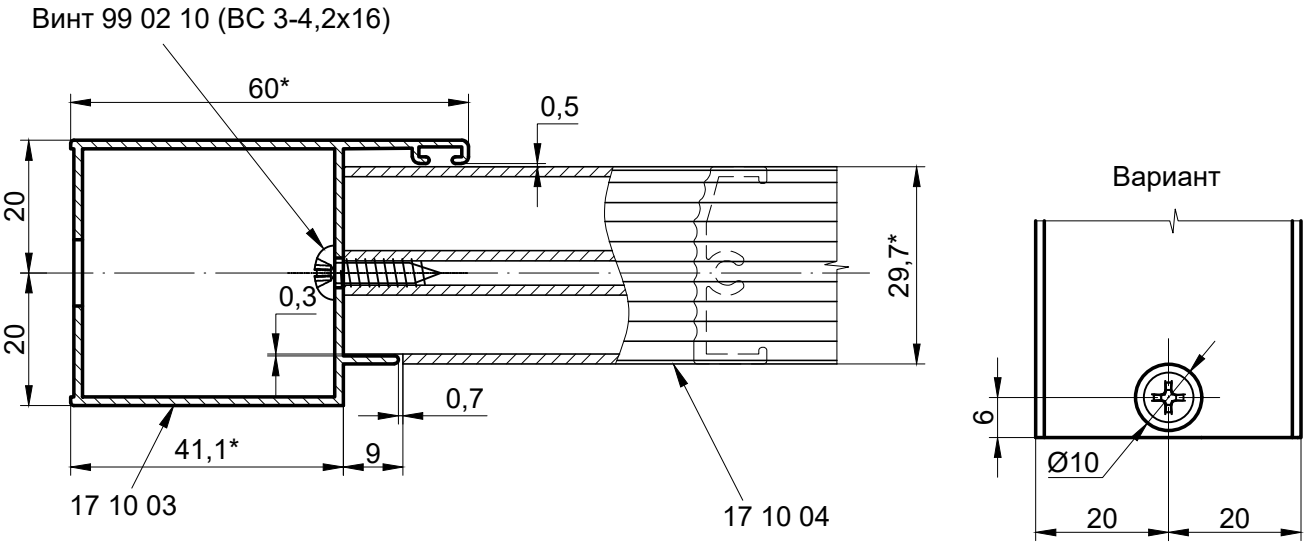

1.*Размеры для справок.
2. Уплотнение и остекление условно не показаны.

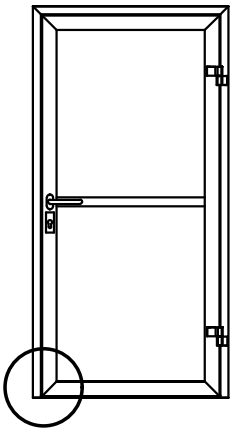

Узел крепления порога
порядок сборки

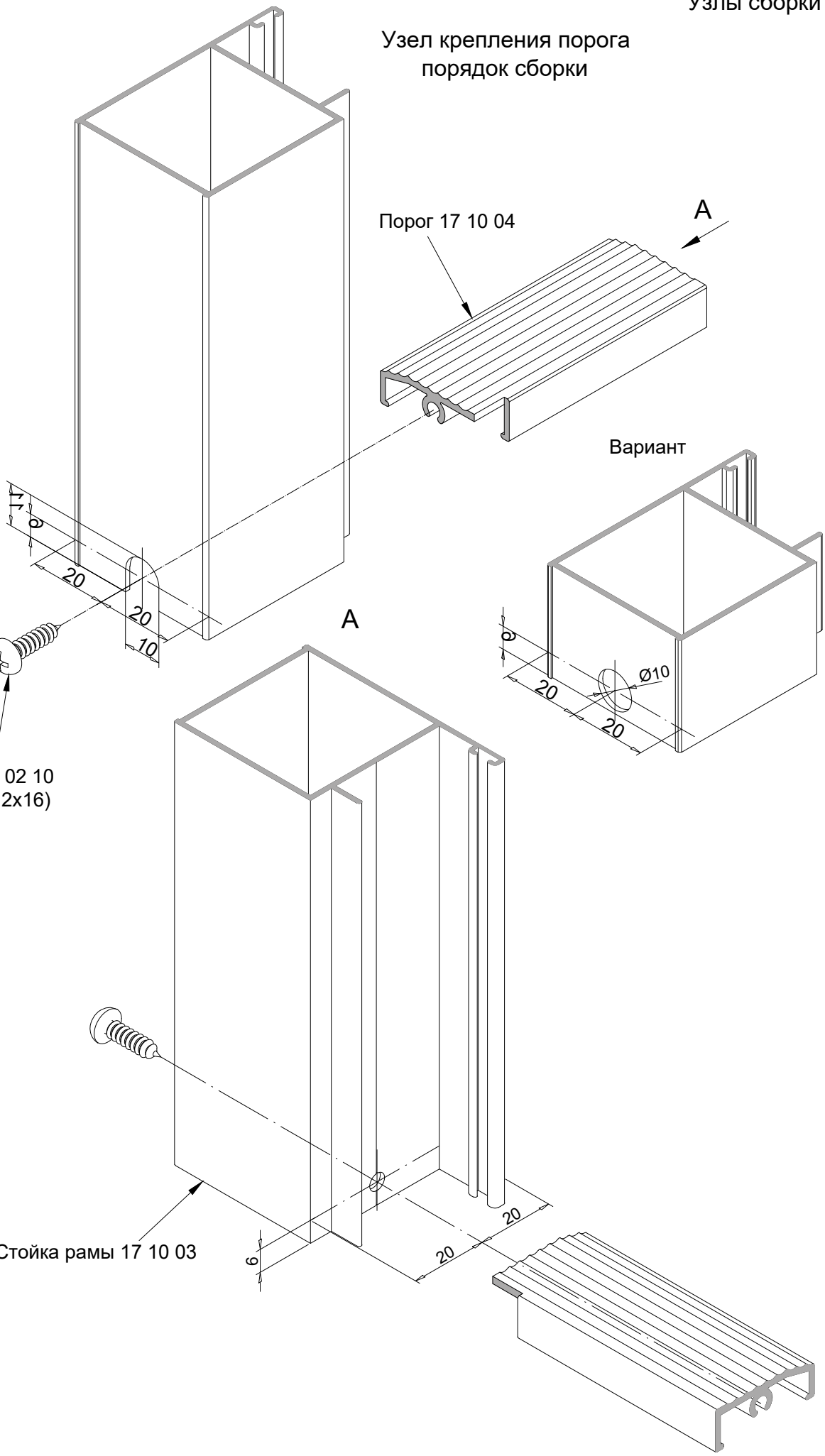

Узел крепления порога

Обработка порога 17 10 04

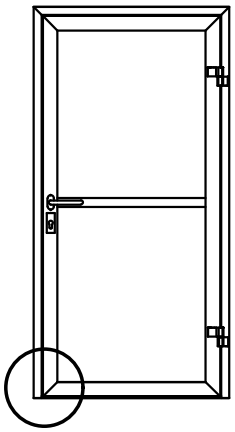

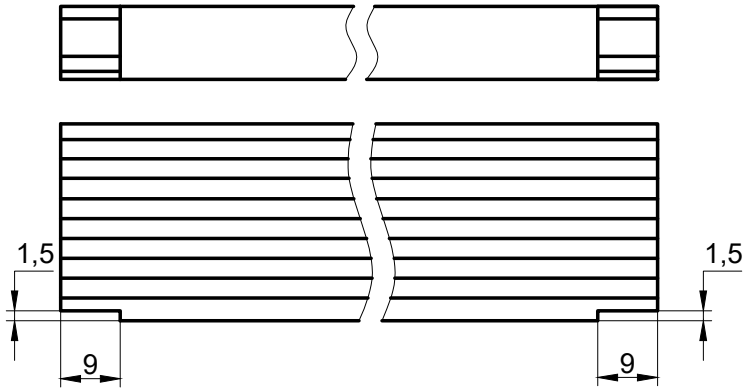

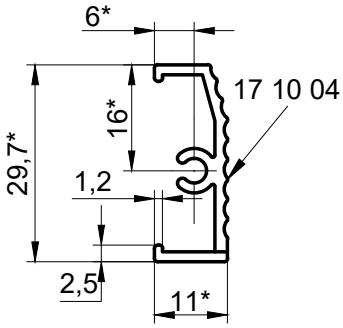

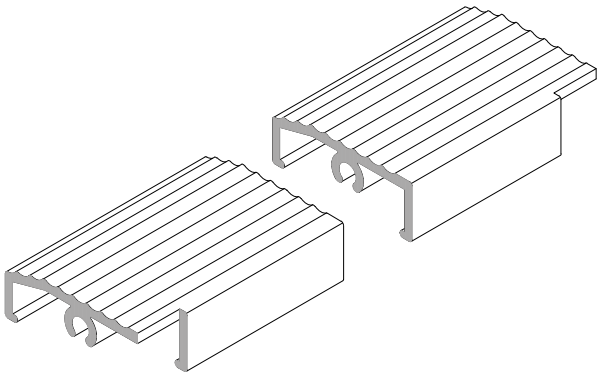

Обработка стойки 17 10 03

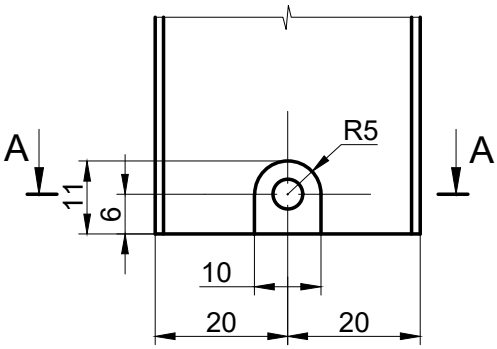

Вариант

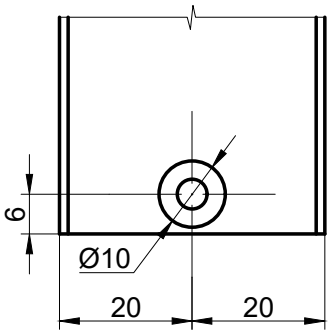

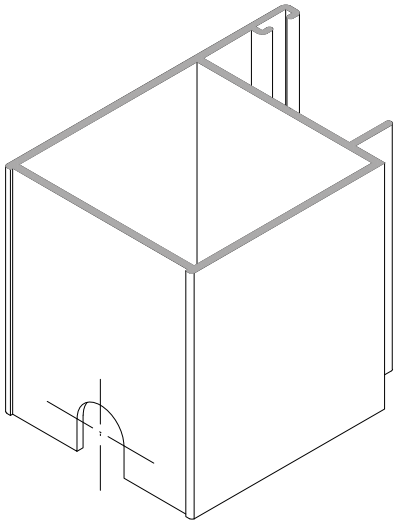

A-A

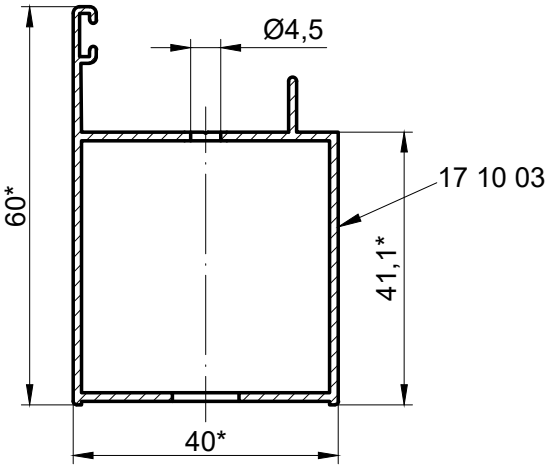

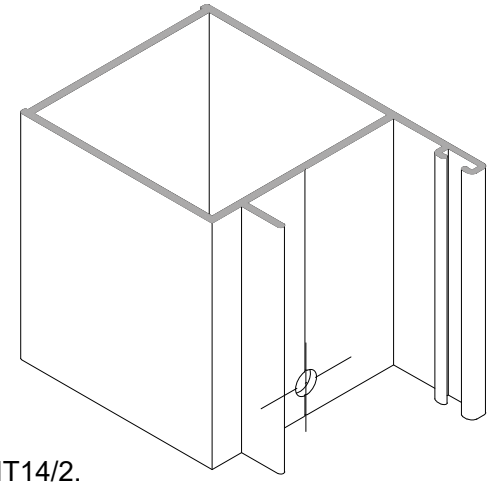

1.*Размеры для справок.
2. Неуказанные предельные отклонения размеров H14, h14, ±IT14/2.

Узел крепления порога.
Установка двери на трубу.

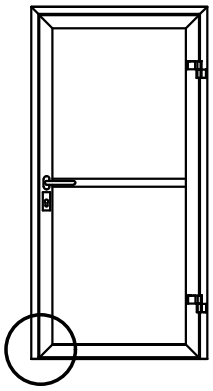

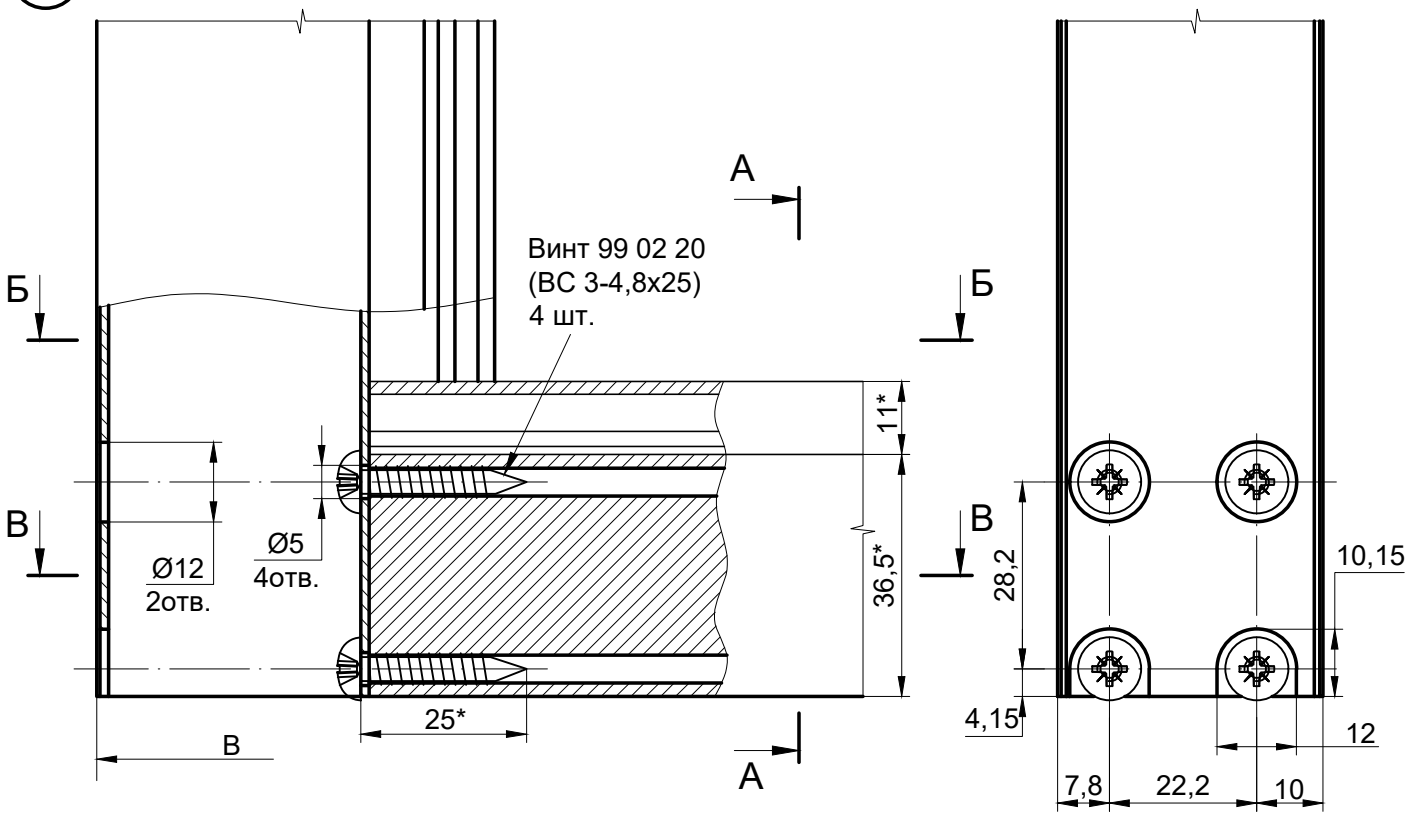

Б-Б

А-А

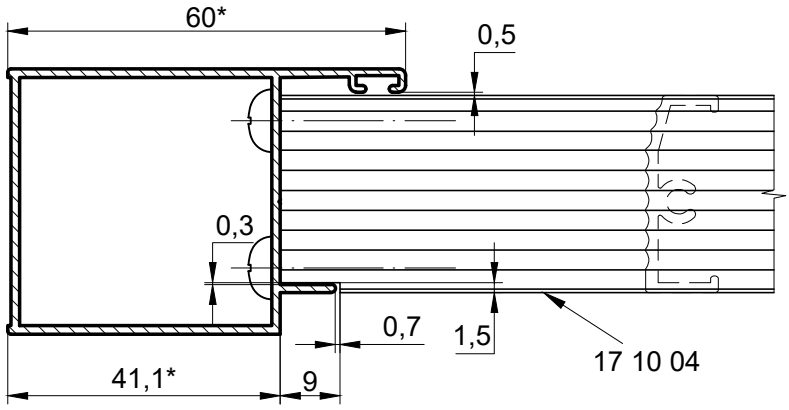

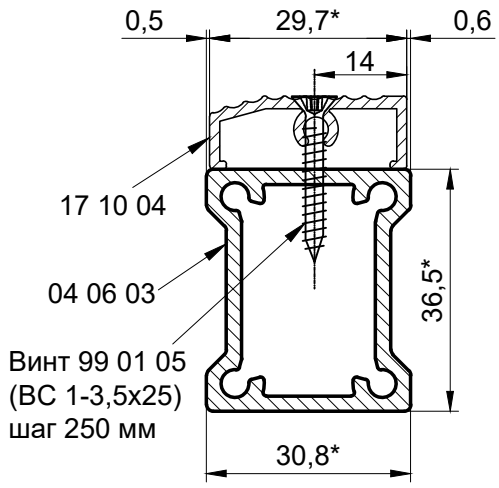

В-В

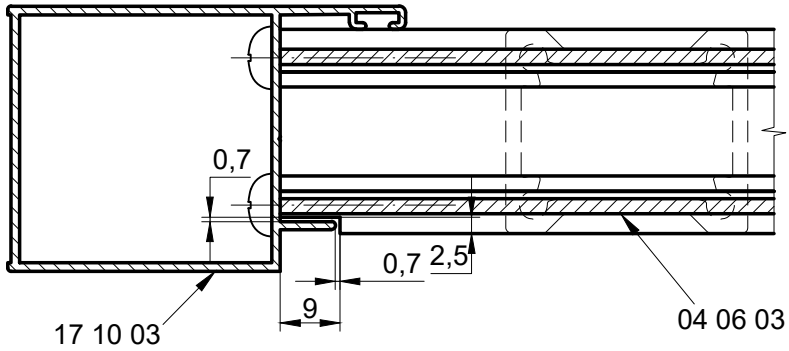

1.*Размеры для справок.
2. Уплотнение и остекление условно не показаны.

INICIAL®

Узлы сборки

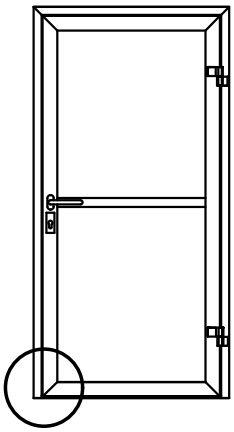

Узел крепления порога.
Установка двери на трубу.
Порядок сборки.

A

Порог 17 10 04

04 06 03

Ø12
2 отв

35,32

58,5

4,10

R6

7,8

22,2

10

12

24,04

A

Винт 99 01 05
(ВС 1-3,5х25)
шаг 250 мм

Винт 99 02 20
(ВС 3-4,8х25)
4 шт.

Стойка рамы 17 10 03

Ø5
4 отв.

Узел крепления порога.
Установка двери на трубу.

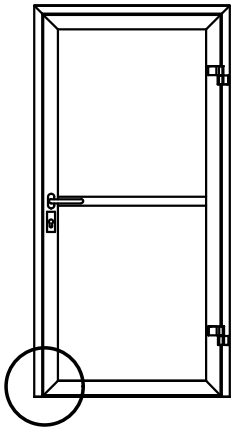

Обработка порога 17 10 04

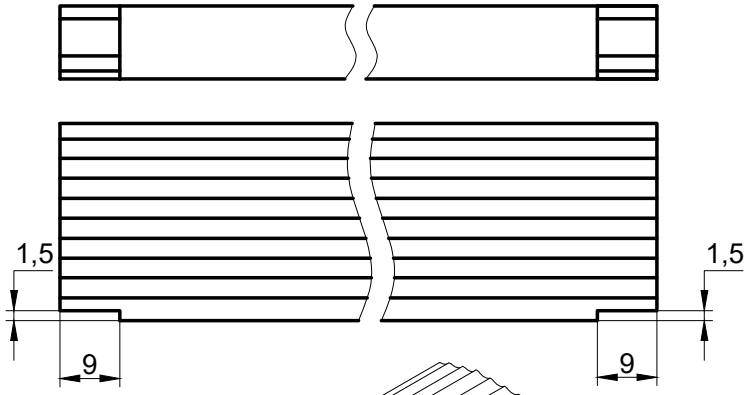

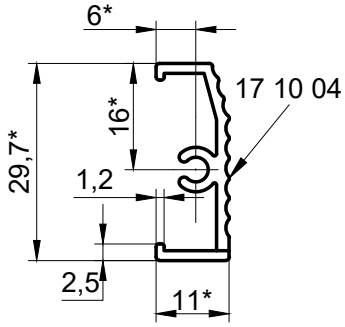

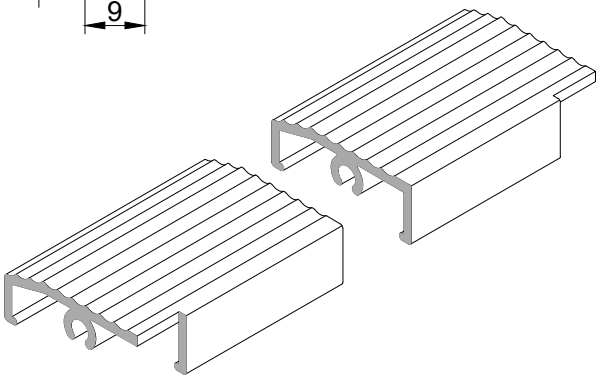

Обработка профиля 04 06 03

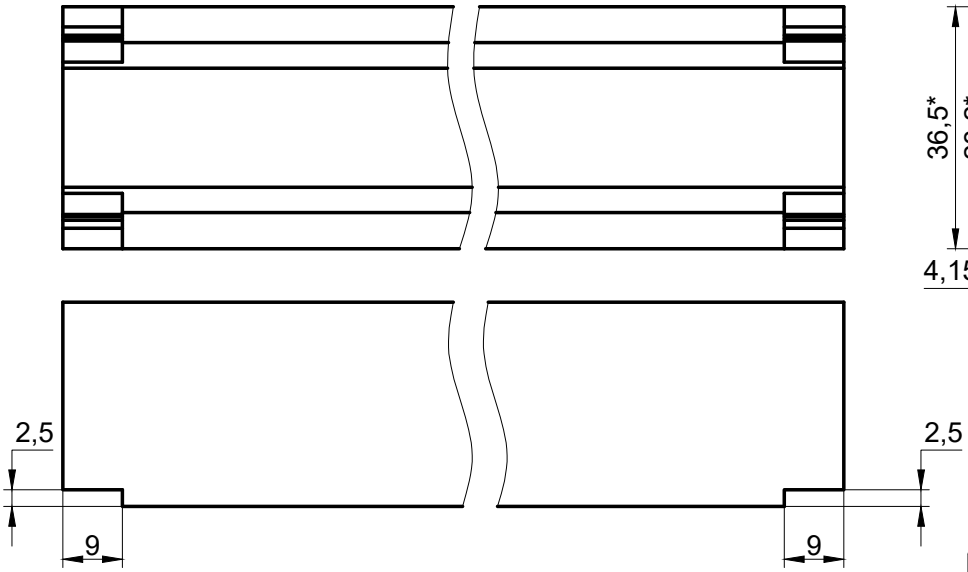

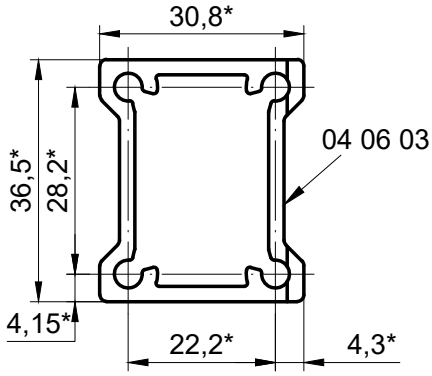

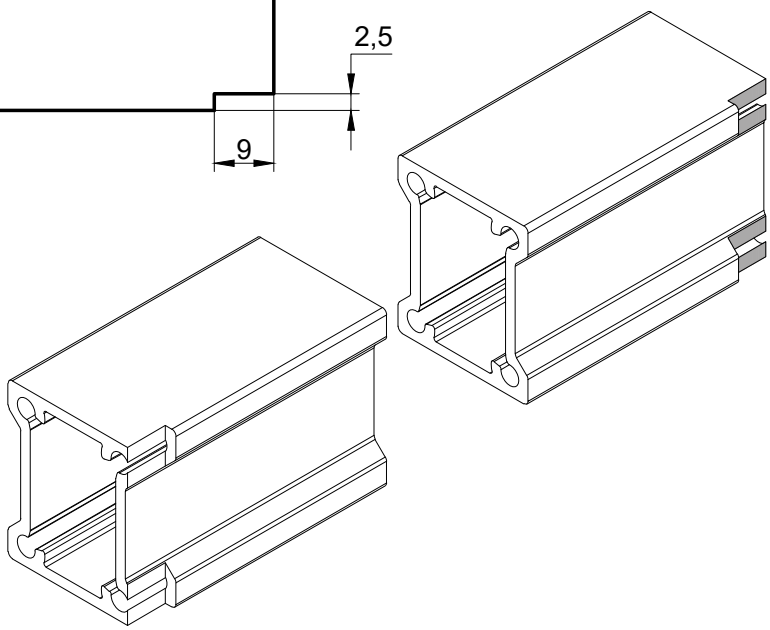

1.*Размеры для справок.
2. Неуказанные предельные отклонения размеров H14, h14, ±IT14/2.

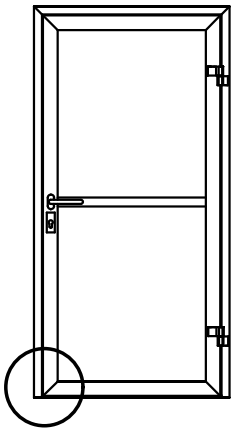

Узел крепления порога.
Установка двери на трубу.

Обработка стойки 17 10 03

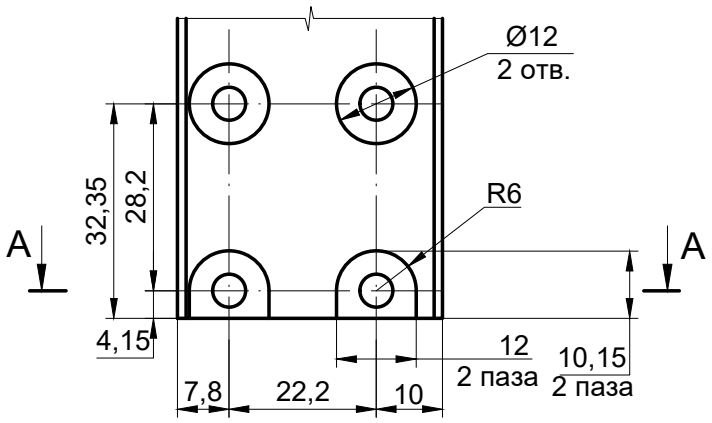

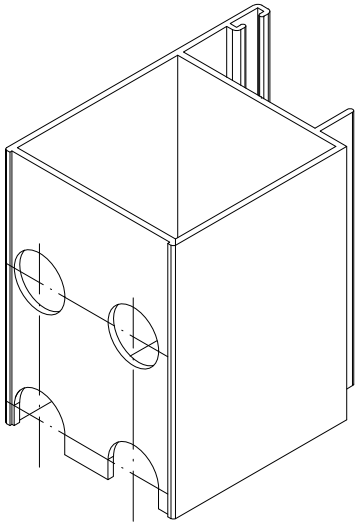

A-A

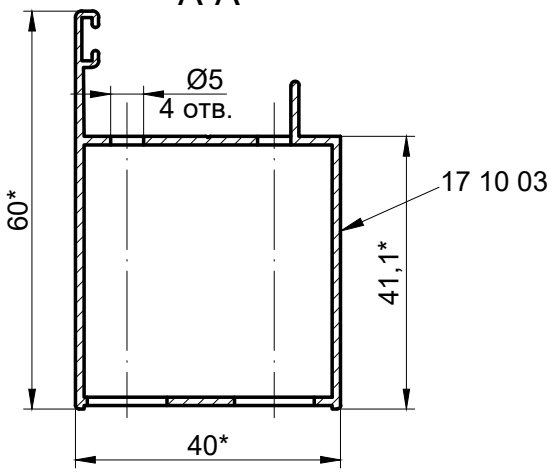

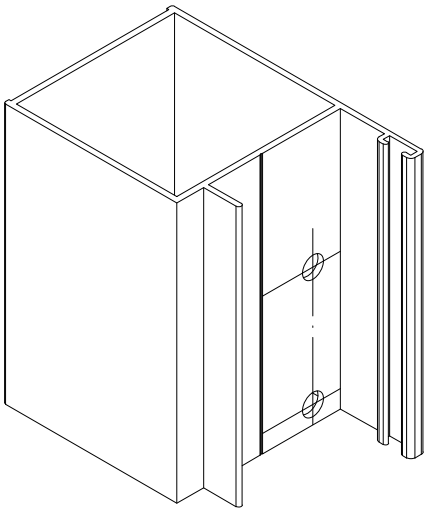

1.*Размеры для справок.
2. Неуказанные предельные отклонения размеров H14, h14, ±IT14/2.

Установка заглушки двухстворчатой двери с открыванием наружу

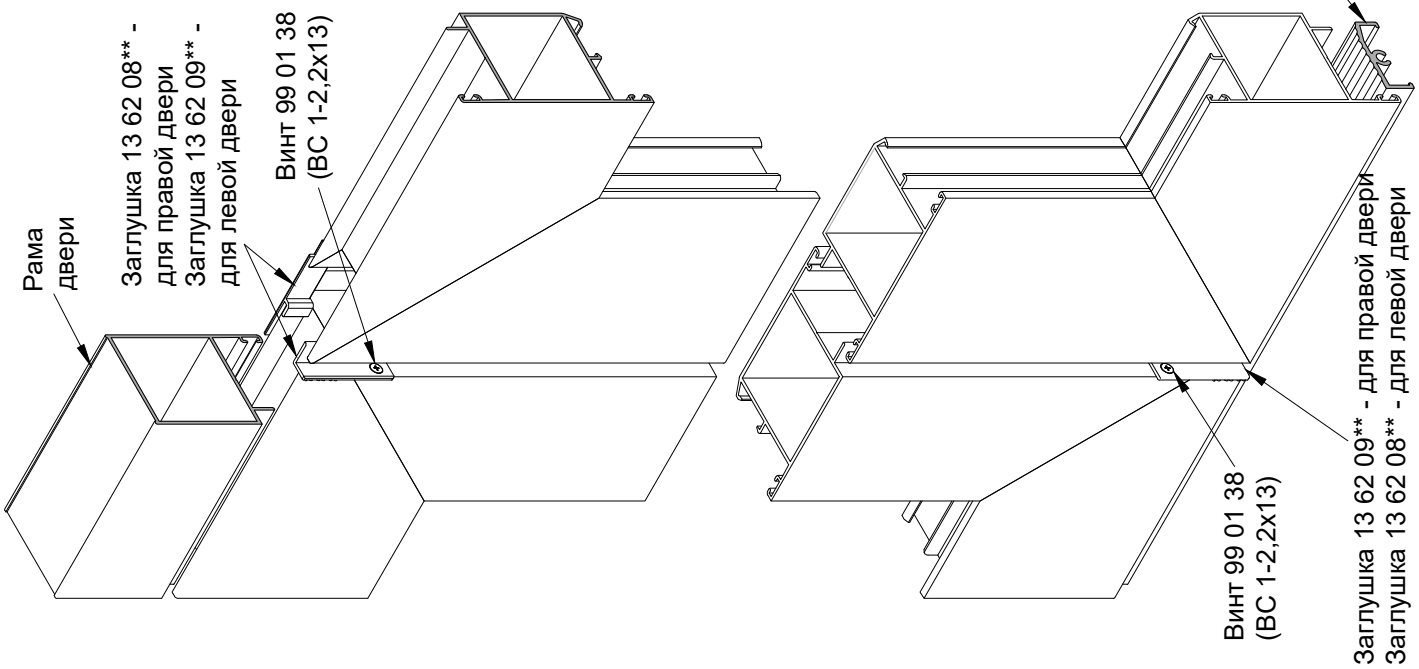

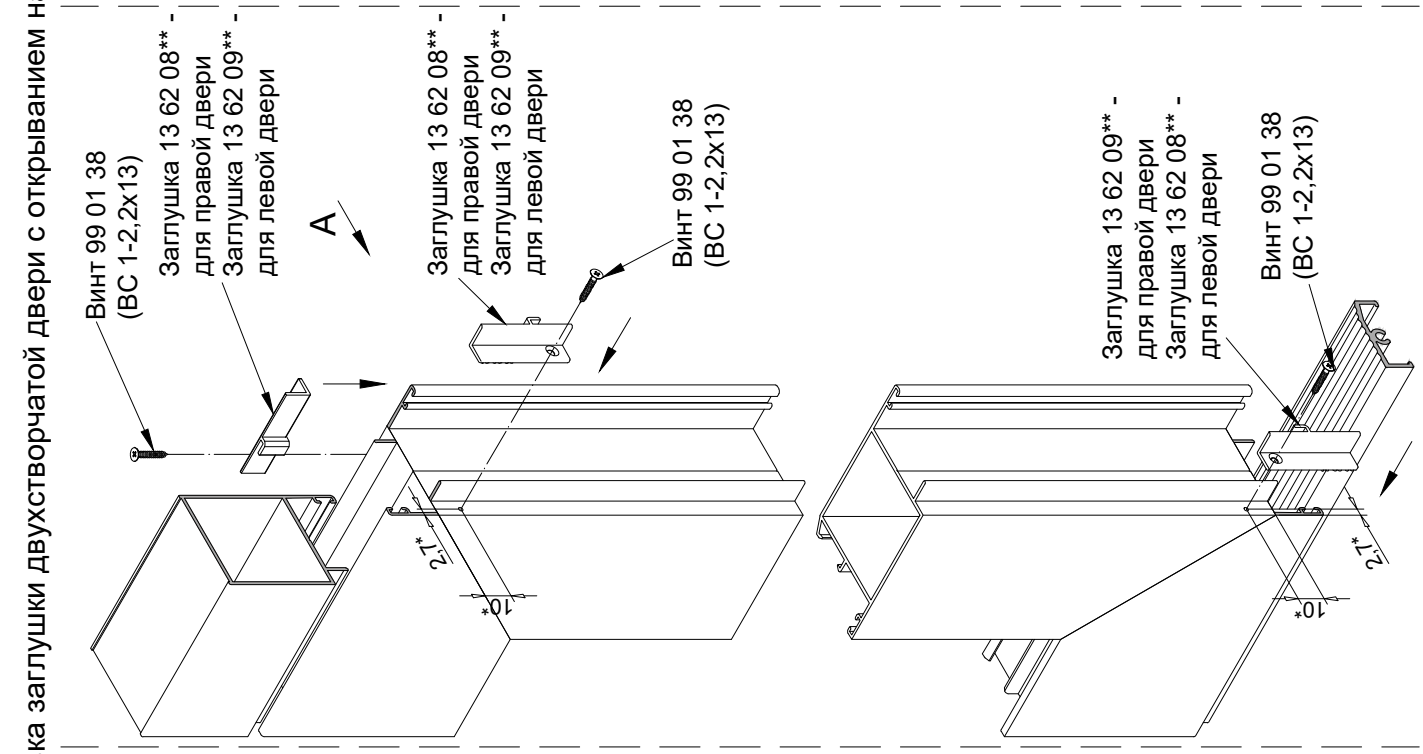

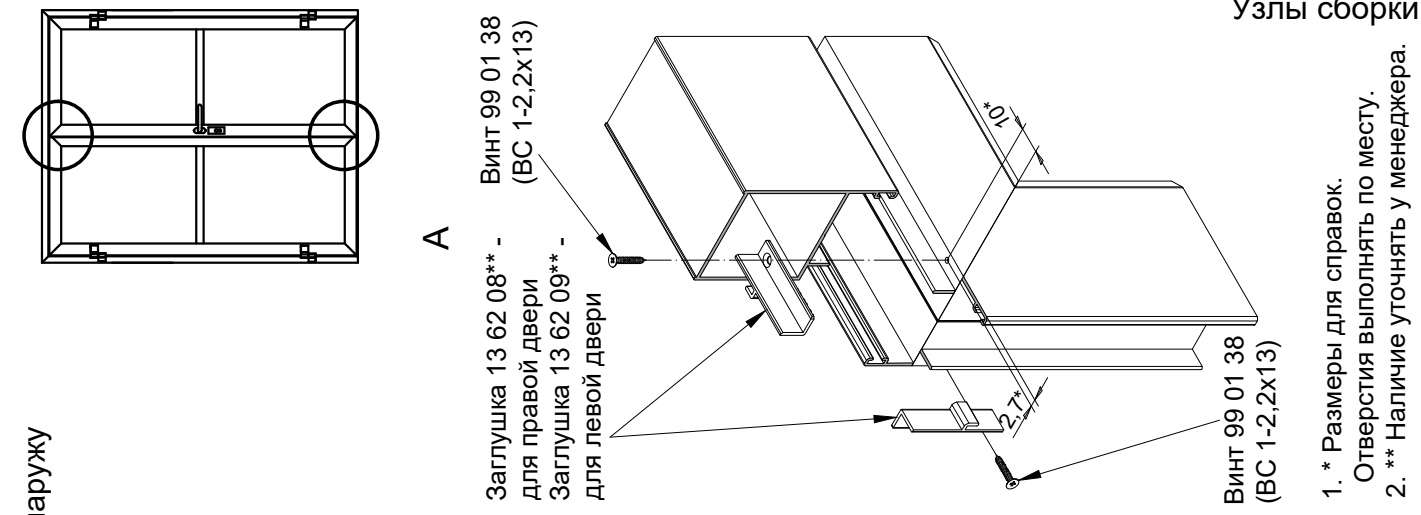

1. * Размеры для справок. Отверстия выполнять по месту.
2. ** Наличие уточнять у менеджера.

INICIAL®

Установка щеточных уплотнителей.
Дверь двухстворчатая с открыванием наружу.

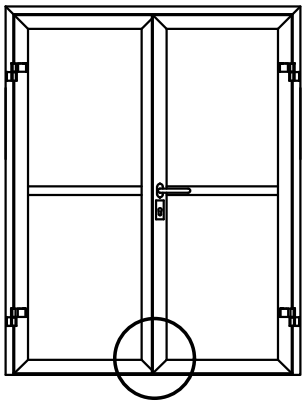

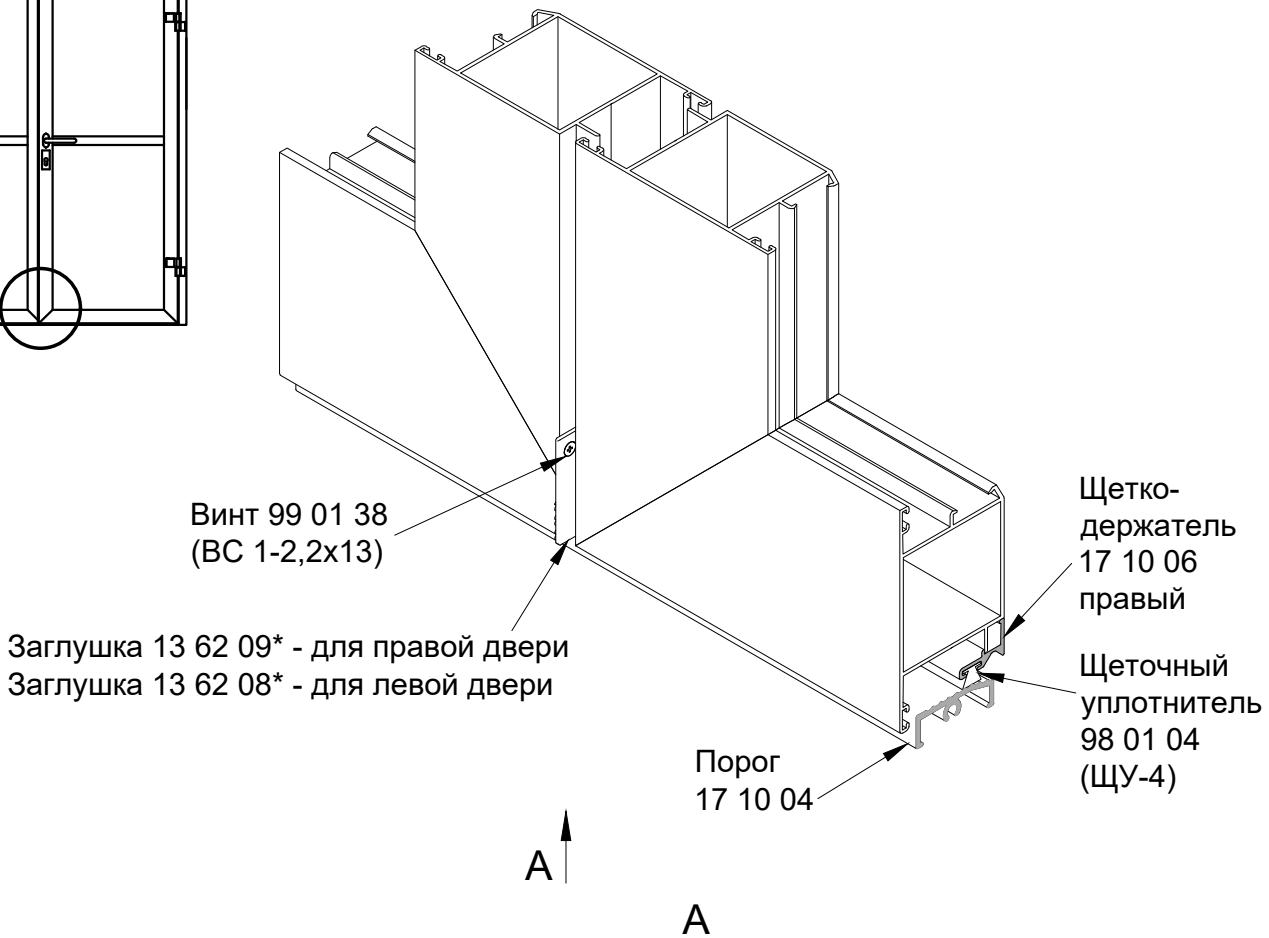

A

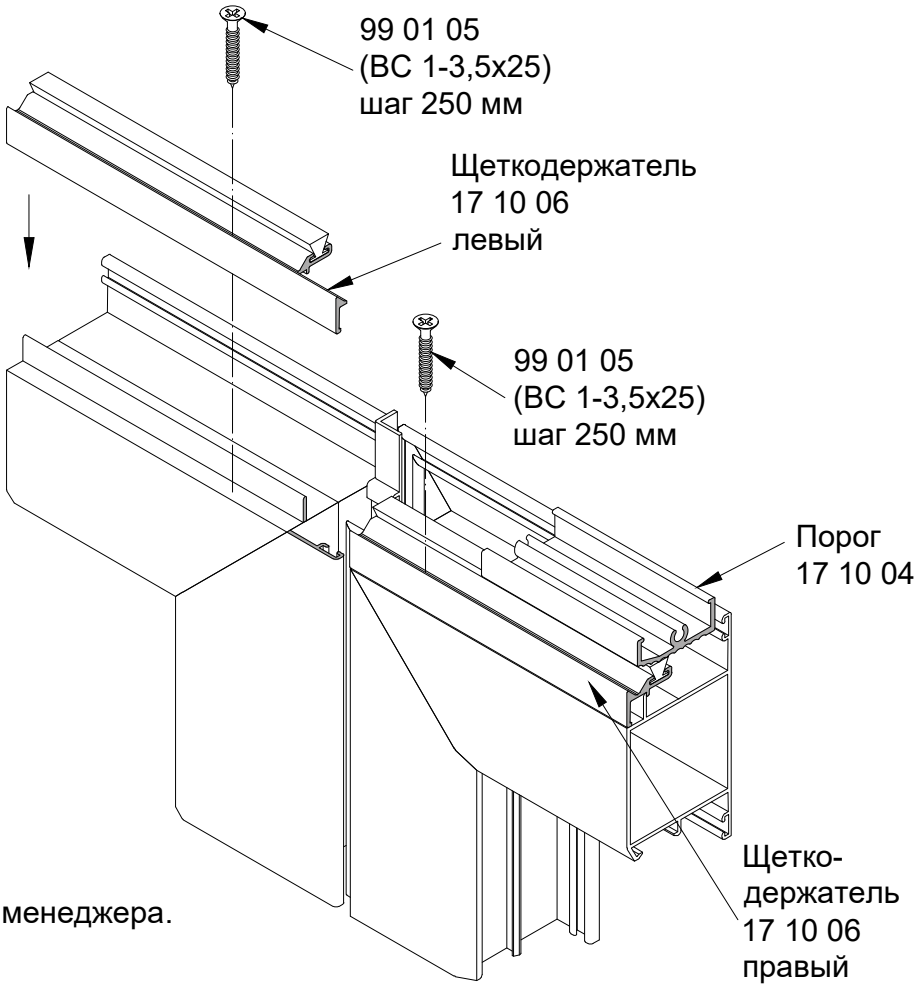

* Наличие уточнять у менеджера.

Установка щеточных уплотнителей.
Дверь двухстворчатая с открыванием наружу.

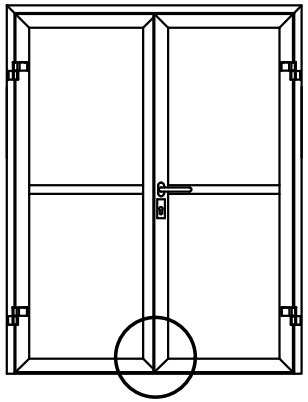

Обработка щеткодержателя 17 10 06 левого
Ответная створка
(Для левой двери обработка зеркальная)

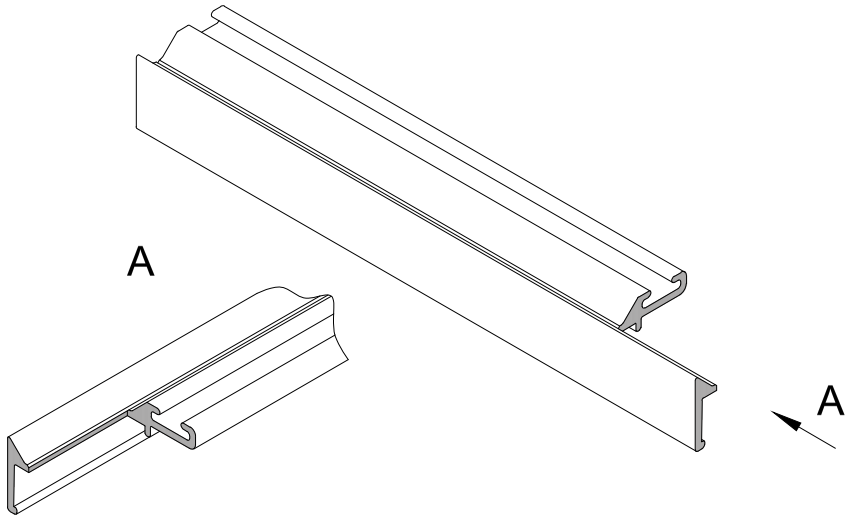

Обработка щеткодержателя 17 10 06 правого
Главная створка
(Для левой двери обработка зеркальная)

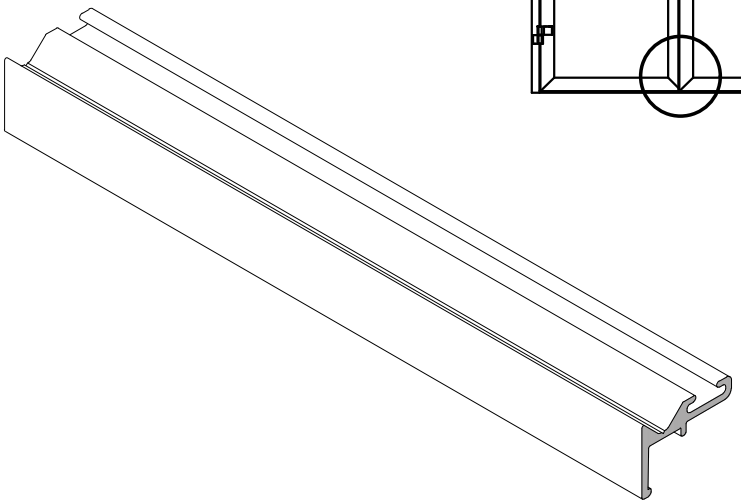

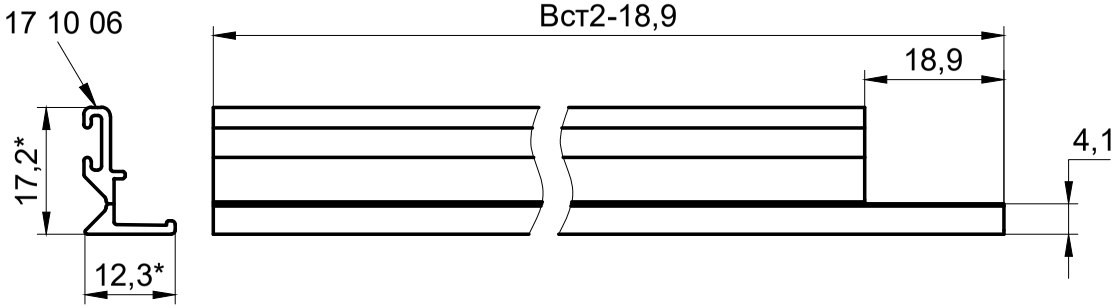

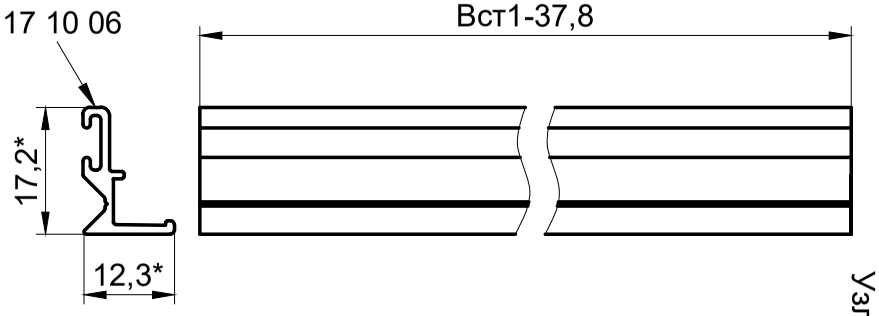

1.*Размеры для справок.
2. Неуказанные предельные отклонения размеров H14, h14, ±IT14/2.

INICIAL®

Установка щеточных уплотнителей.
Дверь двухстворчатая с открыванием наружу без порога.

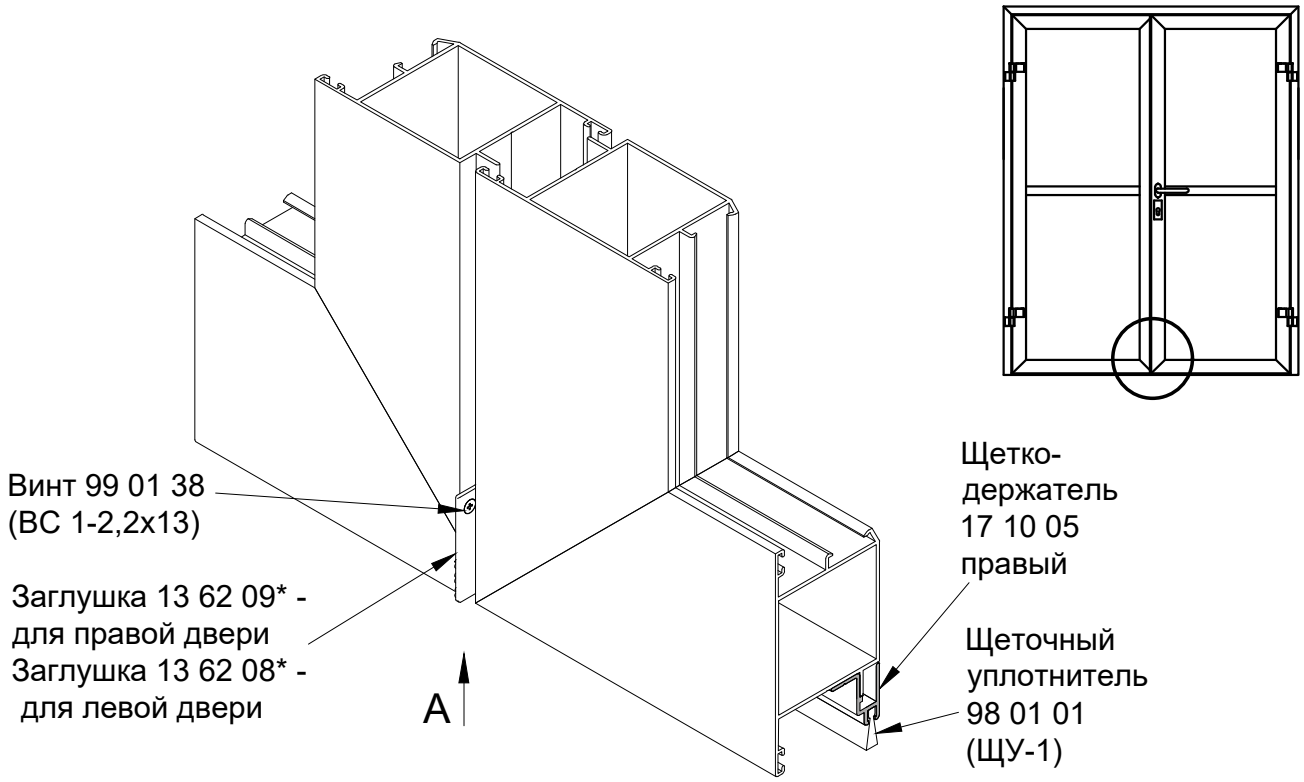

А

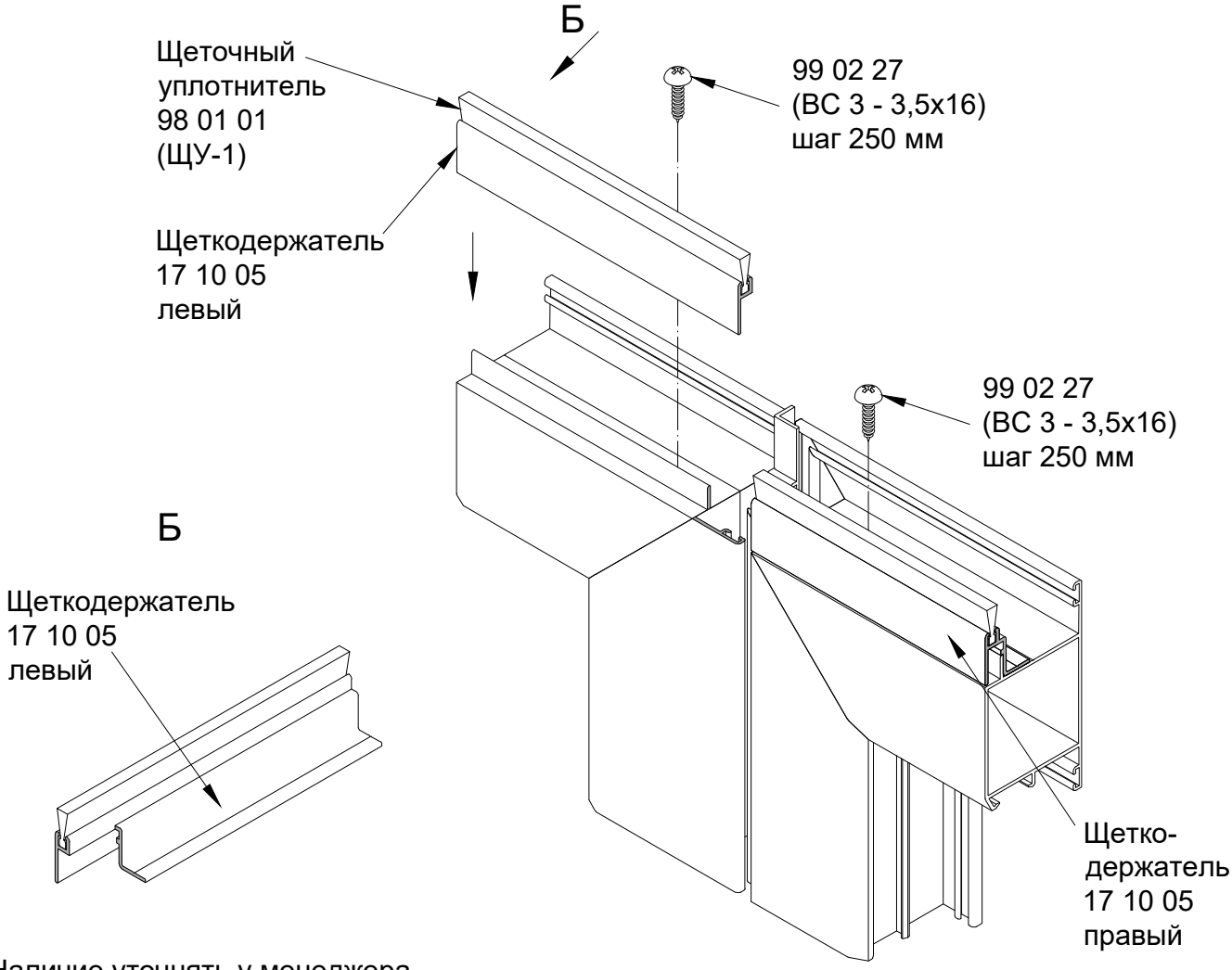

* Наличие уточнять у менеджера.

Установка щеточных уплотнителей.
Дверь двухстворчатая с открыванием наружу без порога.

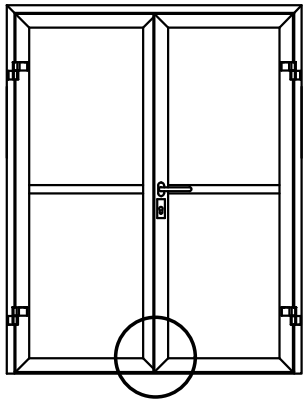

Обработка щеткодержателя 17 10 05 левого
Ответная створка
(Для левой двери обработка зеркальная)

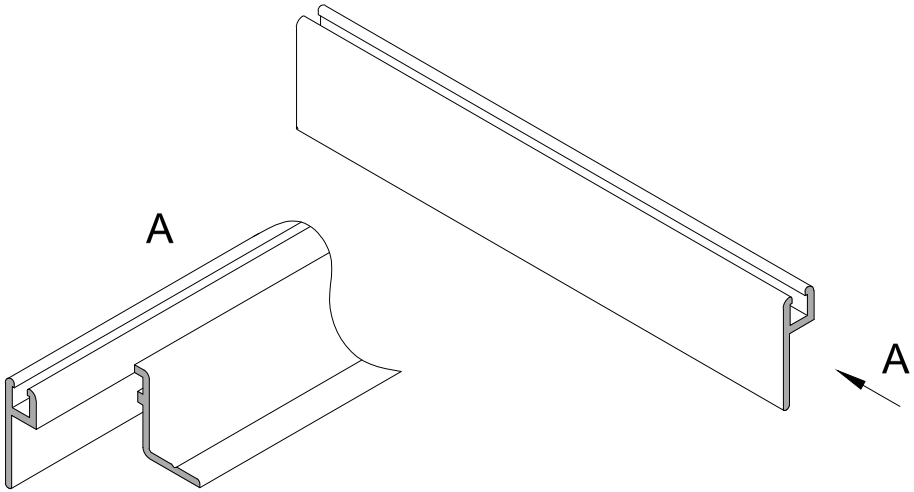

Обработка щеткодержателя 17 10 05 правого
Главная створка
(Для левой двери обработка зеркальная)

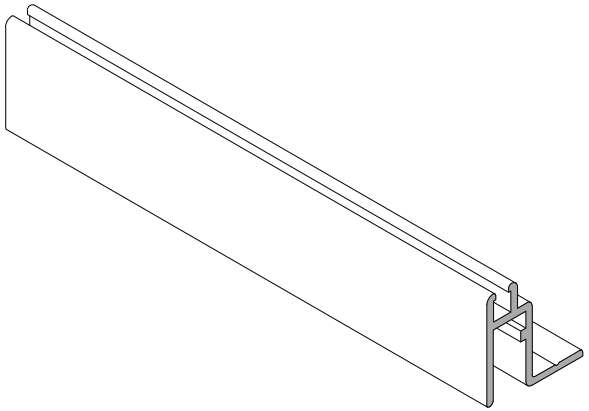

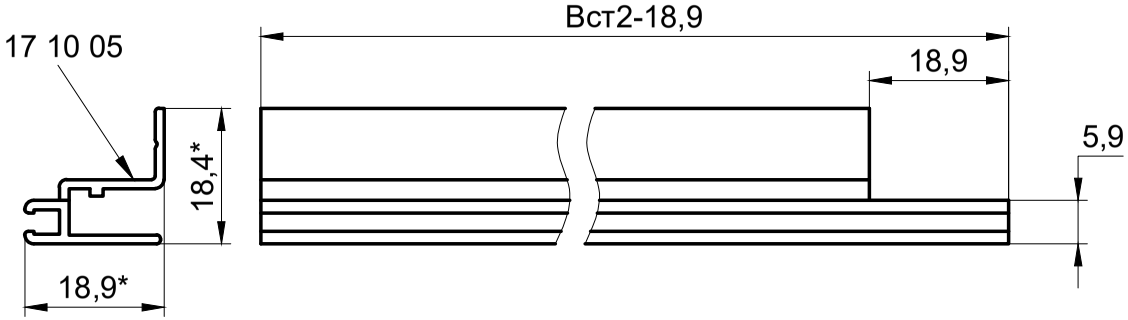

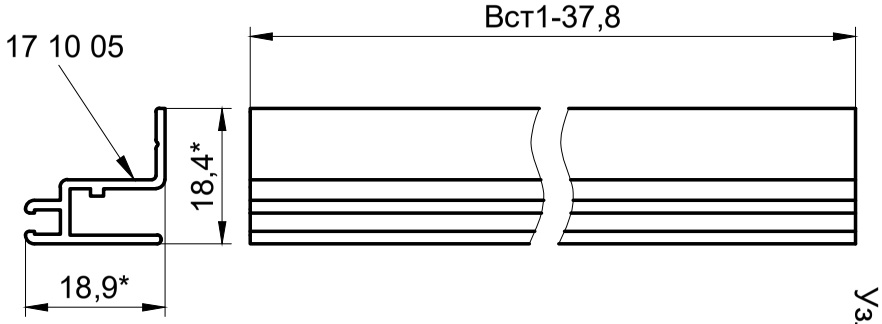

1.*Размеры для справок.
2. Неуказанные предельные отклонения размеров H14, h14, ±IT14/2.

INICIAL®

Узлы сборки

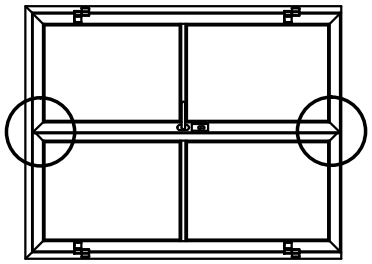

Установка заглушки двухстворчатой двери с открыванием внутрь

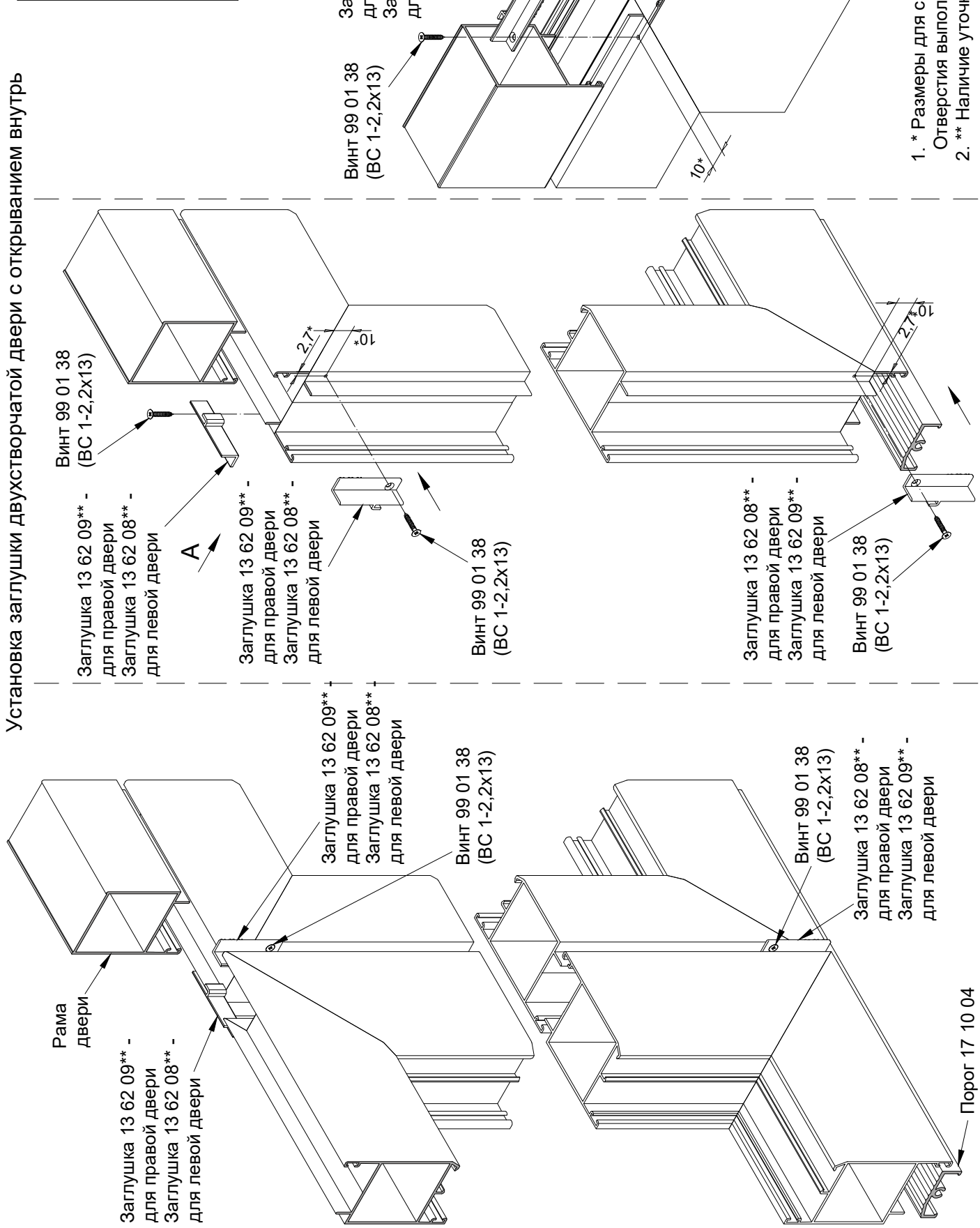

1. * Размеры для справок. Отверстия выполнять по месту.
2. ** Наличие уточнять у менеджера.

Установка щеточных уплотнителей.
Дверь двухстворчатая с открыванием внутрь.

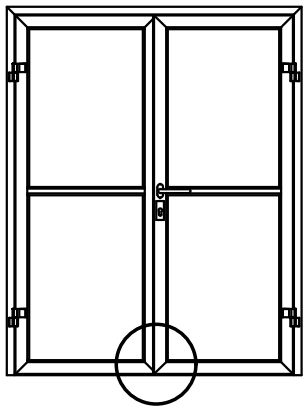

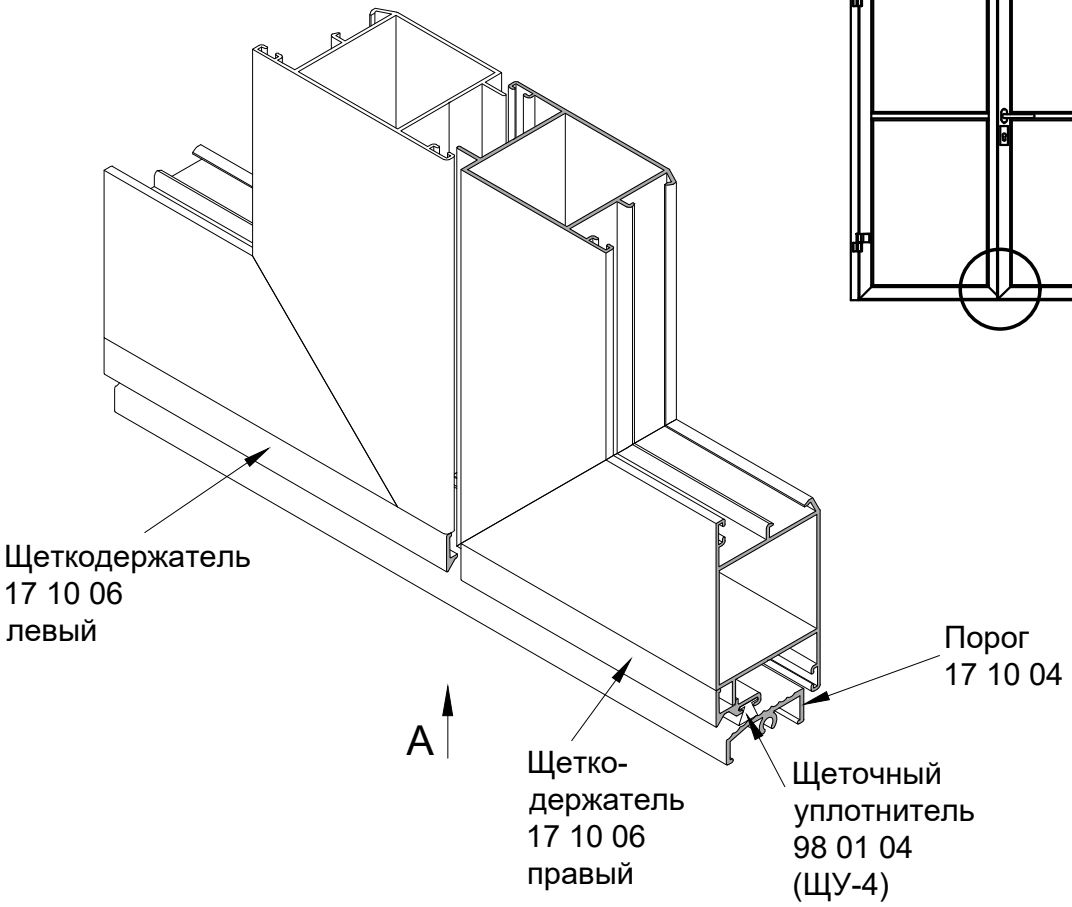

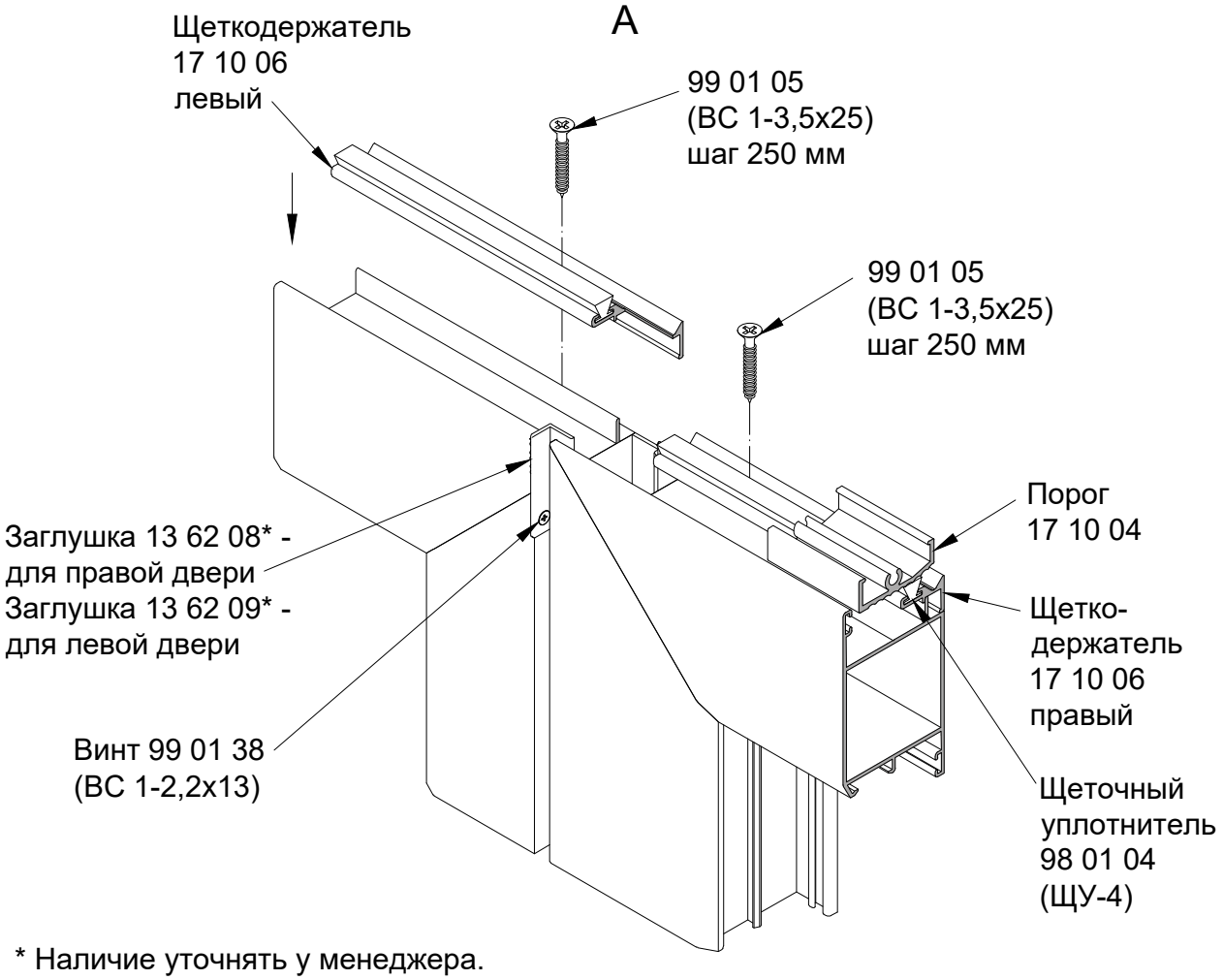

* Наличие уточнять у менеджера.

INICIAL®

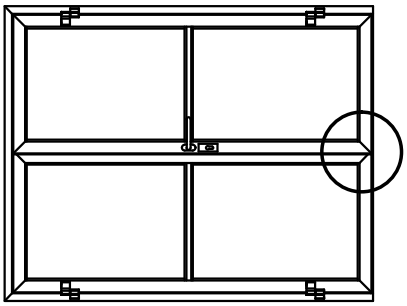

Установка щеточных уплотнителей.
Дверь двухстворчатая с открыванием внутрь.

Обработка щеткодержателя 17 10 06 правого
(Для левой двери обработка зеркальная)

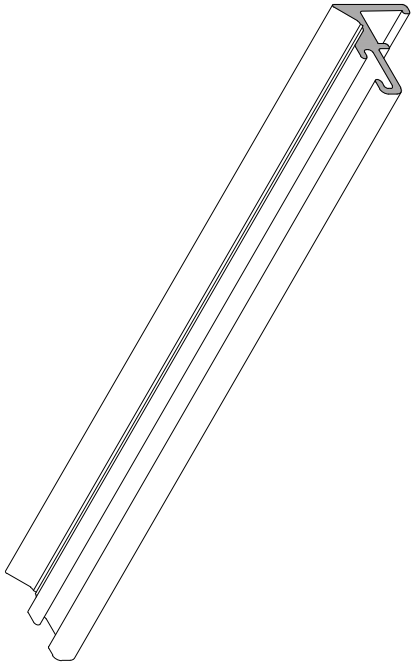

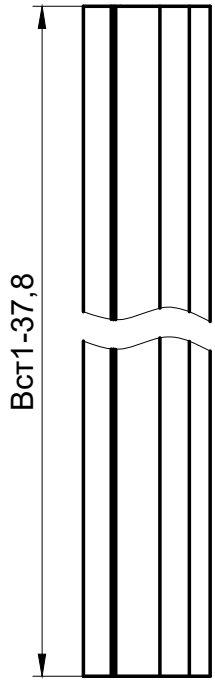

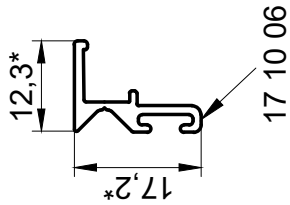

Обработка щеткодержателя 17 10 06 левого
(Для левой двери обработка зеркальная)

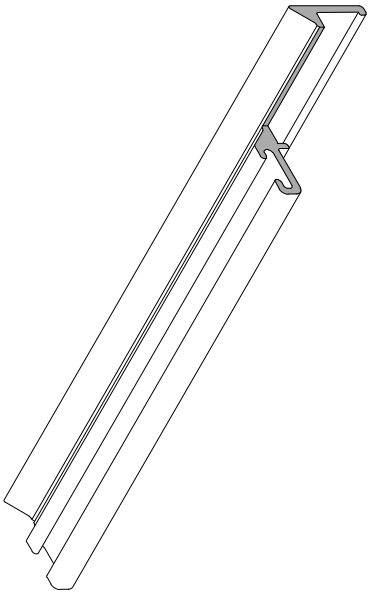

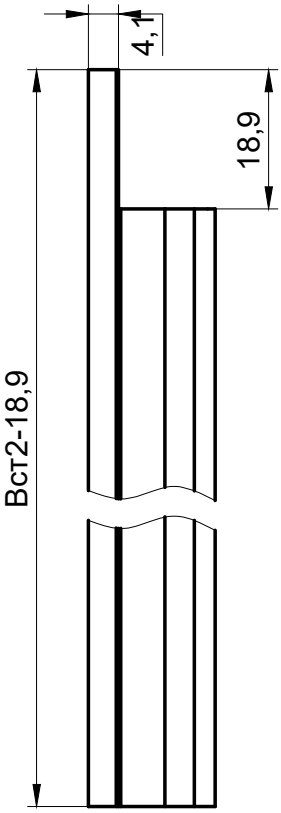

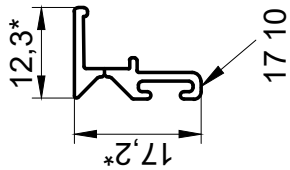

1. *Размеры для справок.
2. Неуказанные предельные отклонения размеров H14, h14, ±IT14/2.

Установка щеточных уплотнителей.
Дверь двухстворчатая с открыванием внутрь без порога.

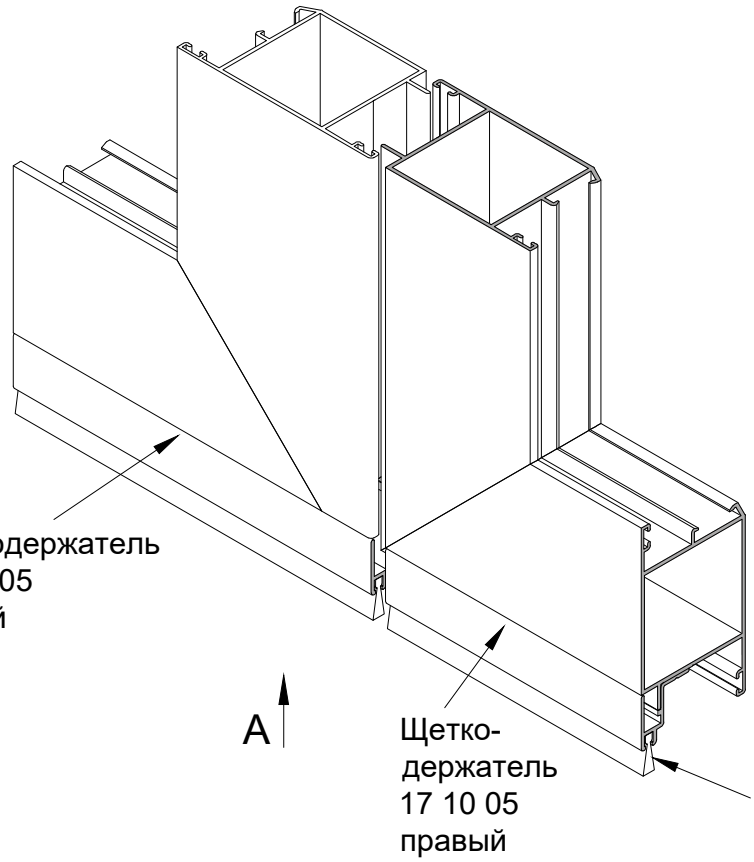

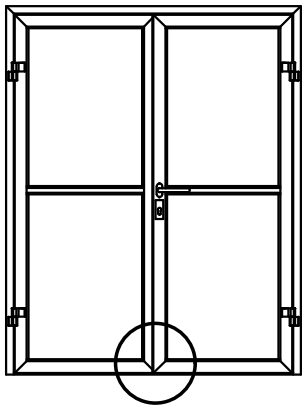

A

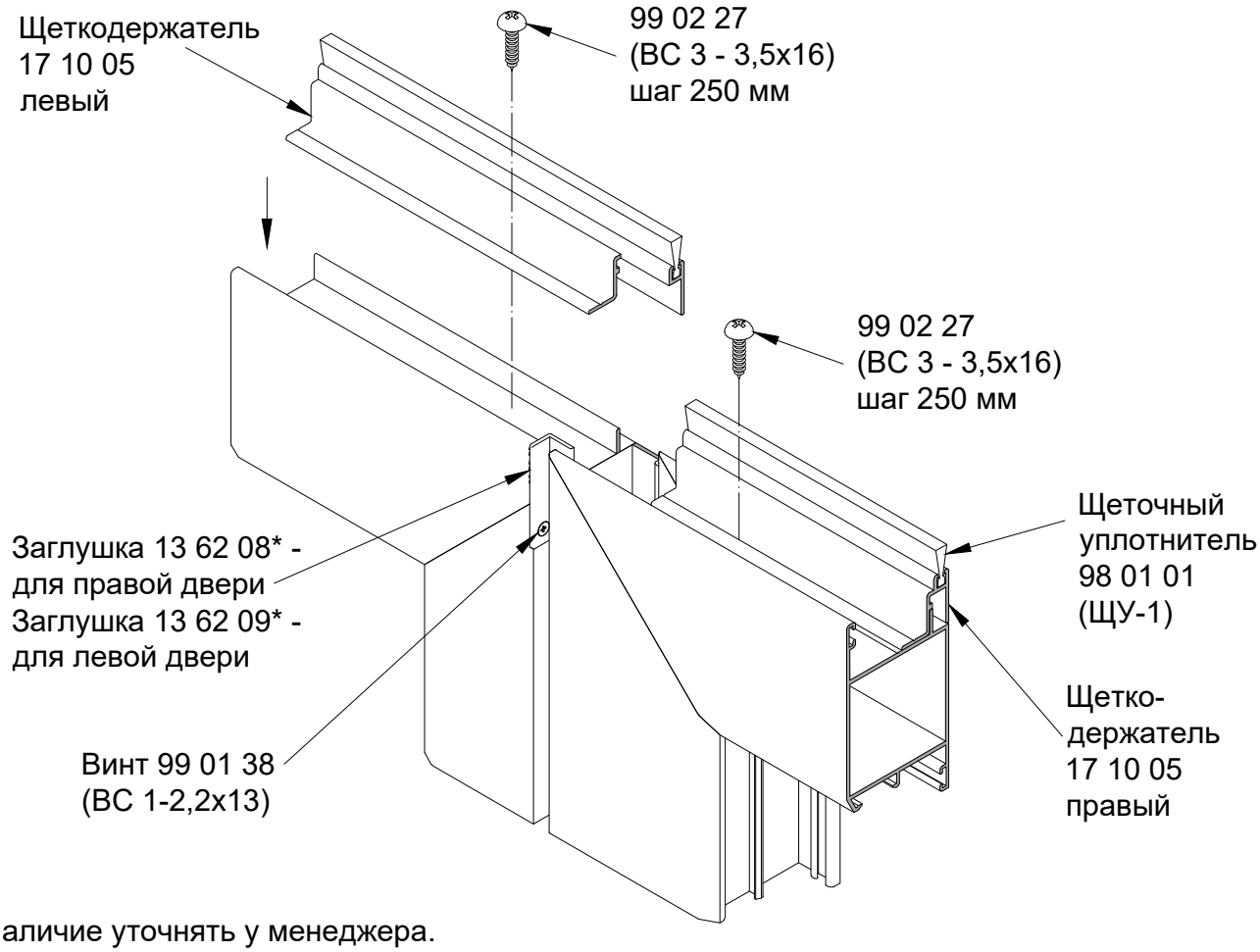

* Наличие уточнять у менеджера.

INICIAL®

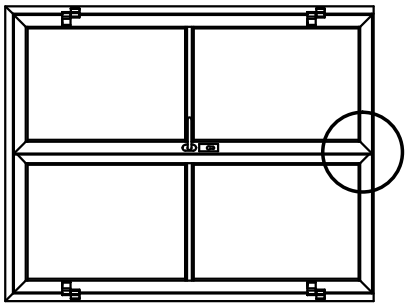

Установка щеточных уплотнителей.
Дверь двухстворчатая с открыванием внутрь без порога.

Обработка щеткодержателя 17 10 05 правого
(Для левой двери обработка зеркальная)

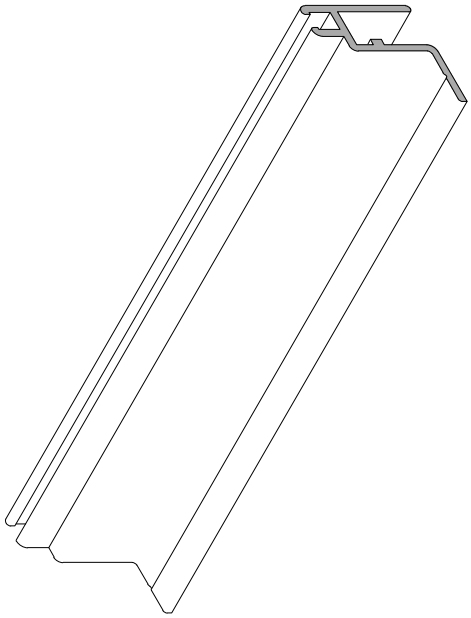

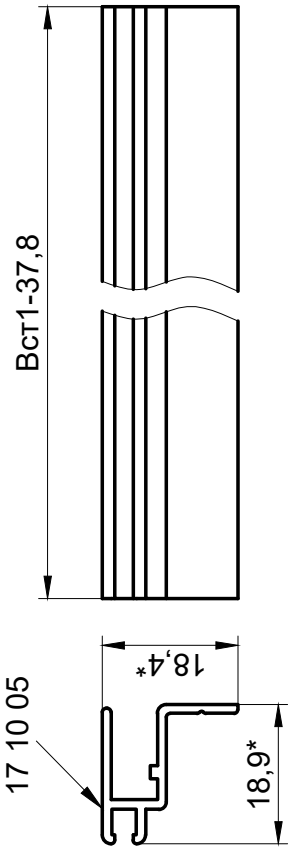

Обработка щеткодержателя 17 10 05 левого
(Для левой двери обработка зеркальная)

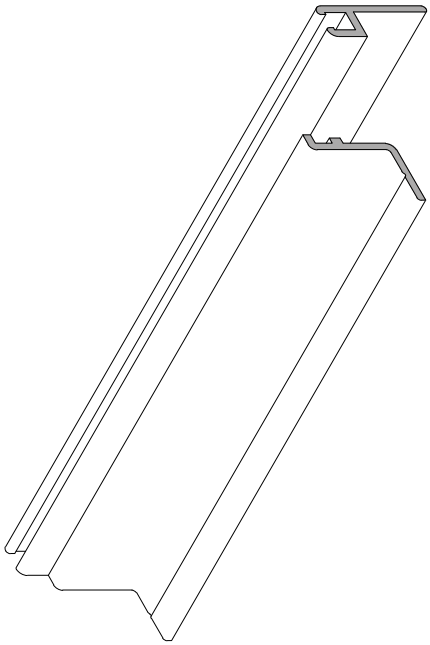

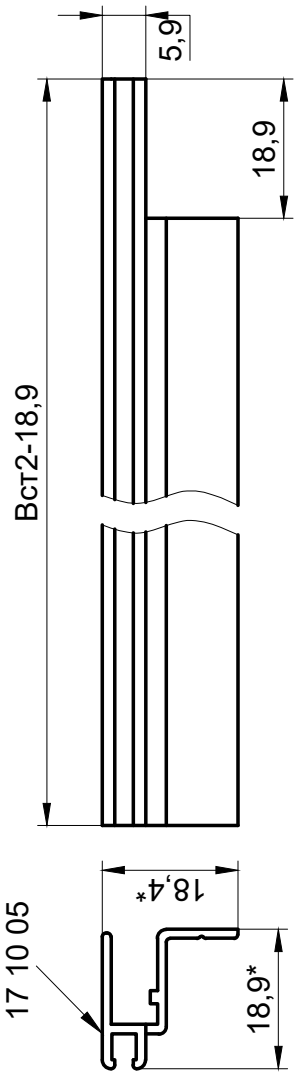

1.*Размеры для справок.
2. Неуказанные предельные отклонения размеров H14, h14, ±IT14/2.

Угловое соединение рамы и створки двери обжимным методом (вариант с двойными ножами)

Внимание!
При сборке угловых соединений, контактные поверхности профилей покрыть клеем двухкомпонентным.

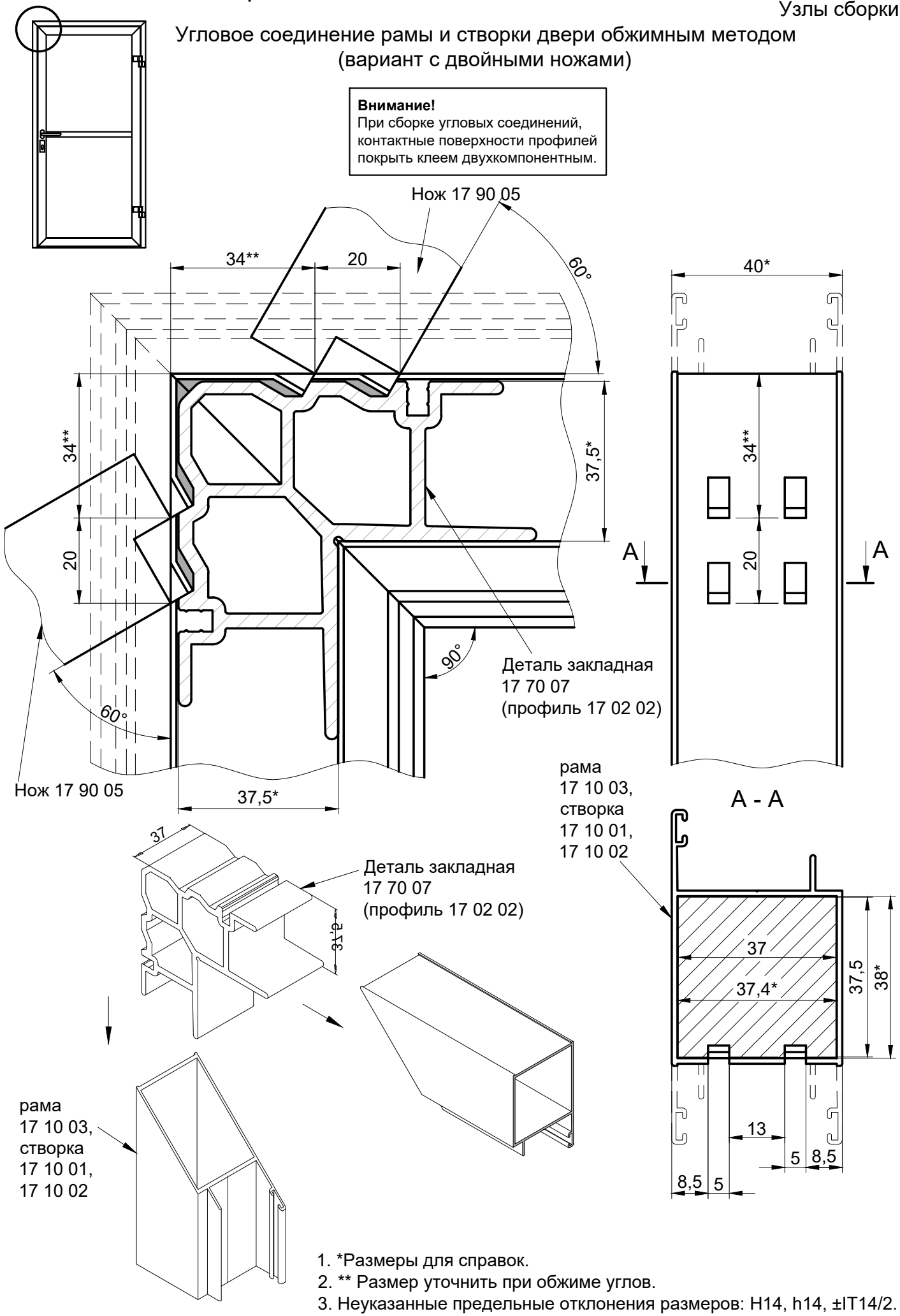

1. *Размеры для справок.
2. ** Размер уточнить при обжиме углов.
3. Неуказанные предельные отклонения размеров: H14, h14, ±IT14/2.

INICIAL®

Узлы сборки

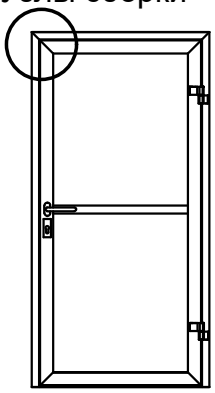

Угловое соединение рамы и створки двери обжимным методом (вариант с одинарными ножами)

Внимание!
При сборке угловых соединений, контактные поверхности профилей покрыть клеем двухкомпонентным.

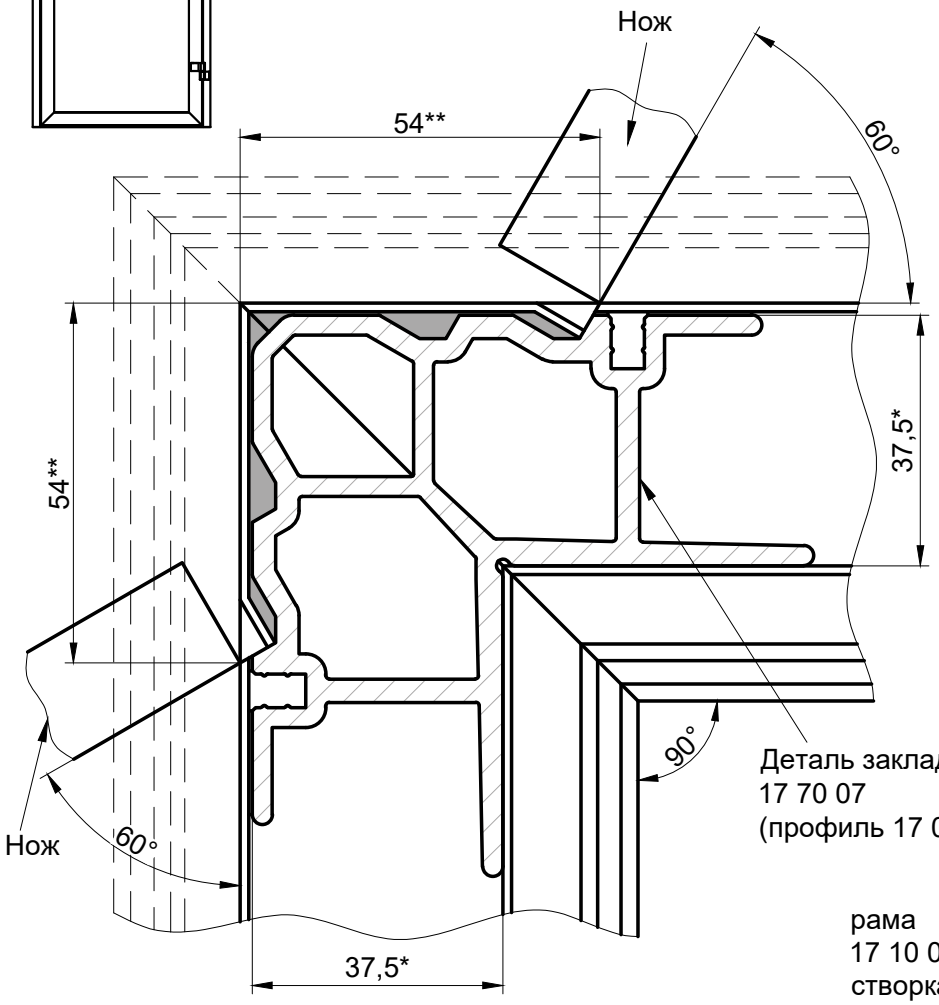

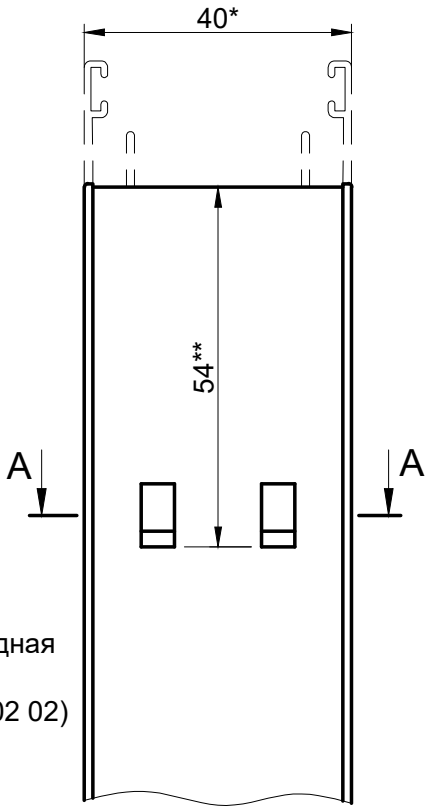

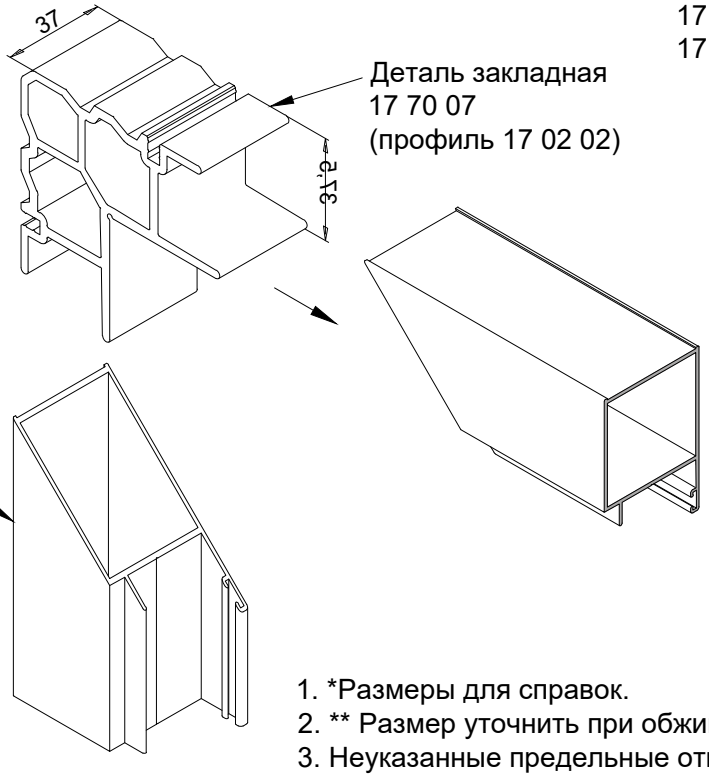

A - A

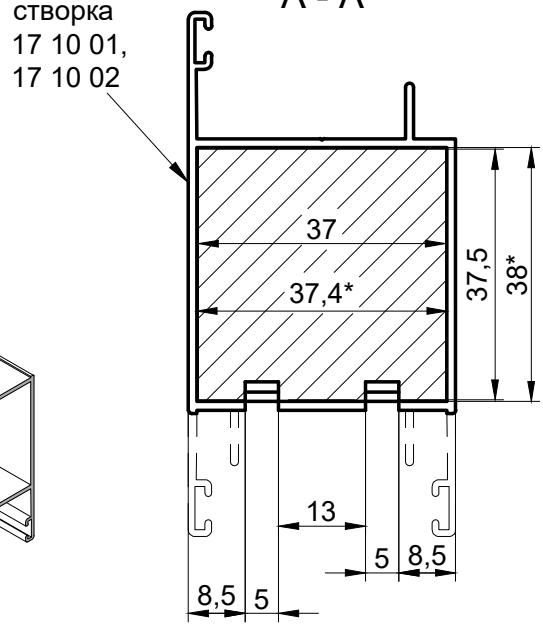

1. *Размеры для справок.
2. ** Размер уточнить при обжиме углов.
3. Неуказанные предельные отклонения размеров: H14, h14, ±IT14/2.

Угловое соединение рамы и створки двери на штифтах

Внимание!
При сборке угловых соединений, контактные поверхности профилей покрыть клеем двухкомпонентным.

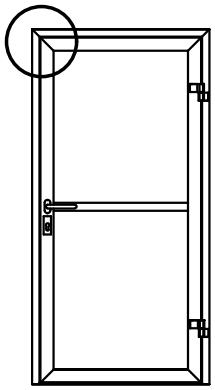

Штифт 99 09 16, (Ø5x10) - 4шт.

58,5±0,2

40*

58,5±0,2

37,5*

A

A

90°

Деталь закладная 17 70 07 (профиль 17 02 02)

Ø5
4 отв.

37,5*

A - A

37

31,2

рама 17 10 03, створка 17 10 01, 17 10 02

37

37,4*

37,5

38*

58,5

13 14 13

13 14 13

Штифт 99 09 16, (Ø5x10) - 4шт.

Деталь закладная 17 70 07 (профиль 17 02 02)

рама 17 10 03, створка 17 10 01, 17 10 02

1. *Размеры для справок.
2. Неуказанные предельные отклонения размеров: H14, h14, ±IT14/2.

INICIAL®

Узлы сборки

Угловое соединение ответной створки двери обжимным методом (вариант с двойными ножами)

Дверь с открыванием наружу

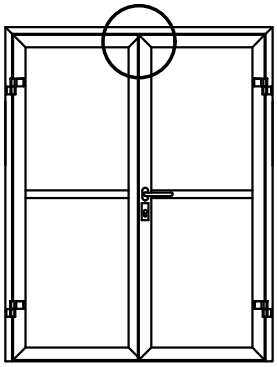

Внимание!
При сборке угловых соединений, контактные поверхности профилей покрыть клеем двухкомпонентным.

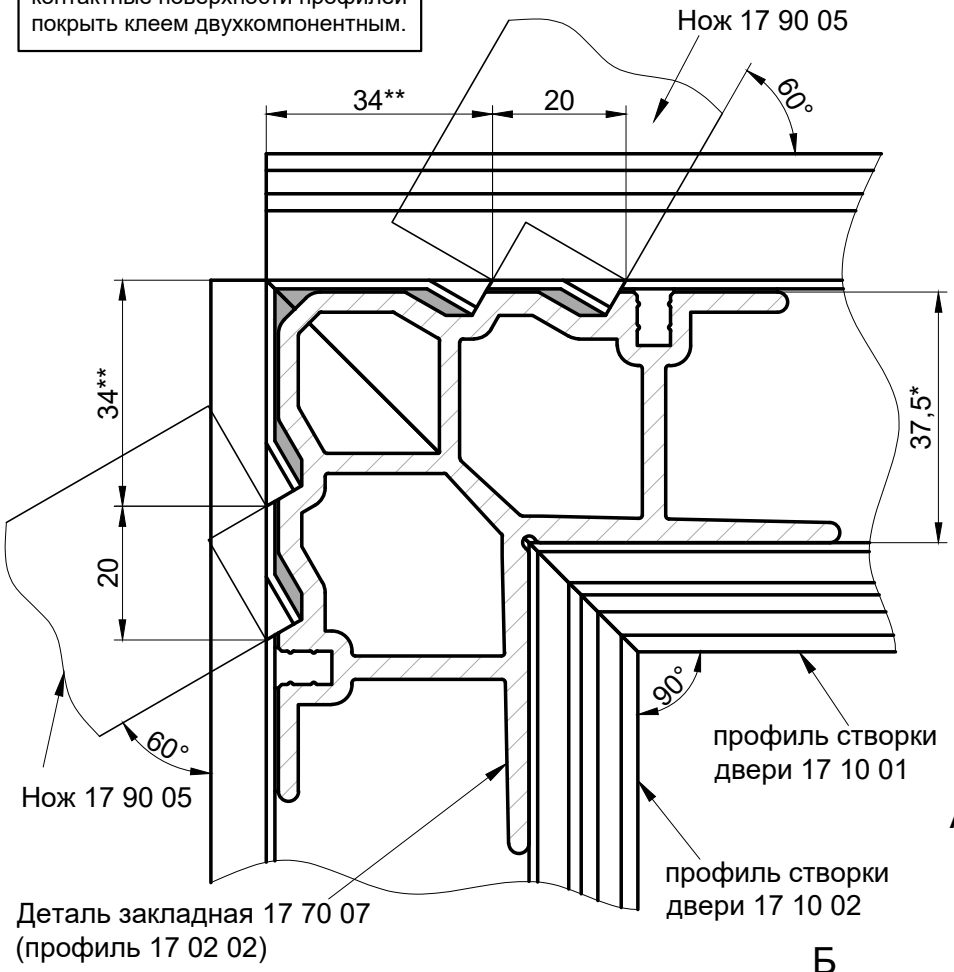

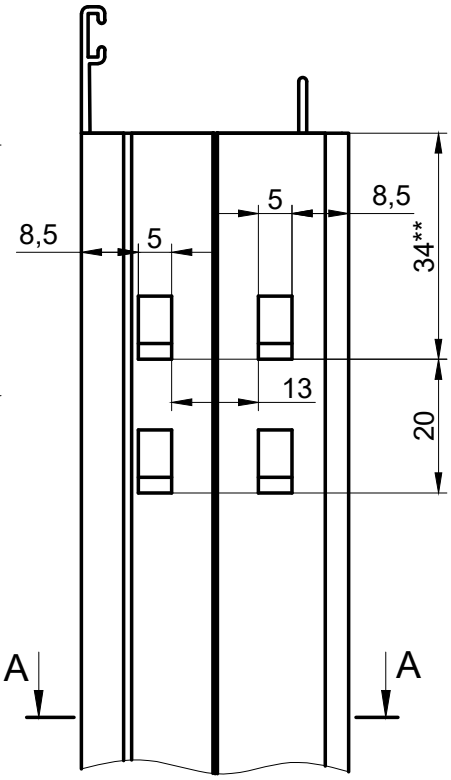

А - А

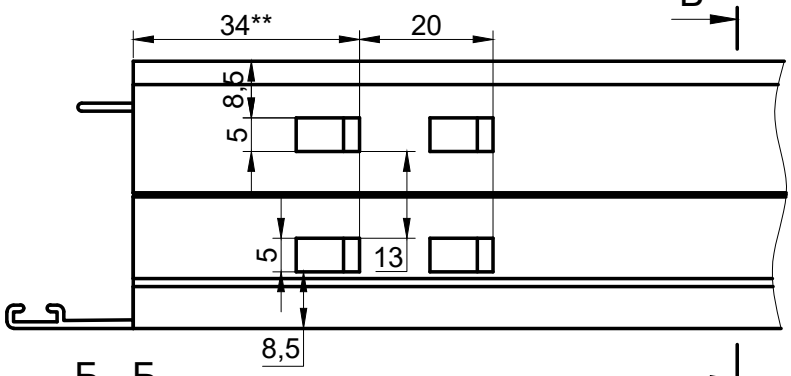

Б - Б

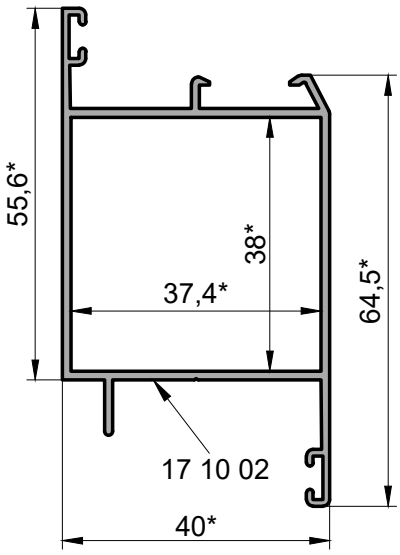

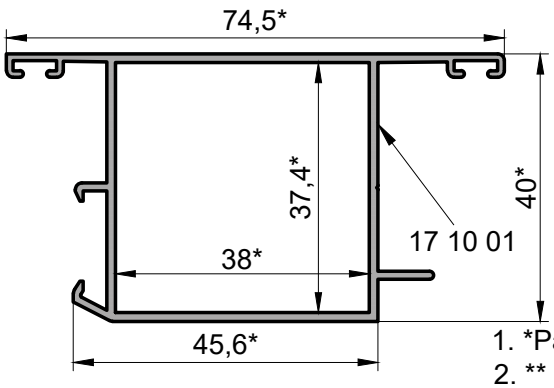

1. *Размеры для справок.
2. ** Размер уточнить при обжиме углов.
3. Неуказанные предельные отклонения размеров: H14, h14, ±IT14/2.

Угловое соединение ответной створки двери обжимным методом (вариант с одинарными ножами)

Дверь с открыванием наружу

Внимание!
При сборке угловых соединений, контактные поверхности профилей покрыть клеем двухкомпонентным.

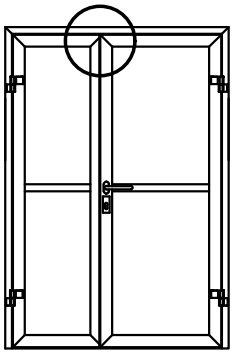

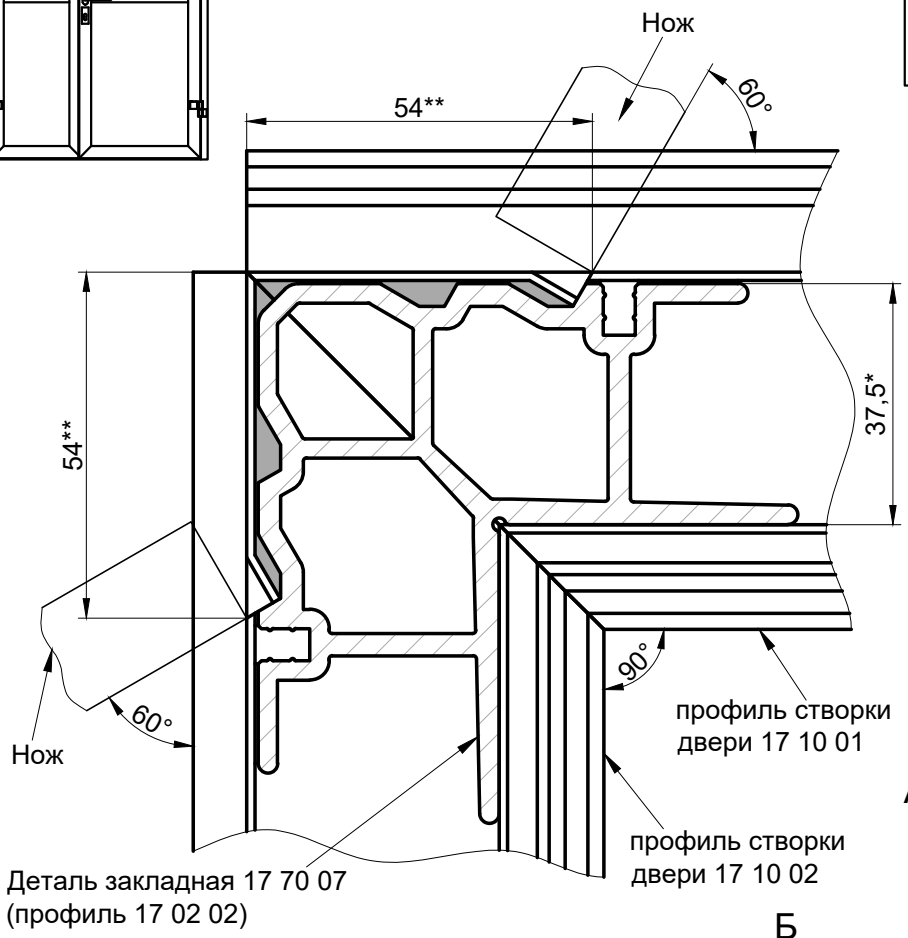

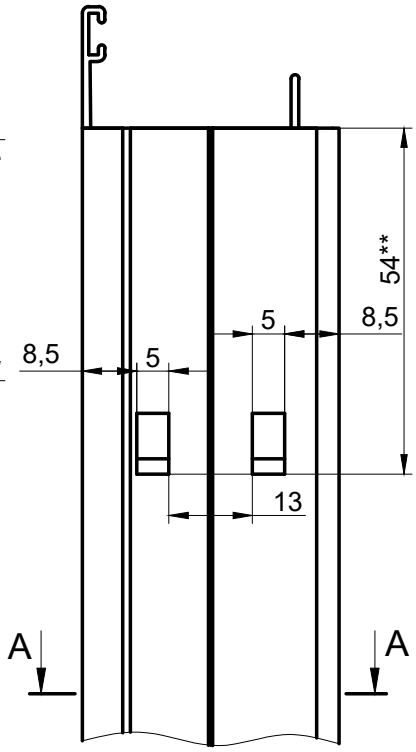

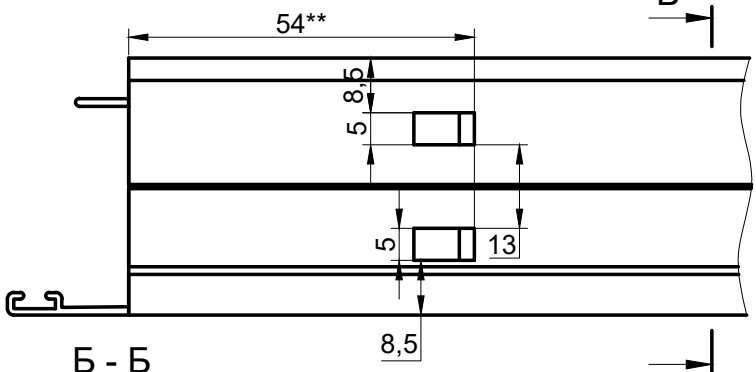

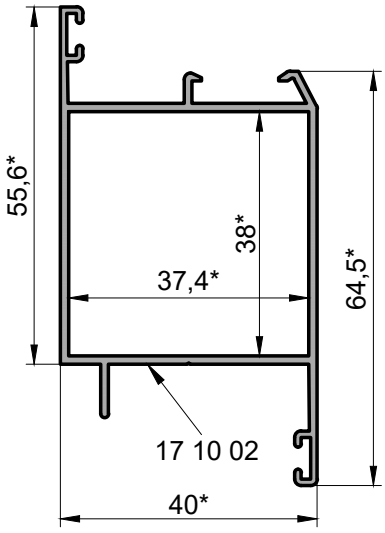

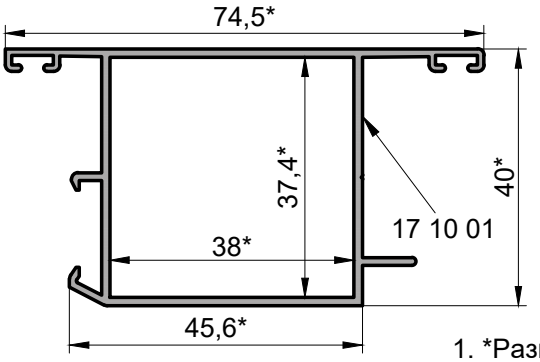

1. *Размеры для справок.
2. ** Размер уточнить при обжиме углов.
3. Неуказанные предельные отклонения размеров: H14, h14, ±IT14/2.

Узлы сборки

Угловое соединение ответной створки двери обжимным методом
Дверь с открыванием наружу

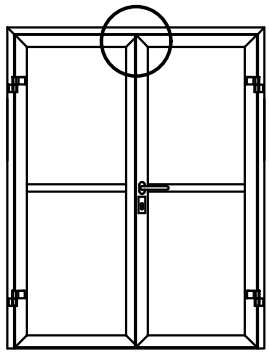

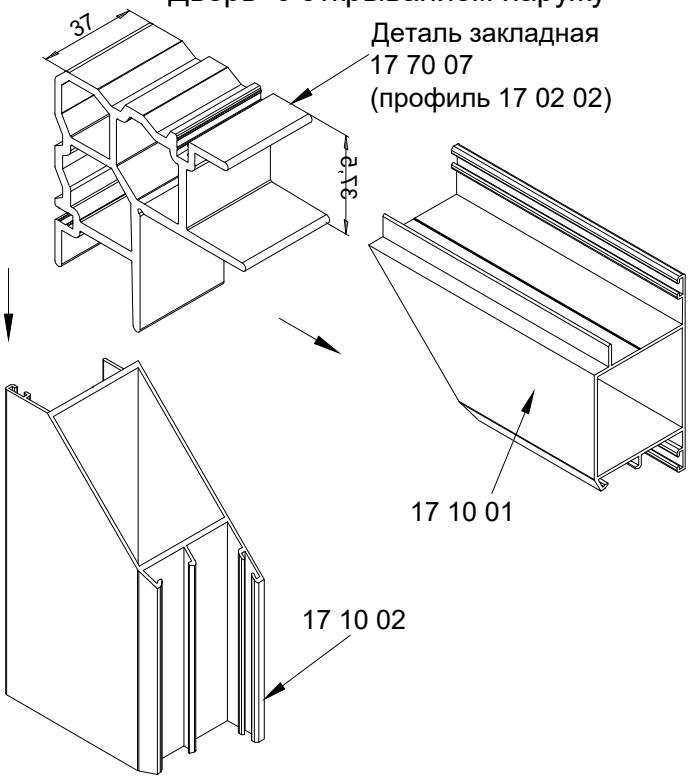

Обработка профиля 17 10 01 створки двери

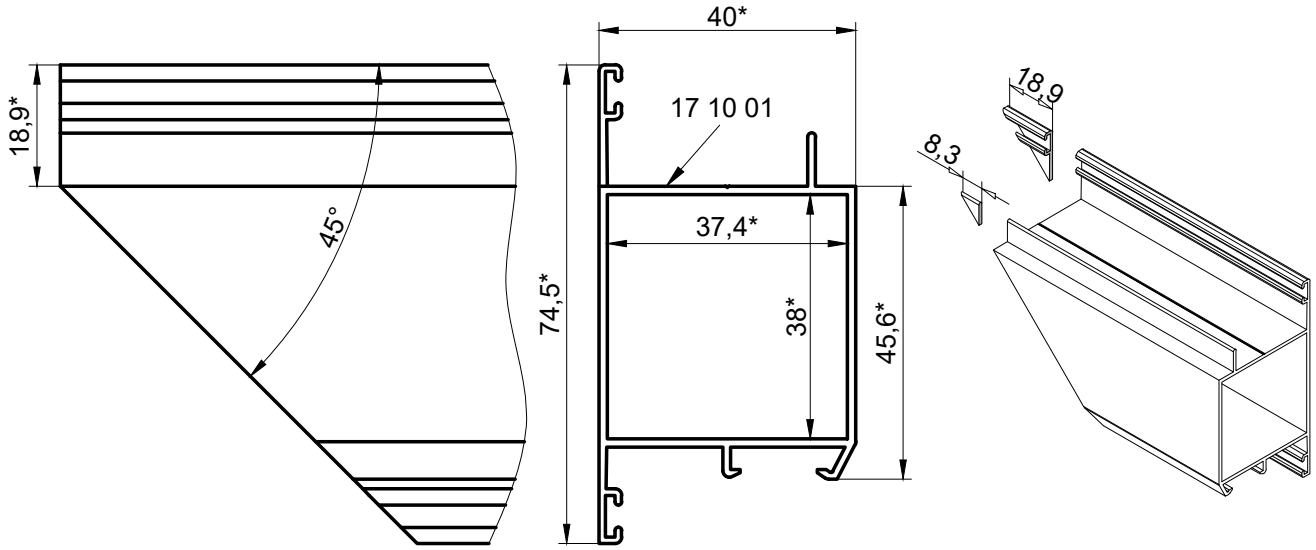

Обработка профиля 17 10 02 створки двери

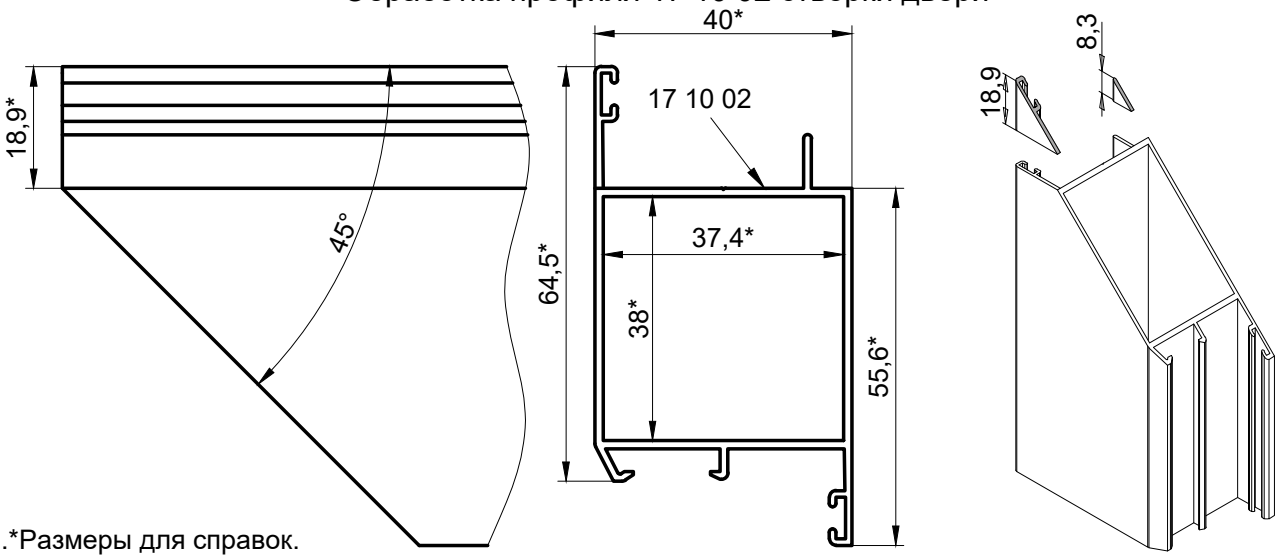

1.*Размеры для справок.
2. Неуказанные предельные отклонения размеров H14, h14, ±IT14/2.

Угловое соединение ответной створки двери на штифтах

Дверь с открыванием наружу

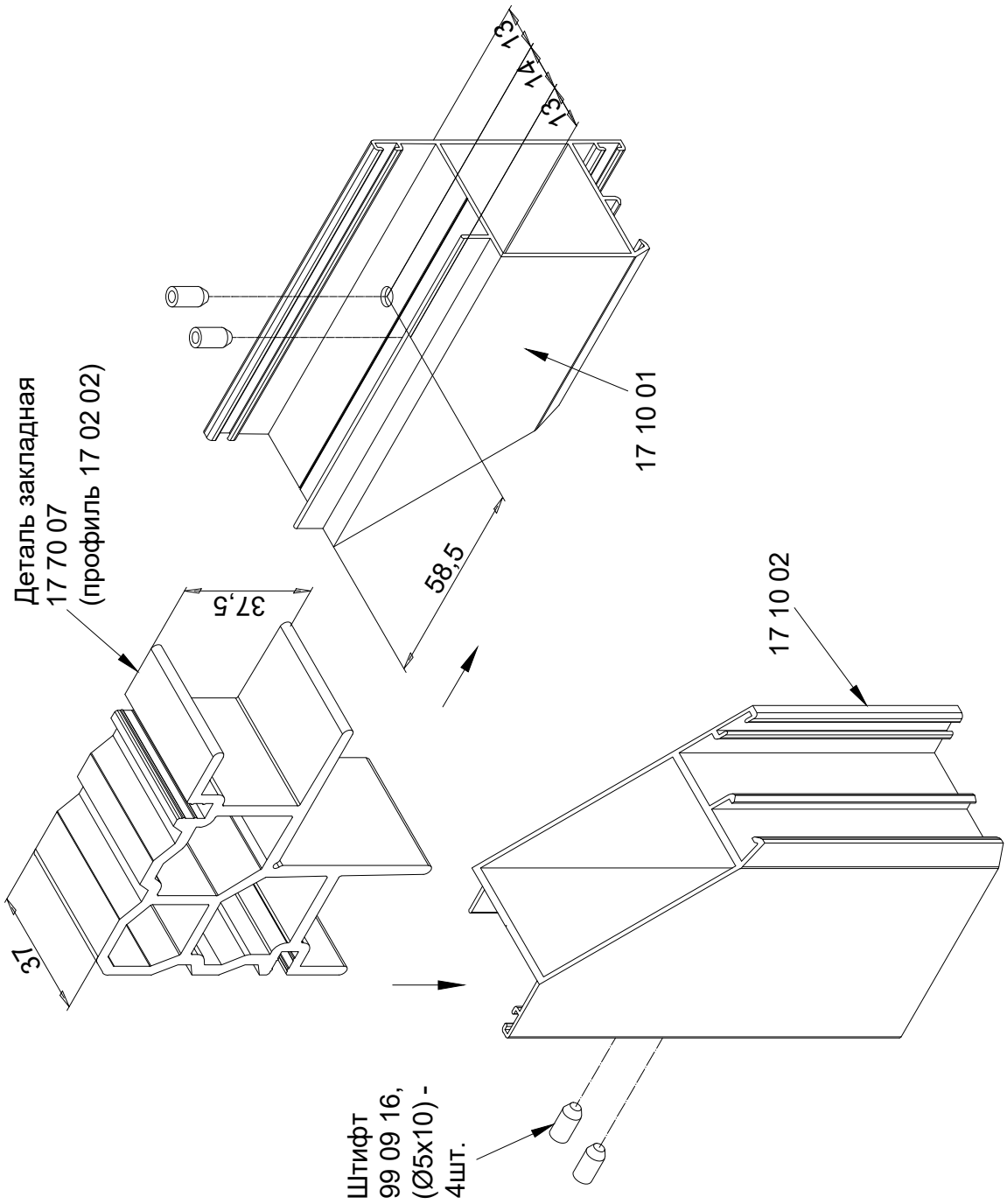

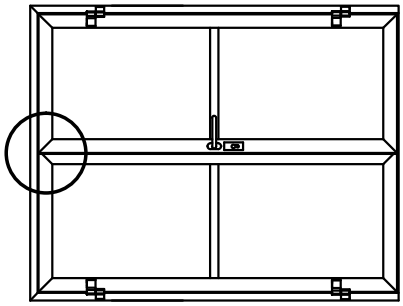

INICIAL®

Угловое соединение ответной створки двери на штифтах

Внимание!
При сборке угловых соединений, контактные поверхности профилей покрыть клеем двухкомпонентным.

Дверь с открыванием наружу

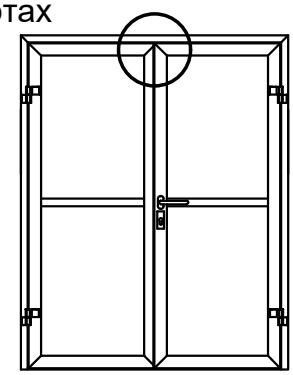

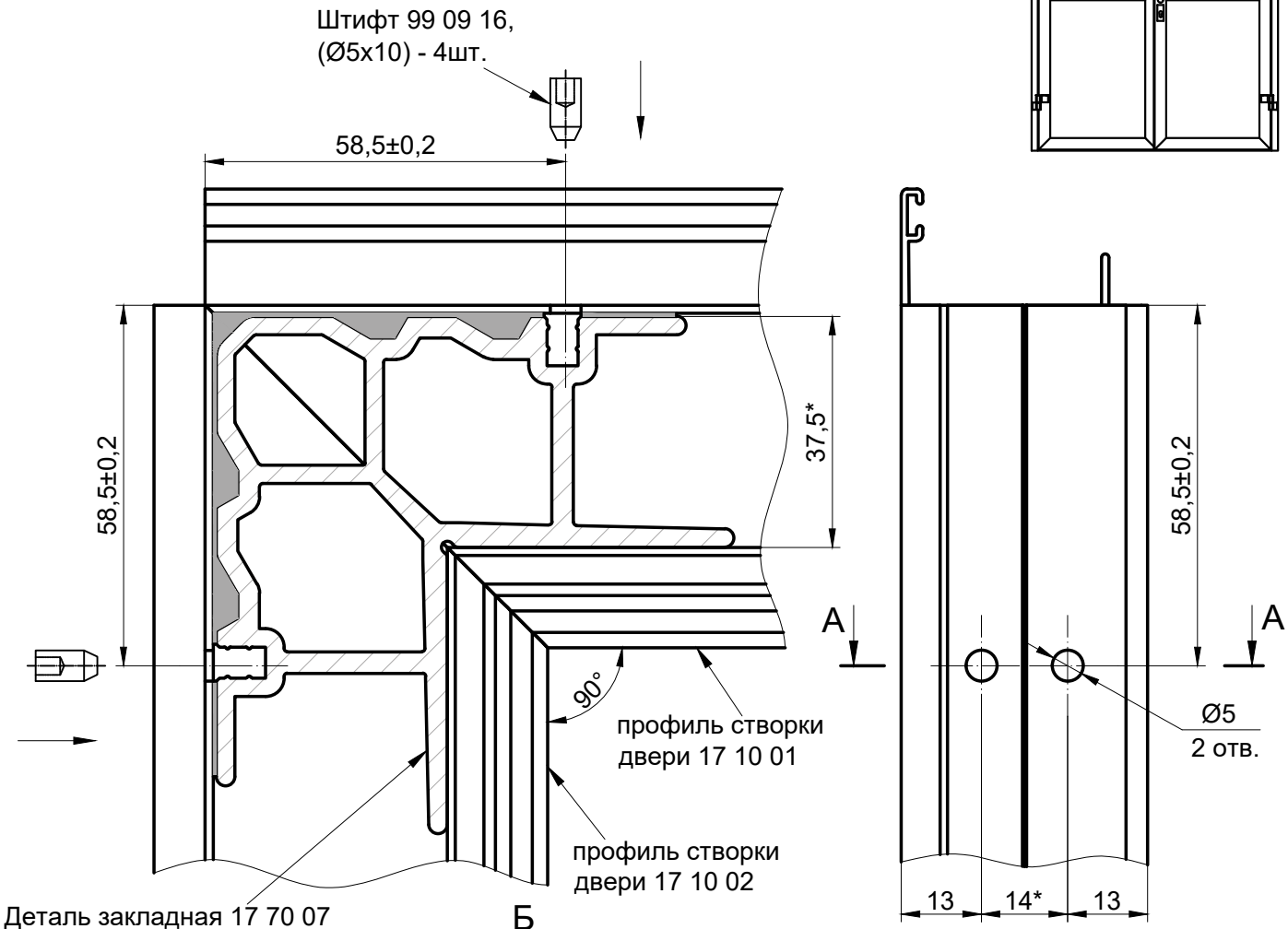

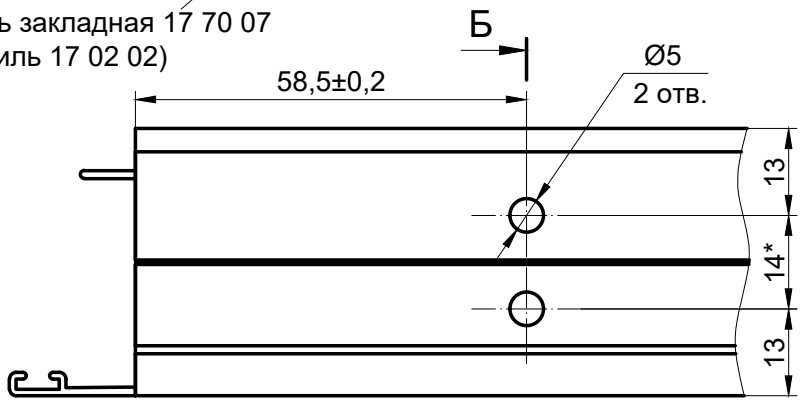

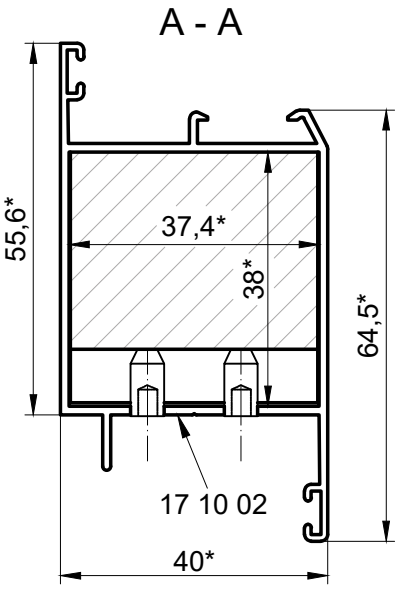

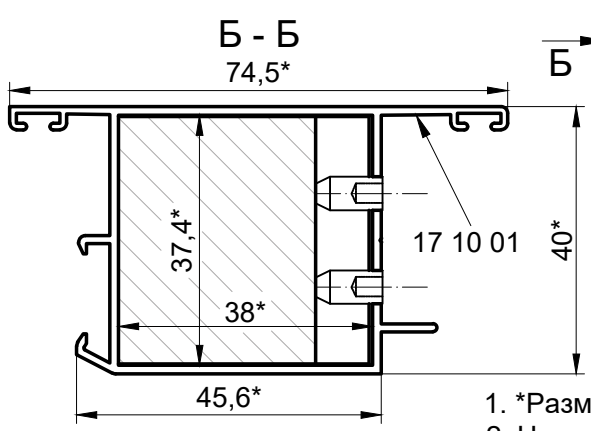

1. *Размеры для справок.
2. Неуказанные предельные отклонения размеров: H14, h14, ±IT14/2.

Узлы сборки

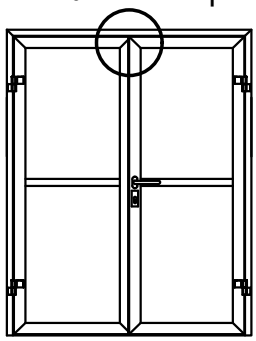

Угловое соединение ответной створки двери на штифтах
Дверь с открыванием наружу

Обработка профиля 17 10 01 створки двери

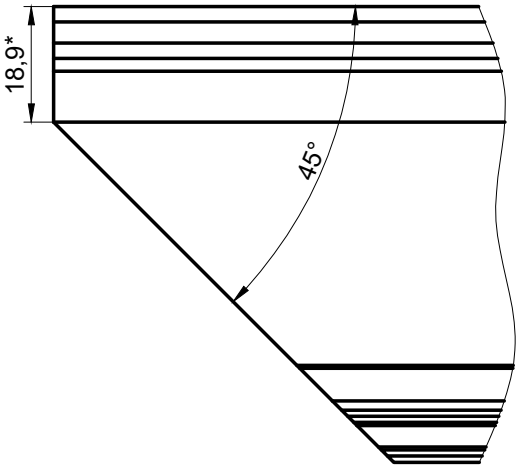

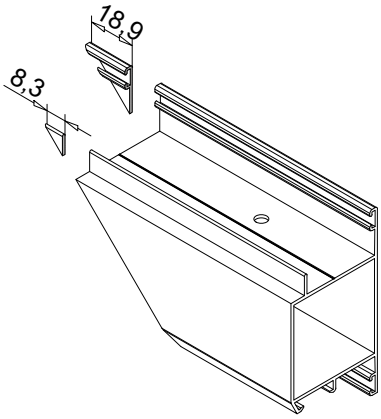

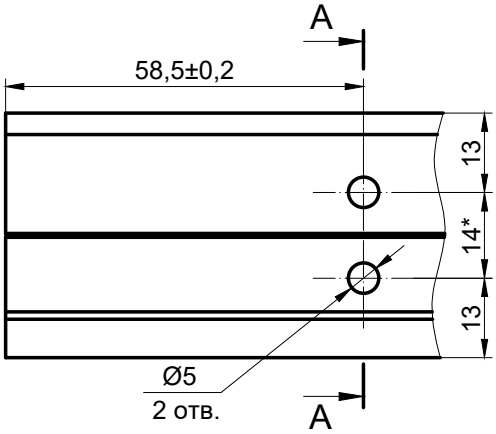

A - A

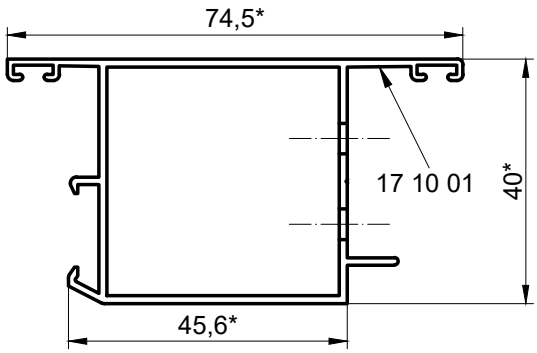

Обработка профиля 17 10 02 створки двери

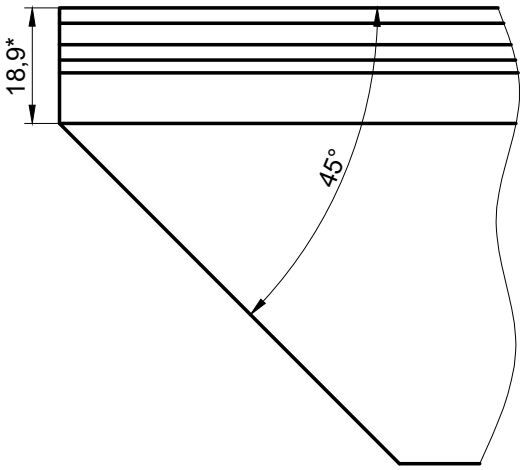

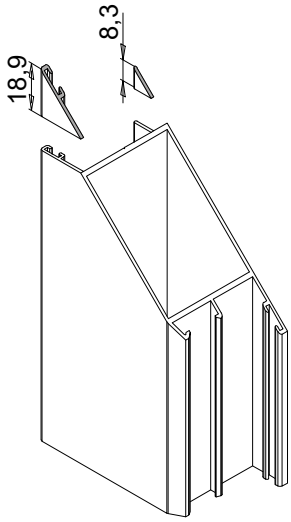

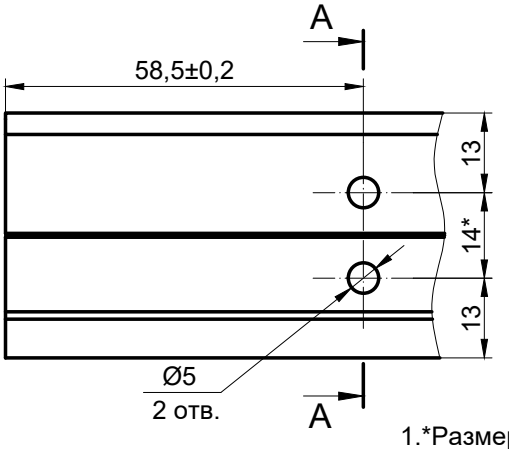

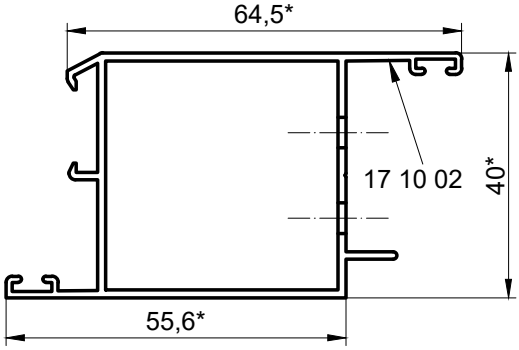

1.*Размеры для справок.
2. Неуказанные предельные отклонения размеров H14, h14, ±IT14/2.

INICIAL®

Узлы сборки

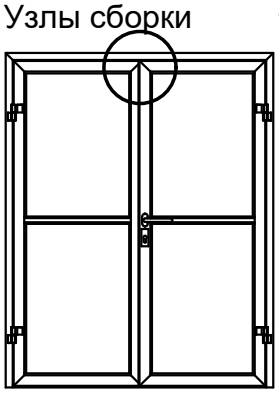

Угловое соединение ответной створки двери обжимным методом (вариант с двойными ножами)

Дверь с открыванием внутрь

Внимание!
При сборке угловых соединений, контактные поверхности профилей покрыть клеем двухкомпонентным.

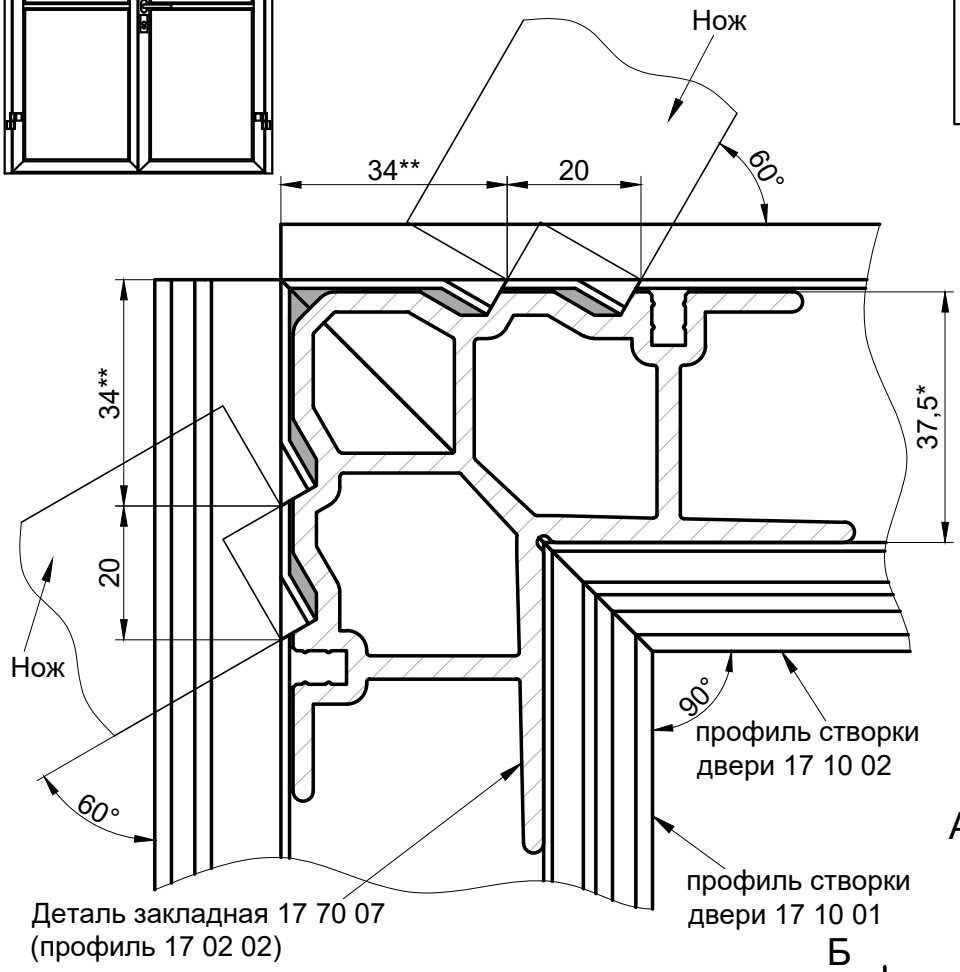

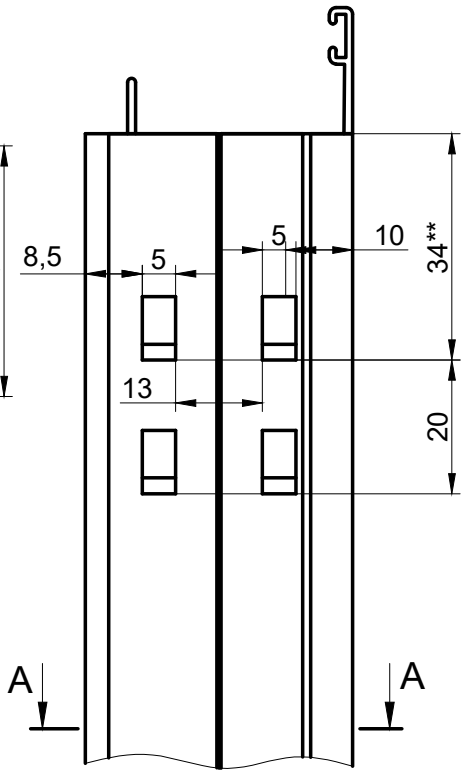

А - А

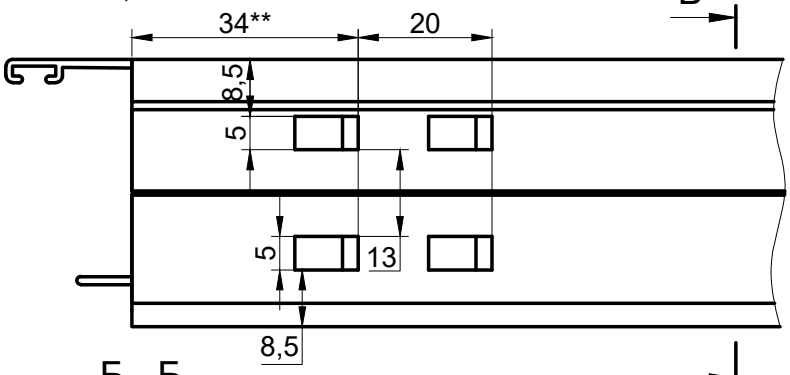

Б - Б

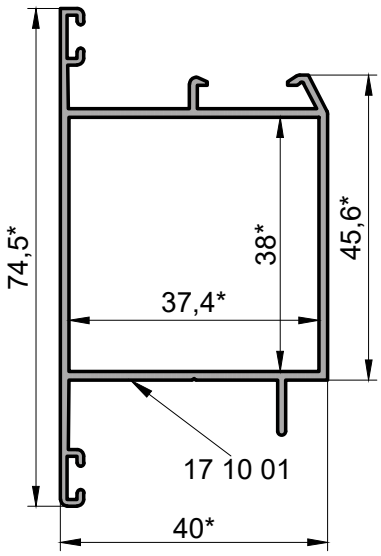

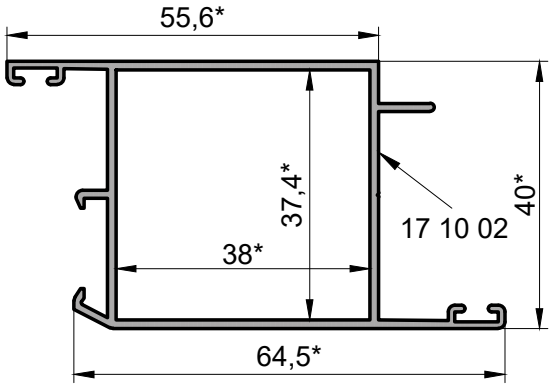

1. *Размеры для справок.
2. ** Размер уточнить при обжиме углов.
3. Неуказанные предельные отклонения размеров: H14, h14, ±IT14/2.

Угловое соединение ответной створки двери обжимным методом (вариант с одинарными ножами)

Дверь с открыванием внутрь

Внимание!
При сборке угловых соединений, контактные поверхности профилей покрыть клеем двухкомпонентным.

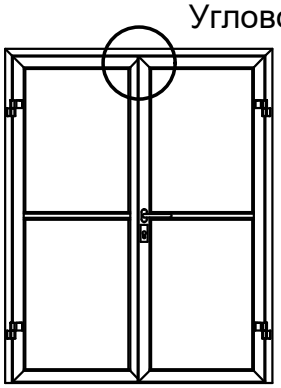

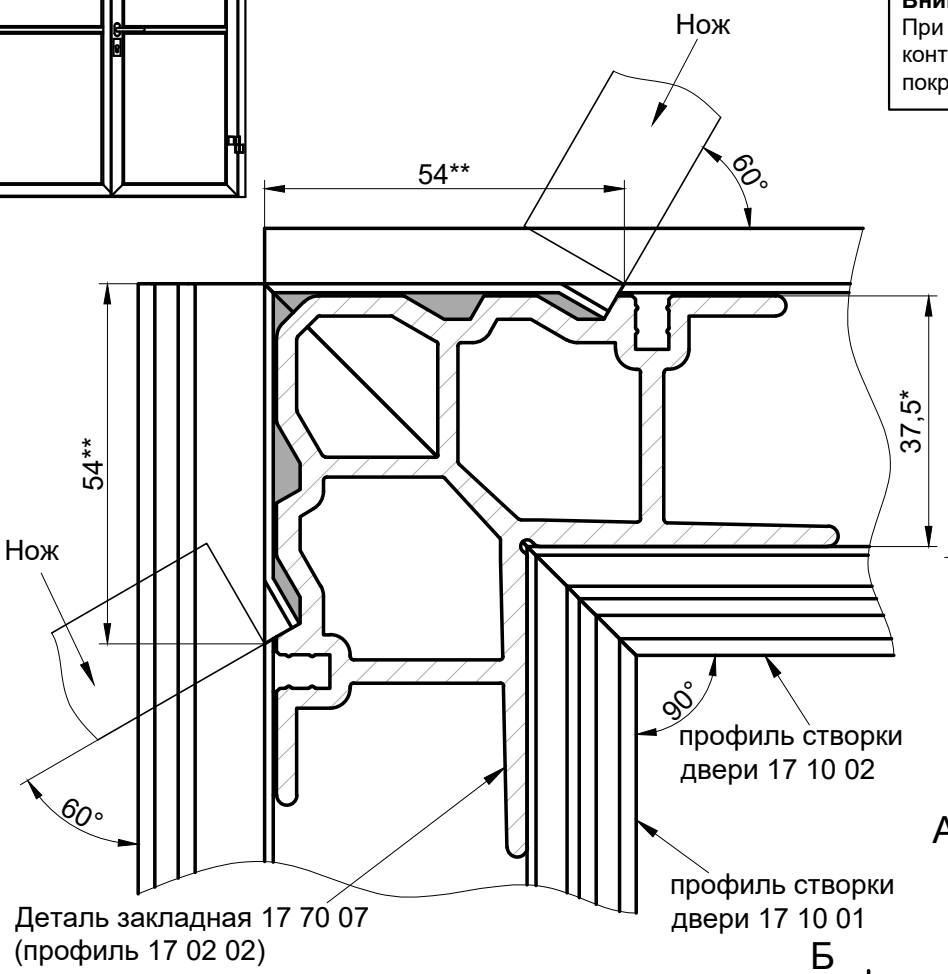

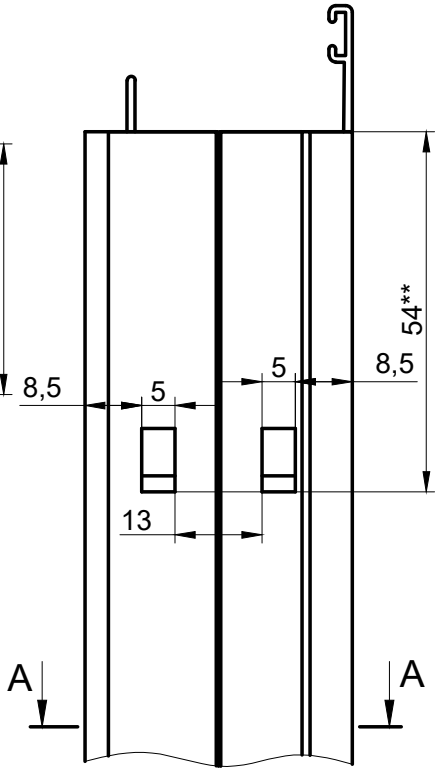

А - А

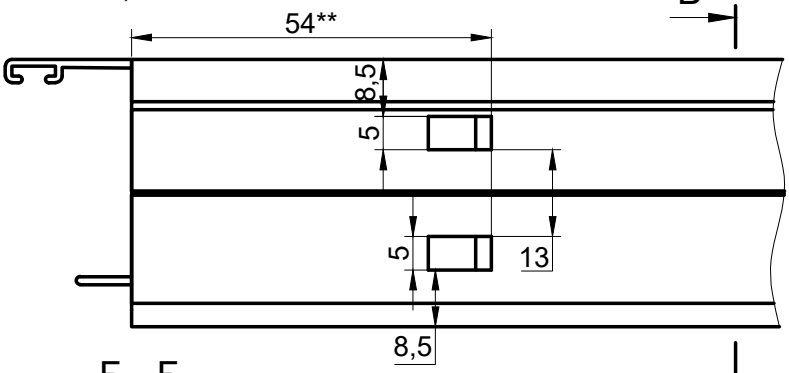

Б - Б

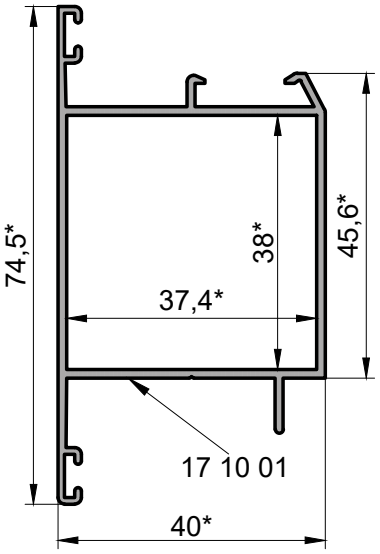

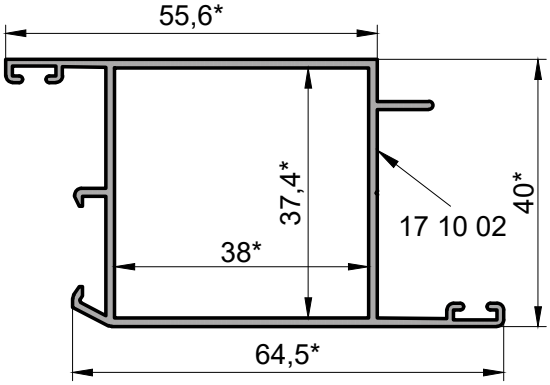

1. *Размеры для справок.
2. ** Размер уточнить при обжиме углов.
3. Неуказанные предельные отклонения размеров: H14, h14, ±IT14/2.

INICIAL®

Узлы сборки

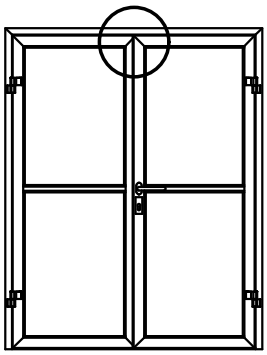

Угловое соединение ответной створки двери обжимным методом
Дверь с открыванием внутрь

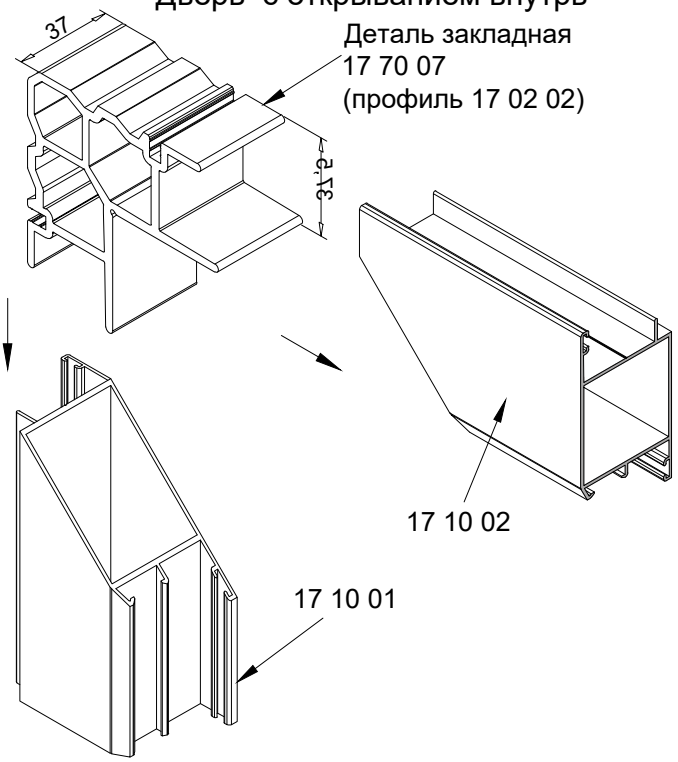

Обработка профиля 17 10 01 створки двери

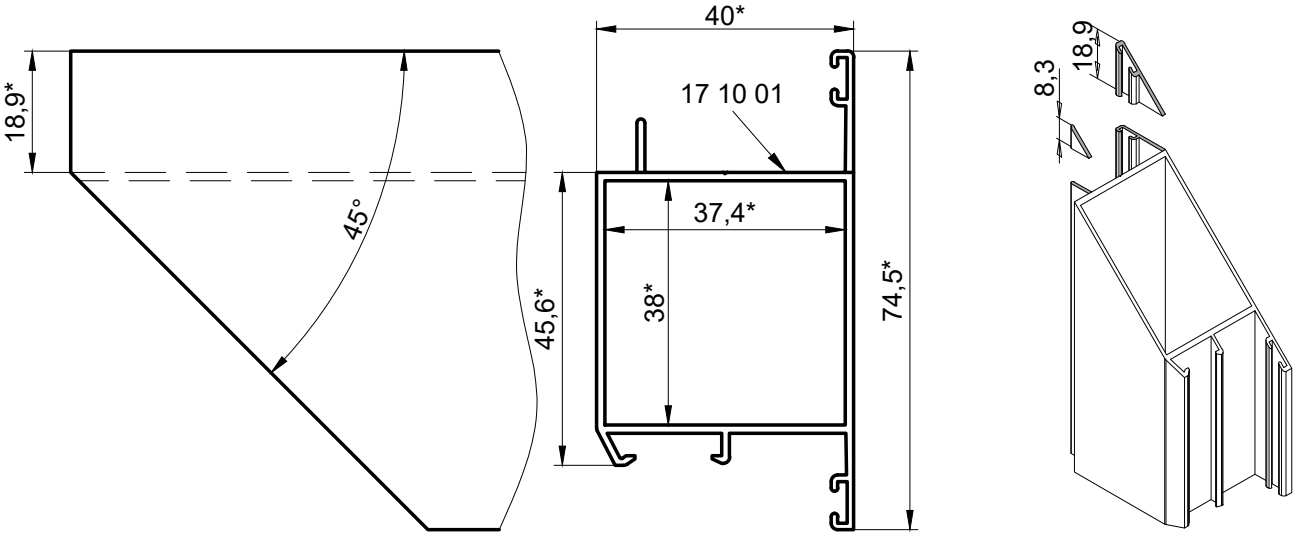

Обработка профиля 17 10 02 створки двери

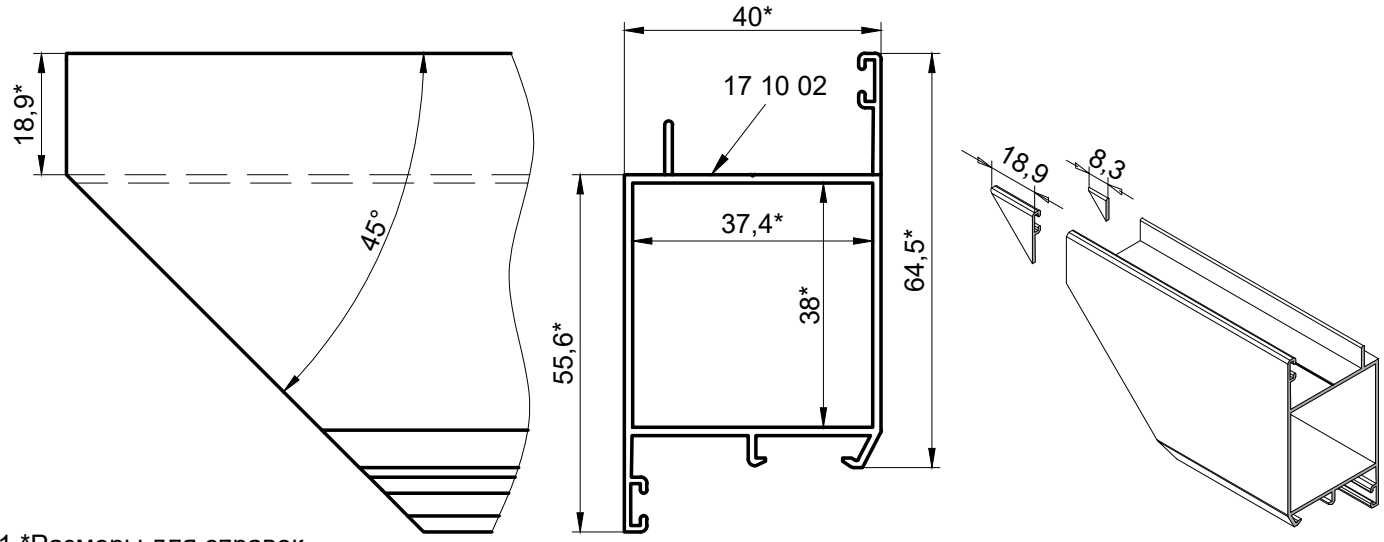

1.*Размеры для справок.
2. Неуказанные предельные отклонения размеров H14, h14, ±IT14/2.

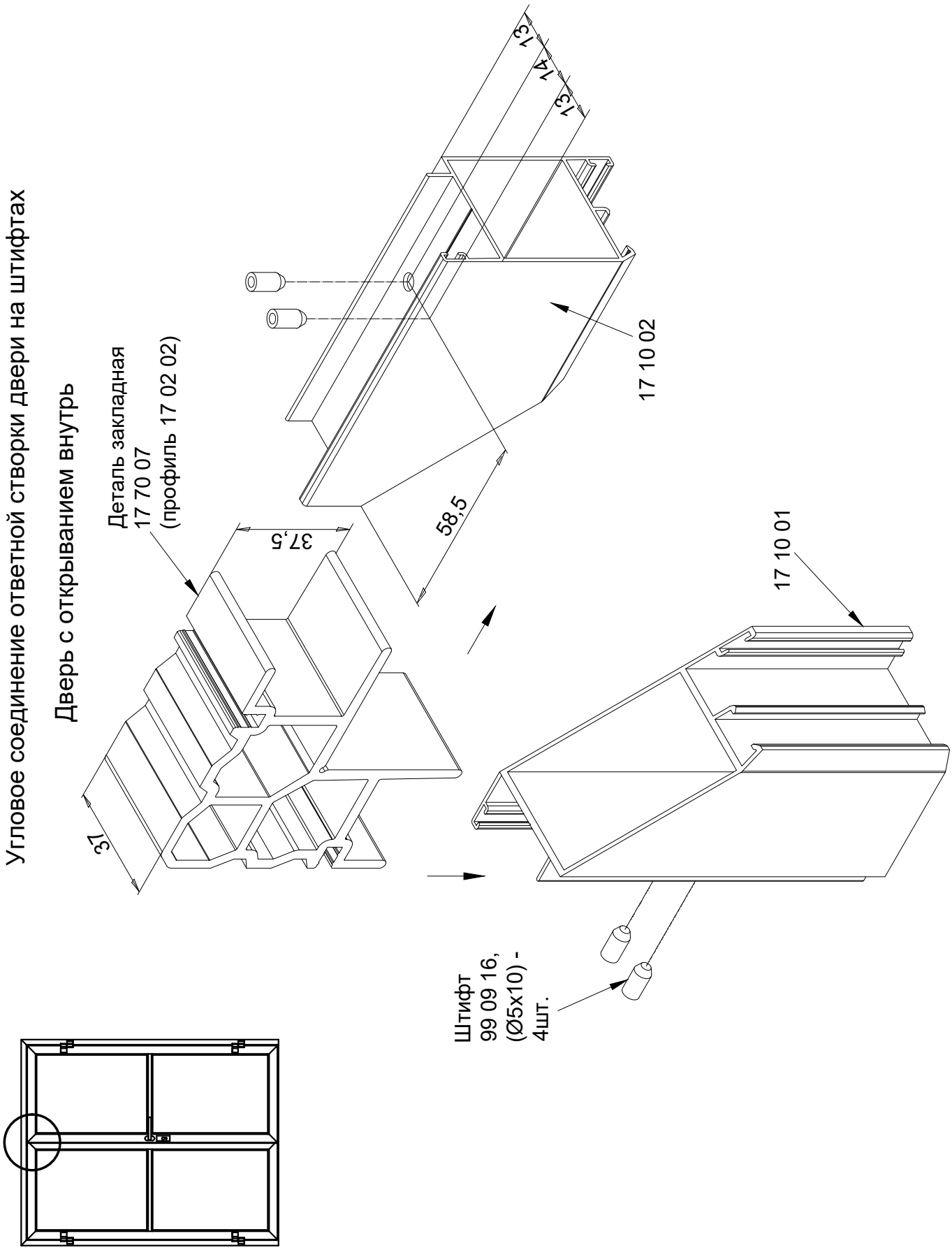
Угловое соединение ответной створки двери на штифтах
Дверь с открыванием внутрь
Деталь закладная
17 70 07
(профиль 17 02 02)
37,5
58,5
13
14
15
17 10 02
17 10 01
Штифт
99 09 16,
(Ø5x10) -
4шт.

Узлы сборки

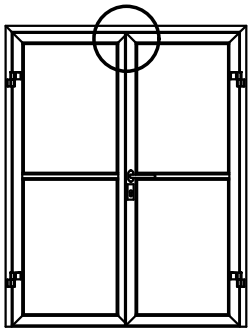

Угловое соединение ответной створки двери на штифтах

Дверь с открыванием внутрь

Внимание!
При сборке угловых соединений, контактные поверхности профилей покрыть клеем двухкомпонентным.

Штифт 99 09 16, (Ø5x10) - 4шт.

58,5±0,2

58,5±0,2

37,5*

90°

профиль створки двери 17 10 02

профиль створки двери 17 10 01

Деталь закладная 17 70 07 (профиль 17 02 02)

58,5±0,2

А

А

Ø5
2 отв.

13 14* 13

А - А

Б

Ø5
2 отв.

13

14*

13

58,5±0,2

Б - Б

Б

74,5*

37,4*

38*

45,6*

17 10 01

40*

55,6*

37,4*

38*

17 10 02

40*

64,5*

1. *Размеры для справок.
2. Неуказанные предельные отклонения размеров: H14, h14, ±IT14/2.

Узлы сборки

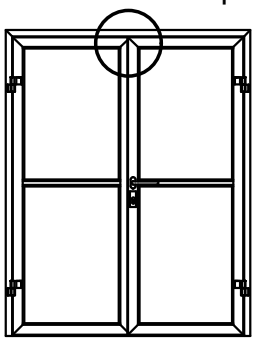

Угловое соединение ответной створки двери на штифтах
Дверь с открыванием внутрь

Обработка профиля 17 10 01 створки двери

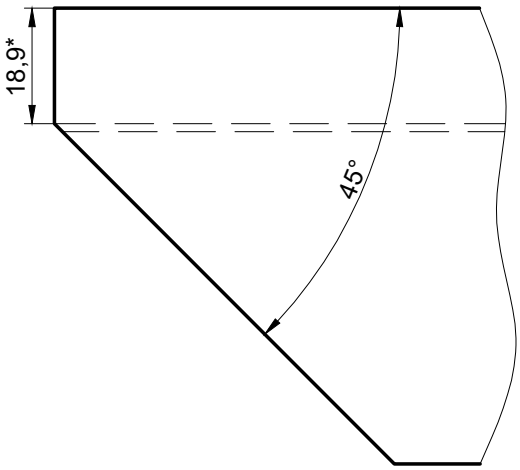

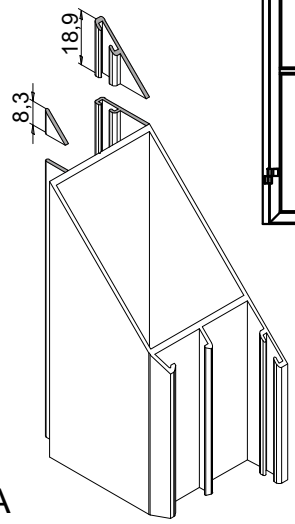

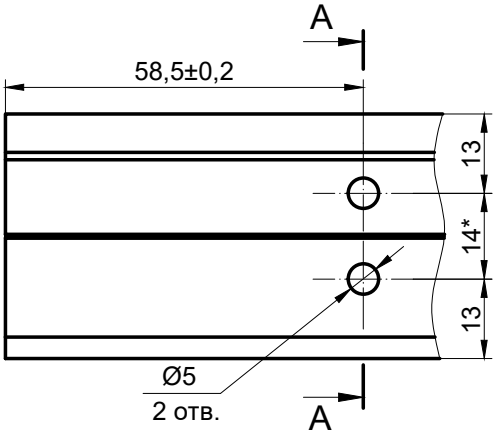

A - A

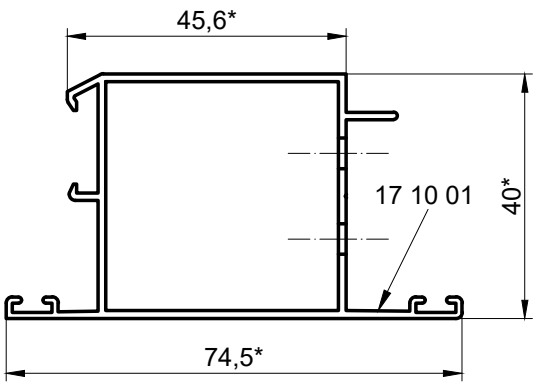

Обработка профиля 17 10 02 створки двери

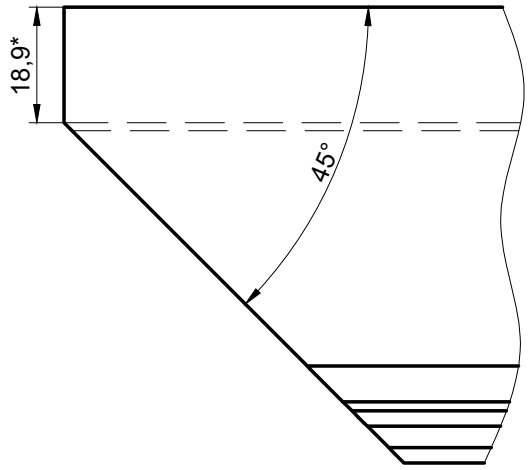

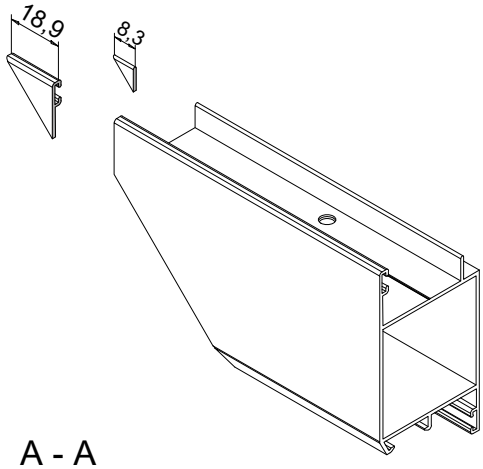

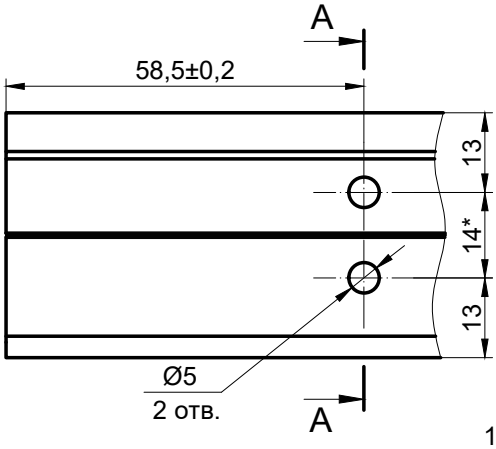

A - A

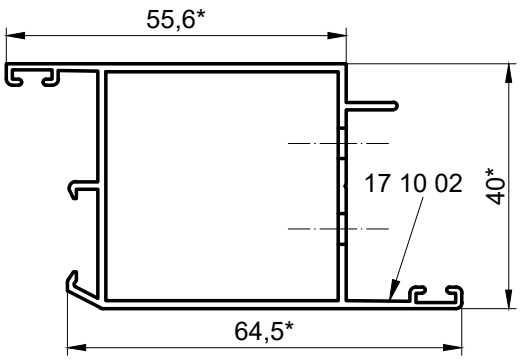

1.*Размеры для справок.
2. Неуказанные предельные отклонения размеров H14, h14, ±IT14/2.

INICIAL®

Узлы сборки

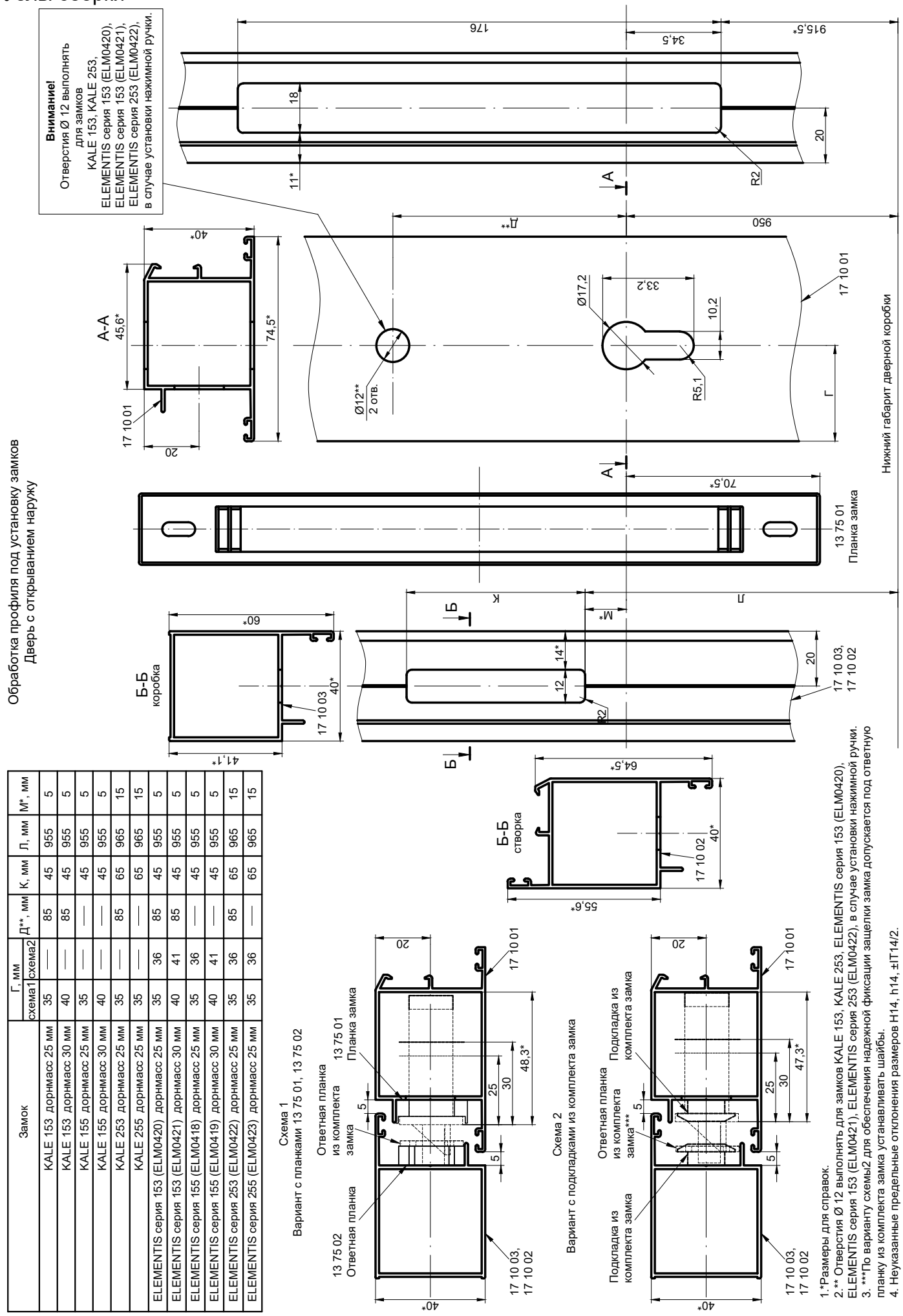

Замок	Г, мм		Д**, мм	К, мм	Л, мм	М*, мм
	схема1	схема2				
KALE 153 дорнмасс 25 мм	35	—	85	45	955	5
KALE 153 дорнмасс 30 мм	40	—	85	45	955	5
KALE 155 дорнмасс 25 мм	35	—	—	45	955	5
KALE 155 дорнмасс 30 мм	40	—	—	45	955	5
KALE 253 дорнмасс 25 мм	35	—	85	65	965	15
KALE 255 дорнмасс 25 мм	35	—	—	65	965	15
ELEMENTIS серия 153 (ELM0420) дорнмасс 25 мм	35	36	85	45	955	5
ELEMENTIS серия 153 (ELM0421) дорнмасс 30 мм	40	41	85	45	955	5
ELEMENTIS серия 155 (ELM0418) дорнмасс 25 мм	35	36	—	45	955	5
ELEMENTIS серия 155 (ELM0419) дорнмасс 30 мм	40	41	—	45	955	5
ELEMENTIS серия 253 (ELM0422) дорнмасс 25 мм	35	36	85	65	965	15
ELEMENTIS серия 255 (ELM0423) дорнмасс 25 мм	35	36	—	65	965	15

1.*Размеры для справок.
2.** Отверстия Ø 12 выполнять для замков KALE 153, KALE 253, ELEMENTIS серия 153 (ELM0420), ELEMENTIS серия 153 (ELM0421), ELEMENTIS серия 253 (ELM0422), в случае установки нажимной ручки.
3. ***По варианту схемы2 для обеспечения надежной фиксации защелки замка допускается под ответную планку из комплекта замка устанавливать шайбы.
4. Неуказанные предельные отклонения размеров H14, h14, ±IT14/2.

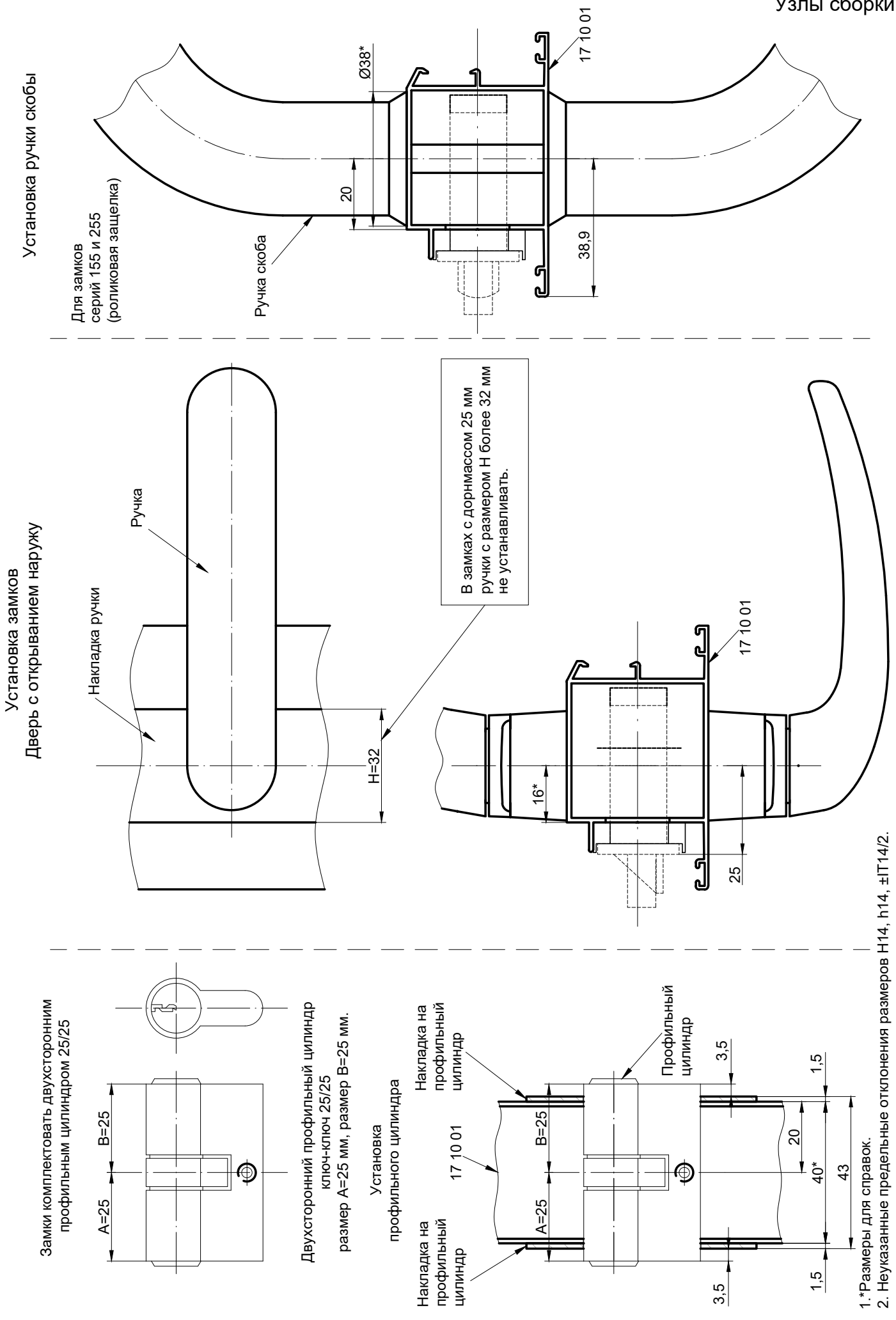

1.*Размеры для справок.
2. Неуказанные предельные отклонения размеров H14, h14, ±IT14/2.

INICIAL®

Узлы сборки

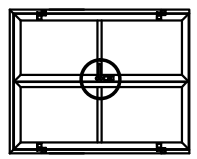

Внимание!
Отверстия Ø 12 выполнять для замков KALE 153, KALE 253, ELEMENTIS серия 153 (ELM0420), ELEMENTIS серия 153 (ELM0421), ELEMENTIS серия 253 (ELM0422), в случае установки нажимной ручки.

Установка замка. Дверь с открыванием наружу.
Вариант с планками 13 75 01, 13 75 02 (Схема 1).

Саморез из комплекта замка

Нижний габарит дверной коробки

950

13 75 01 Планка замка

Винт М4 из комплекта замка

Ответная планка из комплекта замка (устанавливать по месту)

13 75 02 Ответная планка (устанавливать по месту)

A

1.Отверстия Ø 12 выполнять для замков KALE 153, KALE 253, ELEMENTIS серия 153 (ELM0420), ELEMENTIS серия 153 (ELM0421), ELEMENTIS серия 253 (ELM0422), в случае установки нажимной ручки.
2. Неуказанные предельные отклонения размеров H14, h14, ±IT14/2.

Установка замка. Дверь с открыванием наружу.
Вариант с подкладками из комплекта замка (Схема 2).

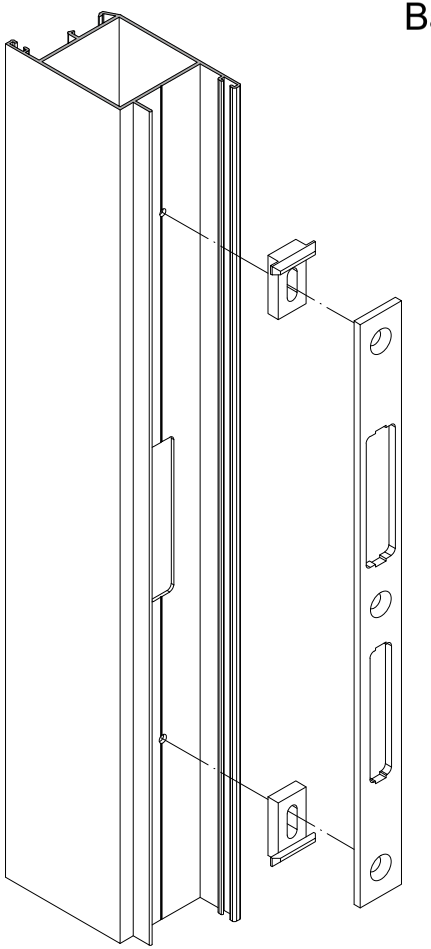

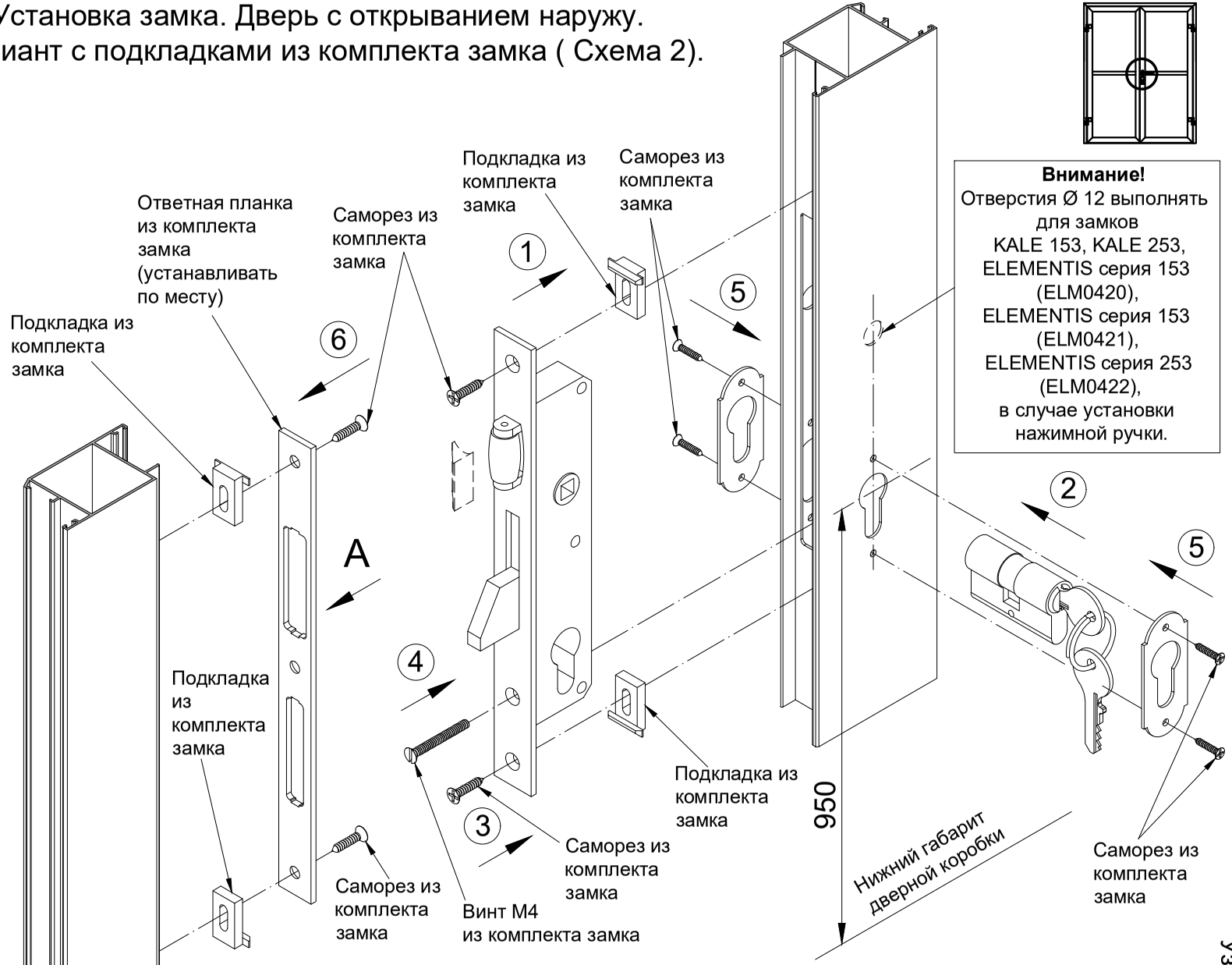

Внимание!
Отверстия Ø 12 выполнять для замков KALE 153, KALE 253, ELEMENTIS серия 153 (ELM0420), ELEMENTIS серия 153 (ELM0421), ELEMENTIS серия 253 (ELM0422), в случае установки нажимной ручки.

1.Отверстия Ø 12 выполнять для замков KALE 153, KALE 253, ELEMENTIS серия 153 (ELM0420), ELEMENTIS серия 153 (ELM0421), ELEMENTIS серия 253 (ELM0422), в случае установки нажимной ручки.
2.Для обеспечения надежной фиксации защелки замка допускается под ответную планку из комплекта замка устанавливать шайбы.
3. Неуказанные предельные отклонения размеров H14, h14, ±IT14/2.

INICIAL®

Узлы сборки

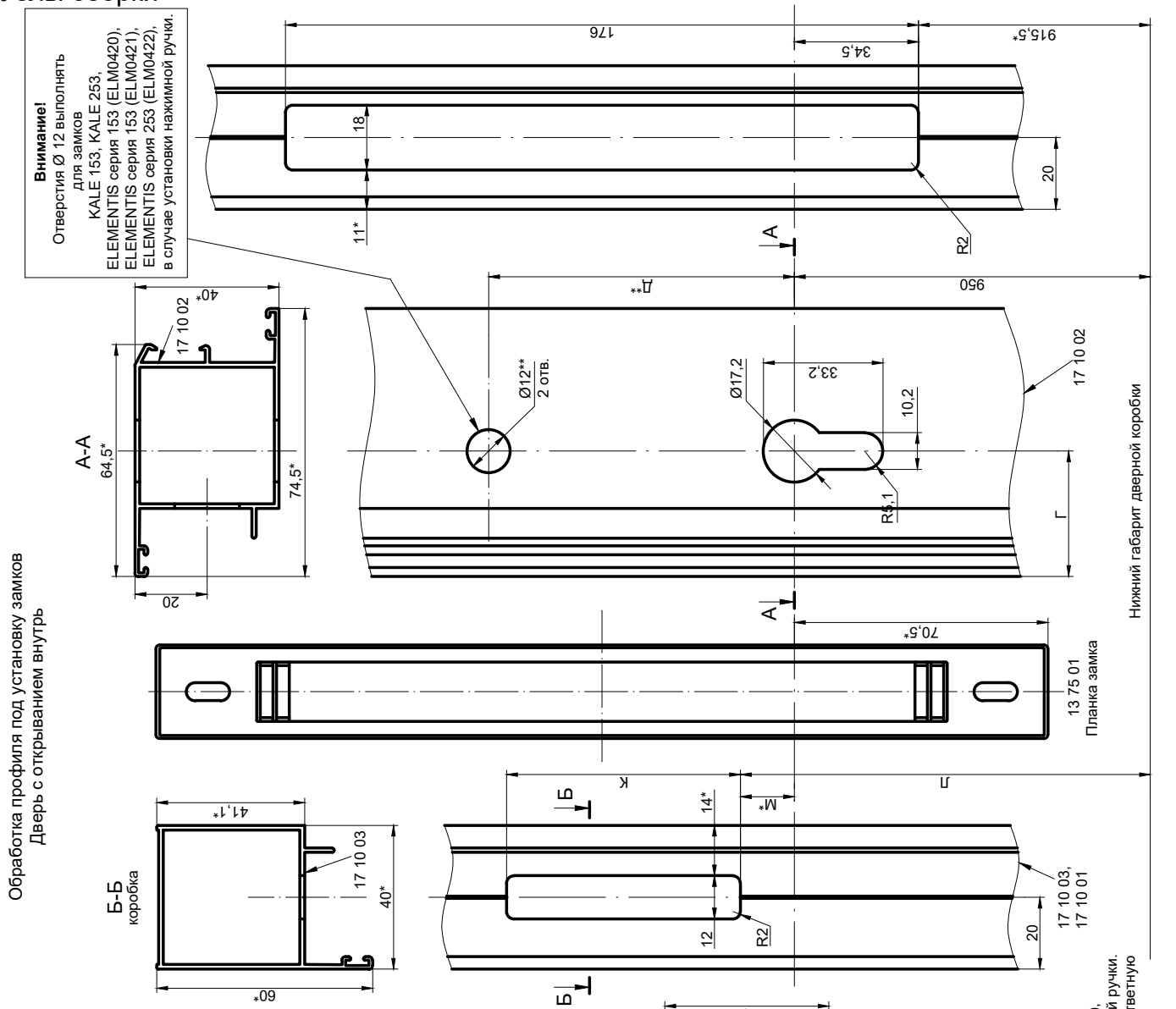

Замок	Г, мм		Д**, мм	К, мм	Л, мм	М*, мм
	схема1	схема2				
KALE 153 дорнмасс 25 мм	35	—	85	45	955	5
KALE 153 дорнмасс 30 мм	40	—	85	45	955	5
KALE 155 дорнмасс 25 мм	35	—	—	45	955	5
KALE 155 дорнмасс 30 мм	40	—	—	45	955	5
KALE 253 дорнмасс 25 мм	35	—	85	65	965	15
KALE 255 дорнмасс 25 мм	35	—	—	65	965	15
ELEMENTIS серия 153 (ELM0420) дорнмасс 25 мм	35	36	85	45	955	5
ELEMENTIS серия 153 (ELM0421) дорнмасс 30 мм	40	41	85	45	955	5
ELEMENTIS серия 155 (ELM0418) дорнмасс 25 мм	35	36	—	45	955	5
ELEMENTIS серия 155 (ELM0419) дорнмасс 30 мм	40	41	—	45	955	5
ELEMENTIS серия 253 (ELM0422) дорнмасс 25 мм	35	36	85	65	965	15
ELEMENTIS серия 255 (ELM0423) дорнмасс 25 мм	35	36	—	65	965	15

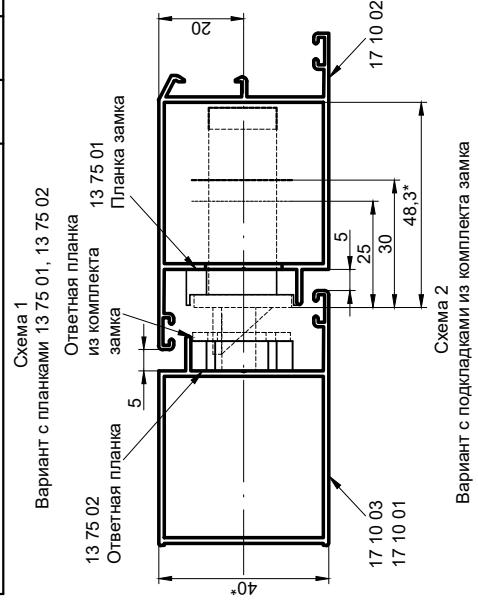

1. *Размеры для справок.
2. ** Отверстия Ø 12 выполнять для замков KALE 153, KALE 253, ELEMENTIS серия 153 (ELM0420), ELEMENTIS серия 153 (ELM0421), ELEMENTIS серия 253 (ELM0422), в случае установки нажимной ручки.
3. ***По варианту схемы2 для обеспечения надежной фиксации защелки замка допускается под ответную планку из комплекта замка устанавливать шайбы.
4. Неуказанные предельные отклонения размеров H14, h14, ±IT14/2.

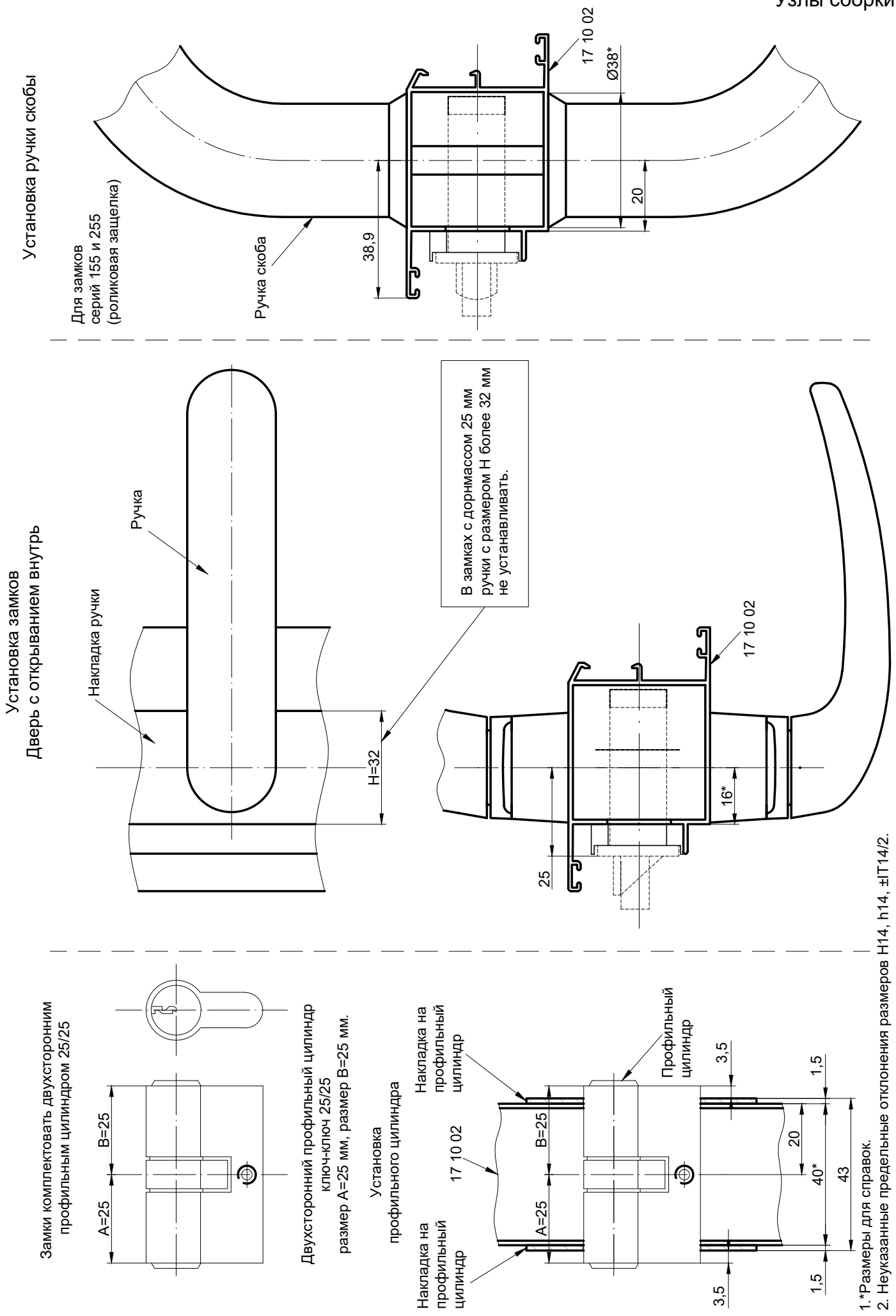

1.*Размеры для справок.
2. Неуказанные предельные отклонения размеров H14, h14, ±IT14/2.

INICIAL®

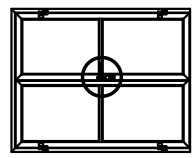

Внимание!
Отверстия Ø 12 выполнять для замков KALE 153, KALE 253, ELEMENTIS серия 153 (ELM0420), ELEMENTIS серия 153 (ELM0421), ELEMENTIS серия 253 (ELM0422), в случае установки нажимной ручки.

Установка замка. Дверь с открыванием внутрь.
Вариант с планками 13 75 01, 13 75 02 (Схема 1).

950

Нижний габарит дверной коробки

Саморез из комплекта замка

13 75 01 Планка замка

Винт М4 из комплекта замка

Ответная планка из комплекта замка (устанавливать по месту)

13 75 02 Ответная планка (устанавливать по месту)

A

1.Отверстия Ø 12 выполнять для замков KALE 153, KALE 253, ELEMENTIS серия 153 (ELM0420), ELEMENTIS серия 153 (ELM0421), ELEMENTIS серия 253 (ELM0422), в случае установки нажимной ручки.
2. Неуказанные предельные отклонения размеров H14, h14, ±IT14/2.

Установка замка. Дверь с открыванием внутрь.
Вариант с подкладками из комплекта замка (Схема 2).

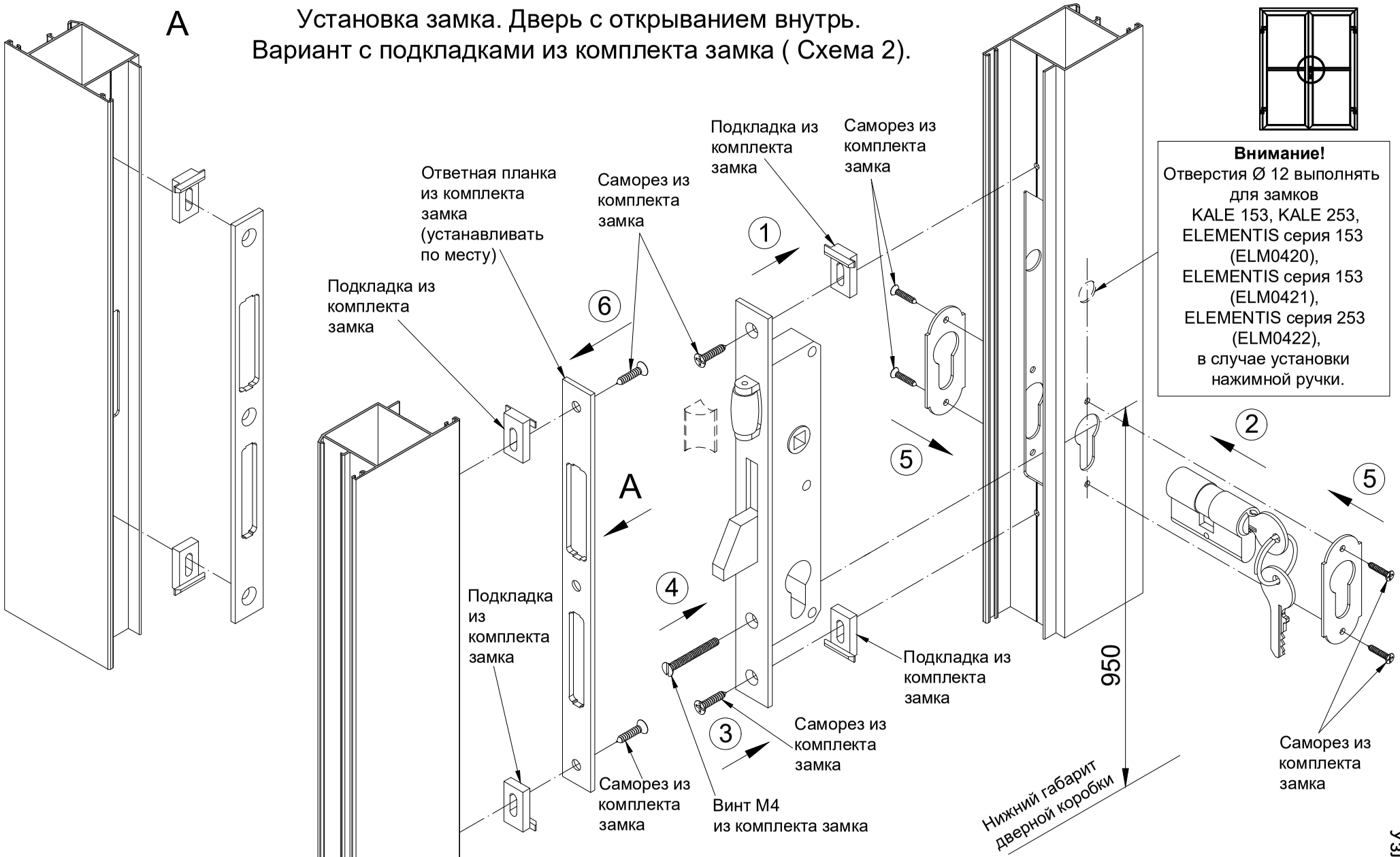

1.Отверстия Ø 12 выполнять для замков KALE 153, KALE 253, ELEMENTIS серия 153 (ELM0420), ELEMENTIS серия 153 (ELM0421), ELEMENTIS серия 253 (ELM0422), в случае установки нажимной ручки.
2.Для обеспечения надежной фиксации защелки замка допускается под ответную планку из комплекта замка устанавливать шайбы.
3. Неуказанные предельные отклонения размеров H14, h14, ±IT14/2.

CITY

INICIAL®

Узлы сборки

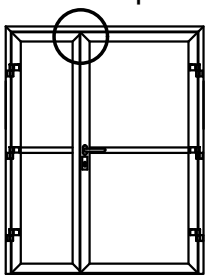

Установка верхнего шпингалета
Дверь двухстворчатая распашная

Б-Б

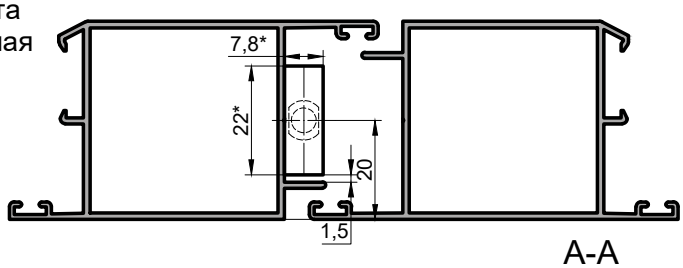

А-А

Рама двери
17 10 03

Ответная планка
GIE0200

А

Винт из комплекта
шпингалета 3 шт.

Ø8*

10*

8,5

Ход 23,5

9*

Б

Б

Шпингалет
ELEMENTIS
ELM 0434.07

20

Винт из комплекта
шпингалета 3 шт.

А

1.*Размеры для справок.

Установка нижнего шпингалета
Дверь двухстворчатая распашная

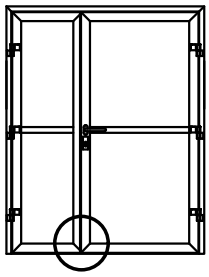

Б-Б

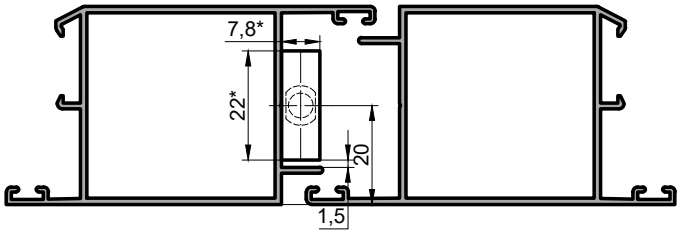

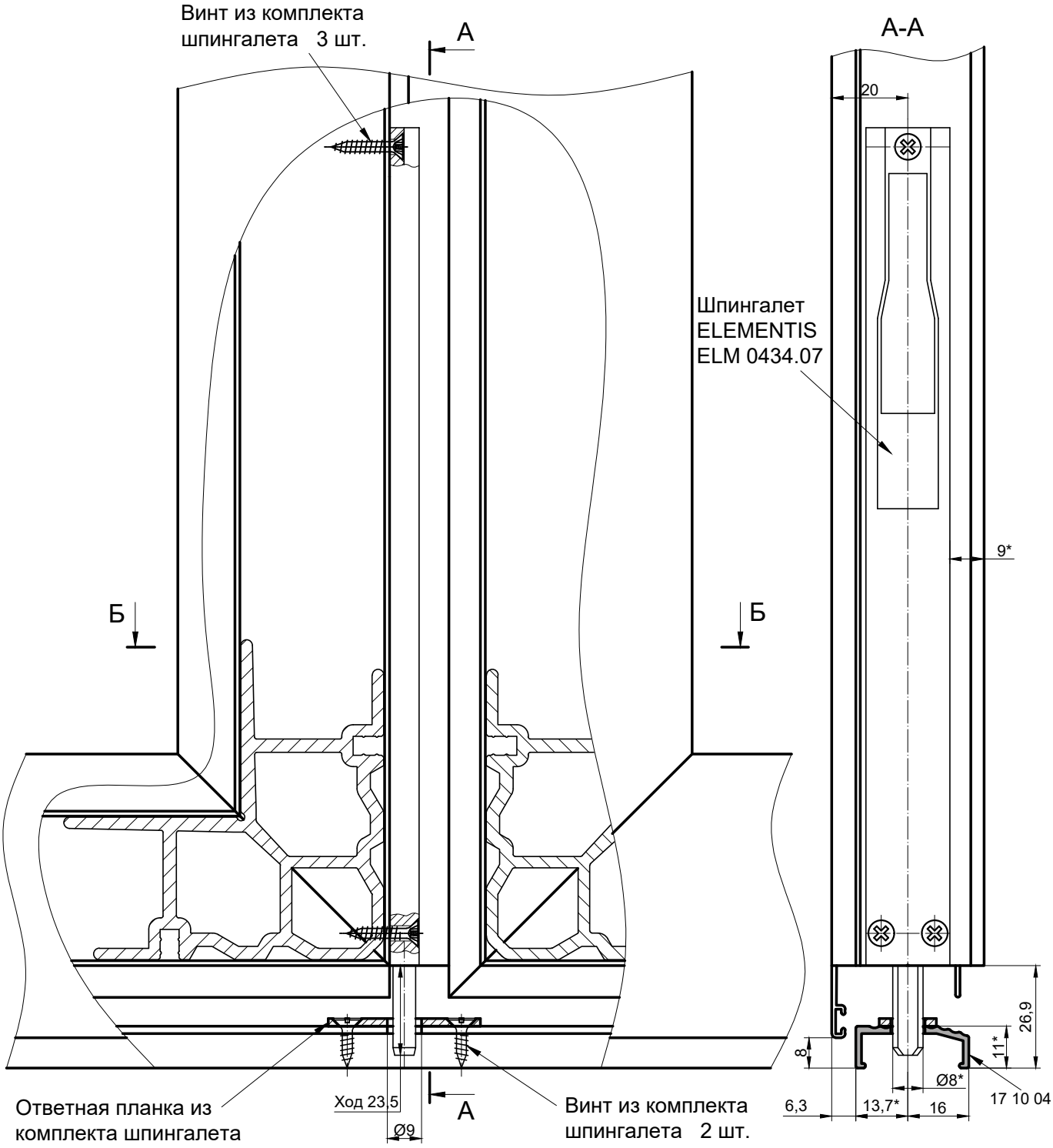

1.*Размеры для справок.
2. Неуказанные предельные отклонения размеров H14, h14, ±IT14/2.

INICIAL®

Узлы сборки

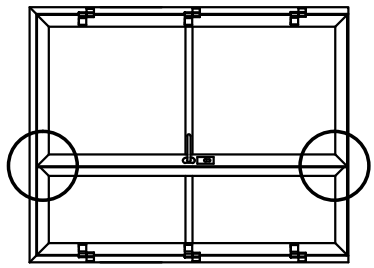

Установка нижнего шпингалета
Дверь двухстворчатая распашная

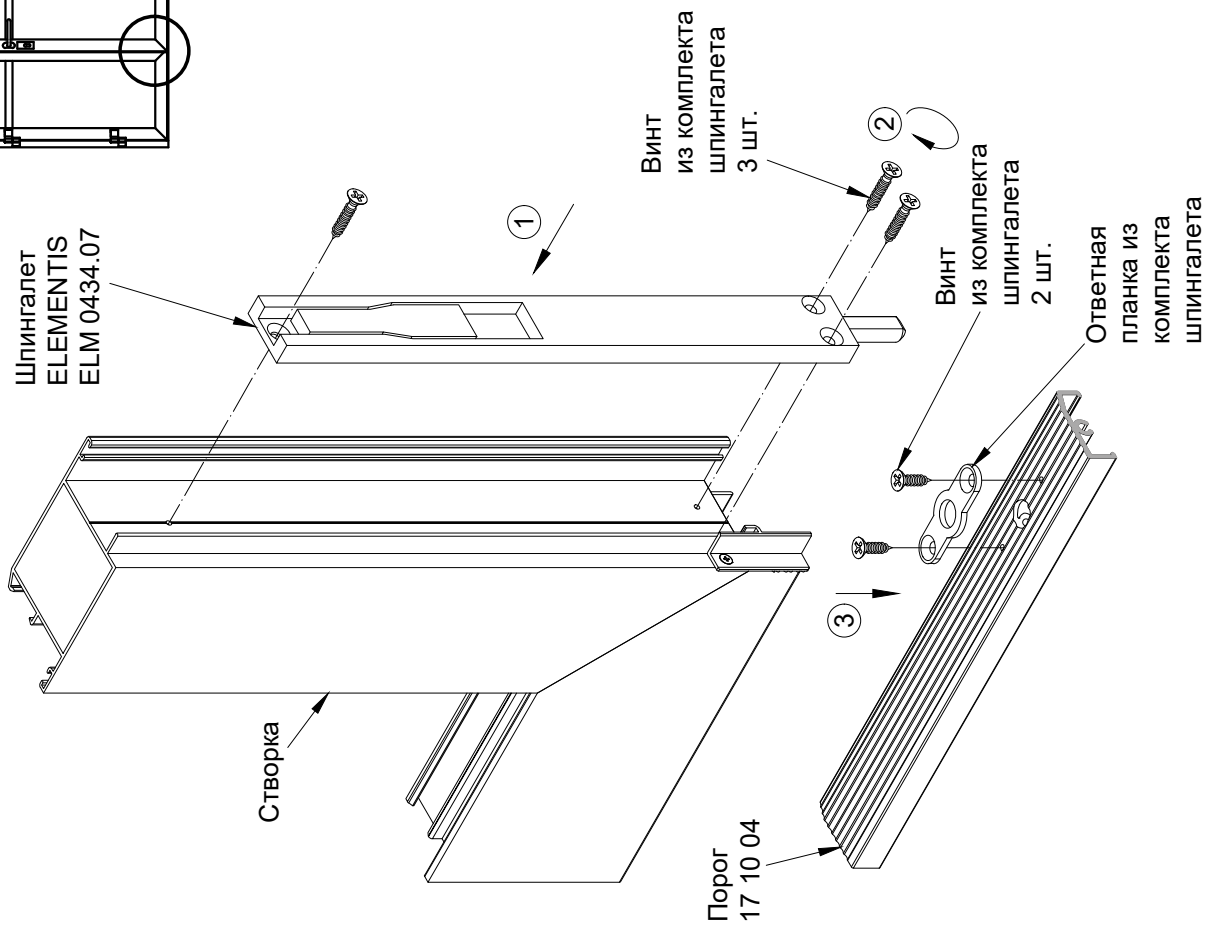

Установка верхнего шпингалета
Дверь двухстворчатая распашная

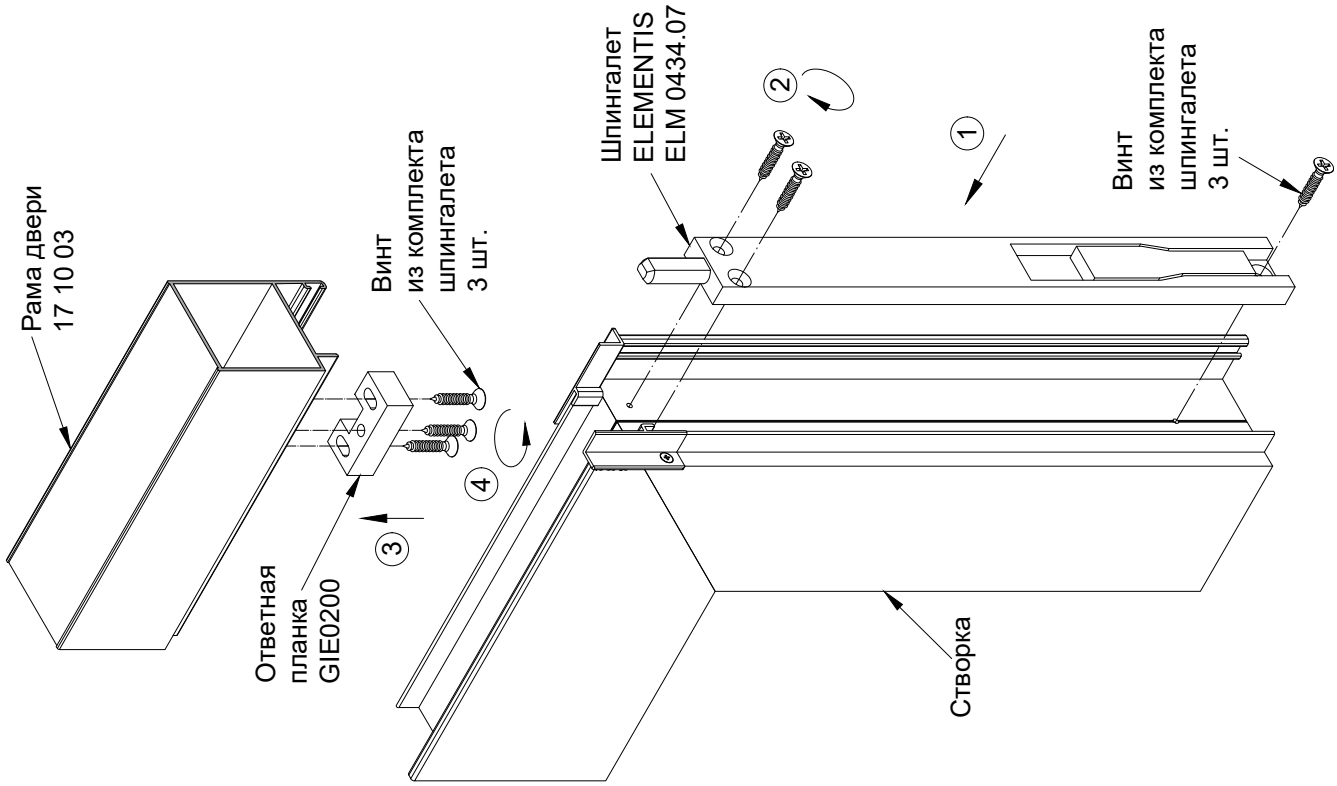

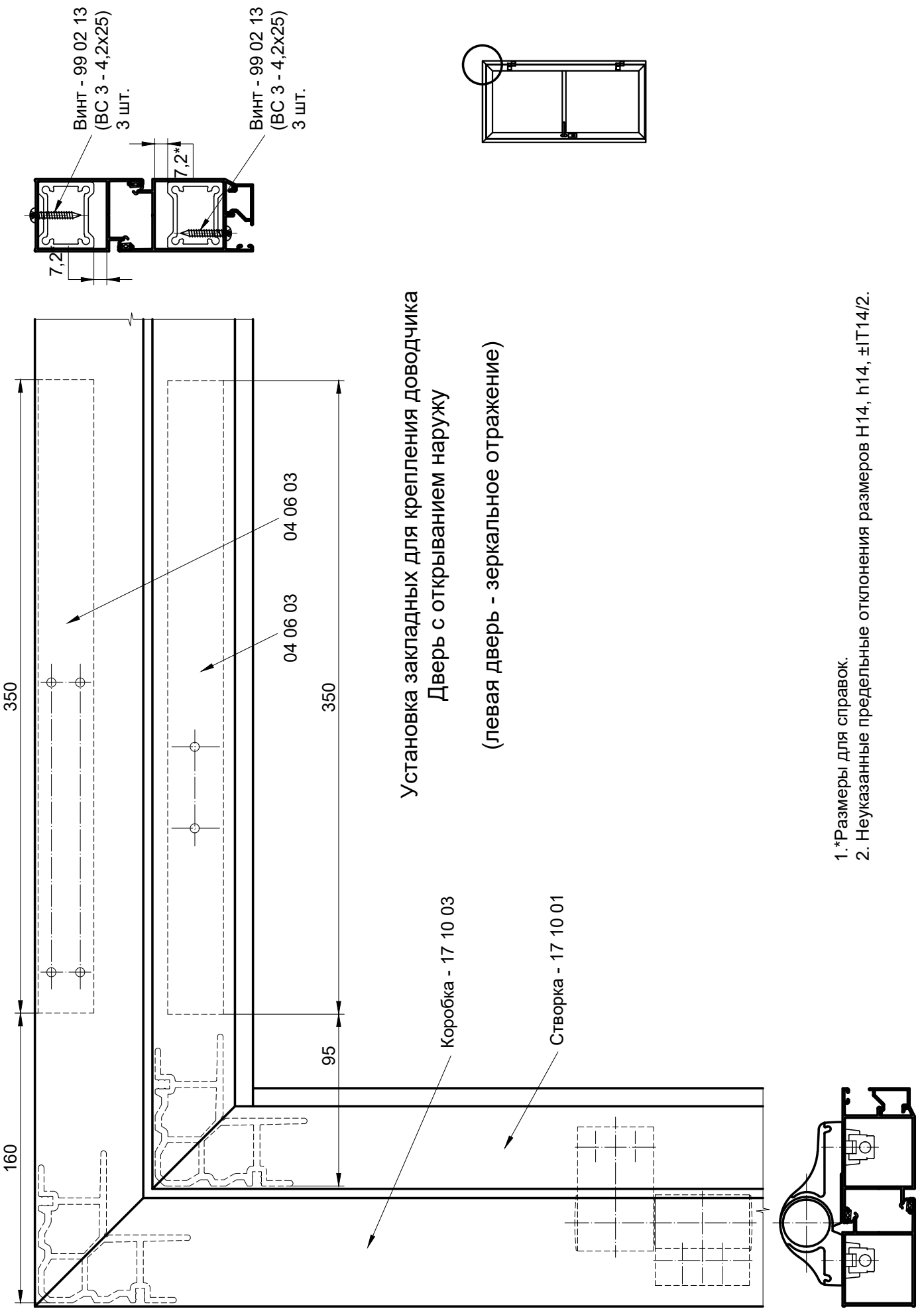

Установка закладных для крепления доводчика
Дверь с открыванием наружу
(левая дверь - зеркальное отражение)

1.*Размеры для справок.
2. Неуказанные предельные отклонения размеров H14, h14, ±IT14/2.

INICIAL®

Узлы сборки

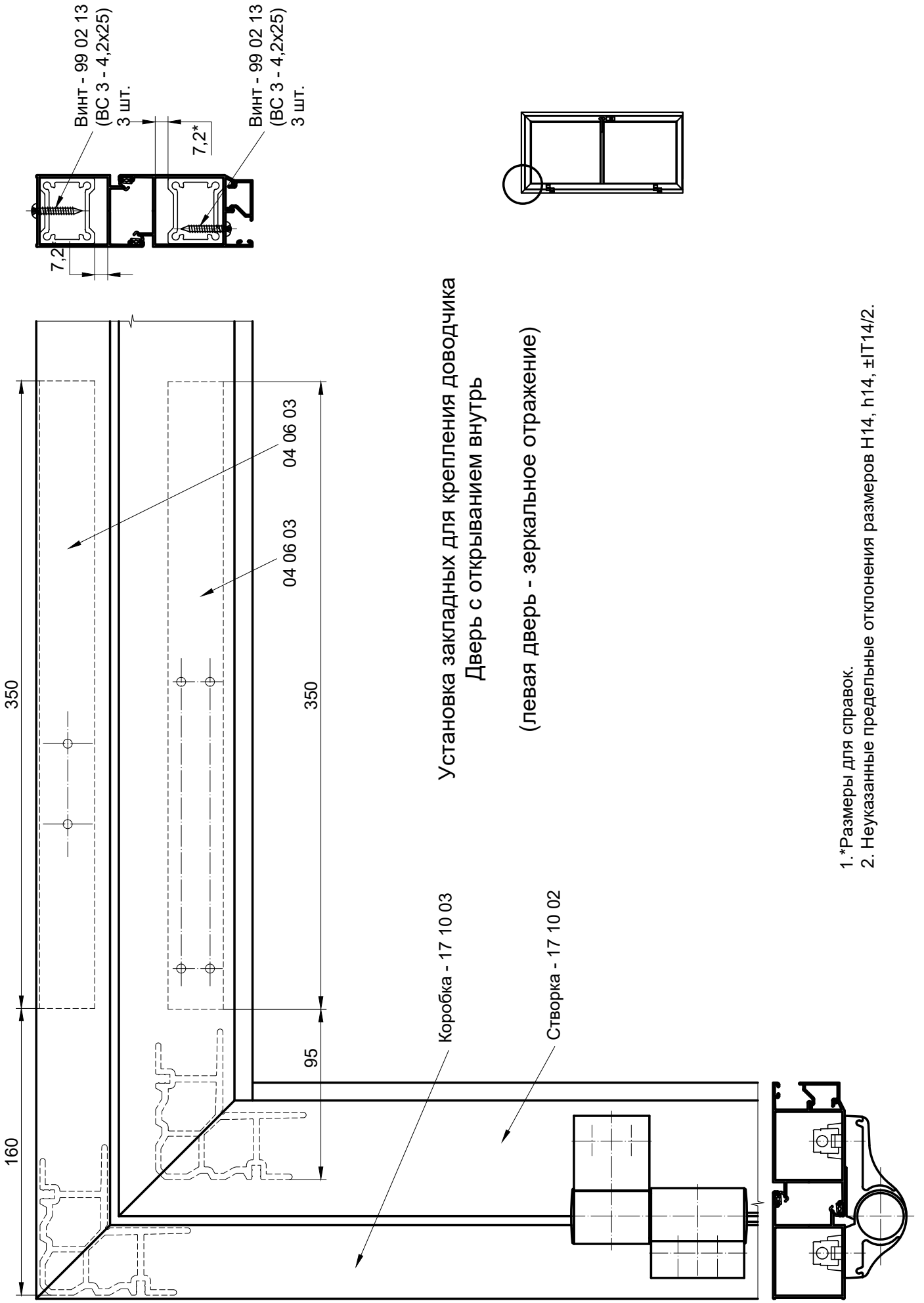

Установка закладных для крепления доводчика
Дверь с открыванием внутрь
(левая дверь - зеркальное отражение)

1. *Размеры для справок.
2. Неуказанные предельные отклонения размеров H14, h14, ±IT14/2.

Узлы сборки конструкций с откатными створками

Сборка адаптера 04 01 07 и створки 04 01 04

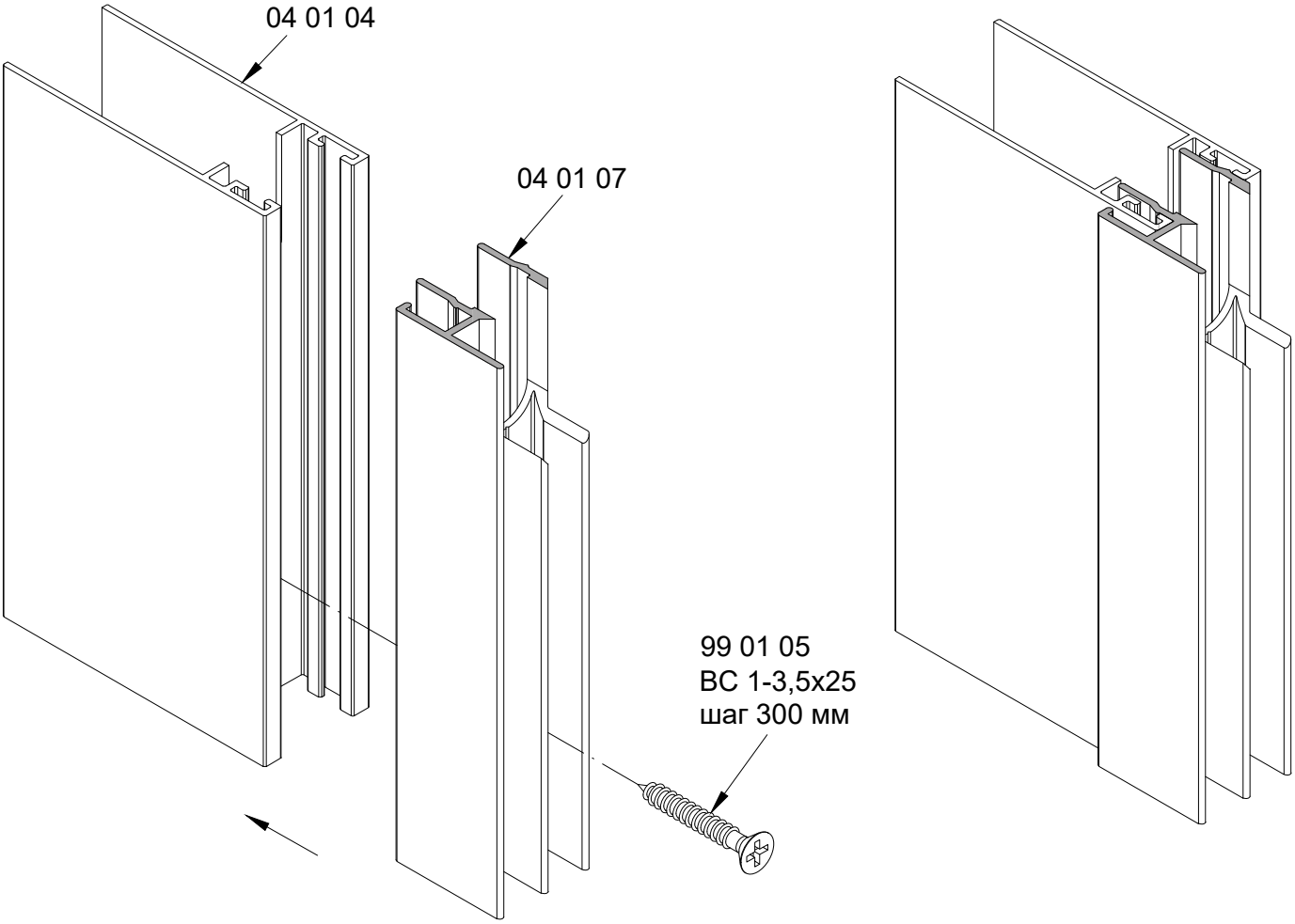

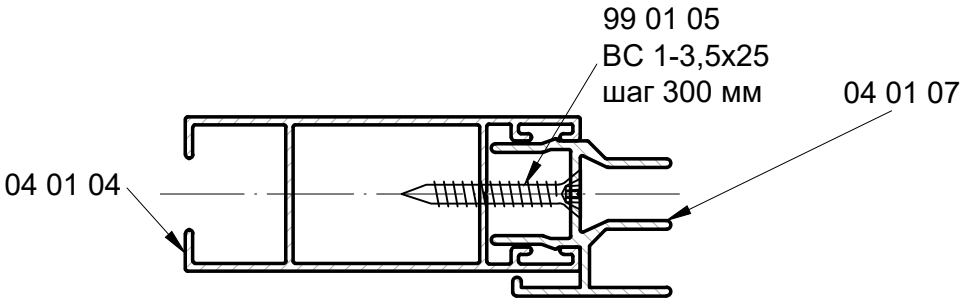

Обработка адаптера 04 01 07 при соединении со створкой 04 01 04

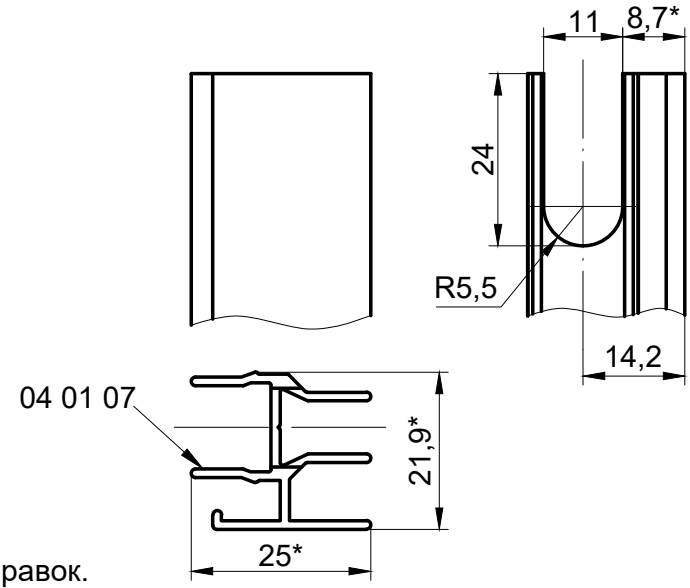

1.*Размеры для справок.
2. Неуказанные предельные отклонения размеров: H14, h14, ±IT14/2.

CITY

INICIAL®

Узлы сборки

Обработка створки вертикальной 04 01 04
под установку створки горизонтальной 04 01 05

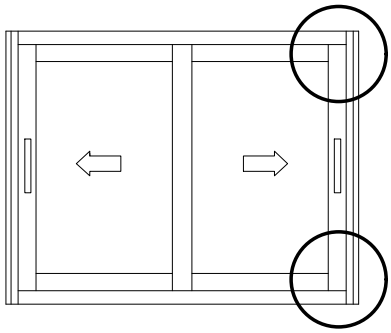

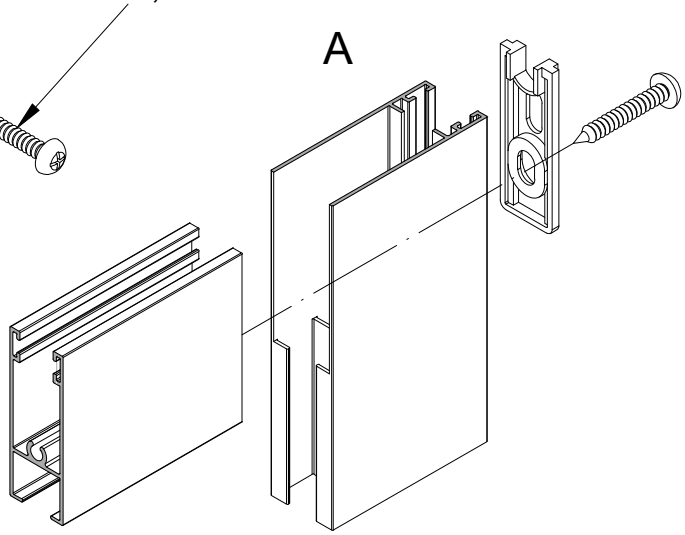

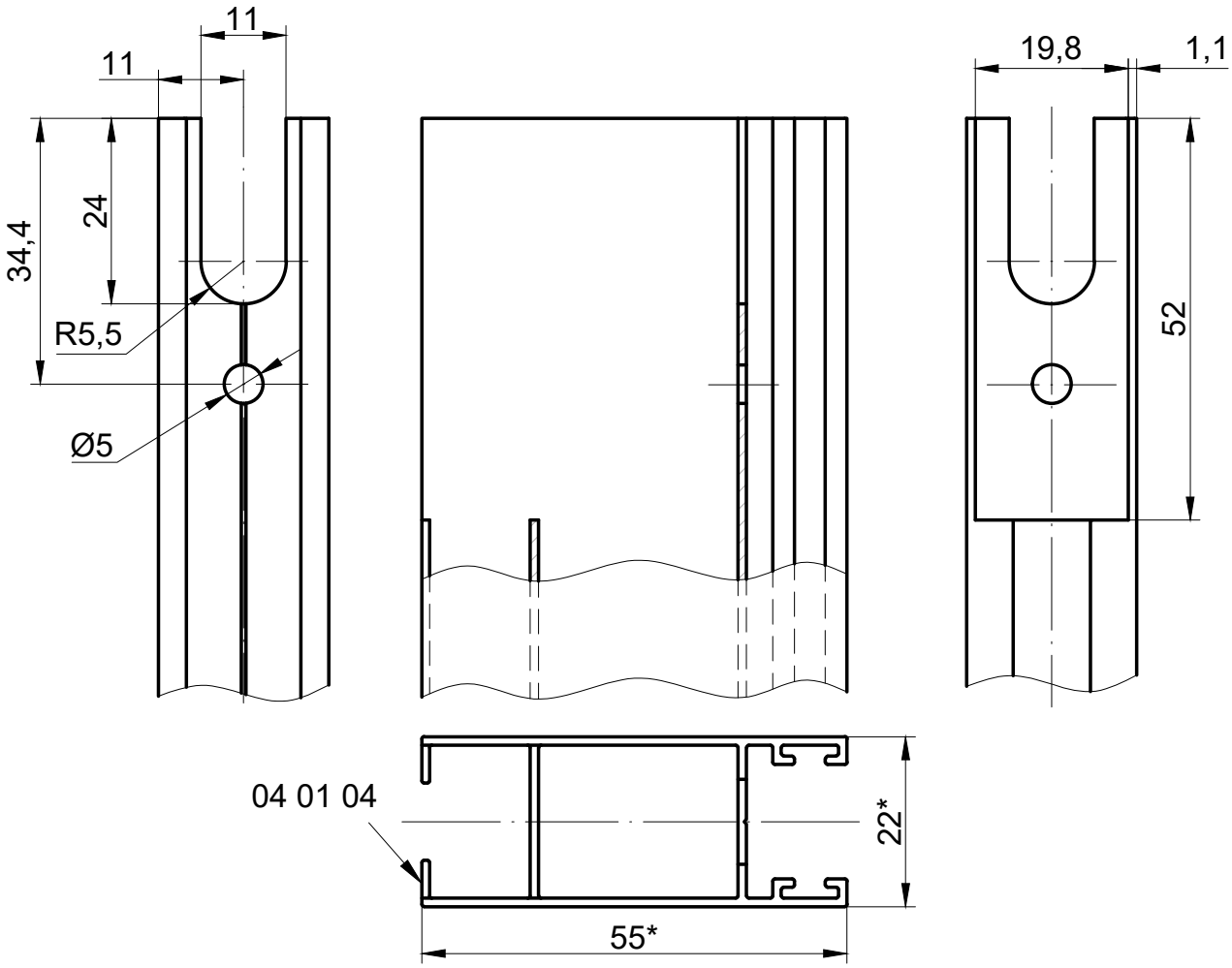

1.*Размеры для справок.
2. Неуказанные предельные отклонения размеров: H14, h14, ±IT14/2.
3. Допускается использовать пресс для обработки профилей PROVEDAL.

Обработка створки вертикальной 04 01 06
под установку створки горизонтальной 04 01 05

Узлы сборки

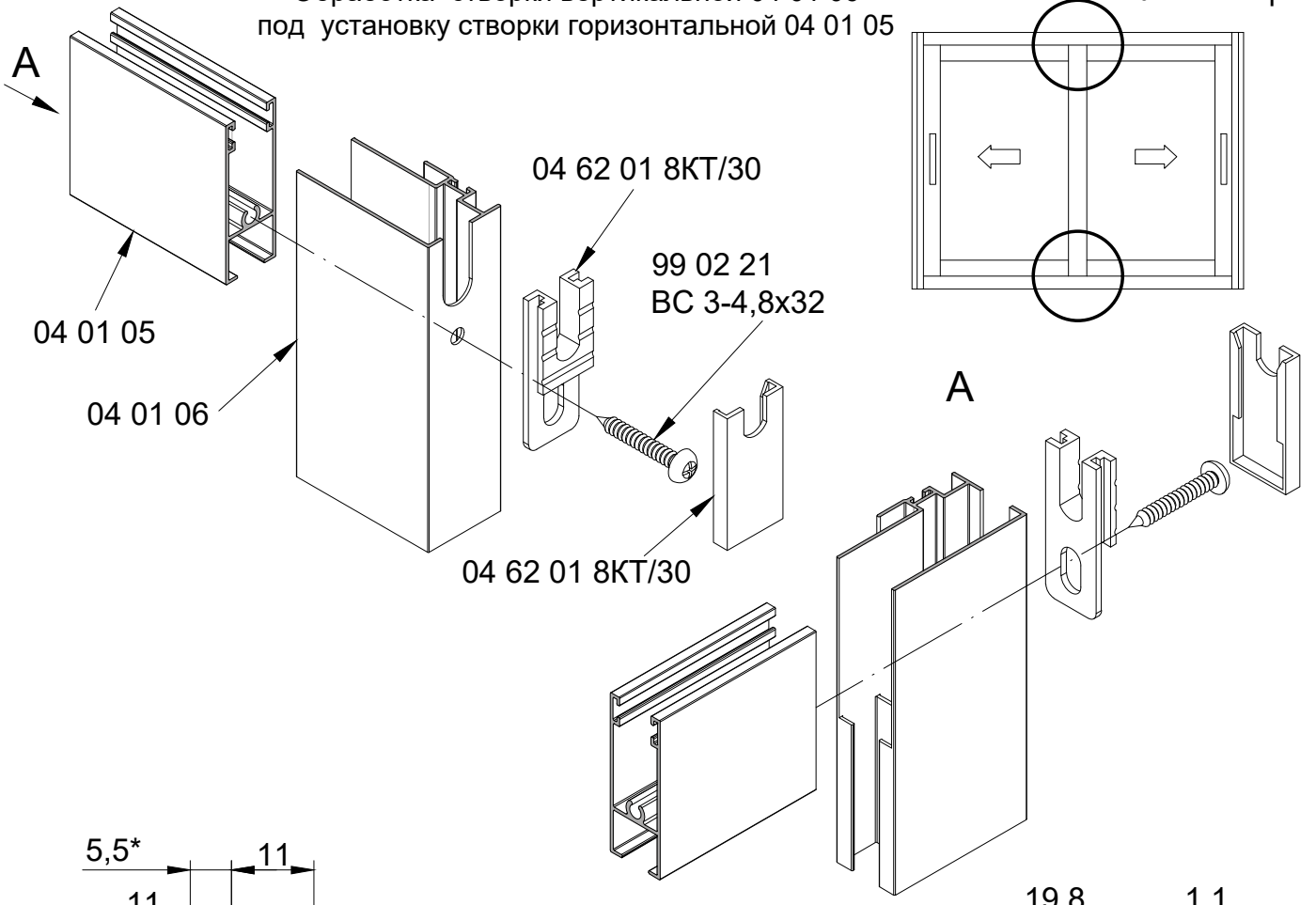

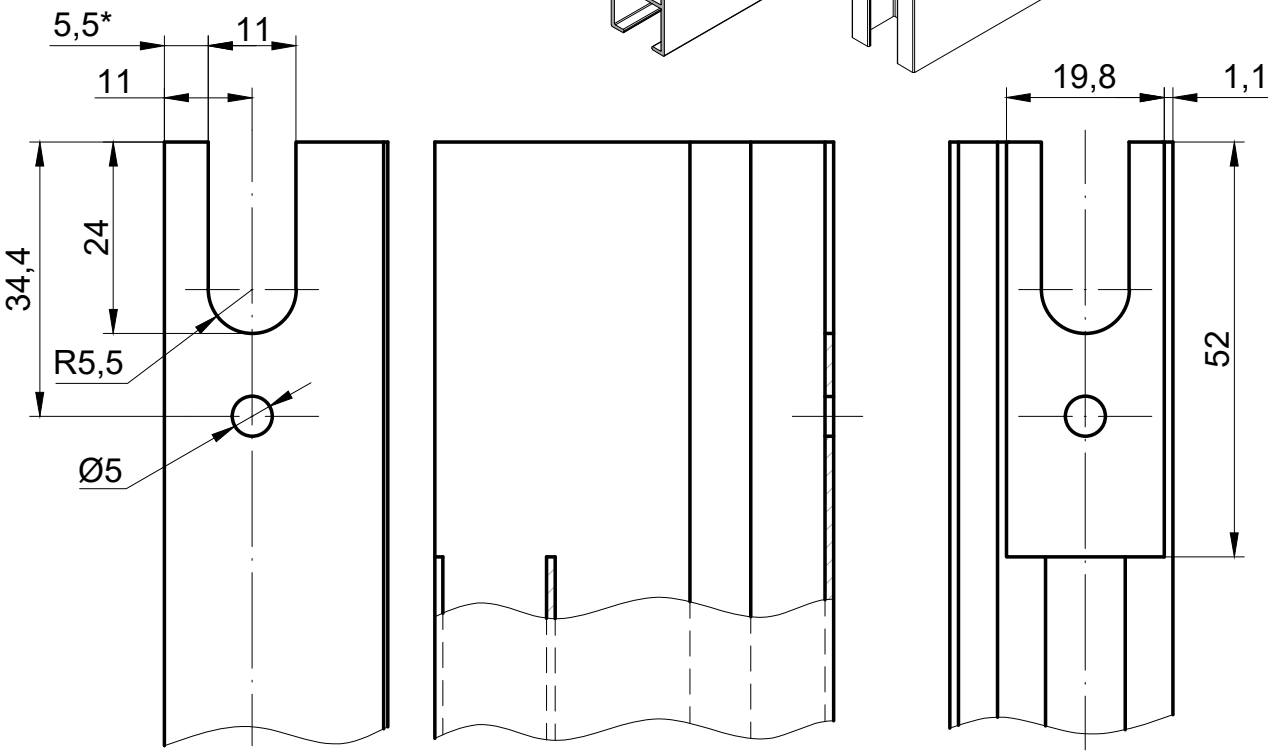

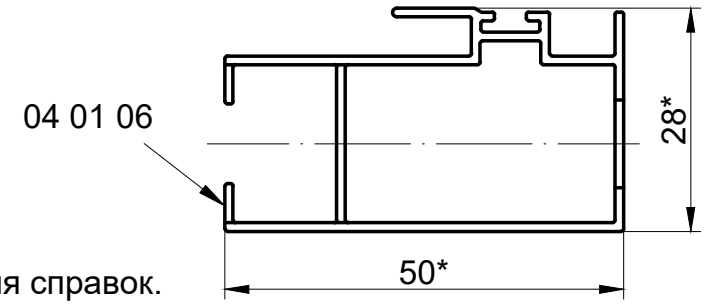

1.*Размеры для справок.
2. Неуказанные предельные отклонения размеров: H14, h14, ±IT14/2.
3. Допускается использовать пресс для обработки профилей PROVEDAL.

Обработка створки вертикальной 04 01 12

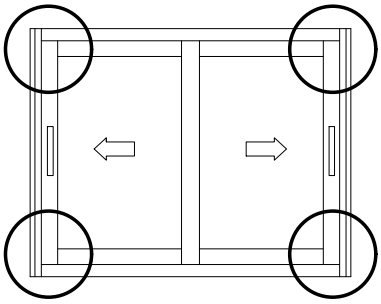

99 02 25
ВС 3-4,2x13

17 05 05

I

II

12,2*

30

10

13

04 01 12

04 01 05

04 01 05

04 01 12

Створка 1

Створка 2

I

I

04 01 05

04 01 05

1.*Размеры для справок.
2. Неуказанные предельные отклонения размеров: H14, h14, ±IT14/2.
3. Допускается использовать пресс для обработки профилей PROVEDAL.

Узел I

Обработка створки вертикальной 04 01 12
под установку створки горизонтальной 04 01 05

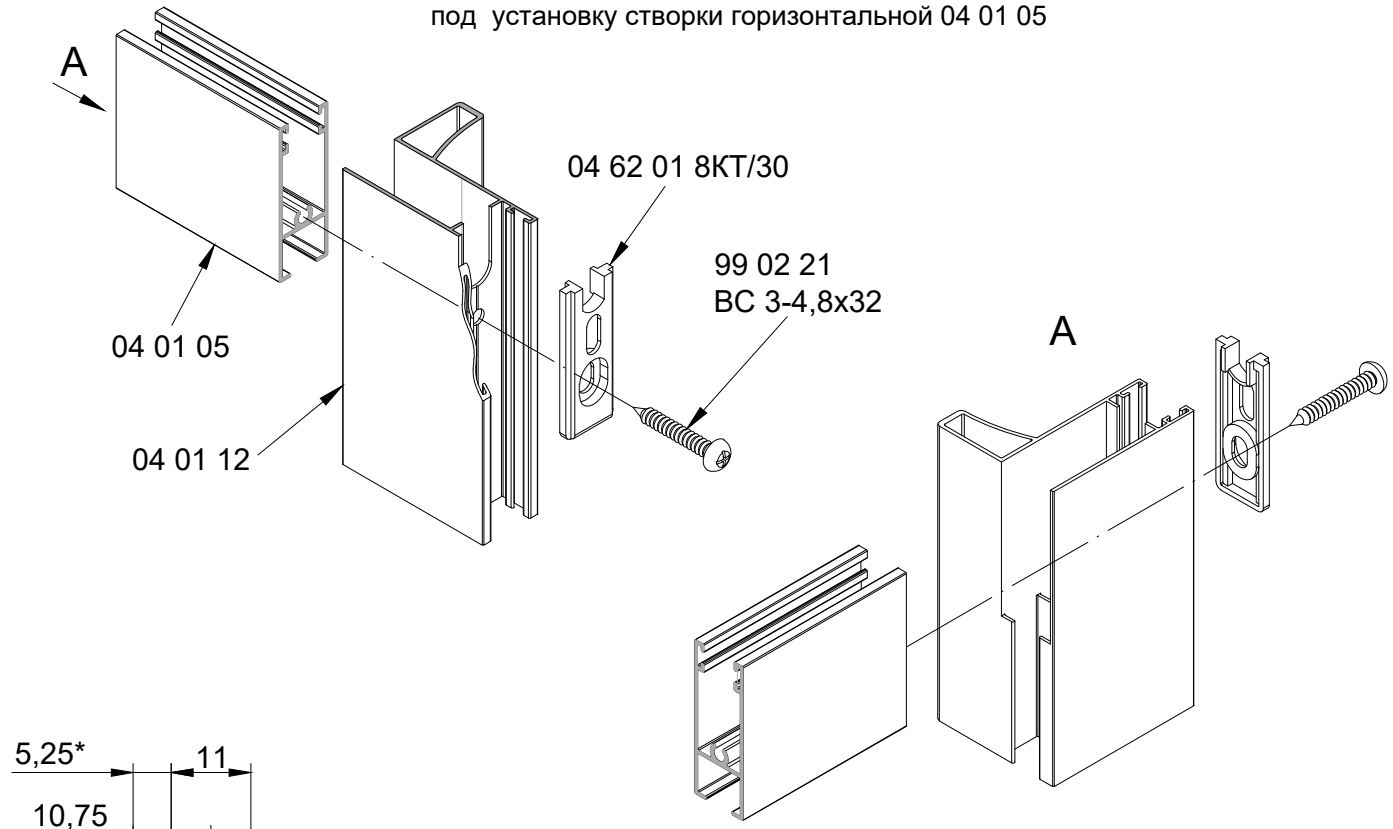

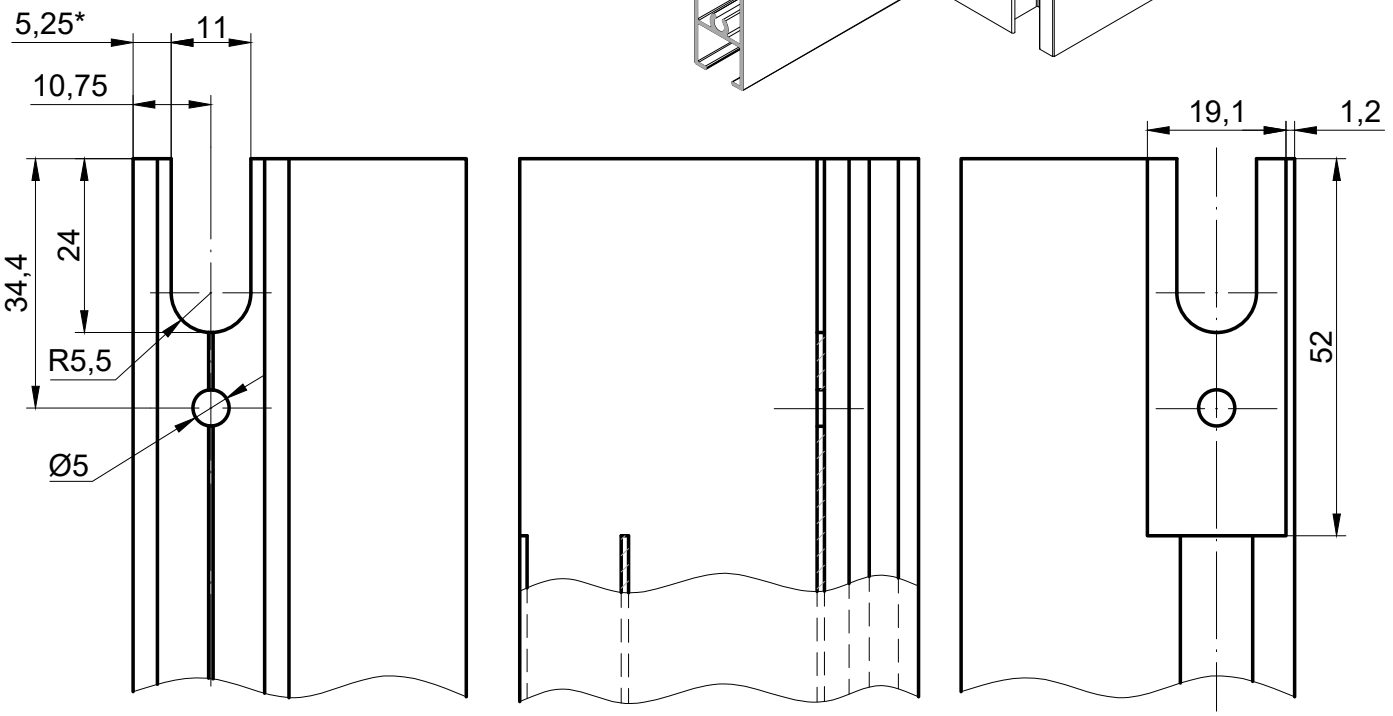

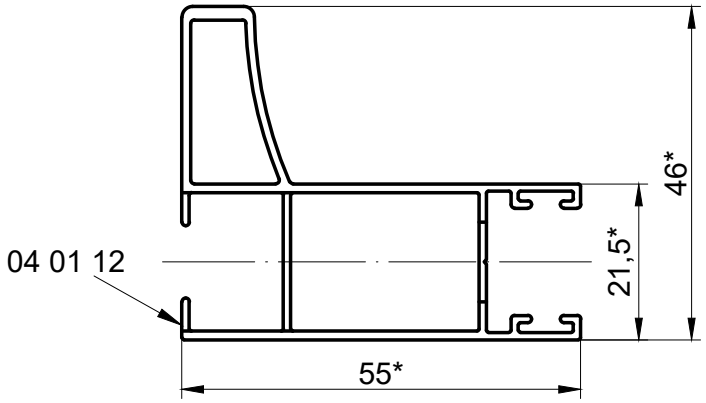

1.*Размеры для справок.
2. Неуказанные предельные отклонения размеров: H14, h14, ±IT14/2.
3. Допускается использовать пресс для обработки профилей PROVEDAL.

INICIAL®

Узлы сборки

Узел II

Обработка створки вертикальной 04 01 12 под установку створки горизонтальной 04 01 05 и адаптера раздвижки 17 05 05

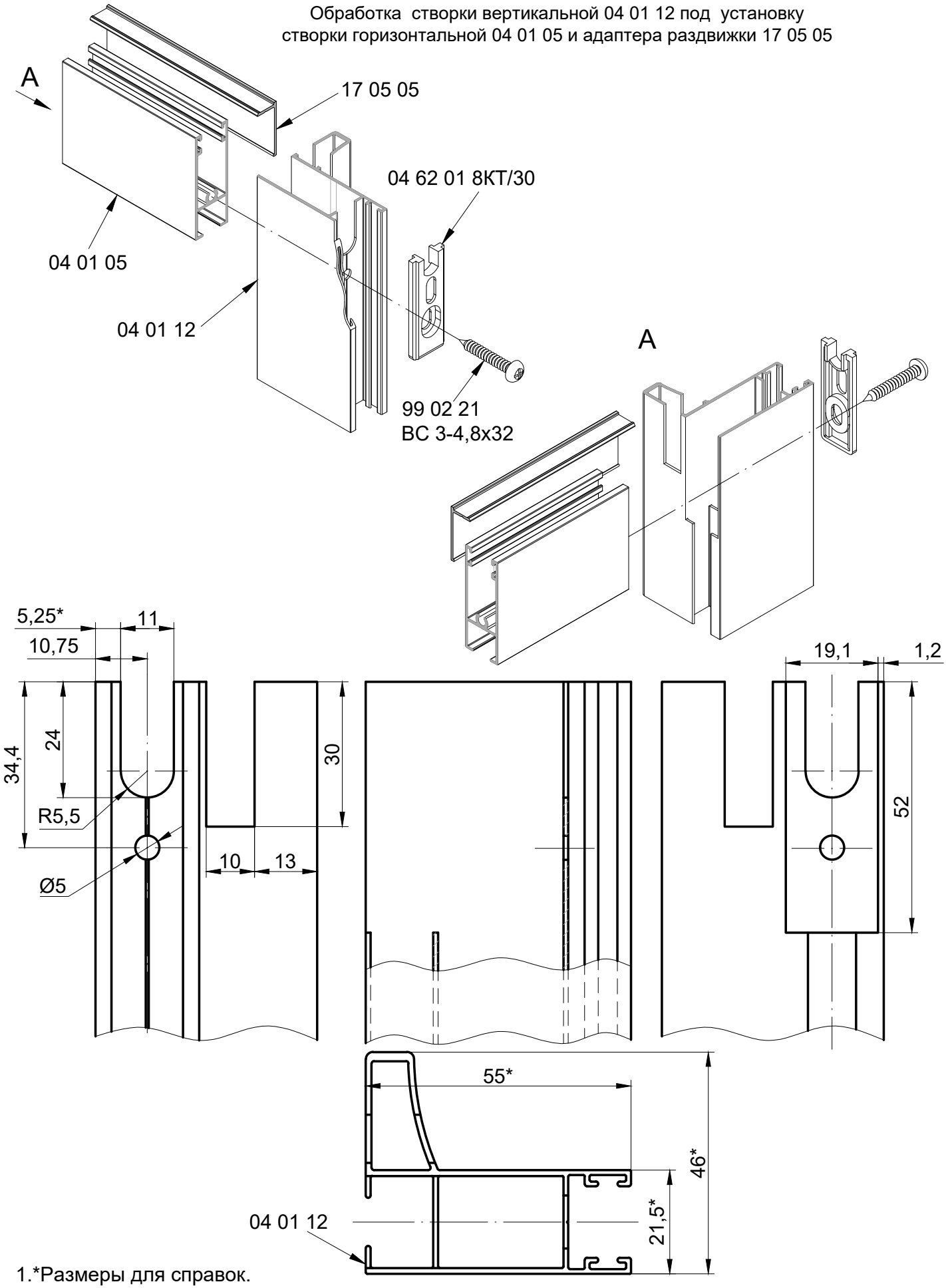

1.*Размеры для справок.
2. Неуказанные предельные отклонения размеров: H14, h14, ±IT14/2.
3. Допускается использовать пресс для обработки профилей PROVEDAL.

Обработка створки вертикальной 04 01 13

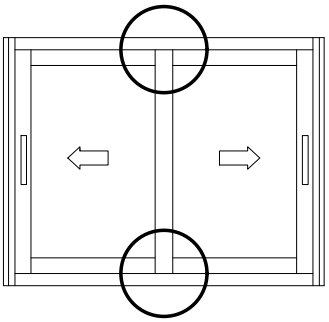

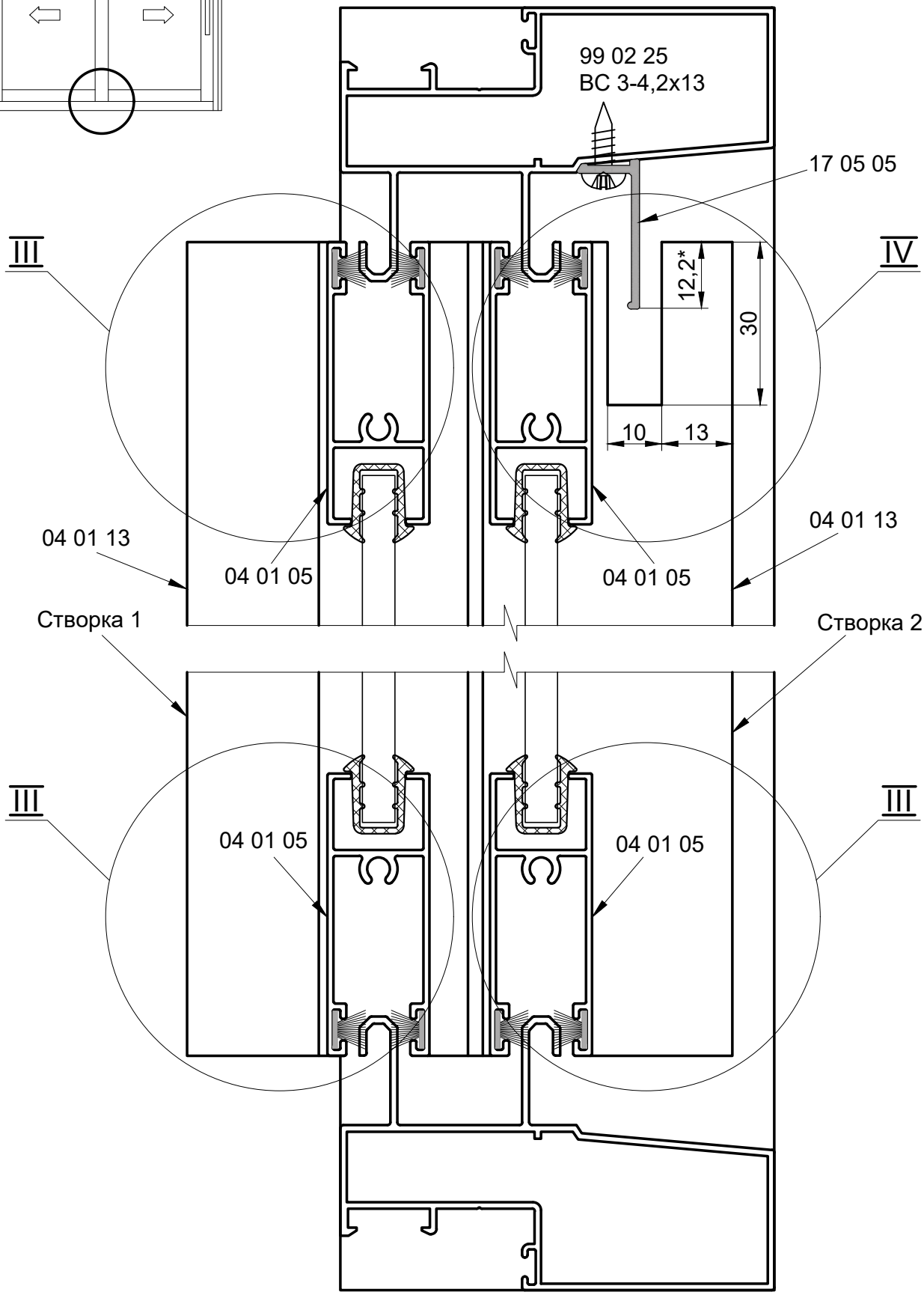

1.*Размеры для справок.
2. Неуказанные предельные отклонения размеров: H14, h14, ±IT14/2.
3. Допускается использовать пресс для обработки профилей PROVEDAL.

INICIAL®

Узлы сборки

Узел III

Обработка створки вертикальной 04 01 13
под установку створки горизонтальной 04 01 05

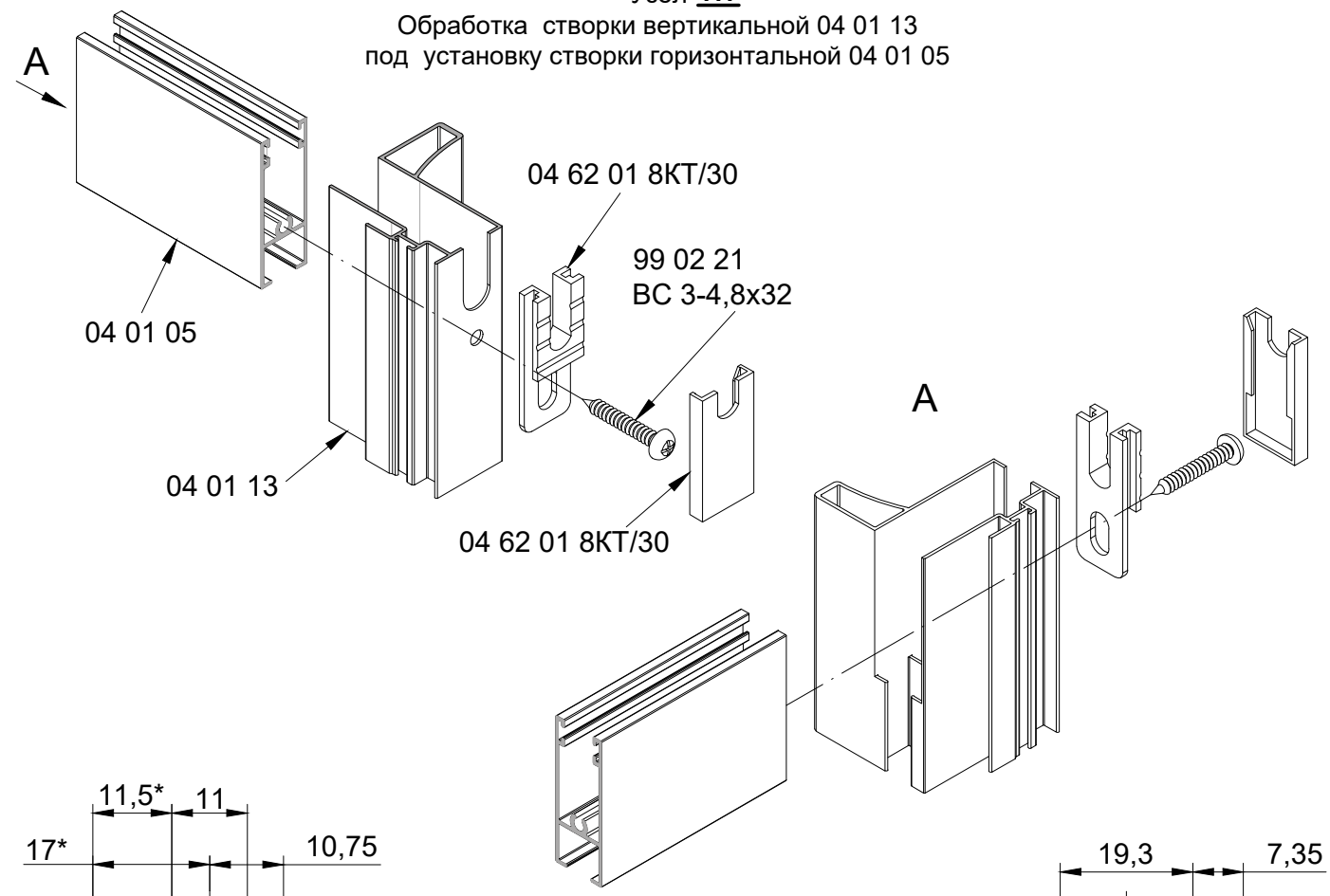

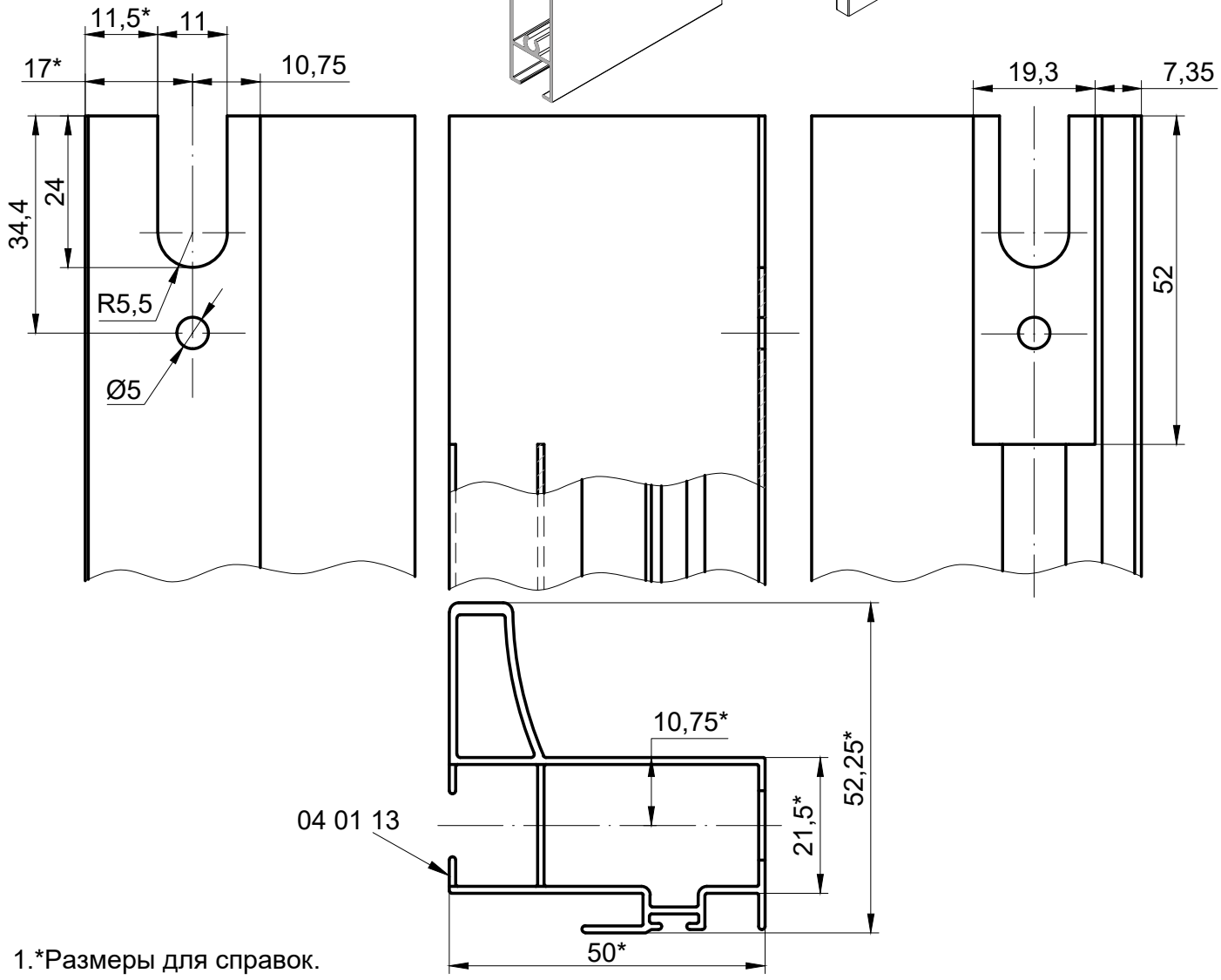

1.*Размеры для справок.
2. Неуказанные предельные отклонения размеров: H14, h14, ±IT14/2.
3. Допускается использовать пресс для обработки профилей PROVEDAL.

Узел IV

Обработка створки вертикальной 04 01 13 под установку створки горизонтальной 04 01 05 и адаптера раздвижки 17 05 05

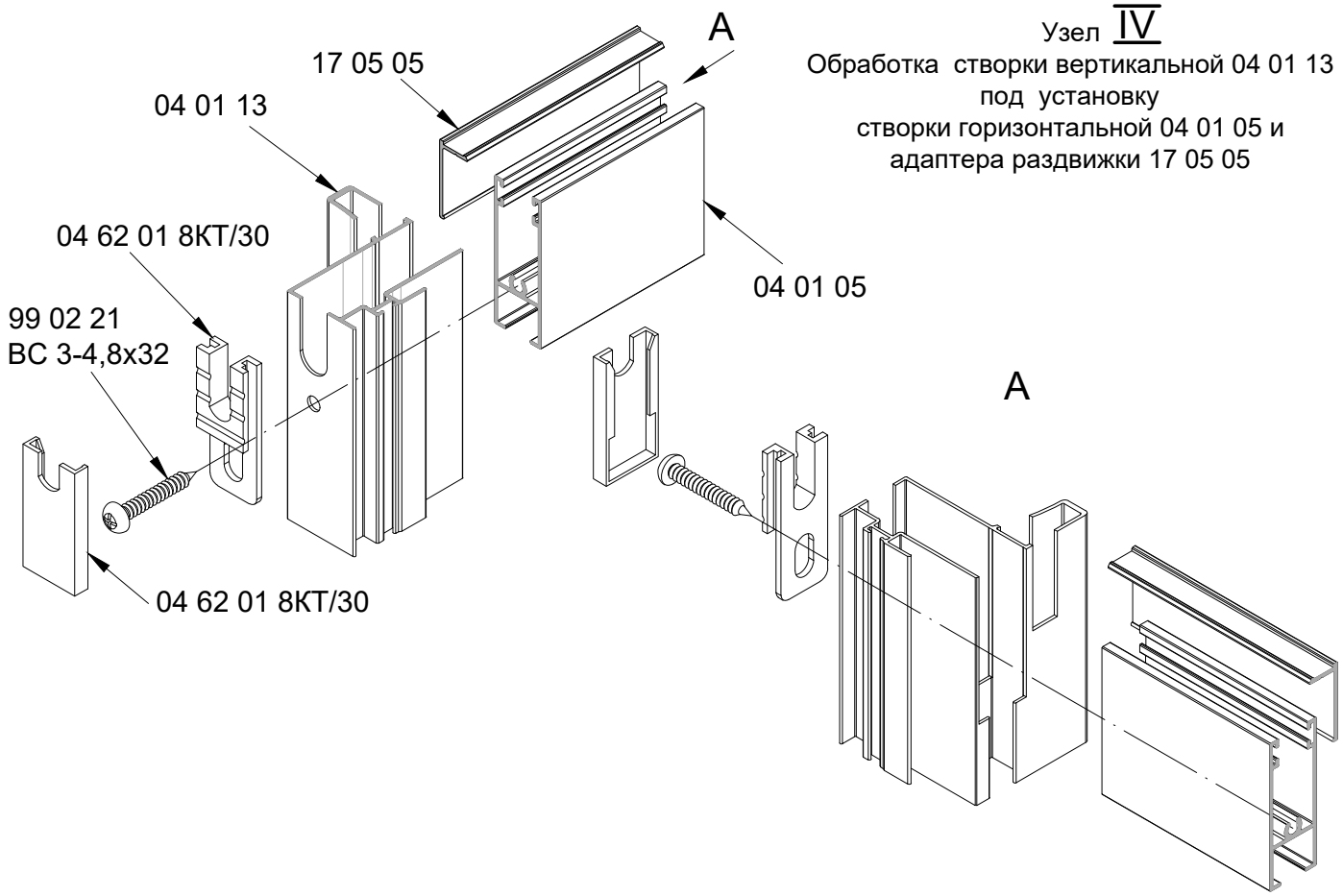

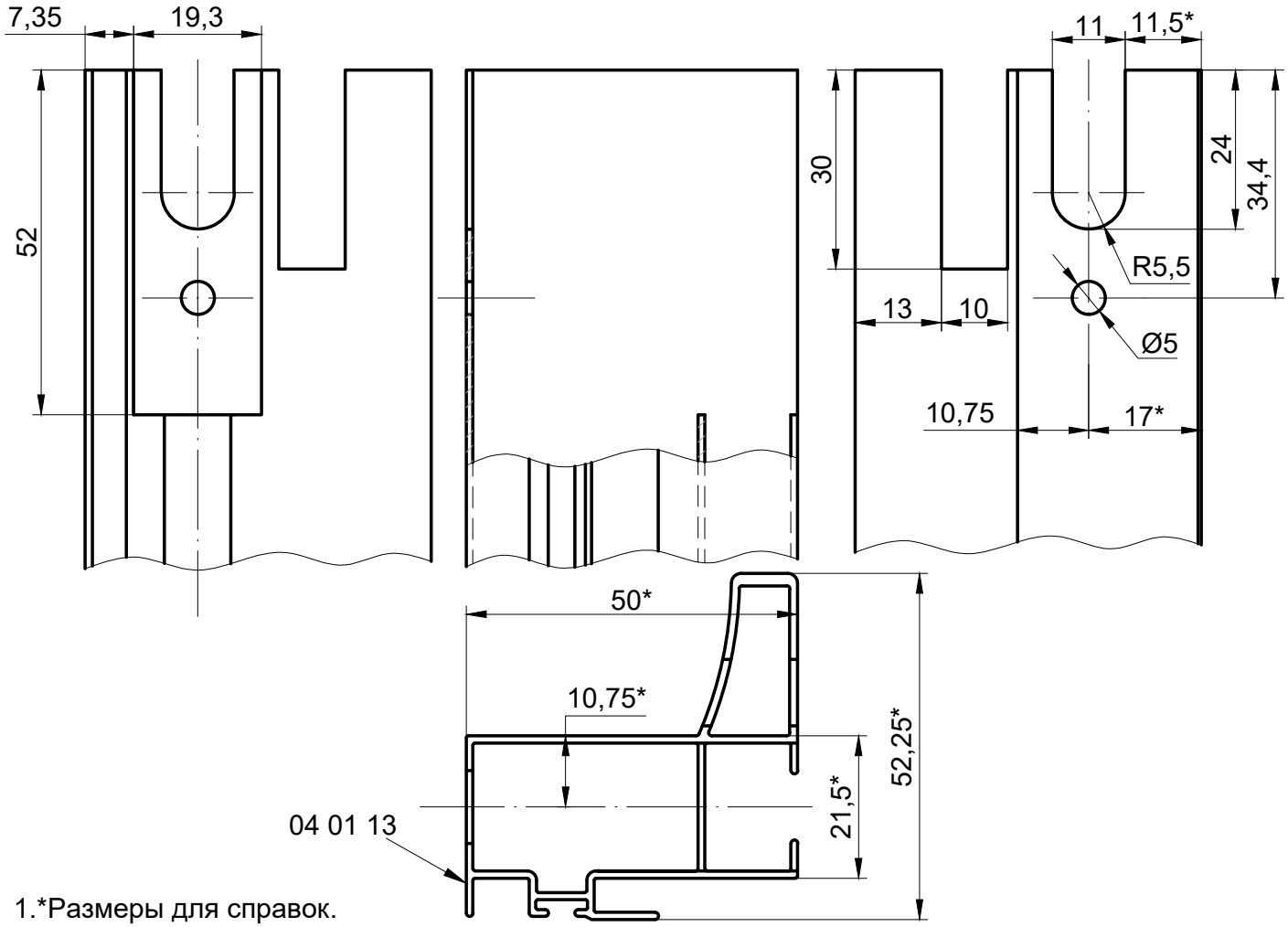

1.*Размеры для справок.

2. Неуказанные предельные отклонения размеров: H14, h14, ±IT14/2.

3. Допускается использовать пресс для обработки профилей PROVEDAL.

Обработка створки вертикальной 04 01 04 (C640/10X)

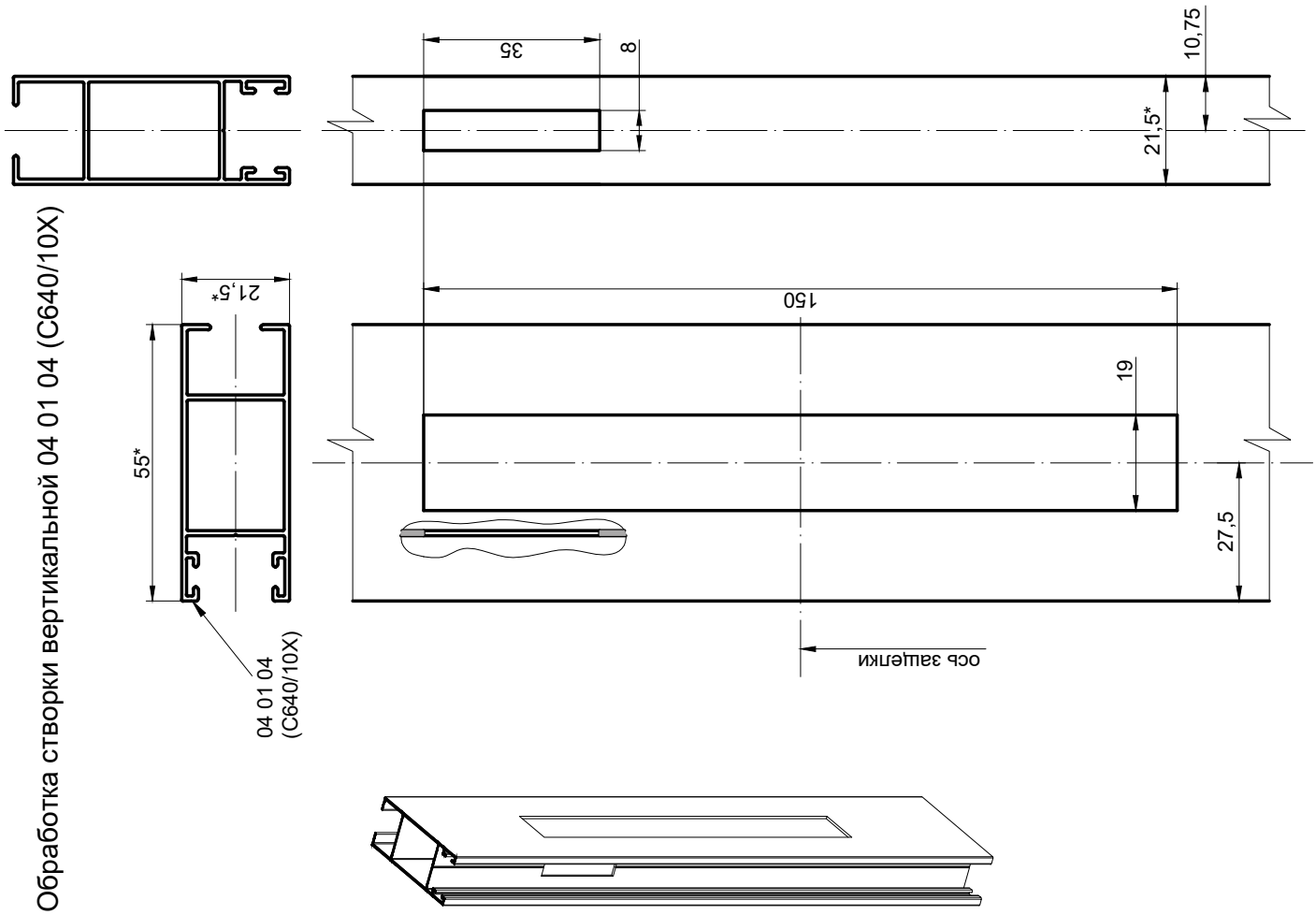

Схема установки защелки 8CI/100

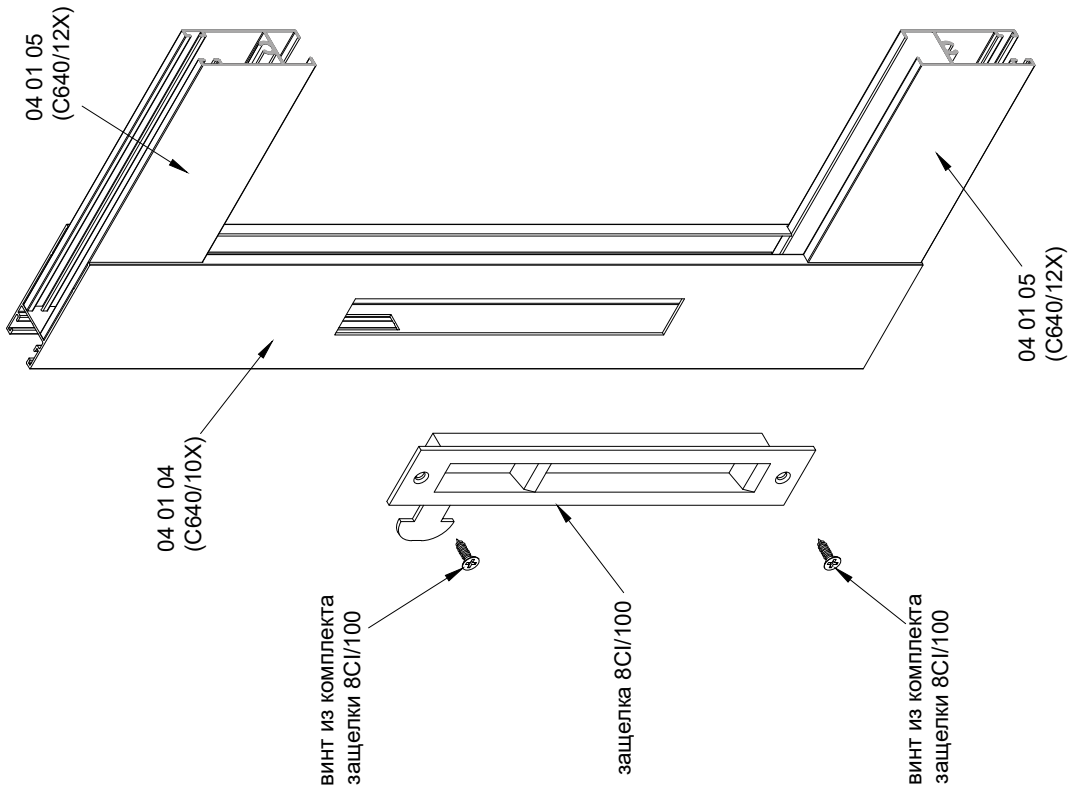

Обработка и установка декоративной заглушки. Установка вспененной вставки.

Обработка и установка декоративной заглушки на стойки 17 07 01 - 17 07 09

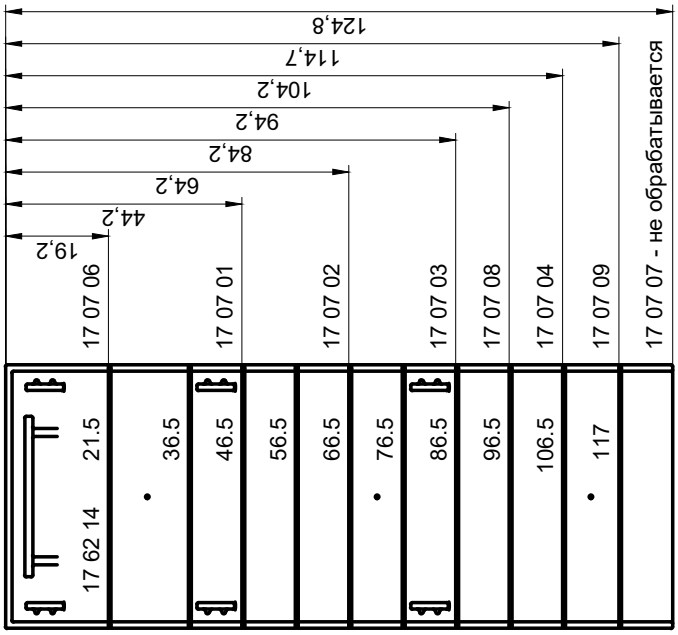

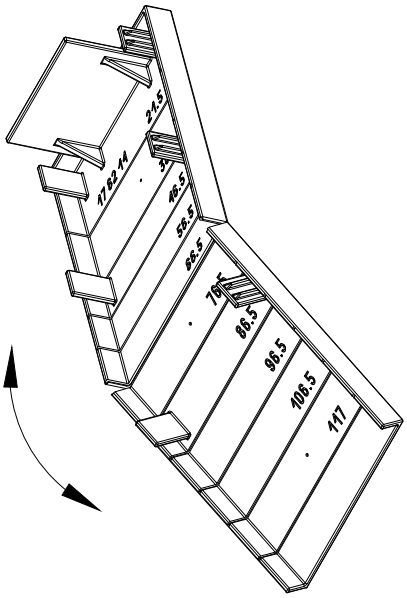

2. Отломить в месте реза по насечке.

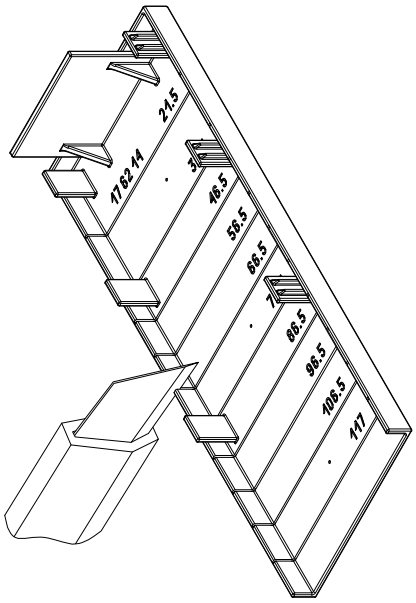

1. Подрезать деталь согласно требуемому размеру.

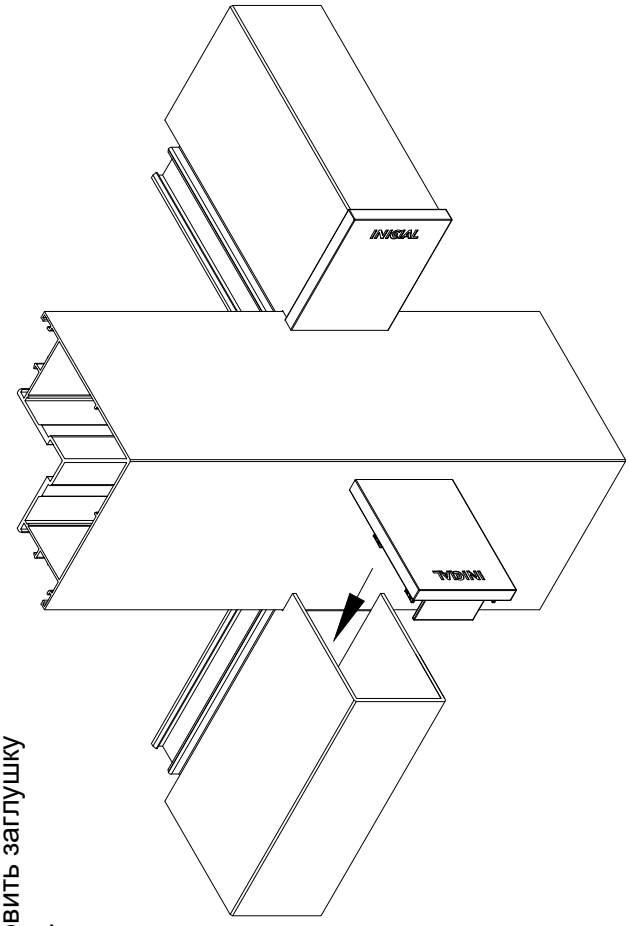

3. Установить заглушку на пилон.

1 Раскрой профиля

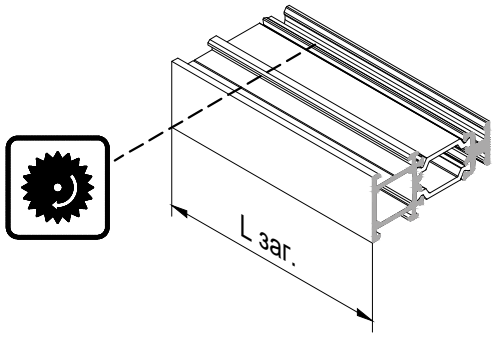

2 Установка теплоизолирующей вставки

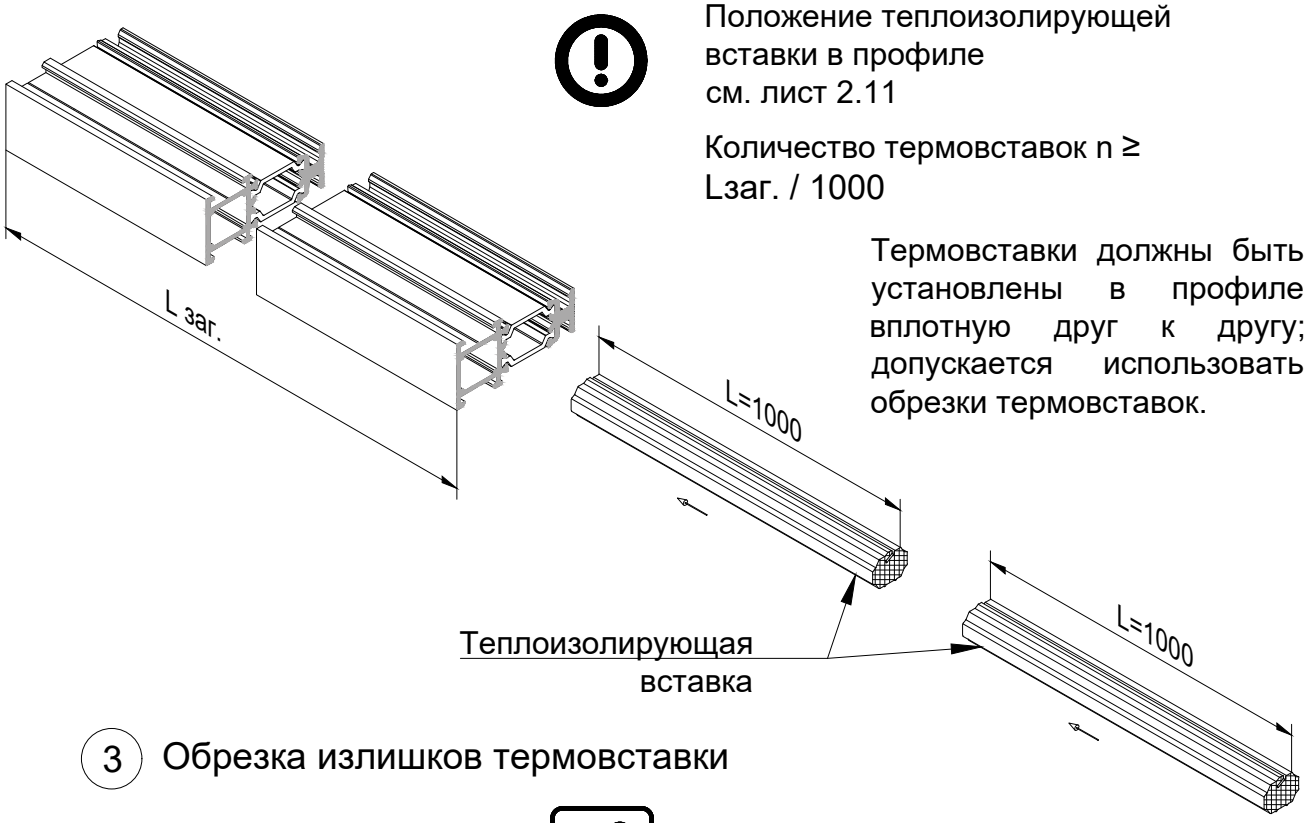

Положение теплоизолирующей вставки в профиле см. лист 2.11

Количество термовставок n ≥ Lзаг. / 1000

Термовставки должны быть установлены в профиле вплотную друг к другу; допускается использовать обрезки термовставок.

3 Обрезка излишков термовставки

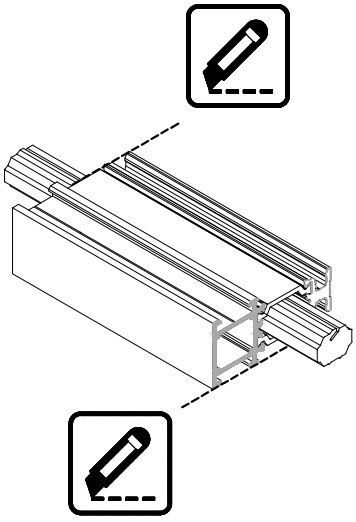

Карты раскроя материала

Окно с установкой в витраж

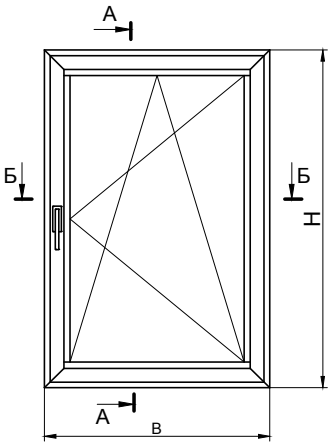

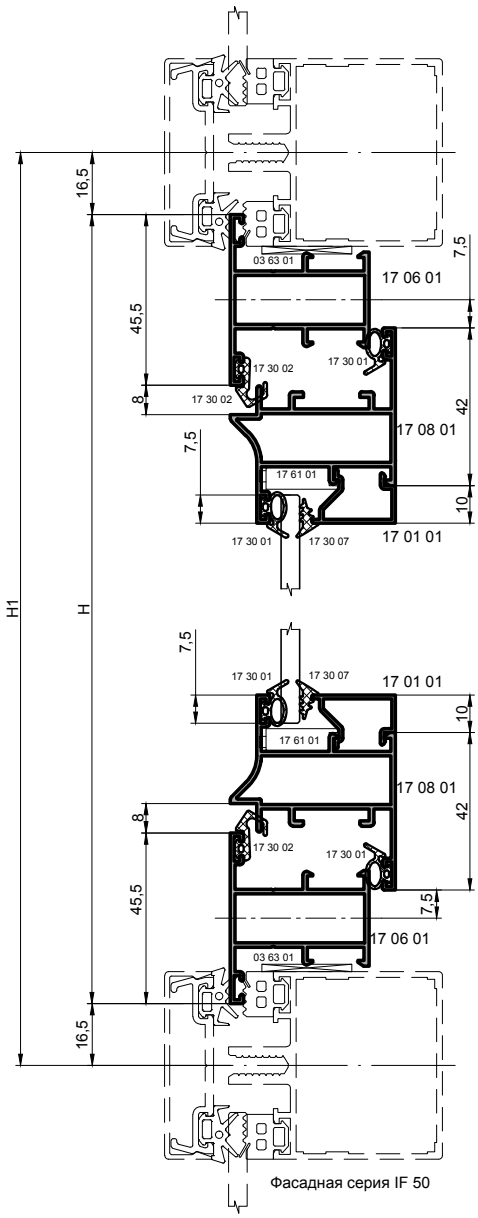

Фасадная серия IF 50

Наименование	Эскиз	Наружный размер	Кол-во
Рама 17 06 01		Н1-33	2
Рама 17 06 01		В1-33	2
Створка 17 08 01		Н-60,5	2
Створка 17 08 01		В-60,5	2
Штапик вертикальный *		Н-164,5	2
Штапик горизонтальный*		В-144,5	2
Заполнение	(Н-149,5)х(В-149,5)		1
Комплектующие изделия			
Уплотнение внутреннее 17 30 07		(2Н+2L-620)х1,05	
Уплотнение наружное 17 30 01		(4Н+4L-860)х1,05	
Уплотнение створки 17 30 02		(2Н+2L-300)х1,05	
Закладная 17 70 03 профиль 03 02 07 (L=34мм)			8
Опорная подкладка 17 61 01			6
Набор подкладок (толщина 1-4 мм)*			2
Заглушка дренажного отверстия 03 62 08			2

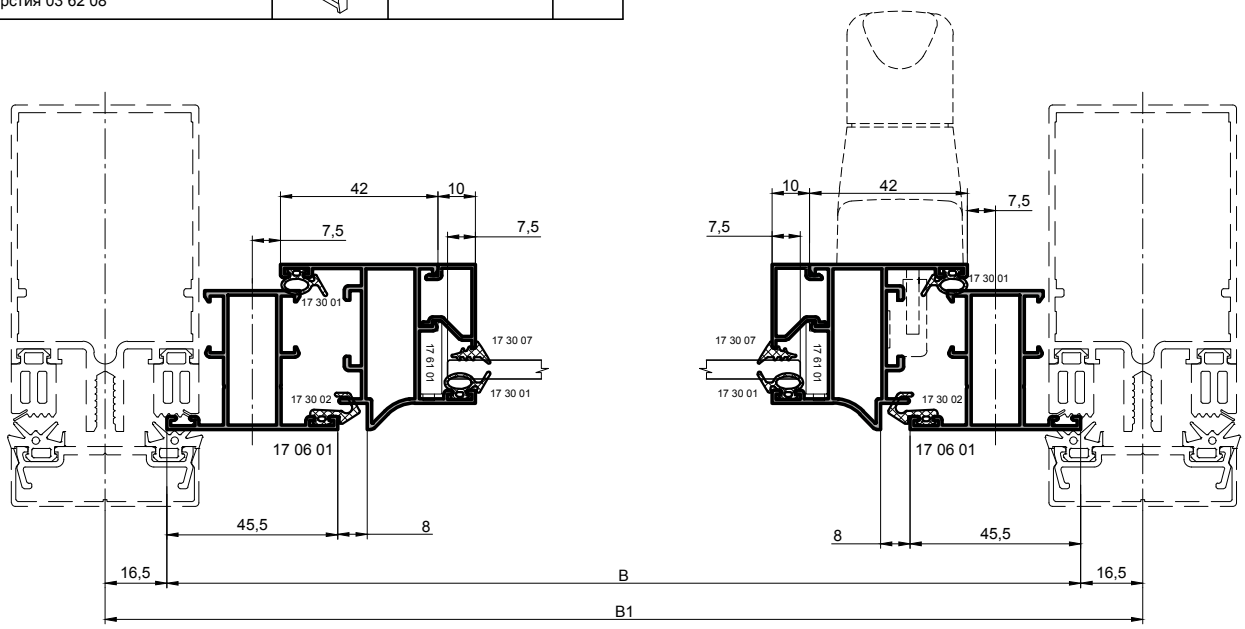

Примечание: длина резиновых уплотнителей увеличена на 5%.
* Выбор штапика, уплотнителя и подкладок - см. таблицу заполнения.

CITY

Карта раскроя материала

INICIAL

Наименование	Эскиз	Наружный размер	Кол-во
Стойка*		H	4
Ригель 17 06 01		B1-25,5	6
Ригель 17 09 02		B1-25,5	3
Створка 17 08 01		H2-15	2
Створка 17 08 01		B1-15	2
Штапик вертикальный*		H1-53	6
Штапик вертикальный*		H2-45,5	4
Штапик горизонтальный*		B1-25,5	10
Штапик вертикальный окна*		H2-119	2
Штапик горизонтальный окна*		B1-99	2

Уплотнители

Уплотнение внутреннее 17 30 07		(6H1+6H2+12B1-1050)x1,05
Уплотнение наружное 17 30 01		(6H1+8H2+14B1-1080)x1,05
Уплотнение створки 17 30 02		(2H2+2B1-60)x1,05

Закладные детали

Закладная 17 70 03 профиль 03 02 07 (L=34мм)		4
Закладная 17 71 17 профиль 17 03 02 (L=12,5мм)		18
Закладная 17 71 02 профиль 17 04 03 (L=150мм)		8
Опорная пластина 17 80 01		8

Комплектующие изделия

Манжета для ригеля 17 33 01		9
Манжета для ригеля 17 33 02		9
Опорная подкладка 17 61 01		14
Набор подкладок (толщина 1-4 мм)*		2
Заглушка дренажного отверстия 03 62 08		12

Стандартные изделия

Винт M6x10 (99 06 07)		18
ВС 3-4,2x9,5 (99 02 28)		36
ВС 1-4,8x25 (99 01 35)		24

Заполнение

Поз.	Размеры	Кол-во
1	(H2-30,5)x(B1-30,5)	2
2	(H2-104)x(B1-104)	1
3	(H1-38)x(B1-30,5)	3

Пример расчета конструкции в проем с распашной створкой

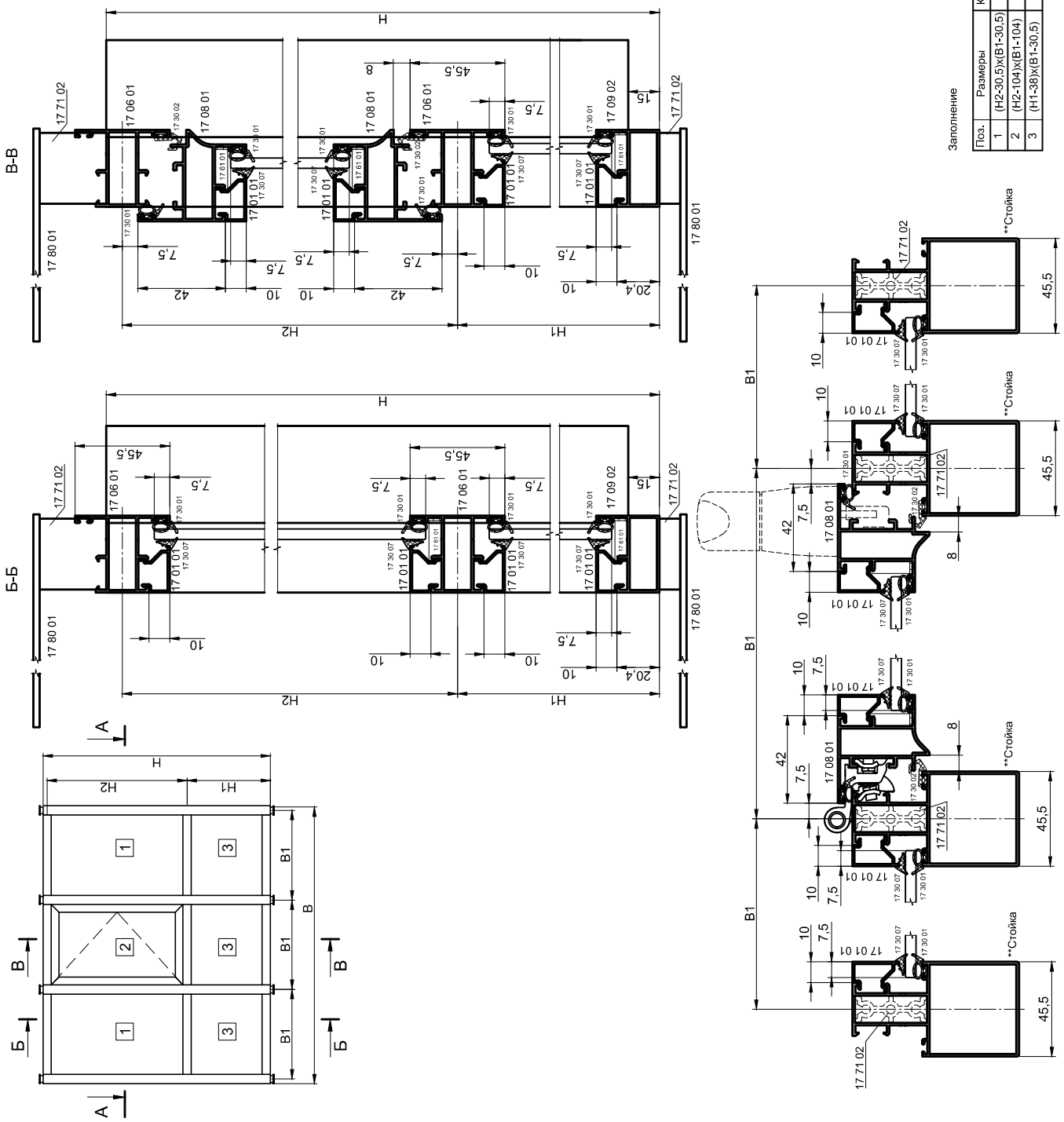

Примечание: длина резиновых уплотнителей увеличена на 5%.

* Выбор штапика, уплотнителя и подкладок - см. таблицу заполнения.

** Подбор элементов в зависимости от нагрузок.

Пример расчета конструкции в проем с распашной створкой (стойки с внутренним пилоном)

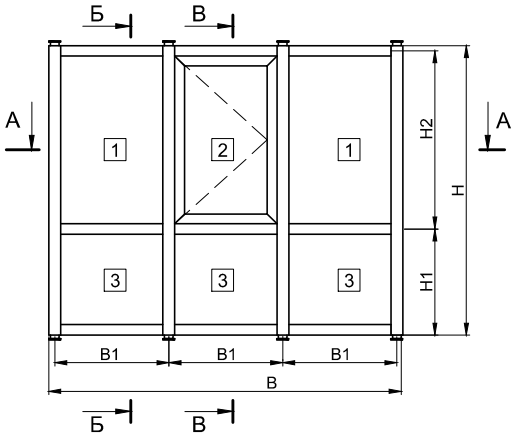

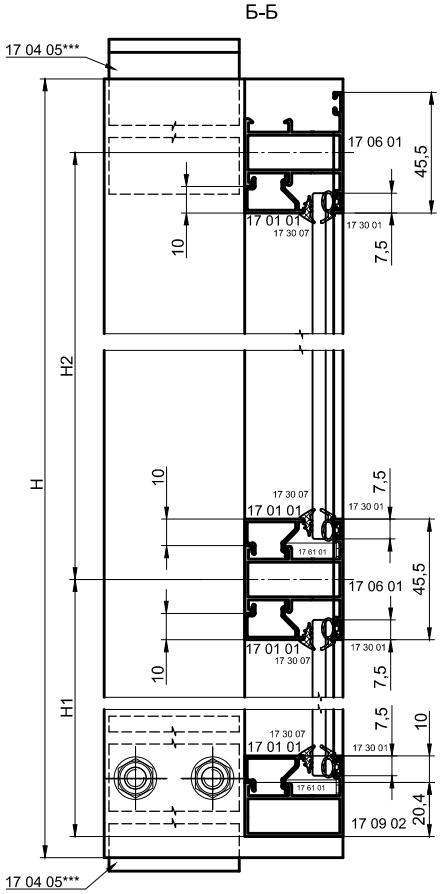

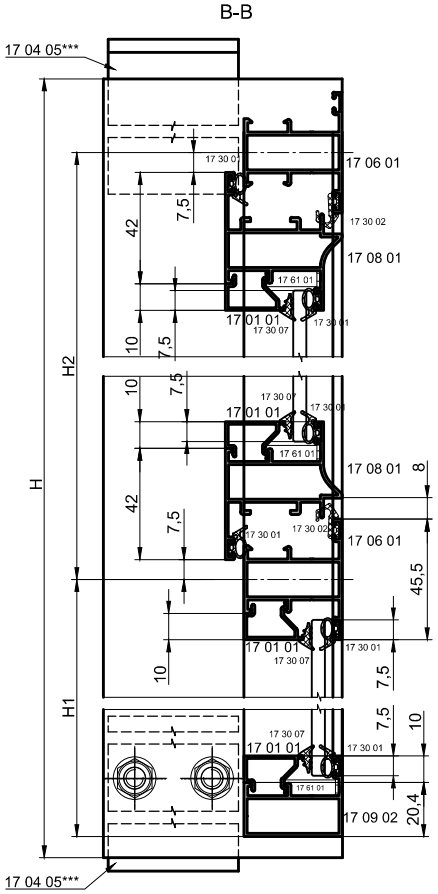

Наименование	Эскиз	Наружный размер	Кол-во
Стойка*		H	4
Ригель 17 06 01		B1-34,5	6
Ригель 17 09 02		B1-34,5	3
Створка 17 08 01		H2-15	2
Створка 17 08 01		B1-24	2
Штапик вертикальный*		H1-53	6
Штапик вертикальный*		H2-45,5	4
Штапик горизонтальный*		B1-34,5	10
Штапик вертикальный окна*		H2-119	2
Штапик горизонтальный окна*		B1-108	2

Уплотнители

Уплотнение внутреннее 17 30 07		(6H1+6H2+12B1-1158)x1,05
Уплотнение наружное 17 30 01		(6H1+8H2+14B1-1206)x1,05
Уплотнение створки 17 30 02		(2H2+2B1-78)x1,05

Закладные детали

Закладная 17 70 03 профиль 03 02 07 (L=34мм)		4
Закладная 17 71 17 профиль 17 03 02 (L=12,5мм)		18
Кронштейн профиль 17 04 05 (L=L1-1)		8

Комплектующие изделия

Манжета для ригеля 17 33 01		9
Манжета для ригеля 17 33 02		9
Опорная подкладка 17 61 01		14
Набор подкладок (толщина 1-4 мм)*		2
Заглушка дренажного отверстия 03 62 08		12

Стандартные изделия

Винт М6х10 (99 06 07)		18
ВС 3-4,2х9,5 (99 02 28)		36
ВС 1-4,8х25 (99 01 35)		24
Болт М8х30 (99 12 06)		8
Гайка М8 (99 13 01)		8
Шайба 8 (99 14 01)		16
Шайба 8 65Г (99 14 02)		8

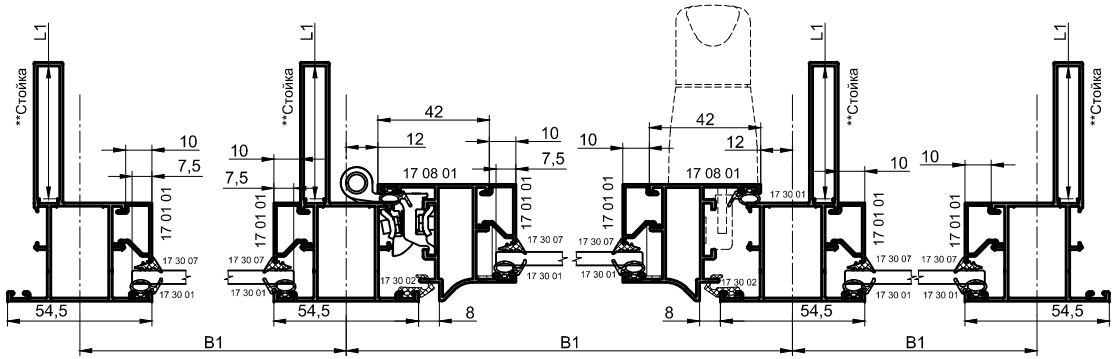

Заполнение

Поз.	Размеры	Кол-во
1	(H2-30,5)x(B1-39,5)	2
2	(H2-104)x(B1-113)	1
3	(H1-38)x(B1-39,5)	3

Примечание: длина резиновых уплотнителей увеличена на 5%.
* Выбор штапика, уплотнителя и подкладок - см. таблицу заполнения.
** Подбор элементов в зависимости от нагрузок.
*** Возможна поставка штучными деталями. См. номенклатуру комплектующих

INICIAL®

CITY

Карта раскроя материала

Карта раскроя материала

Пример расчета конструкции с откатными створками

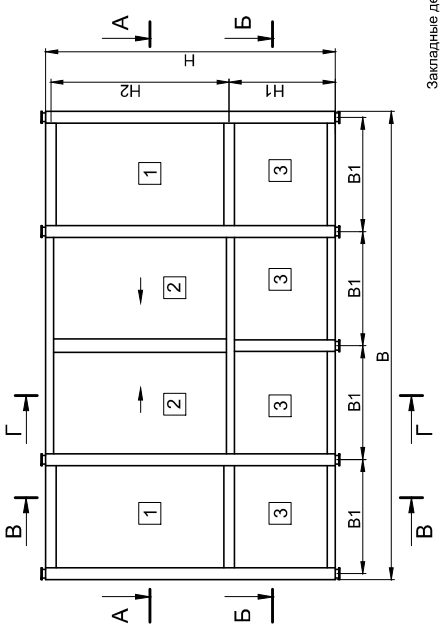

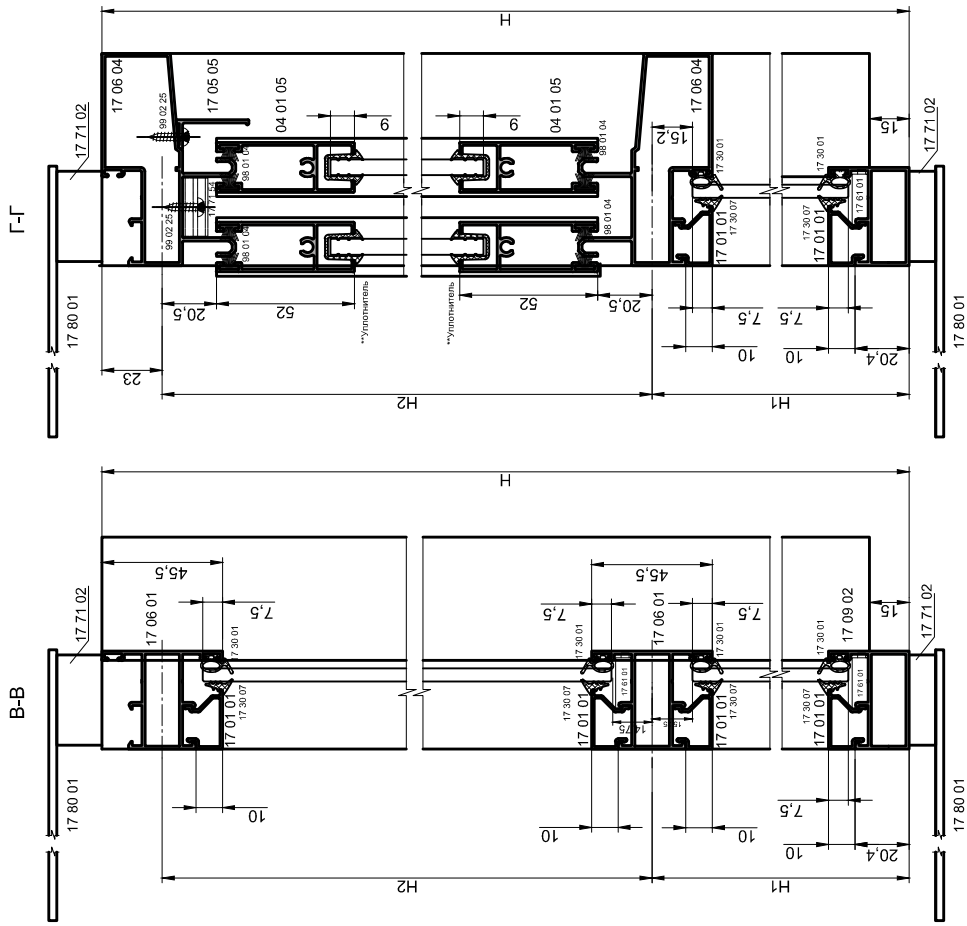

Заполнение

Поз.	Размеры	Кол-во
1	(Н2-30,5)х(В1-30,5)	2
2	(Н2-127)х(В1-86)	2
3	(Н1-38)х(В1-30,5)	4

Стандартные изделия

Винт М6х10 (99 06 07)		21
ВС 3-4,2х9,5 (99 02 28)		42
ВС 1-4,8х25 (99 01 35)		27
ВС 3-4,2х13 (99 02 25)	L17 05 05/300	
ВС 3-4,2х13 (99 02 25)		4

Закладные детали

Закладная 17 71 17 профиль 17 03 02 (L=12,5мм)		21
Закладная 17 71 02 профиль 17 04 03 (L=150мм)		9
Опорная пластина 17 80 01		9
Ограничитель выпадения створки 17 71 54 профиль 13 04 23 (L=22мм)		4

Комплектующие изделия

Манжета для ригеля 17 33 01		8
Манжета для ригеля 17 33 02		8
Манжета для ригеля откатной створки 17 33 04		2
Манжета для ригеля откатной створки 17 33 05		2
Заглушка ригеля 17 62 02		2
Заглушка ригеля 17 62 03		2
Опорная подкладка 17 61 01		12
Заглушка дренажного отверстия 03 62 08		12

Наименование	Эскиз	Наружный размер	Кол-во
Стойка*		Н	4
Стойка 17 06 01		Н1-12,5	1
Ригель 17 06 01		В1-25,5	4
Ригель 17 06 04		В2-25,5	2
Ригель 17 09 02		В1-25,5	4
Адаптер вертикальный 17 05 04		Н2-62	2
Адаптер горизонтальный 17 05 05		В2-45,5	1
Стойка откатной створки 04 01 04		Н2-41	2
Стойка откатной створки 04 01 06		Н2-41	2
Ригель откатной створки 04 01 05		В1-14	4
Штапик вертикальный*		Н1-53	8
Штапик вертикальный*		Н2-45,5	4
Штапик горизонтальный*		В1-25,5	12

Уплотнители

Уплотнение внутреннее 17 30 07		(8Н1+4Н2+12В1-780)х1,05
Уплотнение наружное 17 30 01		(8Н1+4Н2+12В1-760)х1,05
Уплотнение створки 17 30 03		(2Н2-124)х1,05
Щеточный уплотнитель 98 01 04		(6Н2+8В1-400)х1,05
Уплотнитель откатной створки *		(4Н2+4В1-800)х1,05

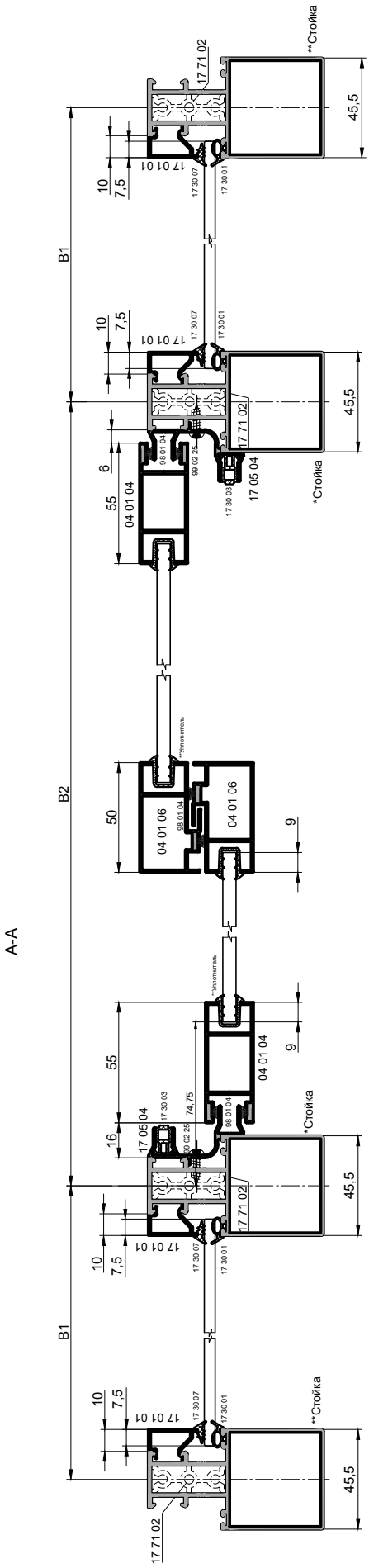

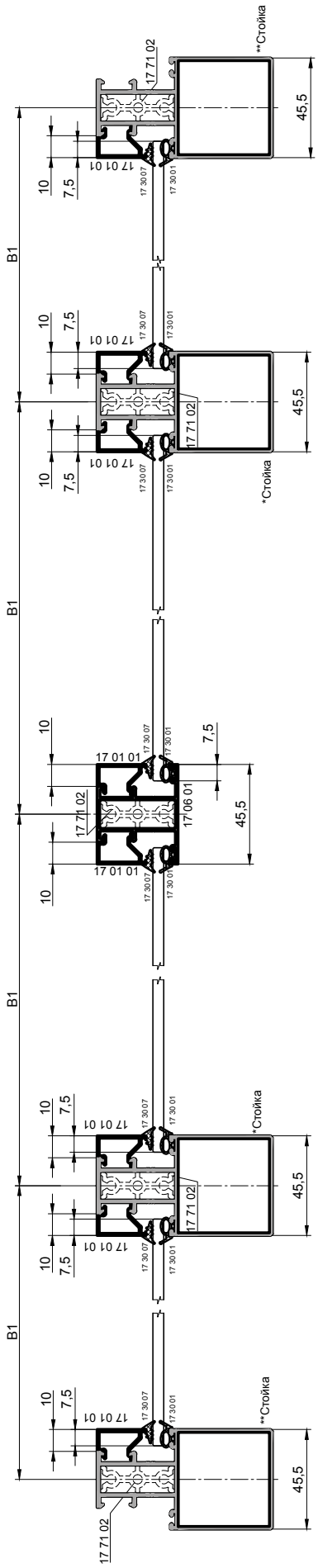

Примечание: длина резиновых уплотнителей увеличена на 5%.

* Выбор штапика, уплотнителя и подкладок - см. таблицу заполнения.

** Подбор элементов в зависимости от нагрузок.

Пример расчета конструкции с откатными створками

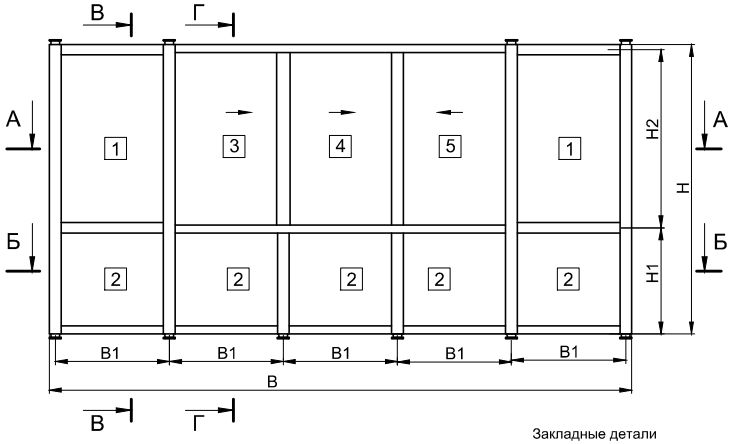

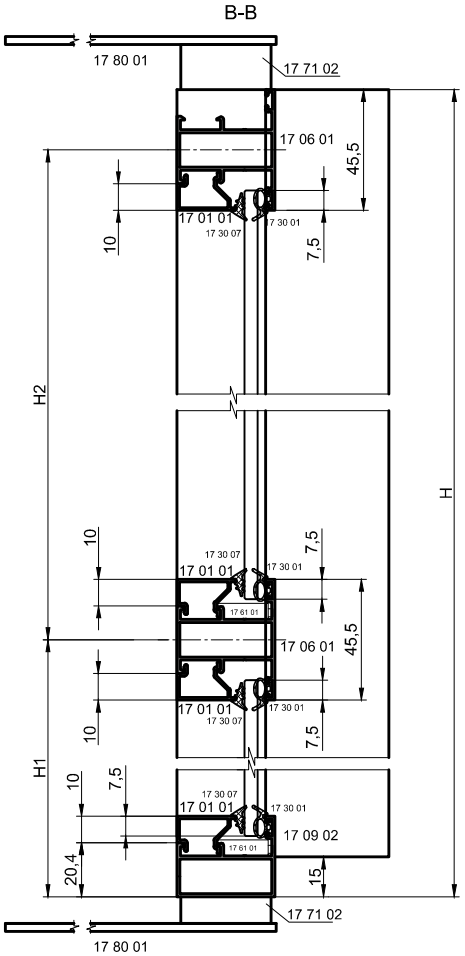

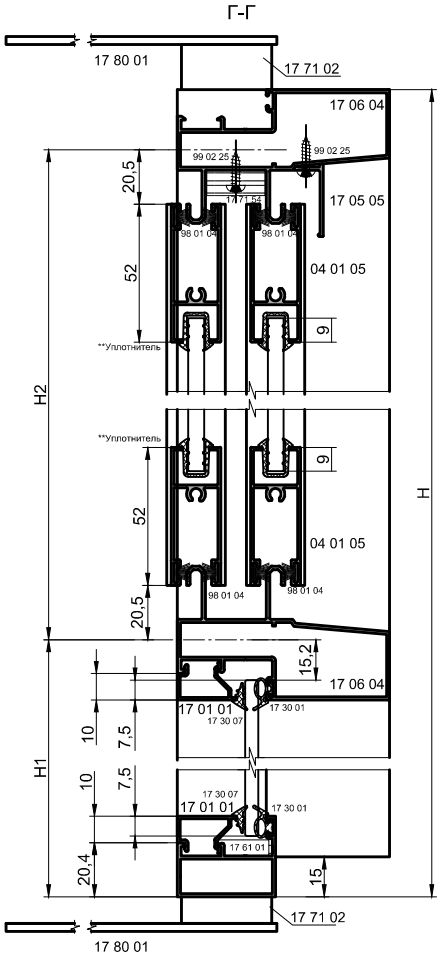

Наименование	Эскиз	Наружный размер	Кол-во
Стойка*		H	4
Стойка 17 06 01		H1-12,5	2
Ригель 17 06 01		B1-25,5	4
Ригель 17 06 04		B1*3-25,5	2
Ригель 17 09 02		B1-25,5	5
Адаптер вертикальный 17 05 04		H2-62	2
Адаптер горизонтальный 17 05 05		B1*3-45,5	1
Стойка откатной створки 04 01 04		H2-39	4
Стойка откатной створки 04 01 06		H2-39	2
Ригель откатной створки 04 01 05		Вст1-15	2
Ригель откатной створки 04 01 05		Вст2-15	2
Ригель откатной створки 04 01 05		Вст3-28	2
Адаптер вертикальный 04 01 07		H2-41	1
Штапик вертикальный *		H1-53	10
Штапик вертикальный *		H2-45,5	4
Штапик горизонтальный*		B1-25,5	14

Закладные детали

Закладная 17 71 17 профиль 17 03 02 (L=12,5мм)		24
Закладная 17 71 02 профиль 17 04 03 (L=150мм)		10
Опорная пластина 17 80 01		10
Ограничитель выпадения створки 17 71 54 профиль 13 04 23 (L=22мм)		6

Комплектующие изделия

Манжета для ригеля 17 33 01		9
Манжета для ригеля 17 33 02		9
Манжета для ригеля откатной створки 17 33 04		2
Манжета для ригеля откатной створки 17 33 05		2
Заглушка ригеля 17 62 02		2
Заглушка ригеля 17 62 03		2
Опорная подкладка 17 61 01		14
Заглушка дренажного отверстия 03 62 08		16

Уплотнители

Уплотнение внутреннее 17 30 07		(10H1+4H2+14B1-1070)x1,05
Уплотнение наружное 17 30 01		(10H1+4H2+14B1-1070)x1,05
Уплотнение створки 17 30 03		(2H2-124)x1,05
Щеточный уплотнитель 98 01 04		(8H2+12B1-260)x1,05
Уплотнитель откатной створки *		(6H2+6B1-1270)x1,05

Стандартные изделия

Винт M6x10 (99 06 07)		24
ВС 3-4,2x9,5 (99 02 28)		48
ВС 1-4,2x25 (99 01 19)		H2/300
ВС 1-4,8x25 (99 01 35)		30
ВС 3-4,2x13 (99 02 25)		$L_{17\ 05\ 05}$/300
ВС 3-4,2x13 (99 02 25)		6

Заполнение

Поз.	Размеры	Кол-во
1	(H2-30,5)x(B1-30,5)	2
2	(H1-38)x(B1-30,5)	5
3	(H2-127)x(B1-91)	1
4	(H2-127)x(B1-63)	1
5	(H2-127)x(B1-112)	1

CITY

Карта раскроя материала

INICIAL®

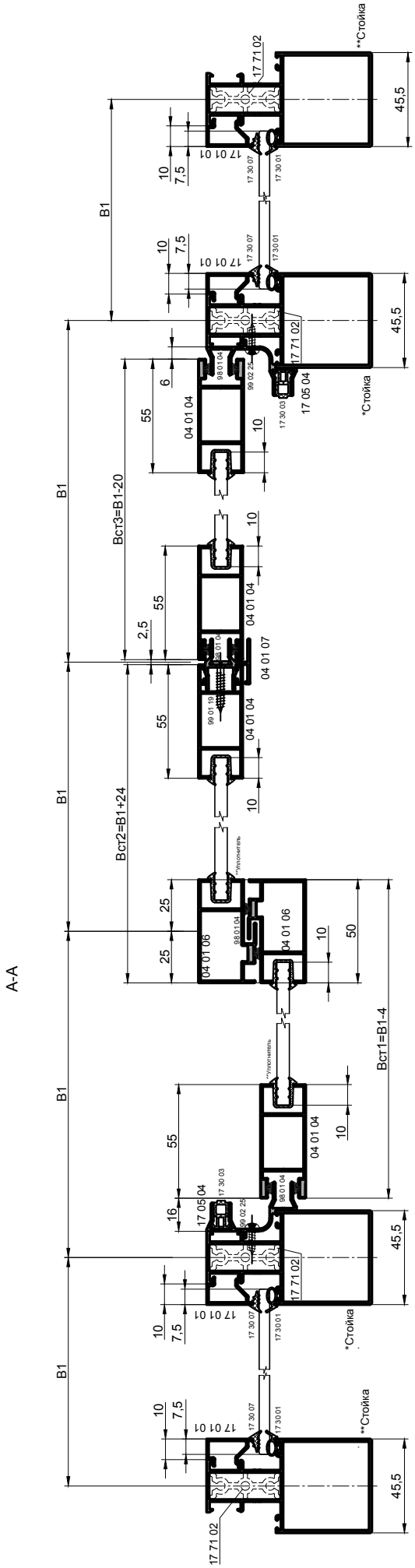

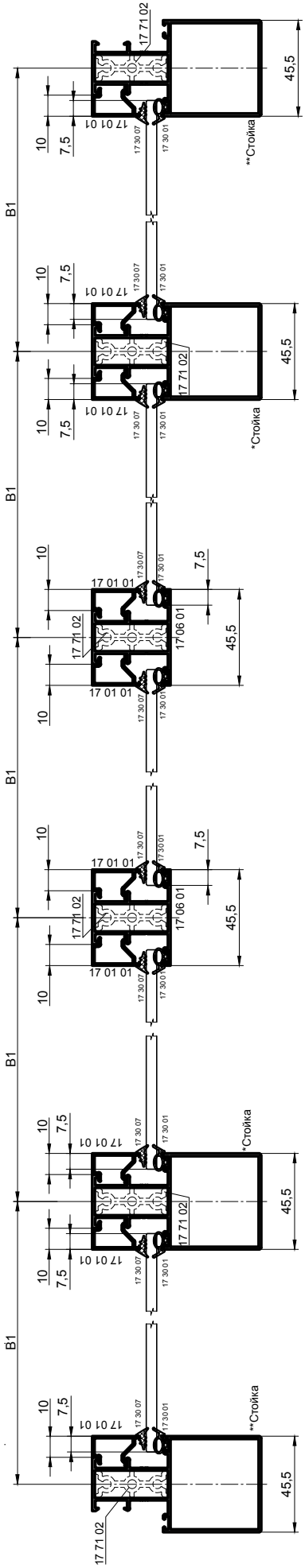

Примечание: длина резиновых уплотнителей увеличена на 5%

* выбор штапика, уплотнителя и подкладок см. таблцу заполнения

** Подбор элементов в зависимости от нагрузок.

Пример расчета конструкции с откатными створками (стойки с внутренним пилоном ; с усилителем 17 05 14 / без усилителя)

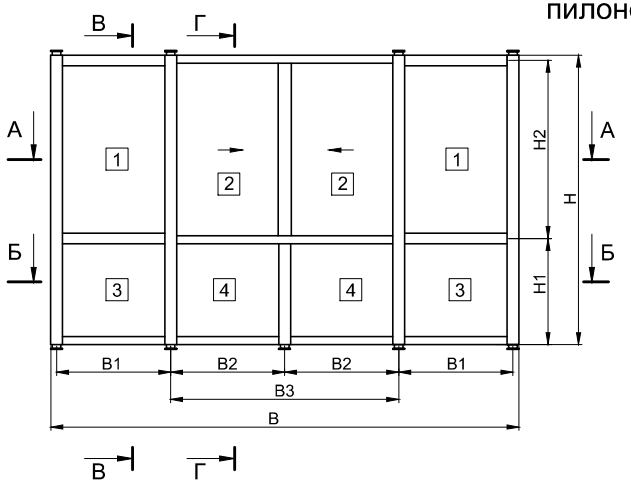

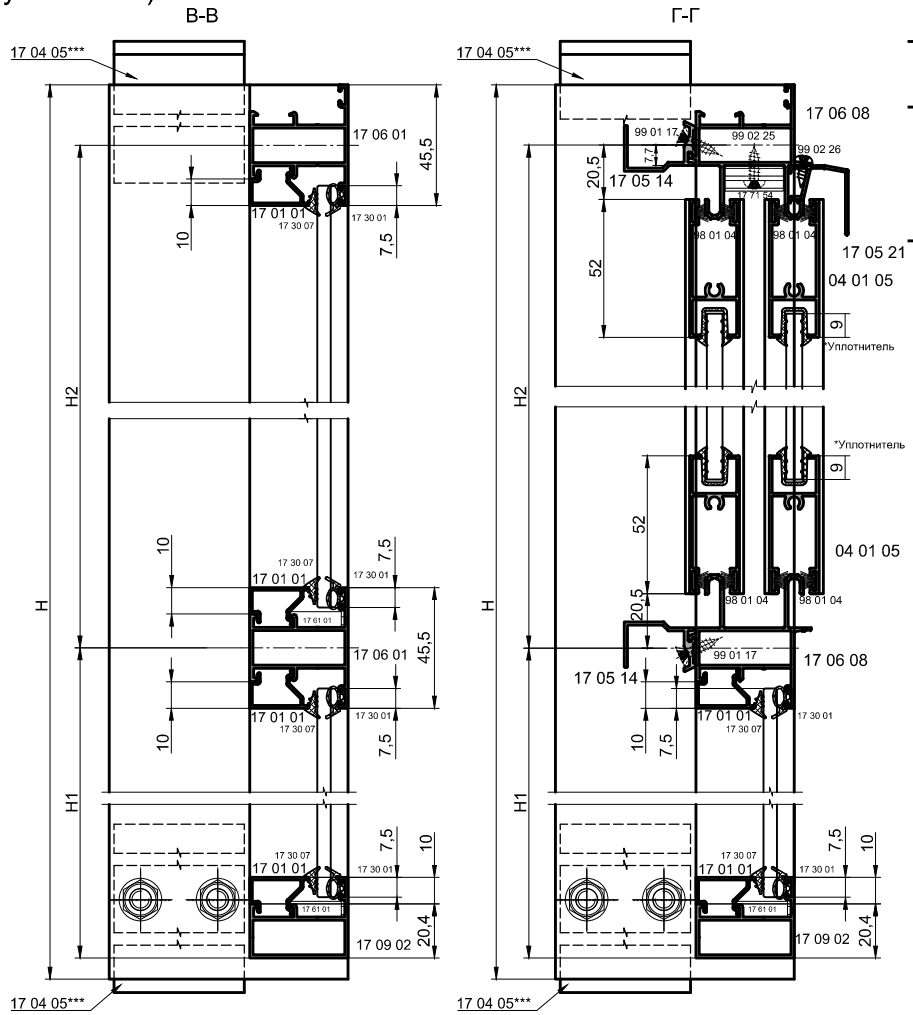

Наименование	Эскиз	Наружный размер	Кол-во
Стойка**		H	4
Стойка 17 06 01		H1-12,5	1
Ригель 17 06 01		B1-34,5	4
Ригель 17 06 08		B3-34,5	2
Ригель 17 09 02		B1-34,5	2
Ригель 17 09 02		B2-30	2
Адаптер вертикальный 17 05 04		H2-62	2
Козырек 17 05 21		B3-45,5	1
Стойка откатной створки 04 01 04		H2-39	2
Стойка откатной створки 04 01 06		H2-39	2
Ригель откатной створки 04 01 05		B2-18,5	4
Штапик вертикальный*		H1-53	8
Штапик вертикальный*		H2-45,5	4
Штапик горизонтальный*		B1-34,5	8
Штапик горизонтальный*		B2-30	4
Усилитель 17 05 14****		B3+12	2

Закладные детали

Закладная 17 71 17 профиль 17 03 02 (L=12,5мм)		21
Закладная 17 71 02 профиль 17 04 03 (L=150мм)		1
Опорная пластина 17 80 01		1
Кронштейн профиль 17 04 05 (L=L1-1)		8
Ограничитель выпадения створки 17 71 54 профиль 13 04 23 (L=22мм)		4

Комплектующие изделия

Манжета для ригеля 17 33 01		8
Манжета для ригеля 17 33 02		8
Манжета для ригеля откатной створки 17 33 04		2
Манжета для ригеля откатной створки 17 33 05		2
Опорная подкладка 17 61 01		12
Заглушка дренажного отверстия 03 62 08		12

Уплотнители

Уплотнение внутреннее 17 30 07		(8H1+4H2+8B1+4B2-860)x1,05
Уплотнение наружное 17 30 01		(8H1+4H2+8B1+4B2-850)x1,05
Уплотнение створки 17 30 03		(2H2-124)x1,05
Щеточный уплотнитель 98 01 04		(6H2+8B2-400)x1,05
Уплотнитель откатной створки *		(4H2+4B2-840)x1,05

Заполнения

Поз.	Размеры	Кол-во
1	(H2-30,5)x(B1-39,5)	2
2	(H2-125)x(B2-90)	2
3	(H1-38)x(B1-39,5)	2
4	(H1-38)x(B2-35)	2

Стандартные изделия

Винт M6x10 (99 06 07)		21
ВС 3-4,2x9,5 (99 02 28)		42
ВС 1-4,8x25 (99 01 35)		3
ВС 3-4,2x13 (99 02 25)		$L_{17\,05\,04}$/300+4
ВС 3-3,5x9,5 (99 02 26)		$L_{17\,05\,21}$/300
ВС 1-4,2x16 (99 01 17)		$L_{17\,05\,14}$/300

Болт M8x30 (99 12 06)		8
Гайка M8 (99 13 01)		8
Шайба 8 (99 14 01)		16
Шайба 8 65Г (99 14 02)		8

Примечание: длина резиновых уплотнителей увеличена на 5%.
* Выбор штапика, уплотнителя и подкладок - см. таблицу заполнения.
** Подбор элементов в зависимости от нагрузок.
*** Возможна поставка штучными деталями. См. номенклатуру комплектующих
**** Устанавливается в зависимости от нагрузок

INIGIAL®

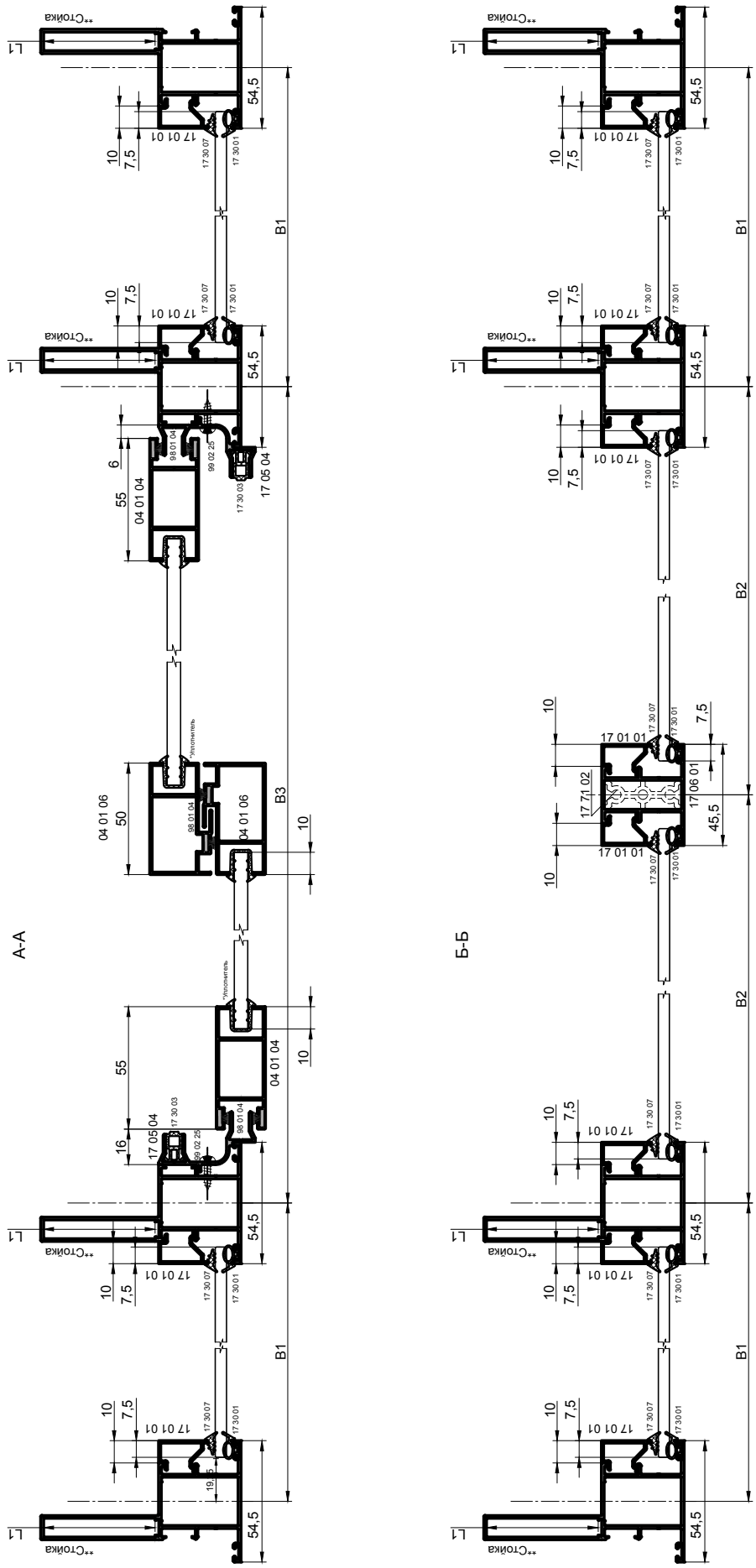

Примечание: длина резиновых уплотнителей увеличена на 5%.

* Выбор штапика, уплотнителя и подкладок - см. таблицу заполнения.

** Подбор элементов в зависимости от нагрузок.

Пример расчета конструкции с откатными створками (стойки с внутренним пилоном ; с усилителем 17 05 16 / 17 05 18)

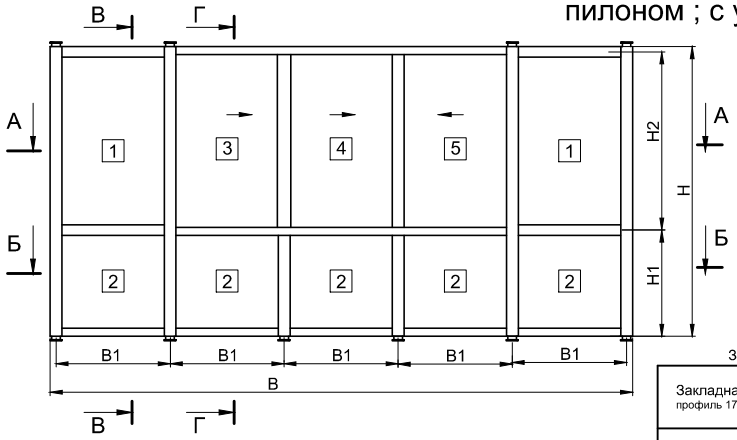

Заполнения

Поз.	Размеры	Кол-во
1	(H2-30,5)x(B1-39,5)	2
2	(H1-38)x(B1-39,5)	5
3	(H2-125)x(B1-95)	1
4	(H2-125)x(B1-63)	1
5	(H2-125)x(B1-117)	1

Закладные детали

Закладная 17 71 17 профиль 17 03 02 (L=12,5мм)		22
Закладная 17 71 52 профиль 17 03 02 (L=21,5мм)		2
Закладная 17 71 48 профиль 01 09 17 (L=40мм)		2
Закладная 17 71 51 профиль 02 08 01 (L=8,3мм)		2
Опорная пластина 17 80 07 / 17 80 08 ****		1
Кронштейн профиль 17 04 05 (L=L1-1)		10
Ограничитель выпадения створки 17 71 54 профиль 13 04 23 (L=22мм)		6

Наименование	Эскиз	Наружный размер	Кол-во
Стойка**		H	4
Стойка опорная**		H1-12,5	2
Ригель 17 06 01		B1-34,5	4
Ригель 17 06 08		B1*3-34,5	2
Ригель 17 09 02		B1-34,5	5
Адаптер вертикальный 17 05 04		H2-62	2
Козырек 17 05 21		B1*3-45,5	1
Стойка откатной створки 04 01 04		H2-39	2
Стойка откатной створки 04 01 06		H2-39	2
Ригель откатной створки 04 01 05		Вст1-15	2
Ригель откатной створки 04 01 05		Вст2-15	2
Ригель откатной створки 04 01 05		Вст3-28	2
Адаптер вертикальный 04 01 07		H2-41	1
Штапик вертикальный*		H1-53	10
Штапик вертикальный*		H2-45,5	4
Штапик горизонтальный*		B1-34,5	14
Усилитель 17 05 16 (17 05 18) **		B1*3+9	2

Уплотнители

Уплотнение внутреннее 17 30 07		(10H1+4H2+14B1-1030)x1,05
Уплотнение наружное 17 30 01		(10H1+4H2+14B1-1030)x1,05
Уплотнение створки 17 30 03		(2H2-124)x1,05
Щеточный уплотнитель 98 01 04		(8H2+12B1-260)x1,05
Уплотнитель откатной створки *		(6H2+6B1-1270)x1,05

Комплектующие изделия

Манжета для ригеля 17 33 01		9
Манжета для ригеля 17 33 02		9
Манжета для ригеля откатной створки 17 33 04		2
Манжета для ригеля откатной створки 17 33 05		2
Заглушка усилителя 17 62 09		1
Заглушка усилителя 17 62 10		1
Опорная подкладка 17 61 01		14
Заглушка дренажного отверстия 03 62 08		16

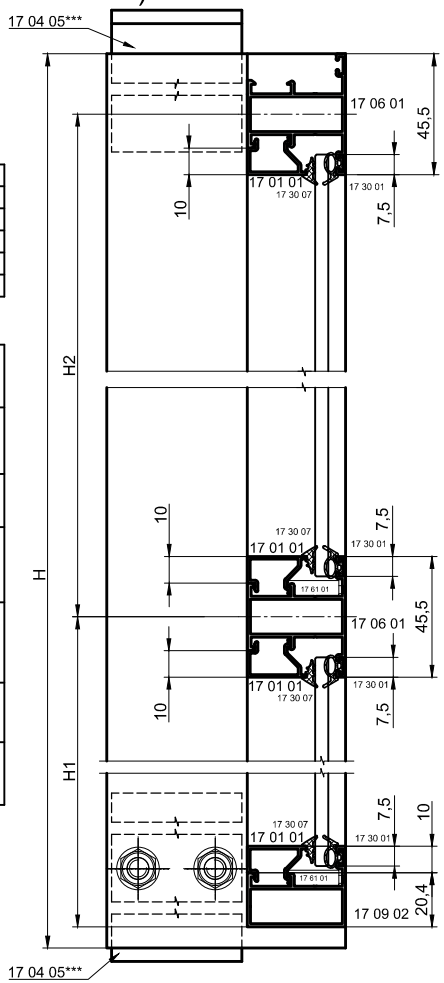

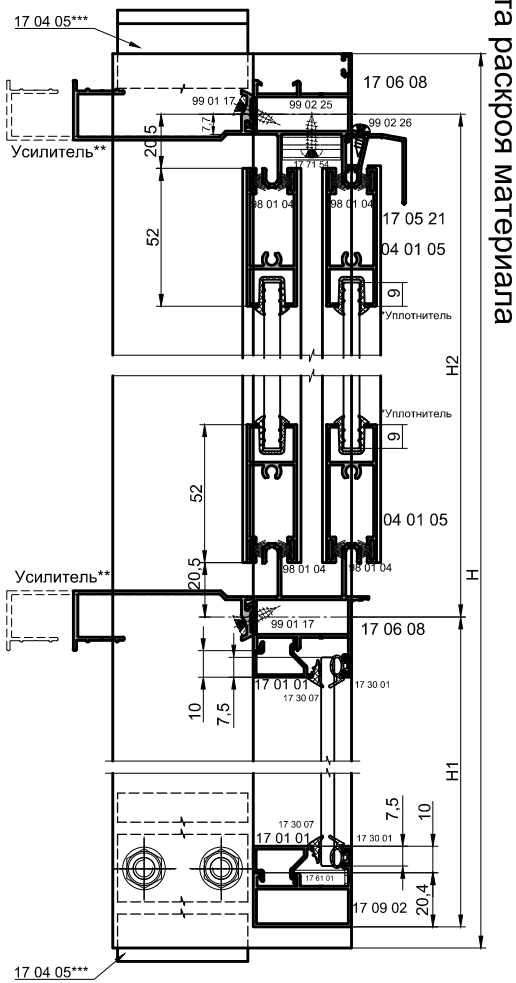

Стандартные изделия

Винт М6х10 (99 06 07)		24
ВС 3-4,2х9,5 (99 02 28)		48
ВС 3-4,2х13 (99 02 25)		4
ВС 3-4,2х13 (99 02 25)		$L_{17\ 05\ 04}$/300+6
ВС 3-3,5х9,5 (99 02 26)		$L_{17\ 05\ 21}$/300
ВС 1-4,2х16 (99 01 17)		$L_{усилителя}$ /300
ВС 1-4,2х16 (99 01 17)		2

Болт М8х30 (99 12 06)		10
Гайка М8 (99 13 01)		10
Шайба 8 (99 14 01)		20
Шайба 8 65Г (99 14 02)		10

Примечание: длина резиновых уплотнителей увеличена на 5%.
* Выбор штапика, уплотнителя и подкладок - см. таблицу заполнения.
** Подбор элементов в зависимости от нагрузок.
*** Возможна поставка штучными деталями. См. номенклатуру комплектующих
**** Выбирается в зависимости от применяемого усилителя.

INICIAL®

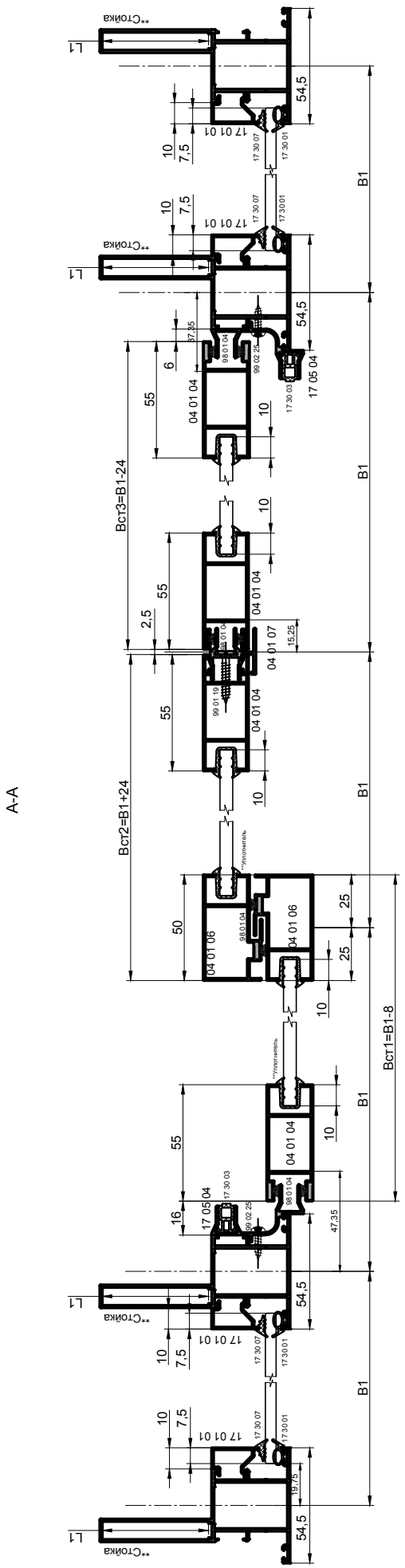

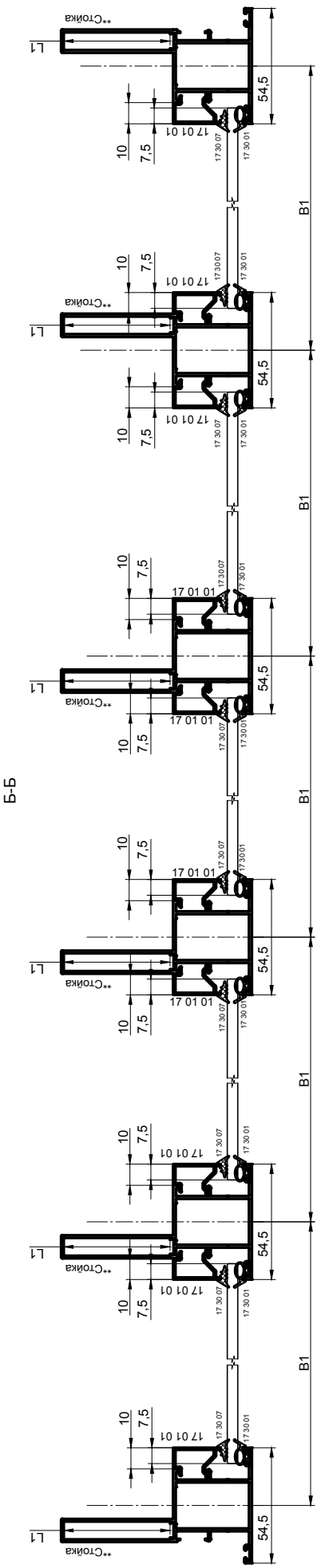

Примечание: длина резиновых уплотнителей увеличена на 5%

* выбор штапика, уплотнителя и подкладок см. таблцу заполнения

** Подбор элементов в зависимости от нагрузок.

Карта раскроя материала

Наименование	Эскиз	Наружный размер	Кол-во
Стойка*		H	4
Ригель 17 06 01		B1-25,5	6
Ригель 17 09 02		B1-25,5	3
Створка 17 08 03		H2-15	2
Створка 17 08 03		B1-15	2
Штапик вертикальный*		H1-53	6
Штапик вертикальный*		H2-45,5	4
Штапик горизонтальный*		B1-25,5	10

Уплотнители

Уплотнение внутреннее 17 30 07		(6H1+6H2+12B1-1050)x1,05
Уплотнение наружное 17 30 01		(6H1+8H2+14B1-1080)x1,05
Уплотнение створки 17 30 02		(2H2+2B1-60)x1,05

Закладные детали

Закладная 17 70 04 профиль 03 02 07 (L=27,8мм)	4
Закладная 17 71 17 профиль 17 03 02 (L=12,5мм)	18
Закладная 17 71 02 профиль 17 04 03 (L=150мм)	8
Опорная пластина 17 80 01	8

Комплектующие изделия

Манжета для ригеля 17 33 01	9
Манжета для ригеля 17 33 02	9
Опорная подкладка 17 61 01	14
Набор подкладок (толщина 1-4 мм)*	2
Заглушка дренажного отверстия 03 62 08	12

Стандартные изделия

Винт М6х10 (99 06 07)	18
ВС 3-4,2х9,5 (99 02 28)	36
ВС 1-4,8х25 (99 01 35)	24

Заполнение

Поз.	Размеры	Кол-во
1	(H2-30,5)x(B1-30,5)	2
2	(H2-53)x(B1-53)	1
3	(H1-38)x(B1-30,5)	3

Пример расчета конструкции в проем с распашной створкой (скрытой)

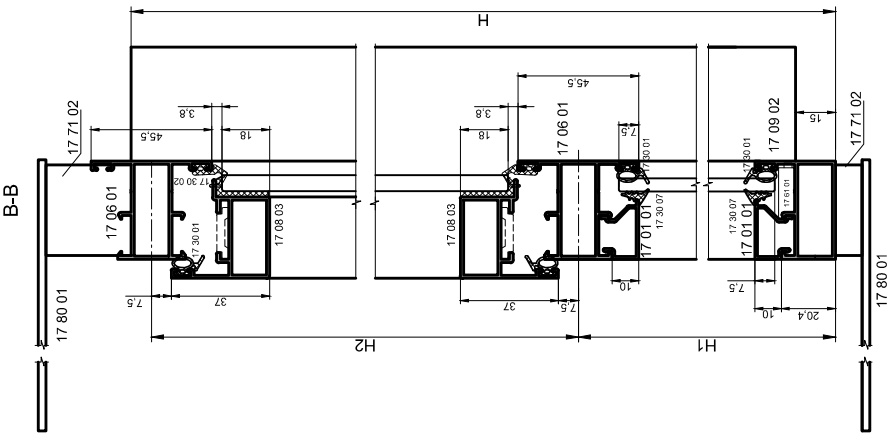

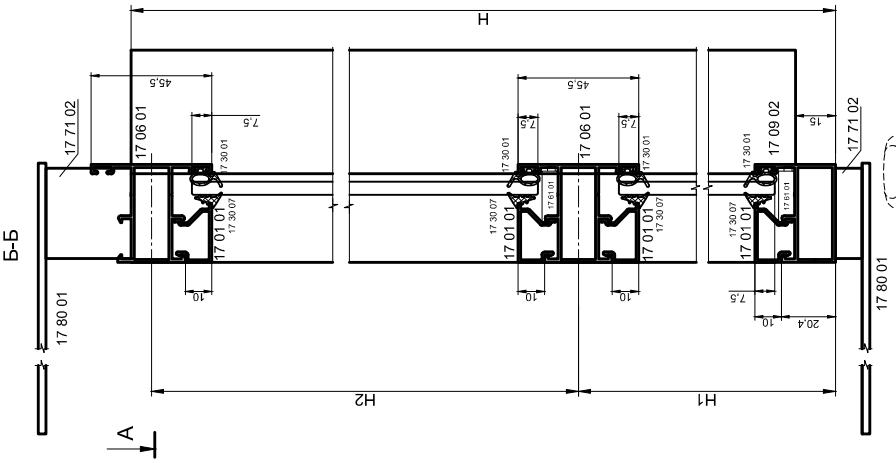

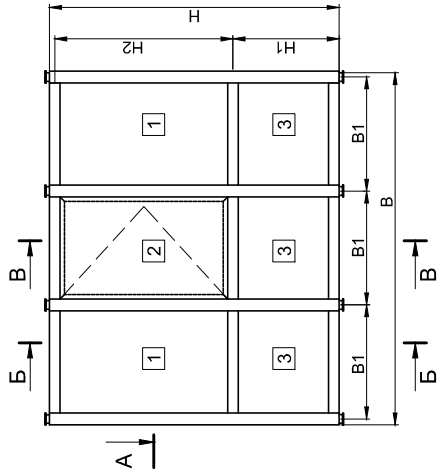

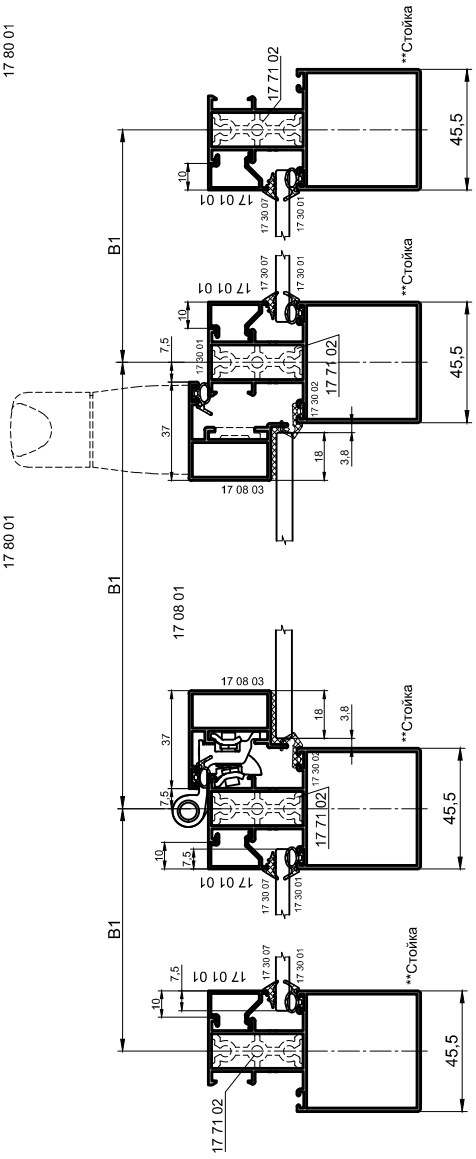

Примечание: длина резиновых уплотнителей увеличена на 5%.
* Выбор штапика, уплотнителя и подкладок - см. таблицу заполнения.
** Подбор элементов в зависимости от нагрузок.

Пример расчета конструкции в проем с распашной створкой (скрытой)

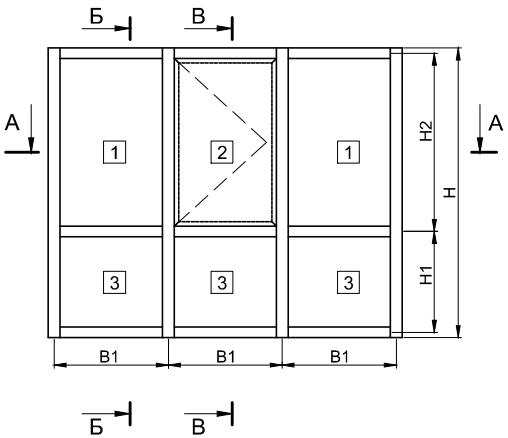

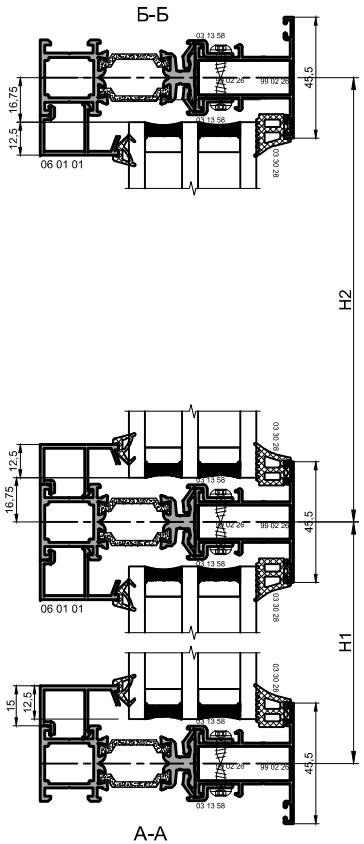

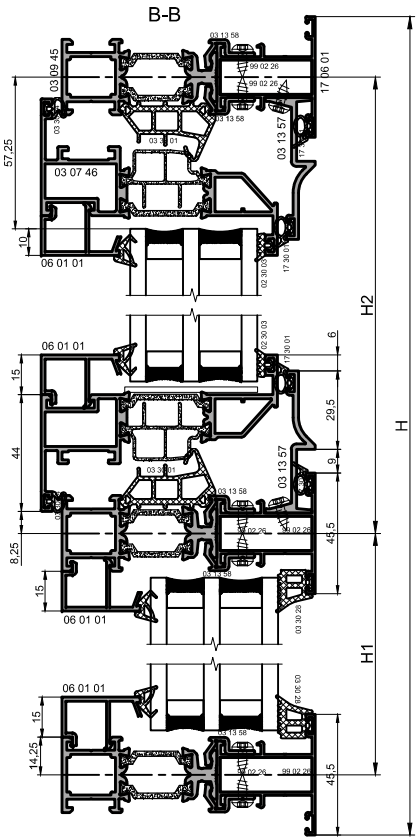

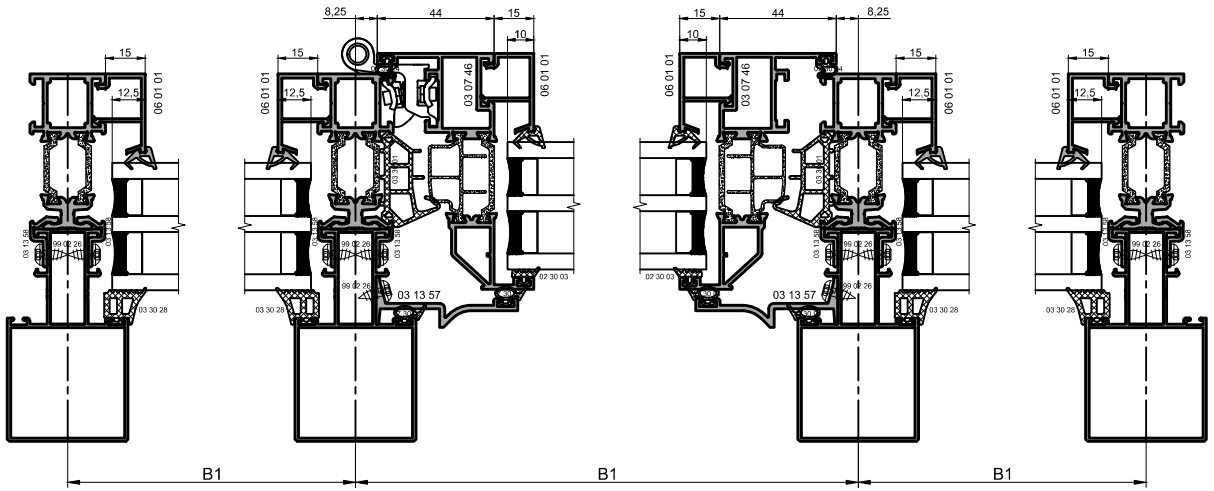

Наименование	Эскиз	Наружный размер	Кол-во
Стойка*		H	4
Стойка 03 09 45		H-17	4
Ригель 03 09 45		B1-28,5	3
Створка 03 07 46		H2-16,5	2
Створка 03 07 46		B1-16,5	2
Штапик вертикальный 06 01 01		H1-58,5	6
Штапик вертикальный 06 01 01		H2-58,5	4
Штапик вертикальный 06 01 01		B1-134,5	2
Штапик горизонтальный 06 01 01		B1-28,5	10
Штапик горизонтальный 06 01 01		B1-104,5	2
Зацеп вертикальный 03 13 58		H1-28,5	8
Зацеп вертикальный 03 13 58		H2-28,5	8
Зацеп горизонтальный 03 13 58		B1-28,5	18

Заполнение

Поз.	Размеры	Кол-во
1	(H2-33,5)x(B1-33,5)	2
2	(H2-114,5)x(B1-114,5)	1
3	(H1-33,5)x(B1-33,5)	3

Уплотнители

Уплотнение наружное 02 30 03		
Уплотнение внутреннее		
Уплотнение центральное 03 30 01		

Закладные детали

Закладная 03 70 23 профиль 03 02 07 (L=26.5мм)		4
Закладная 03 70 24 профиль 03 02 07 (L=9,5мм)		4
Закладная 03 71 05 профиль 03 03 02 (L=12.5мм)		18

* выбор уплотнителя и подкладок см. таблцу заполнения

INICIAL®

CITY

Карта раскроя материала

Карта раскроя материала

Дверь одностворчатая с открыванием наружу

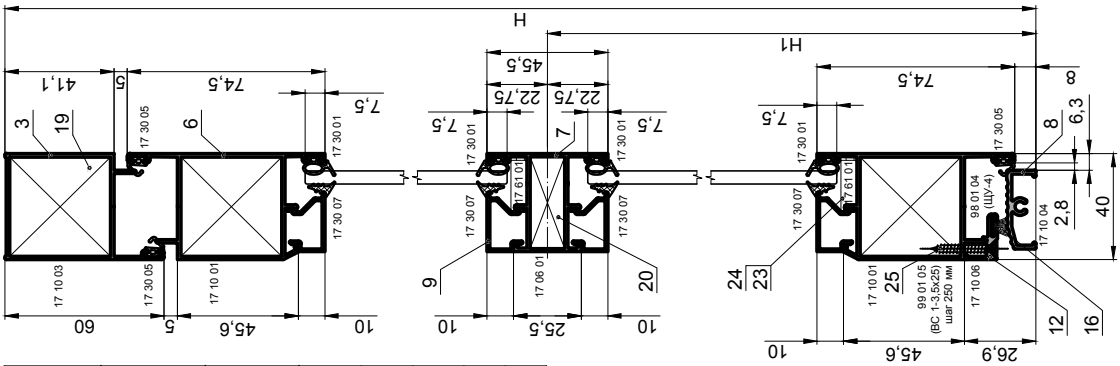

Поз.	Профиль	Эскиз	Наружный размер	Кол-во
1	17 10 03		H	1
2	17 10 03		H	1
3	17 10 03		B	1
4	17 10 01		H-54	1
5	17 10 01		H-54	1
6	17 10 01		B-92	2
7	17 06 01		B-221	1
8	Порог 17 10 04		B-82	1
9	штапик*		B-221	4
10	штапик*		H1-105	2
11	штапик*		H-H1-143	2
12	17 10 06		B-130	1
	Уплотнения			
13	Уплотнение створки 17 30 05		(4H+3B-525)x1,05	
14	Уплотнение внутреннее 17 30 07		(2H+4B-1330)x1,05	
15	Уплотнение наружное 17 30 01		(2H+4B-1330)x1,05	
16	98 01 04 (ЩУ-4) h=6 мм		B-130	
	Заполнения			
17			(H1-90) x (B-226)	1
18			(H-H1-128) x (B-226)	1
	Закладные детали			
19	Закладная 17 70 07 Профиль 17 02 02 (L=37 мм)			6
20	Закладная 17 71 17 Профиль 17 03 02(L=12,5 мм)			2

Поз.	Комплектующие детали		
21	13 75 01 Планка замка		1
22	13 75 02 Ответная планка		1
23	17 61 01 Опорная подкладка под стеклопакет		10
24	03 63 01 Набор подкладок под стеклопакет*		4
25	Винт 99 01 05 (ВС 1-3,5х25)		B/300+1
	99 06 07 (Винт М6х10)		2
	99 02 28 (ВС 3-4,2х9,5)		4
	99 02 10 (ВС 3-4,2х16)		2

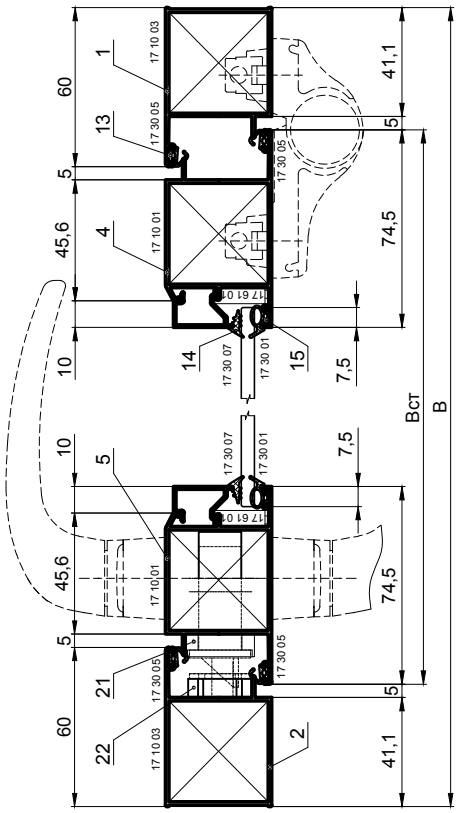

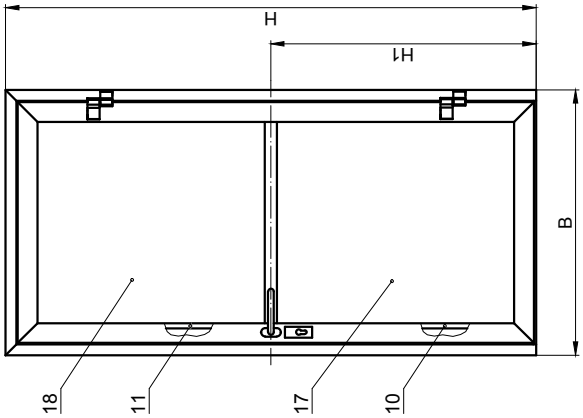

* Подбор элементов см. "Таблица заполнений".
Примечание: длина резиновых уплотнителей увеличена на 5%

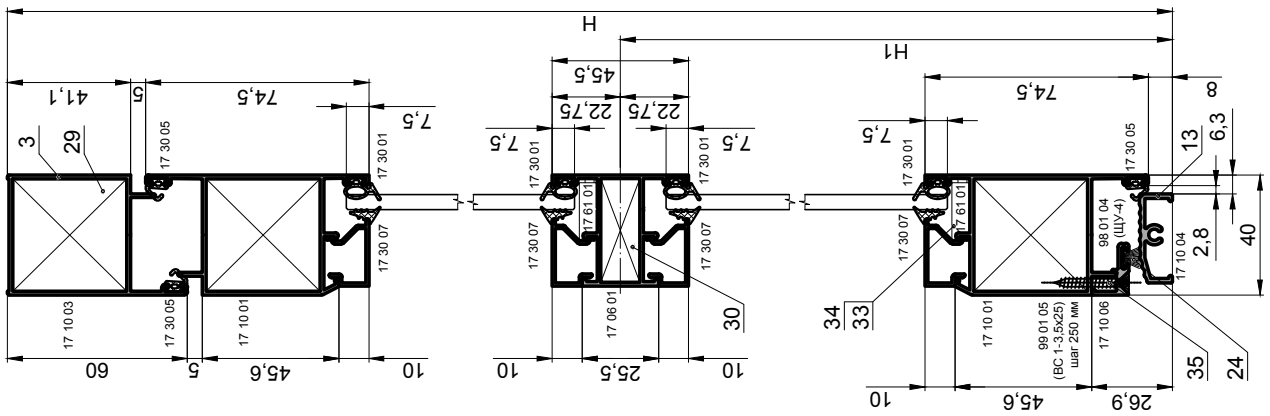

Дверь двухстворчатая с открыванием наружу

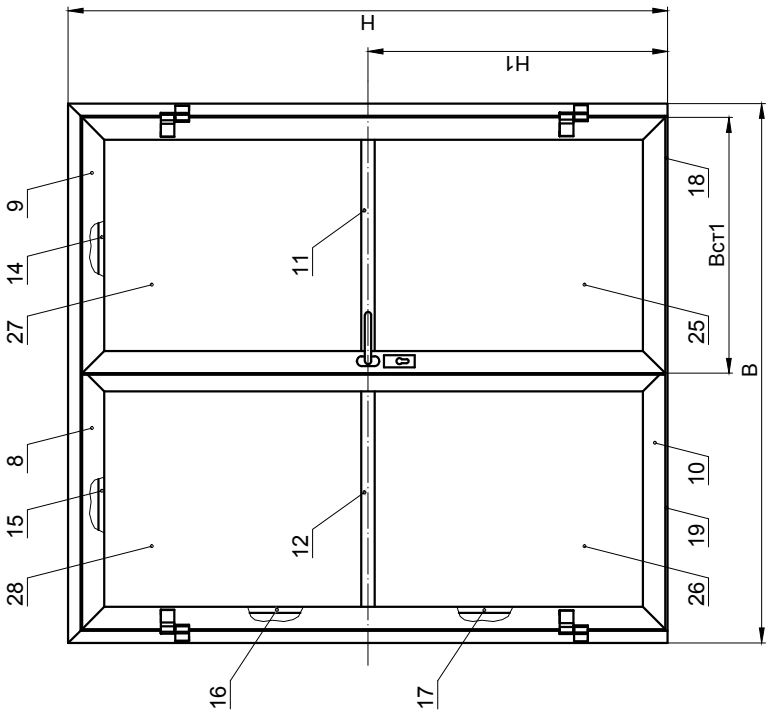

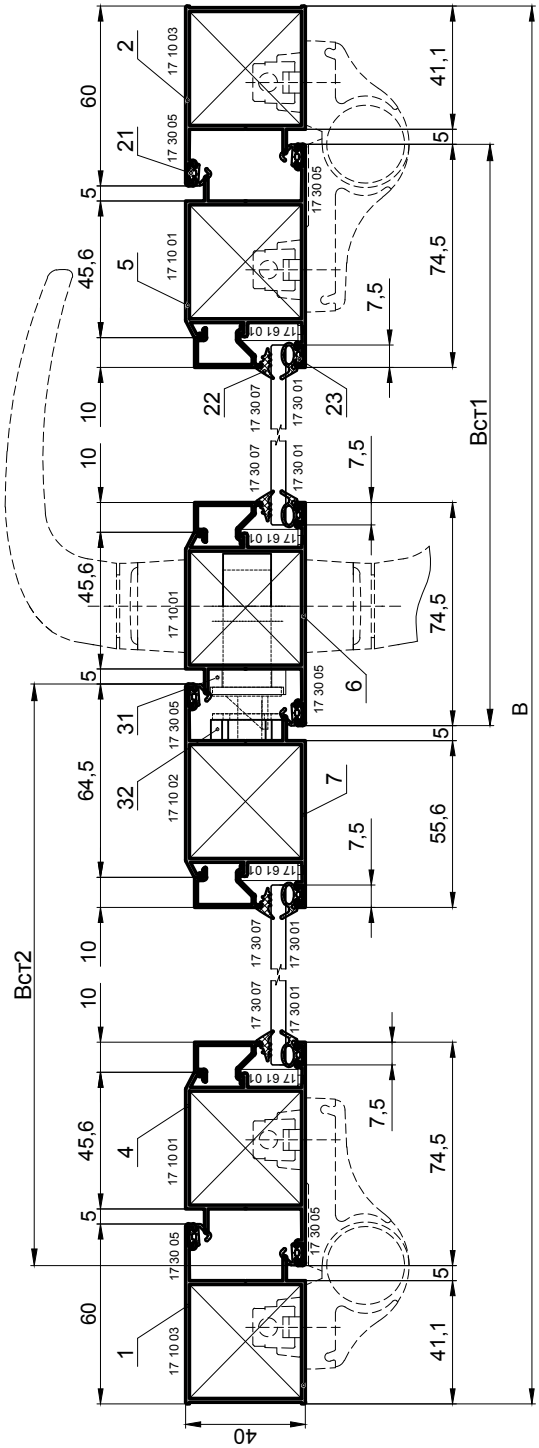

INICIAL®

Дверь двухстворчатая с открыванием наружу

Поз.	Профиль	Эскиз	Наружный размер	Кол-во
1	17 10 03		Н	1
2	17 10 03		Н	1
3	17 10 03		В	1
4	17 10 01		Н-54	1
5	17 10 01		Н-54	1
6	17 10 01		Н-54	1
7	17 10 02		Н-54	1
8	17 10 01		Вст2=В-Вст1-78	1
9	17 10 01		Вст1	2
10	17 10 01		Вст2=В-Вст1-78	1
11	17 06 01		Вст1-129	1
12	17 06 01		Вст2-129	1
13	Порог 17 10 04		В-82	1
14	штапик *		Вст1-129	4
15	штапик *		Вст2-129	4
16	штапик *		Н-Н1-143	4
17	штапик *		Н1-105	4
18	17 10 06		Вст1-38	1
19	17 10 06		Вст2-19	1
	Уплотнения			
21	Уплотнение створки 17 30 05		(6Н+3В-680)х1,05	
22	Уплотнение внутреннее 17 30 07		(4Н+4Вст1+4Вст2-1922)х1,05	
23	Уплотнение наружное 17 30 01		(4Н+4Вст1+4Вст2-1922)х1,05	
24	98 01 04 (ЩУ-4) h=6 мм		Вст1+Вст2-57	
	Заполнения			
25			(Н1-90) х (Вст1-134)	1
26			(Н1-90) х (Вст2-134)	1
27			(Н-Н1-128) х (Вст1-134)	1
28			(Н-Н1-128) х (Вст2-134)	1
	Закладные детали			
29	Закладная 17 70 07 Профиль 17 02 02 (L=37 мм)			10
30	Закладная 17 71 17 Профиль 17 03 02(L=12,5 мм)			4

Комплектующие детали

31	13 75 01 Планка замка		1
32	13 75 02 Ответная планка		1
33	17 61 01 Опорная подкладка под стеклопакет		20
34	03 63 01 Набор подкладок под стеклопакет*		8
	Заглушка притвора двери 13 62 08**		2
	Заглушка притвора двери 13 62 09**		1
35	Винт 99 01 05 (ВС 1-3,5х25)		В/300+1
	99 06 07 (Винт М6х10)		4
	99 02 28 (ВС 3-4,2х9,5)		8
	99 02 10 (ВС 3-4,2х16)		2
	99 01 38 (ВС 1-2,2х13)		3

* Подбор элементов см. "Таблица заполнений".
Примечание: длина резиновых уплотнителей увеличена на 5%.
** Наличие уточнять у менеджера.

Дверь одностворчатая с открыванием внутрь

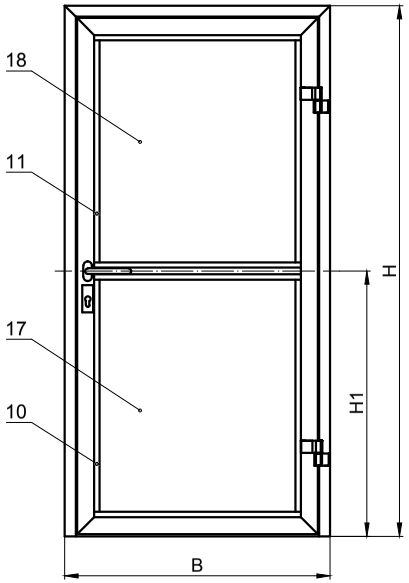

Поз.	Профиль	Эскиз	Наружный размер	Кол-во
1	17 10 03		H	1
2	17 10 03		H	1
3	17 10 03		B	1
4	17 10 02		H-54	1
5	17 10 02		H-54	1
6	17 10 02		B-92	2
7	17 06 01		B-221	1
8	Порог 17 10 04		B-82	1
9	штапик *		B-221	4
10	штапик *		H1-105	2
11	штапик *		H-H1-143	2
12	17 10 06		B-130	1
	Уплотнения			
13	Уплотнение створки 17 30 05		(4H+3B-525)x1,05	
14	Уплотнение внутреннее 17 30 07		(2H+4B-1330)x1,05	
15	Уплотнение наружное 17 30 01		(2H+4B-1330)x1,05	
16	98 01 04 (ЩУ-4) h=6 мм		B-130	
	Заполнения			
17			(H1-90) x (B-226)	1
18			(H-H1-128) x (B-226)	1
	Закладные детали			
19	Закладная 17 70 07 Профиль 17 02 02 (L=37 мм)			6
20	Закладная 17 71 17 Профиль 17 03 02(L=12,5 мм)			2

Комплектующие детали

21	13 75 01 Планка замка		1
22	13 75 02 Ответная планка		1
23	17 61 01 Опорная подкладка под стеклопакет		10
24	03 63 01 Набор подкладок под стеклопакет*		4
25	Винт 99 01 05 (ВС 1-3,5x25)		B/300+1
	99 06 07 (Винт M6x10)		2
	99 02 28 (ВС 3-4,2x9,5)		4
	99 02 10 (ВС 3-4,2x16)		2

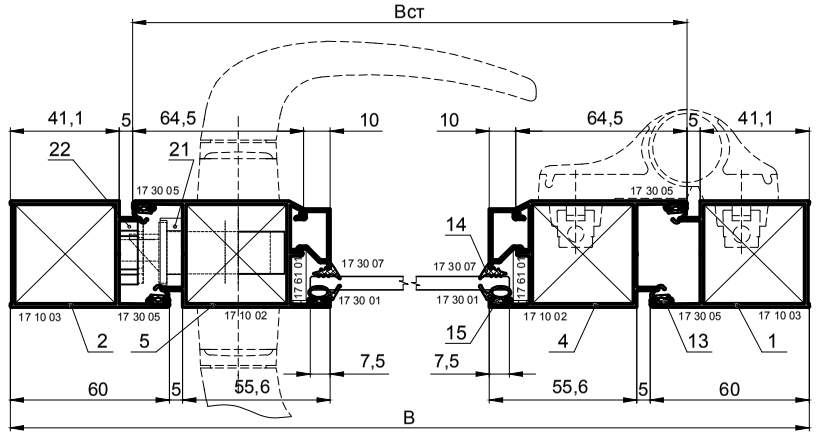

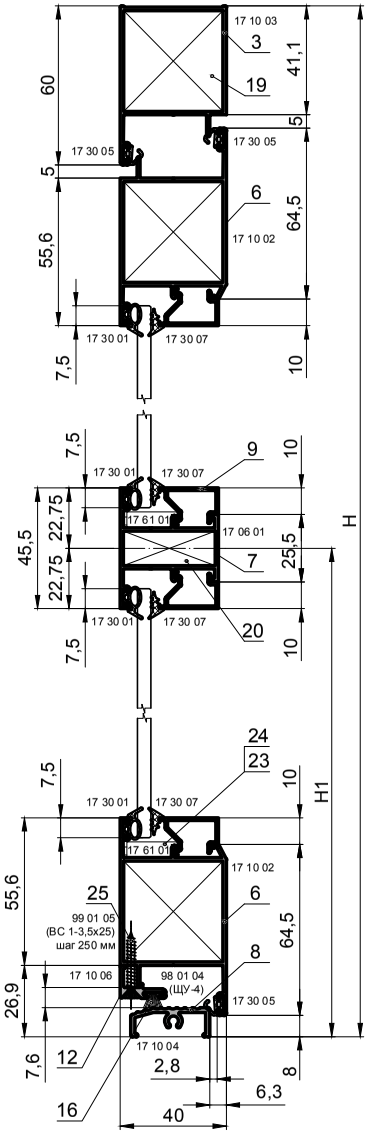

* Подбор элементов см. "Таблица заполнений".
Примечание: длина резиновых уплотнителей увеличена на 5%

INICIAL

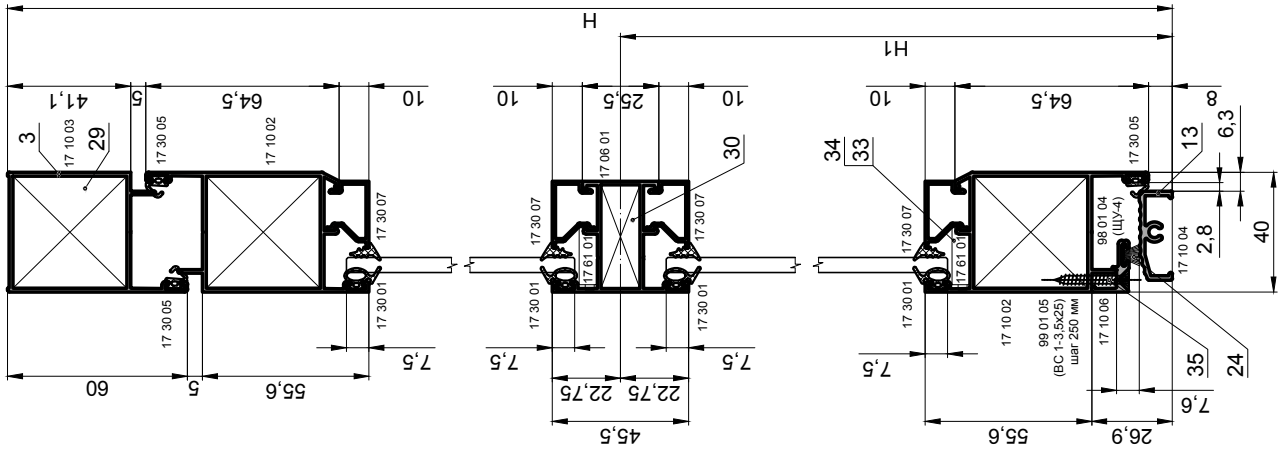

Дверь двухстворчатая с открыванием внутрь

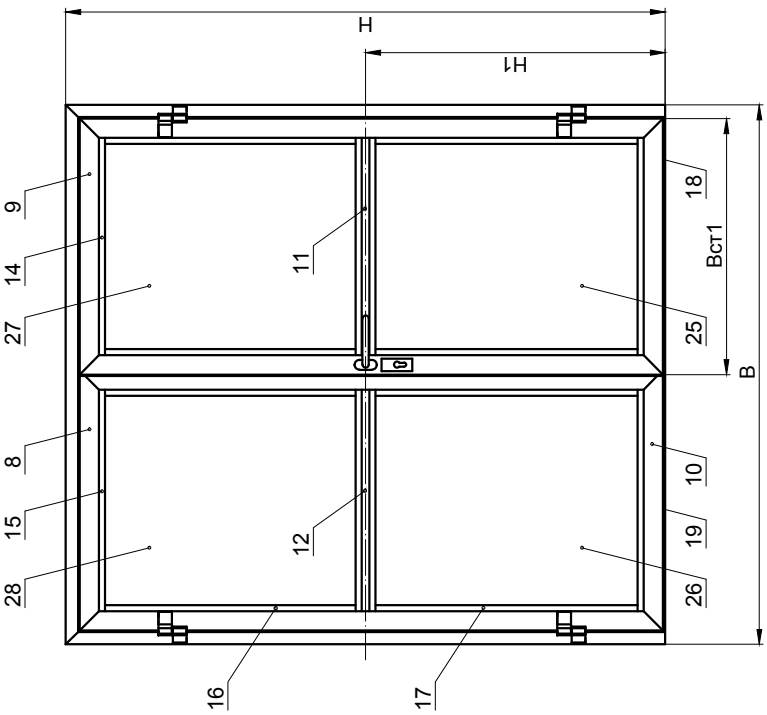

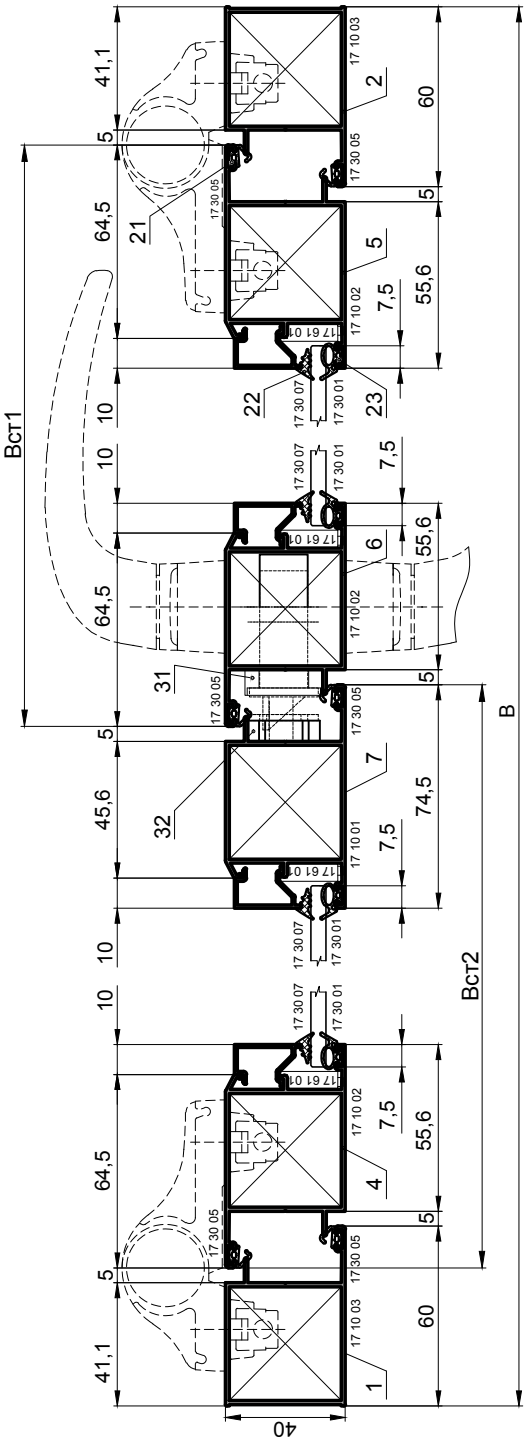

Дверь двухстворчатая с открыванием внутрь

Поз.	Профиль	Эскиз	Наружный размер	Кол-во
1	17 10 03		Н	1
2	17 10 03		Н	1
3	17 10 03		В	1
4	17 10 02		Н-54	1
5	17 10 02		Н-54	1
6	17 10 02		Н-54	1
7	17 10 01		Н-54	1
8	17 10 02		Вст2=В-Вст1-78	1
9	17 10 02		Вст1	2
10	17 10 02		Вст2=В-Вст1-78	1
11	17 06 01		Вст1-129	1
12	17 06 01		Вст2-129	1
13	Порог 17 10 04		В-82	1
14	штапик *		Вст1-129	4
15	штапик *		Вст2-129	4
16	штапик *		Н-Н1-143	4
17	штапик *		Н1-105	4
18	17 10 06		Вст1-38	1
19	17 10 06		Вст2-19	1
	Уплотнения			
21	Уплотнение створки 17 30 05		(6Н+3В-680)х1,05	
22	Уплотнение внутреннее 17 30 07		(4Н+4Вст1+4Вст2-1922)х1,05	
23	Уплотнение наружное 17 30 01		(4Н+4Вст1+4Вст2-1922)х1,05	
24	98 01 04 (ЩУ-4) h=6 мм		Вст1+Вст2-57	
	Заполнения			
25			(Н1-90) х (Вст1-134)	1
26			(Н1-90) х (Вст2-134)	1
27			(Н-Н1-128) х (Вст1-134)	1
28			(Н-Н1-128) х (Вст2-134)	1
	Закладные детали			
29	Закладная 17 70 07 Профиль 17 02 02 (L=37 мм)			10
30	Закладная 17 71 17 Профиль 17 03 02(L=12,5 мм)			4

Комплектующие детали

31	13 75 01 Планка замка		1
32	13 75 02 Ответная планка		1
33	17 61 01 Опорная подкладка под стеклопакет		20
34	03 63 01 Набор подкладок под стеклопакет*		8
	Заглушка притвора двери 13 62 09**		2
	Заглушка притвора двери 13 62 08**		1
35	Винт 99 01 05 (ВС 1-3,5х25)		В/300+1
	99 06 07 (Винт М6х10)		4
	99 02 28 (ВС 3-4,2х9,5)		8
	99 02 10 (ВС 3-4,2х16)		2
	99 01 38 (ВС 1-2,2х13)		3

* Подбор элементов см. "Таблица заполнений".
Примечание: длина резиновых уплотнителей увеличена на 5%.
** Наличие уточнять у менеджера.

Карта раскроя материалов при установке фальш-ригеля
заполнение: стекло

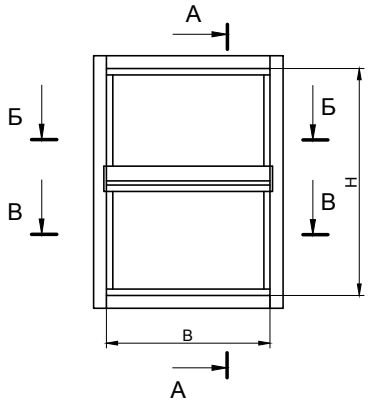

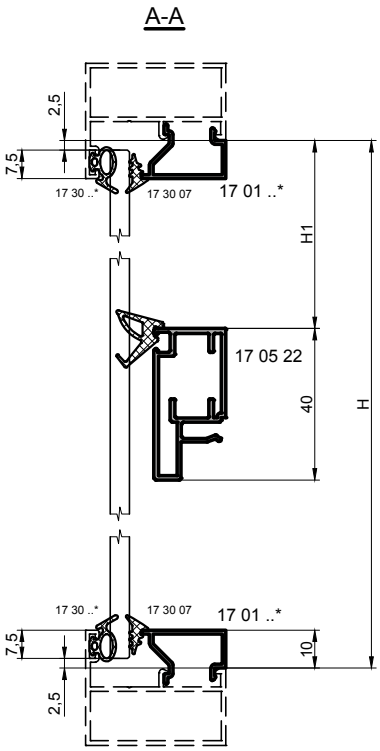

Наименование	Эскиз	Наружный размер	Кол-во
Штапик горизонтальный 17 01 ..*		В	2
Штапик вертикальный верхний 17 01 ..*		Н1-10	2
Штапик вертикальный нижний 17 01 ..*		Н-Н1-50	2
Фальш-ригель 17 05 22		В+8	1
Заполнение (стекло)	(Н-5)х(В-5)		
Комплектующие изделия			
Уплотнение внутреннее*		(Н+В-46,5)·2·1,05	
Уплотнение наружное*		(Н+В-20)·2·1,05	
Уплотнение фальш-ригеля**		(В-20)·1,05	
Опорная подкладка 17 61 01			2

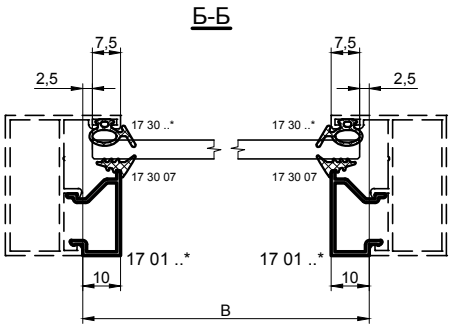

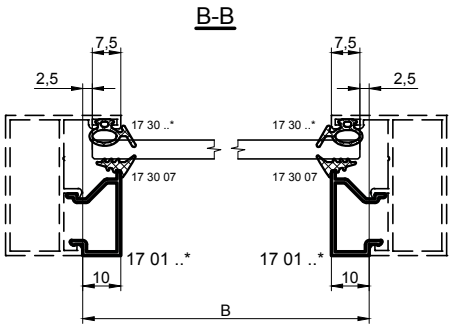

Примечания:
1. * - Выбор штапиков уплотнителя и подкладок согласно таблице заполнений
2. ** - Выбор уплотнителя согласно таблице заполнения 3.09
3. Длина уплотнителей увеличена на 5%
4. В таблице приведены данные для заказа заполнения и материалов для его фиксации в конструкции, материалы для сборки каркаса рассчитывать согласно каталогу.

Карта раскроя материалов при установке фальш-ригеля
заполнение: стекло и экран

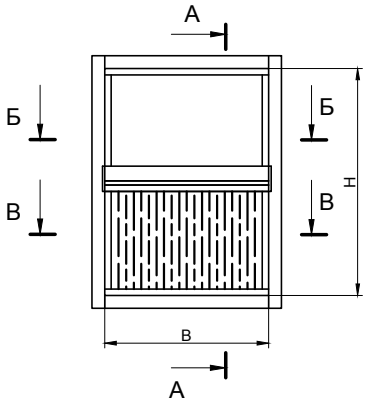

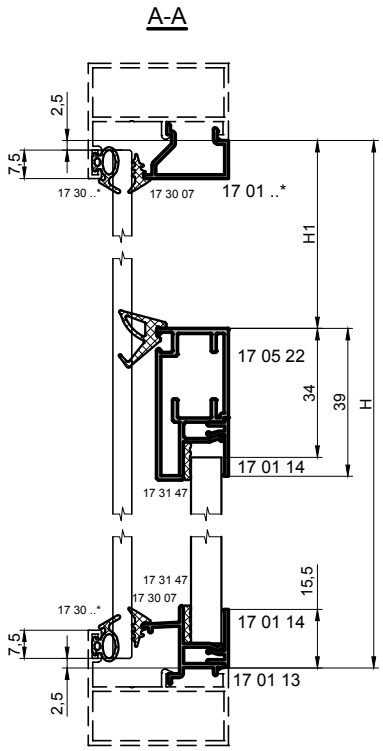

Наименование	Эскиз	Наружный размер	Кол-во
Штапик горизонтальный 17 01 ..*		В	2
Штапик вертикальный верхний 17 01 ..*		Н1-10	2
Фальш-ригель 17 05 22		В+8	1
Штапик горизонтальный 17 01 13		В	1
Штапик вертикальный нижний 17 01 13		Н-Н1-56,5	2
Штапик горизонтальный 17 01 14		В	2
Штапик вертикальный нижний 17 01 14		Н-Н1-54,5	2
Заполнение (стекло)	(Н-5)х(В-5)		1
Заполнение (экран)	(Н-Н1-40,5)х(В-17)		1
Комплектующие изделия			
Уплотнение внутреннее*		(Н+В-46,5)·2·1,05	
Уплотнение наружное*		(Н+В-20)·2·1,05	
Уплотнение фальш-ригеля**		(В-20)·1,05	
Уплотнитель экрана 01 31 47*		(Н+В-Н1-36,5)·2·1,05	
Опорная подкладка 17 61 01			2

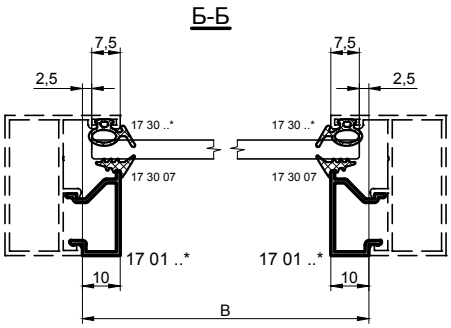

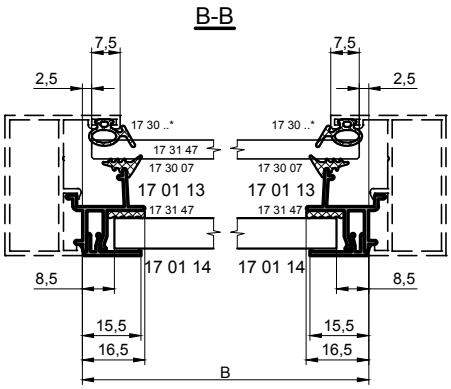

Примечания:
1. * - Выбор штапиков уплотнителя и подкладок согласно таблице заполнений
2. Длина уплотнителей увеличена на 5%
3. В таблице приведены данные для заказа заполнения и материалов для его фиксации в конструкции, материалы для сборки каркаса рассчитывать согласно каталогу.

Карта раскроя материалов
заполнение: стекло и экран

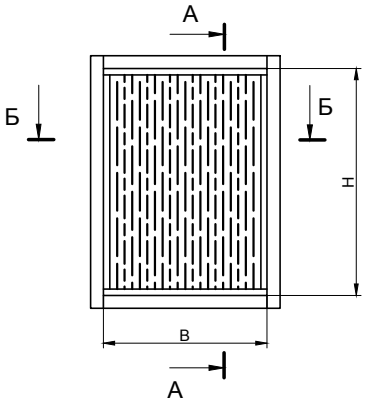

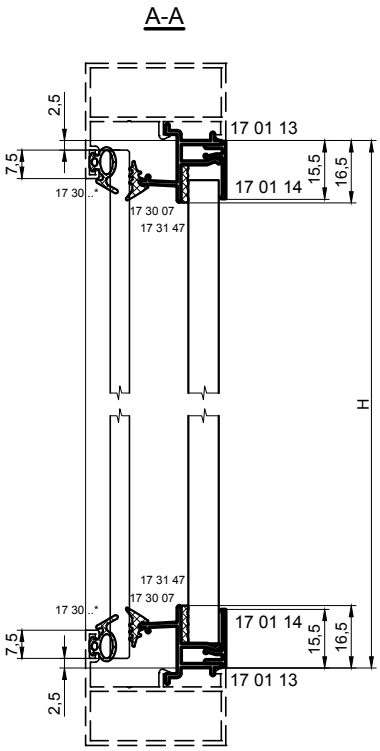

Наименование	Эскиз	Наружный размер	Кол-во
		В	2
		Н1-10	2
		В+8	1
Штапик горизонтальный 17 01 13		В	1
Штапик вертикальный 17 01 13		Н-33	2
Штапик горизонтальный 17 01 14		В	2
Штапик вертикальный нижний 17 01 14		Н-31	2
Заполнение (стекло)	(Н-5)х(В-5)		1
Заполнение (экран)	(Н-17)х(В-17)		1
Комплектующие изделия			
Уплотнение внутреннее*		(Н+В-46,5)·2·1,05	
Уплотнение наружное*		(Н+В-20)·2·1,05	
Уплотнитель экрана 01 31 47*		(Н+В-26)·2·1,05	
Опорная подкладка 17 61 01			2

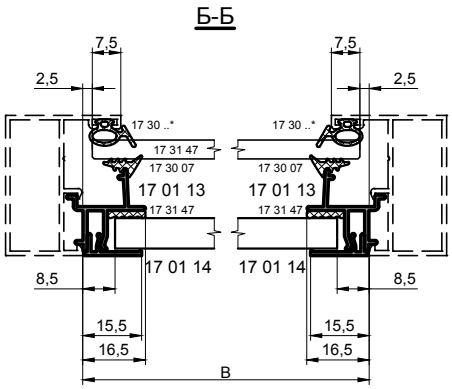

Примечания:
1. * - Выбор штапиков уплотнителя и подкладок согласно таблице заполнений
2. Длина уплотнителей увеличена на 5%
3. В таблице приведены данные для заказа заполнения и материалов для его фиксации в конструкции, материалы для сборки каркаса рассчитывать согласно каталогу.

Монтажные узлы

Схема сборки узла для крепления фасада

1. Установка монтажной пластины

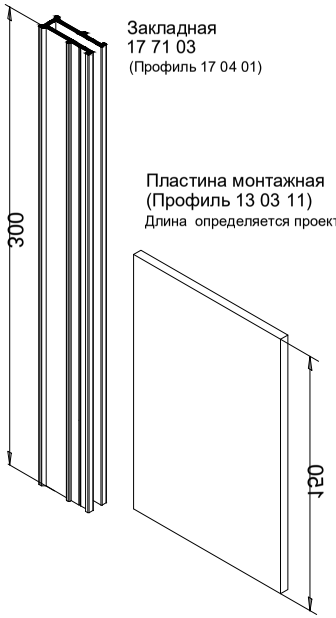

Закладная в сборе

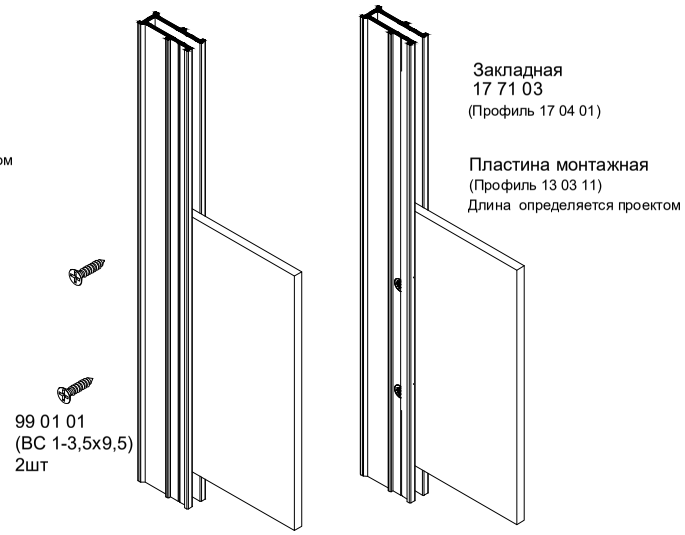

2. Установка заглушки 17 62 01

табл.1

Стойка	17 07 01	17 07 02	17 07 03	17 07 04	17 07 06	17 07 08	17 07 09	17 07 11
Закладная для установки закладной с заглушкой	17 71 20 (L=39мм)	17 71 21 (L=59мм)	17 71 22 (L=79мм)	17 71 23 (L=99мм)	17 71 24 (L=14мм)	17 71 30 (L=89мм)	17 71 32 (L=109мм)	17 71 59 (L=119мм)
А, мм	-	35	55	75	-	65	85	95

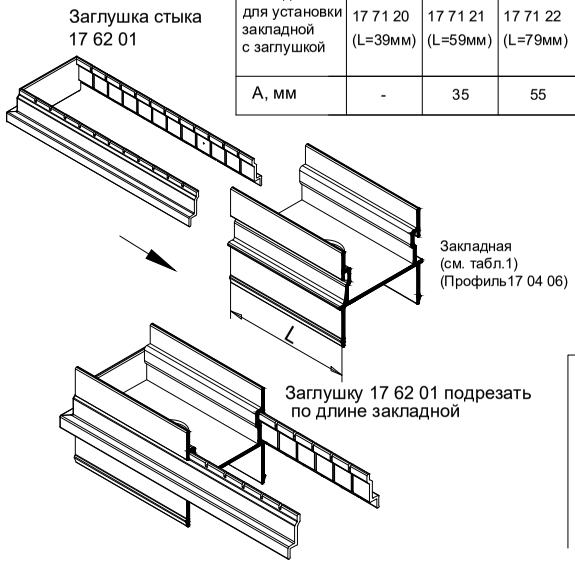

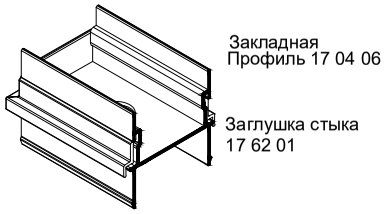

Обработка соединительной закладной 17 04 06 под дренаж (детали 17 71 21, 17 71 22, 17 71 23, 17 71 30, 17 71 32)

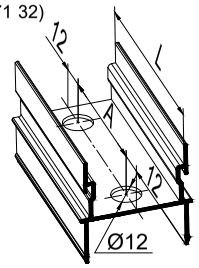

Обработка соединительной закладной 17 04 06 под дренаж (деталь 17 71 24)

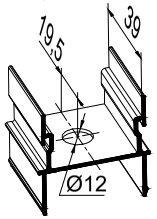

Обработка соединительной закладной 17 04 06 под дренаж (деталь 17 71 20)

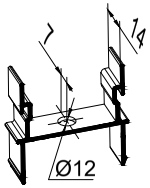

3. Установка манжеты на закладную 17 71 03

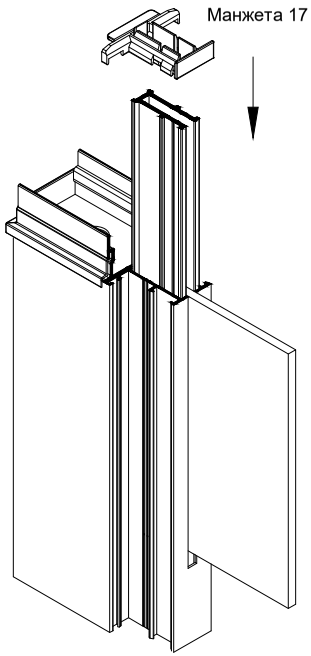

4. Крепление закладной 17 71 03 к стойке

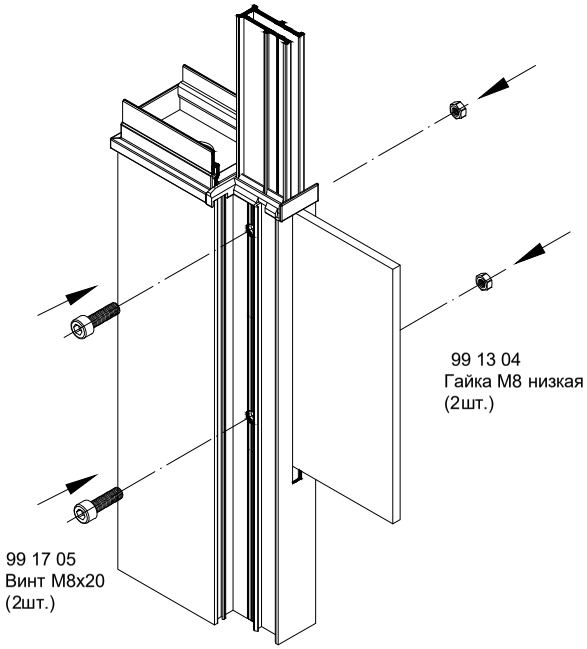

Узел крепления фасада в сборе

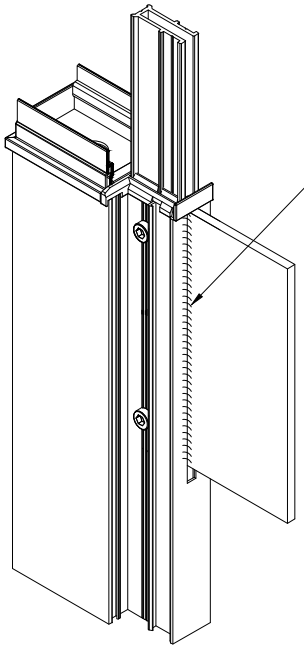

INICIAL®

CITY

Монтажные узлы

INICIAL

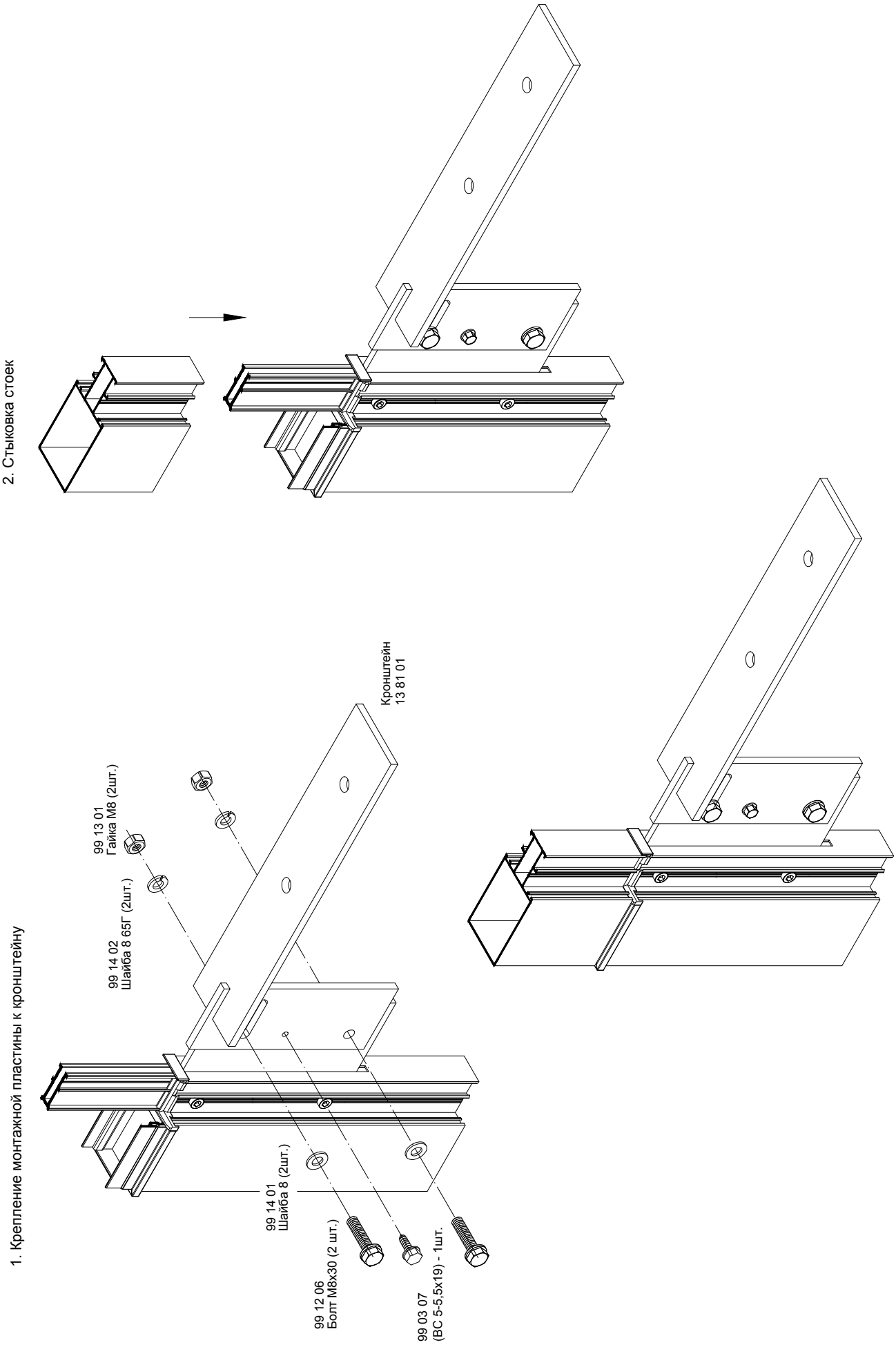
2. Стыковка стоек
Схема крепления стойки к кронштейну
1. Крепление монтажной пластины к кронштейну
Кронштейн
13 81 01
99 13 01
Гайка М8 (2шт.)
99 14 02
Шайба 8 65Г (2шт.)
99 14 01
Шайба 8 (2шт.)
99 12 06
Болт М8х30 (2 шт.)
99 03 07
(ВС 5-5,5х19) - 1шт.

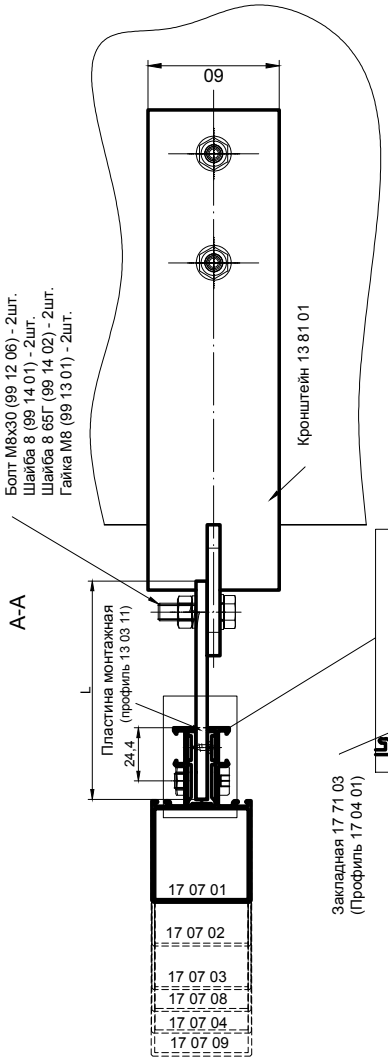

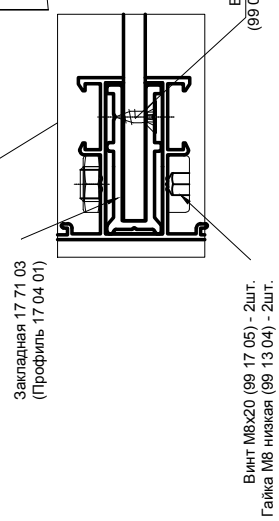

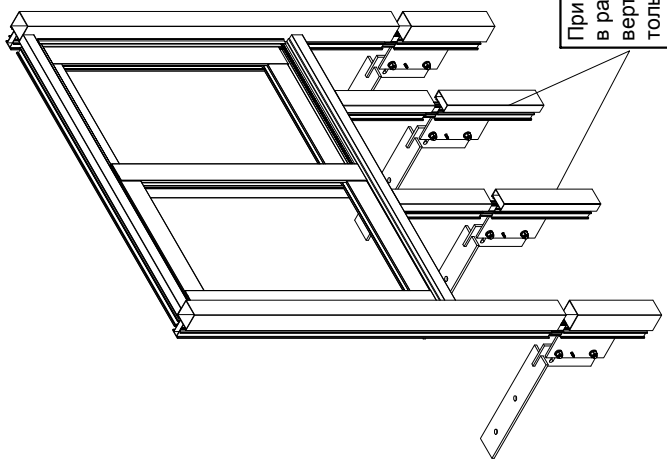

При установке лоджии в районе плиты перекрытия для вертикального импоста применять только профиль с пилоном наружу (17 07 06, 17 07 01 и т.д). Не допускается применение профиля 17 06 01.

Подвесной фасад

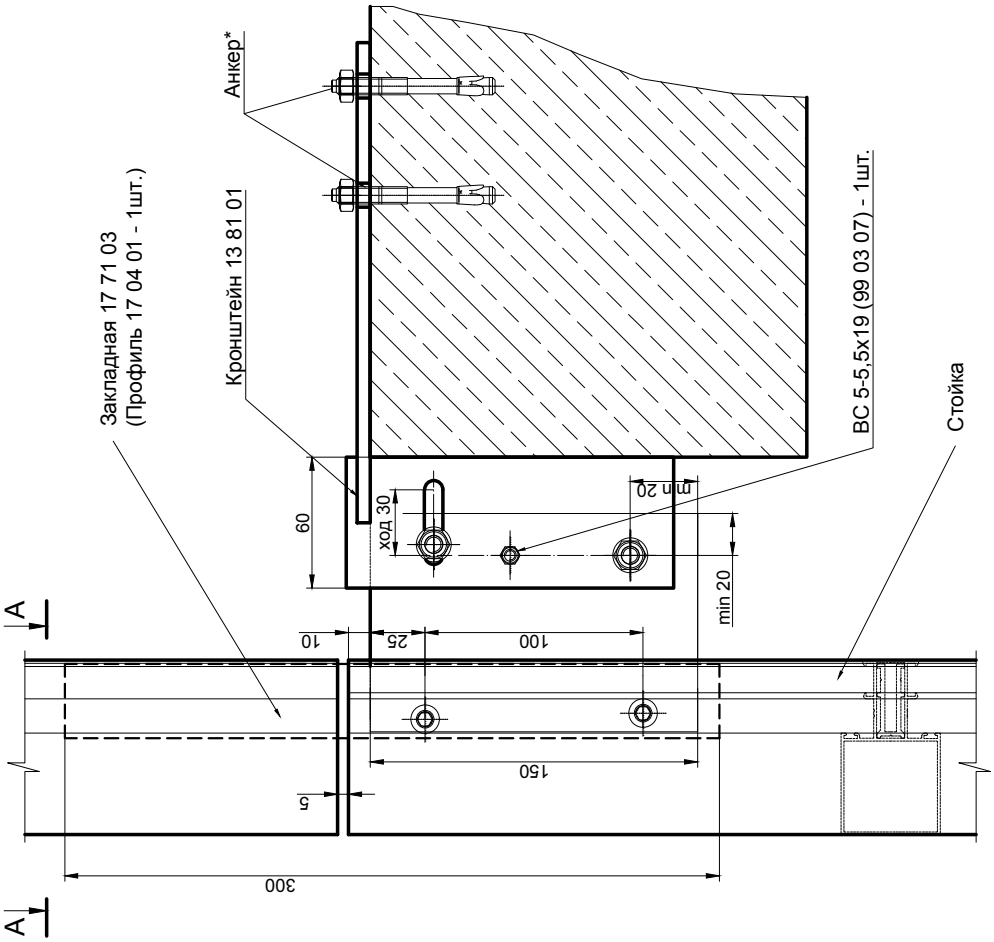

1. L - длина профиля 13 03 11 зависит от вылета конструкции и определяется проектом.
2. В зависимости от степени агрессивности окружающей среды необходимо выбрать способ антикоррозионной защиты деталей крепления.

Обработка стойки
под установку пластины монтажной

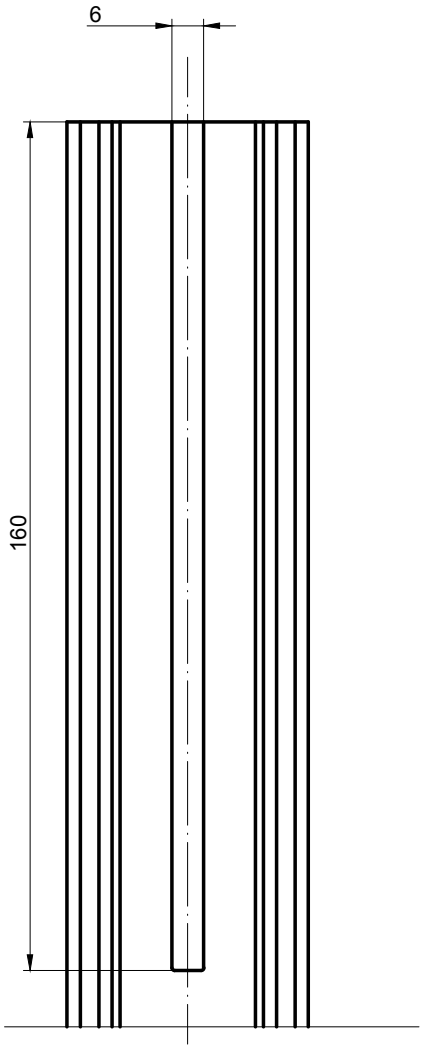

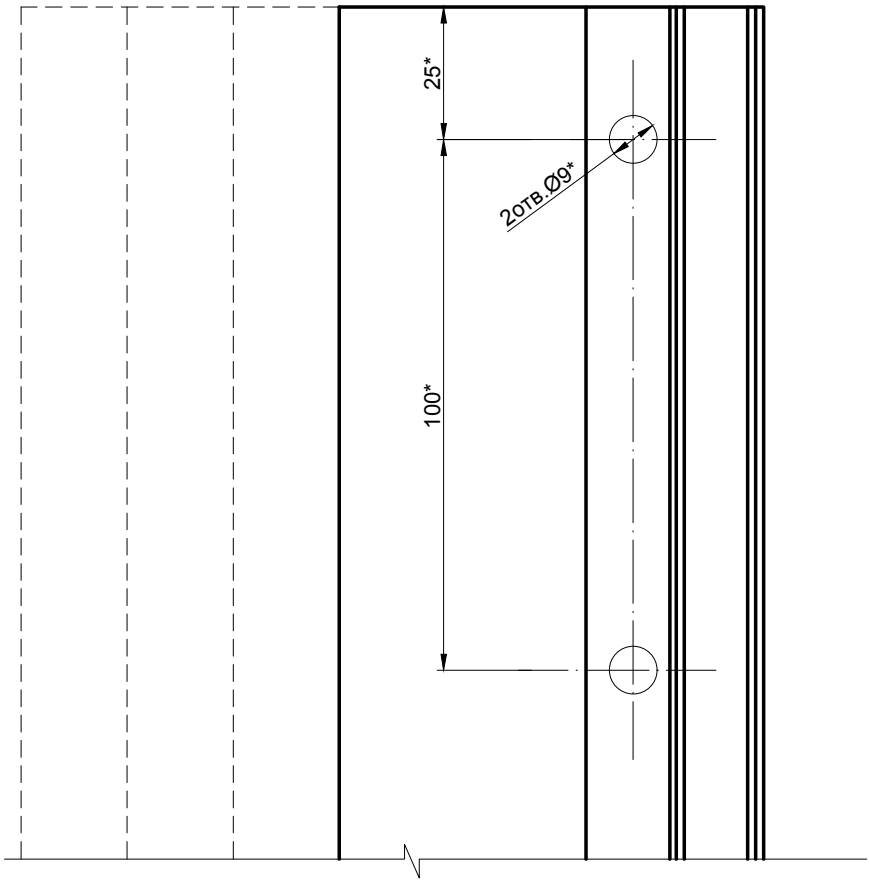

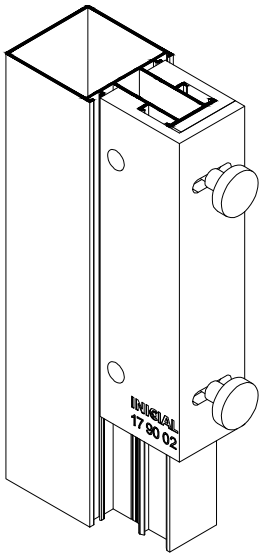

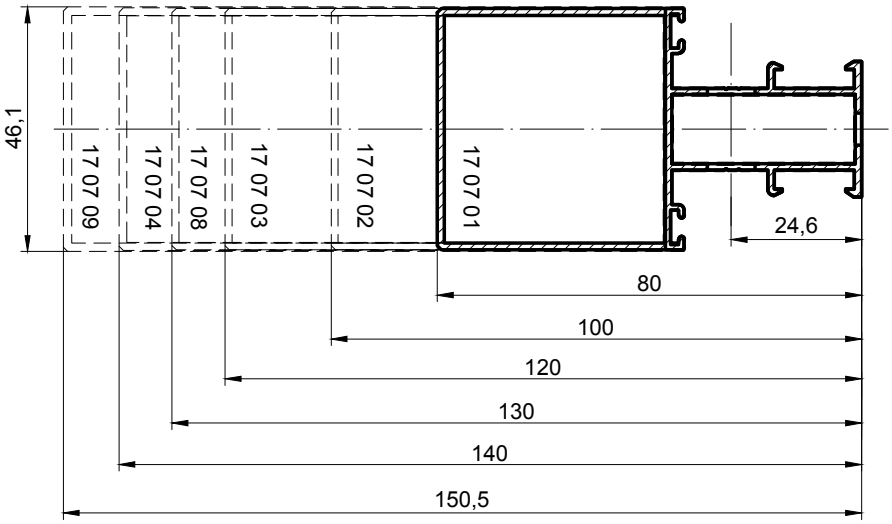

1.*Отверстия сверлить совместно с закладной 17 71 03 с помощью кондуктора 17 90 02.
2. Неуказанные предельные отклонения размеров H14, h14, ±IT14/2.

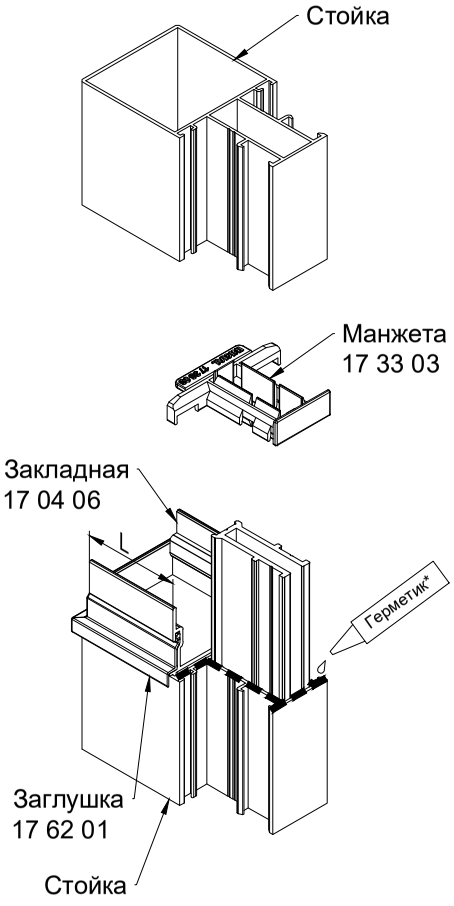

перед установкой манжеты нанести герметик по контуру прилегания стойки и манжеты.

* рекомендуется применять клей-герметик типа SOUDAL FIX-ALL или аналог

Герметизация стыка стоек

Вариант I. Зазор между стойками 5мм

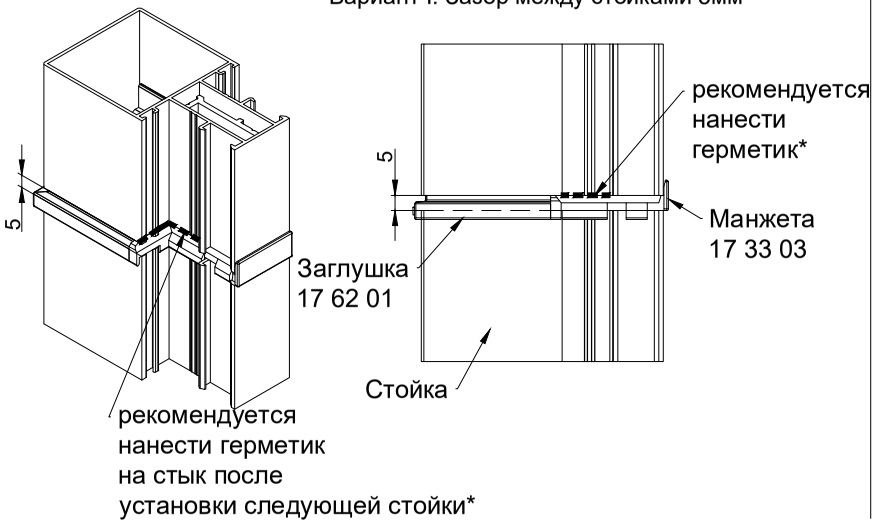

Установка уплотнителя

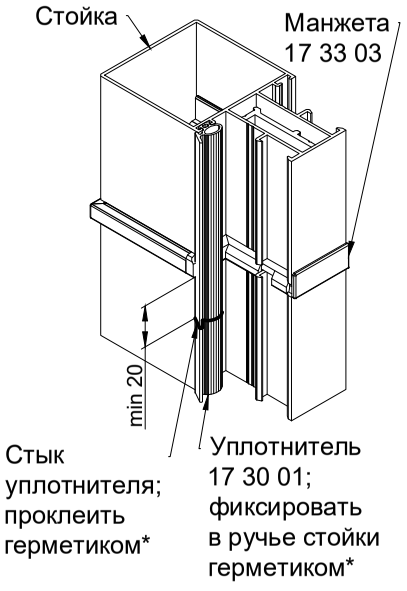

расстояние между стыком уплотнителя и зазором между стойками min 20мм

Вариант II. Зазор между стойками 5...10мм

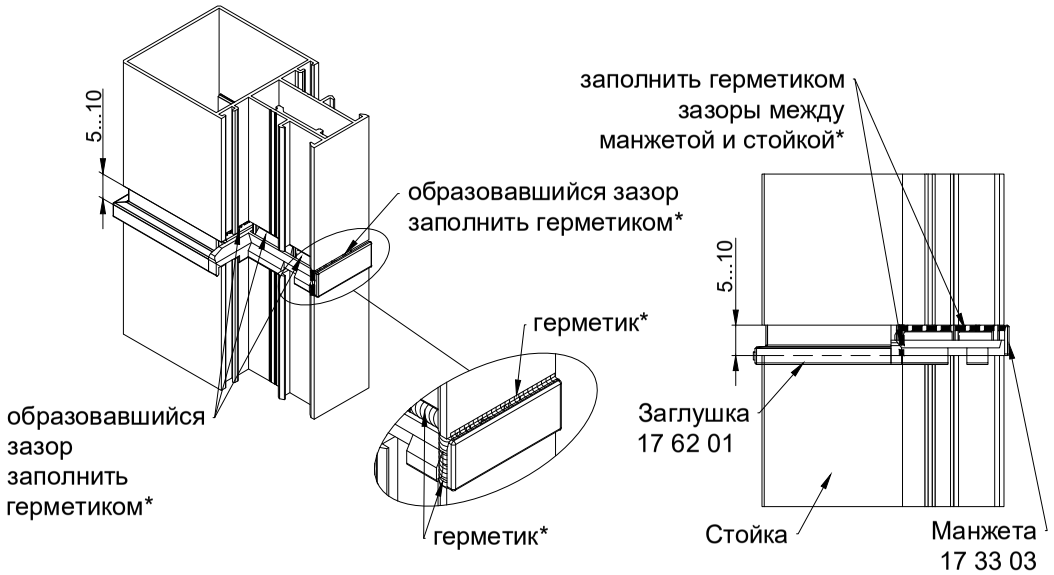

Таблица подбора закладных линейного соединения стоек с пилоном наружу		
Стойка	Закладная (профиль 17 04 06)	Длина L, мм
17 07 01	17 71 20	39
17 07 02	17 71 21	59
17 07 03	17 71 22	79
17 07 04	17 71 23	99
17 07 06	17 71 24	14
17 07 08	17 71 30	89
17 07 09	17 71 32	109
17 07 11	17 71 59	119

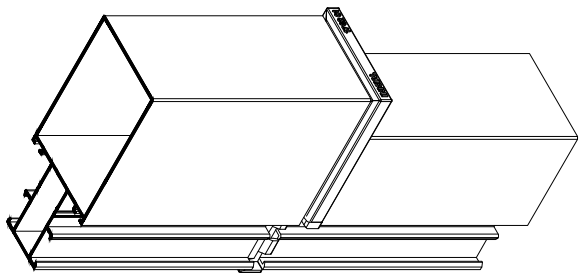

Стыковка стоек разного типоразмера

1. Установка закладных в стойку

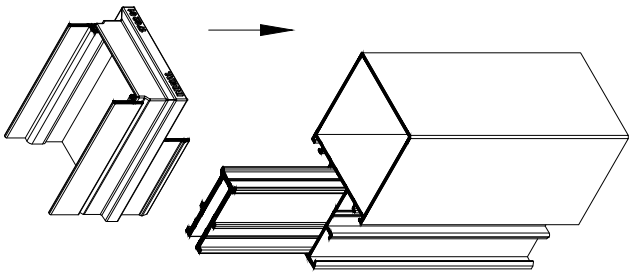

2. Установка манжеты на закладную 17 04 01

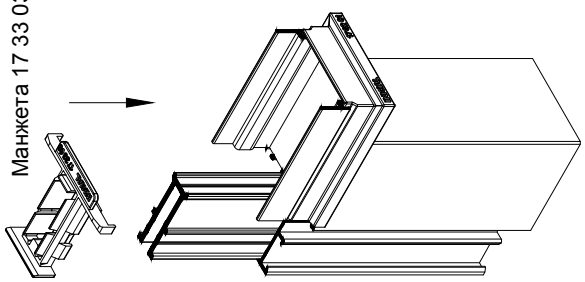

3. Установка стойки

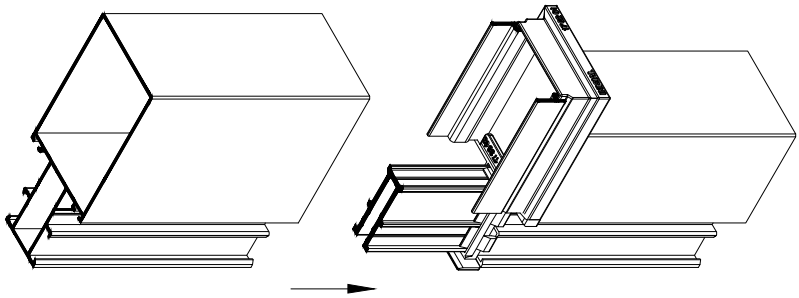

Установка заглушки 17 62 01

Закладная из профиля 17 04 06
дополнительная обработка

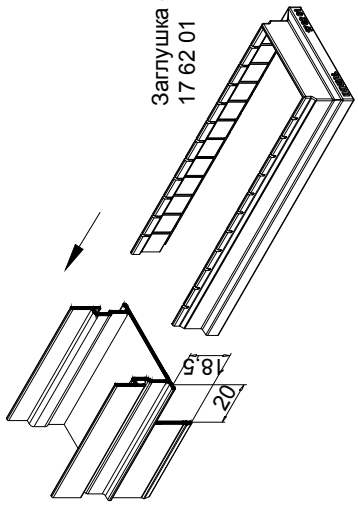

Заглушку 17 62 01 подрезать

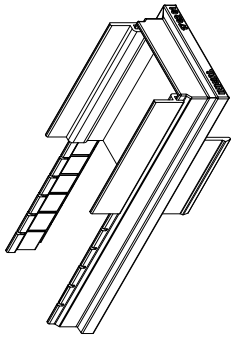

Герметизация стыка угловых стоек

1. Установка манжеты 17 62 05 в стойку

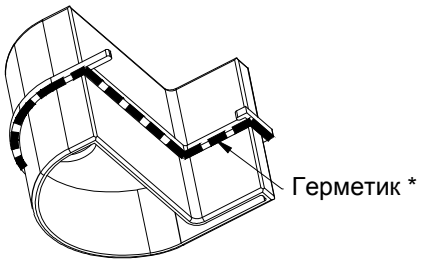

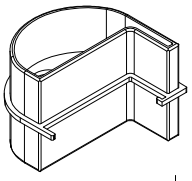

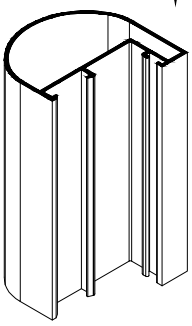

2. Крепление манжеты

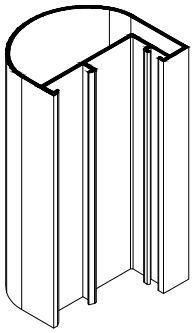

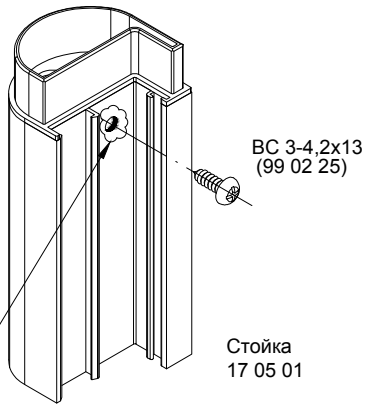

3. Установка стойки

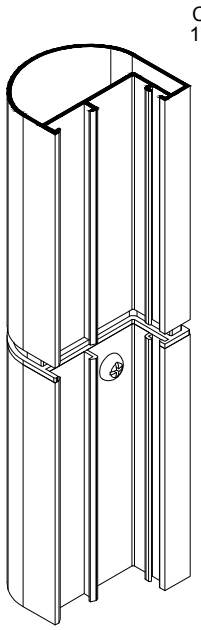

* рекомендуется применять клей-герметик типа SOUDAL FIX-ALL или аналог

Герметизация стыка угловых стоек

1. Установка закладной в стойку

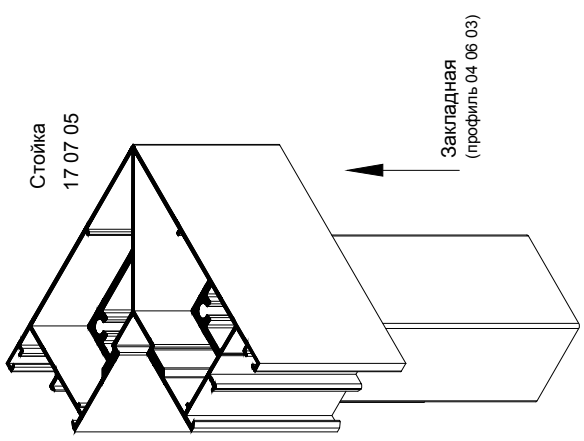

2. Установка уплотнителя 17 33 06

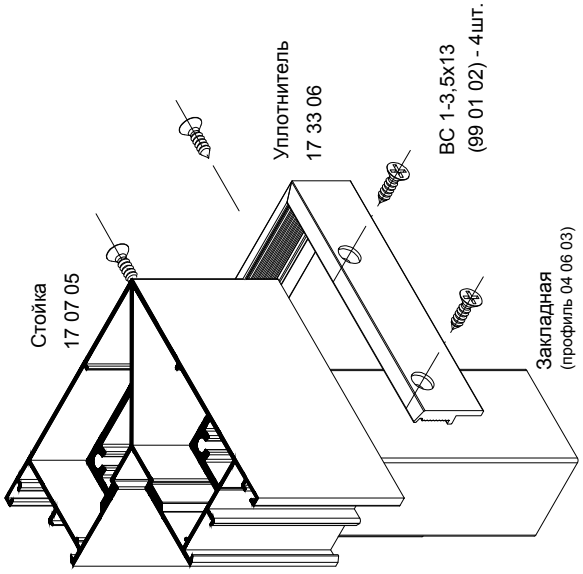

3. Установка нижней стойки

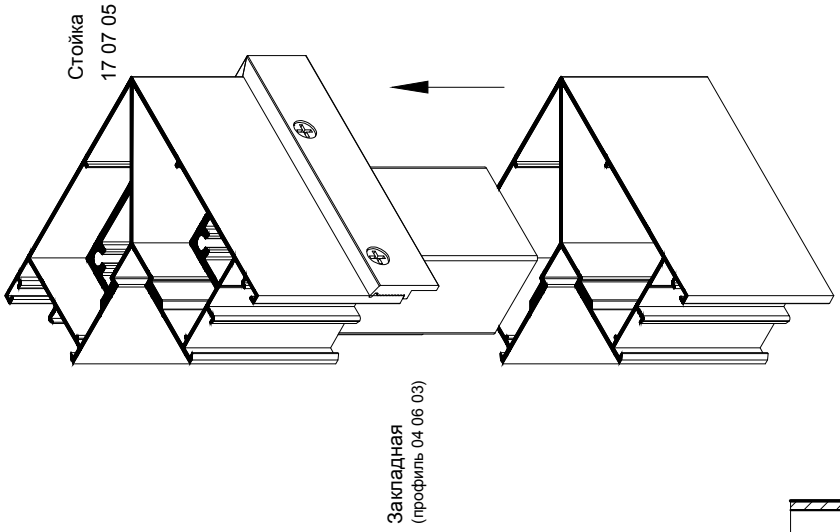

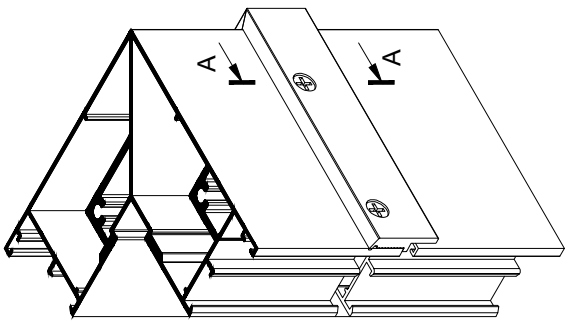

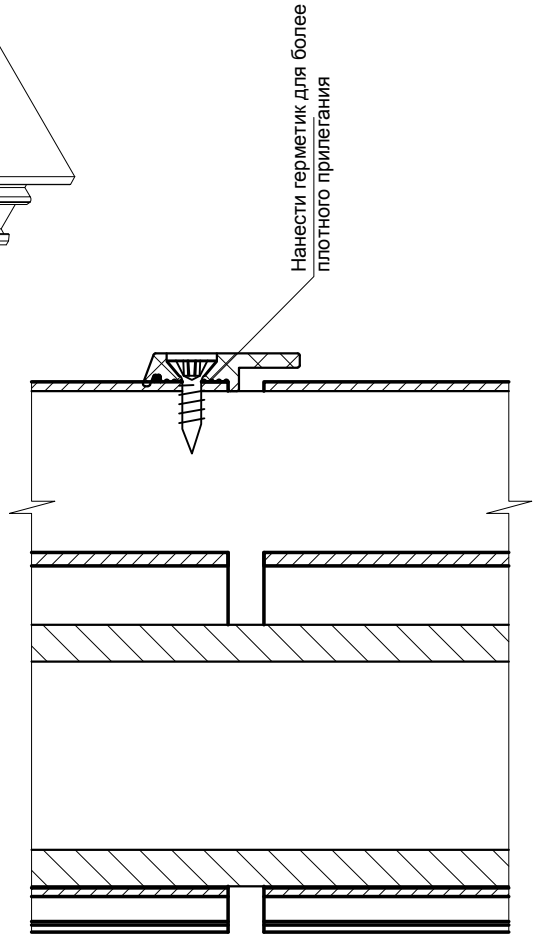

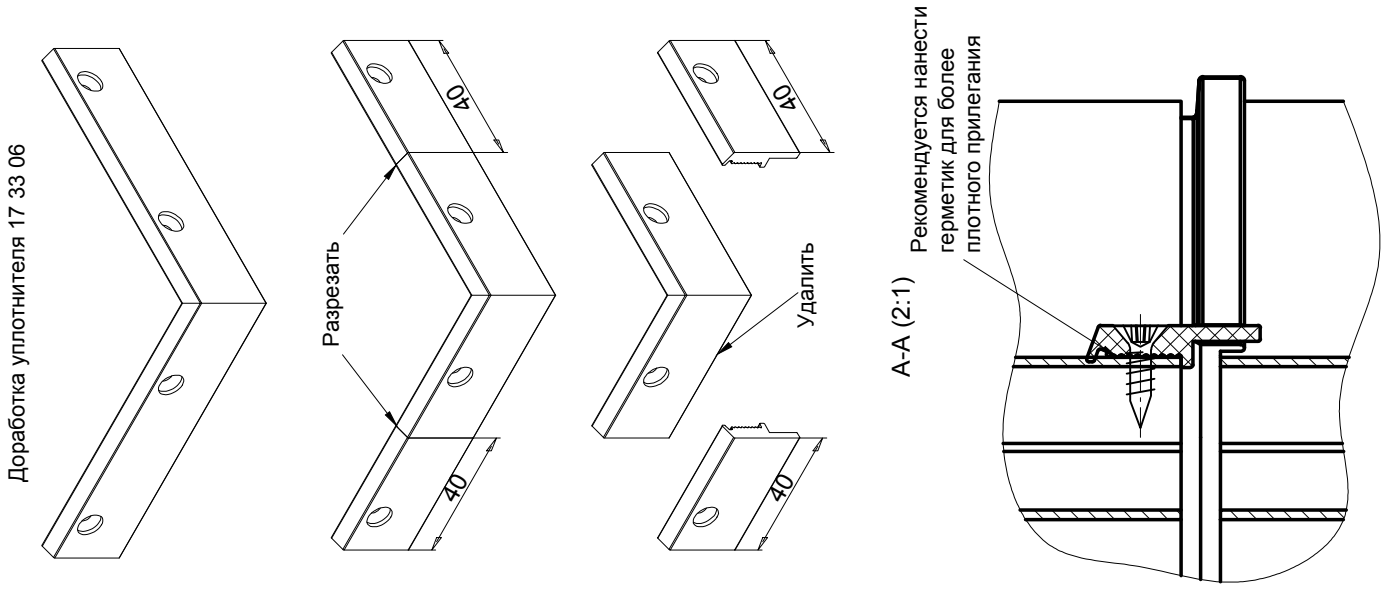

Герметизация стыка угловых стоек
Внутренний угол 90° (135°)

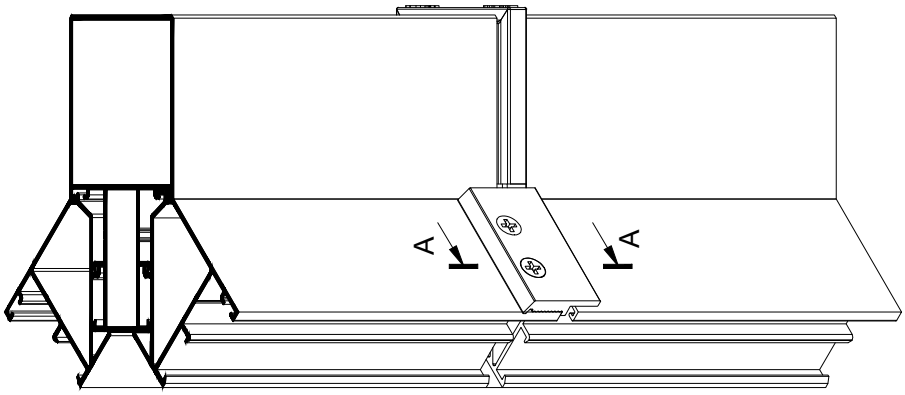

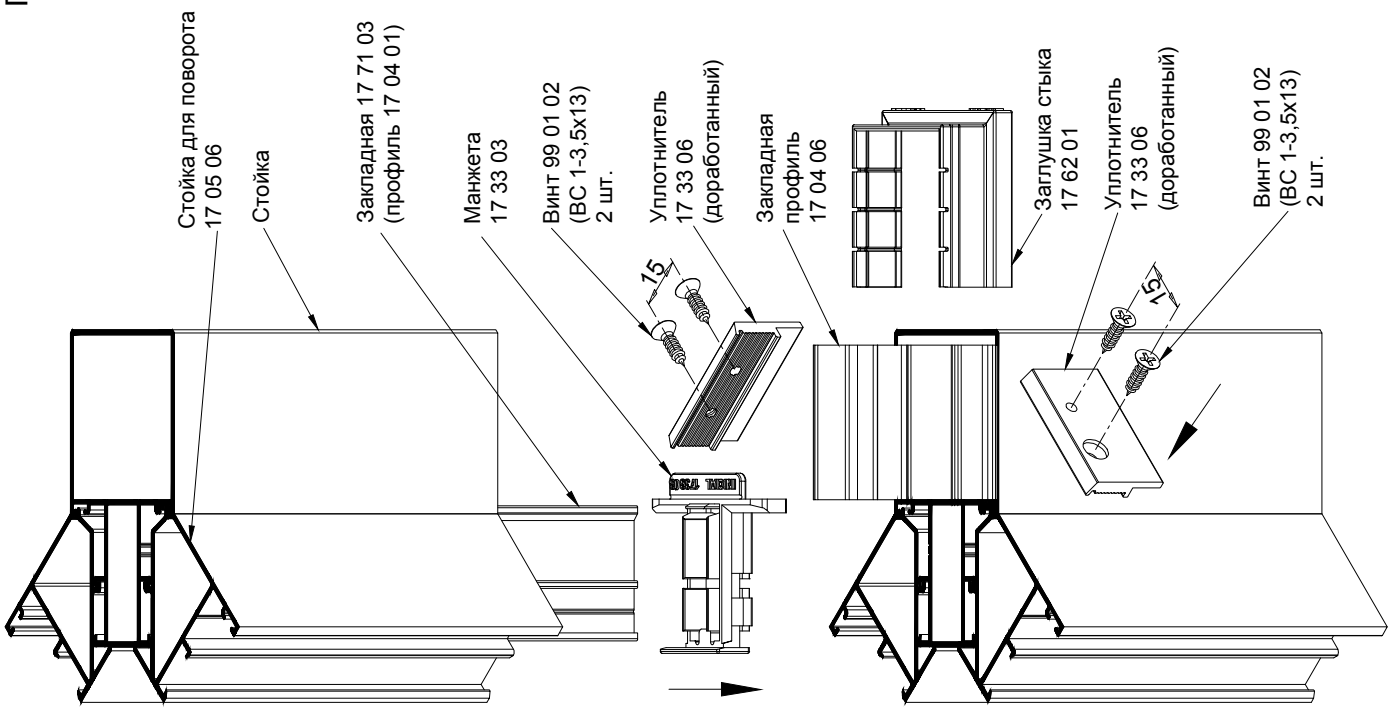

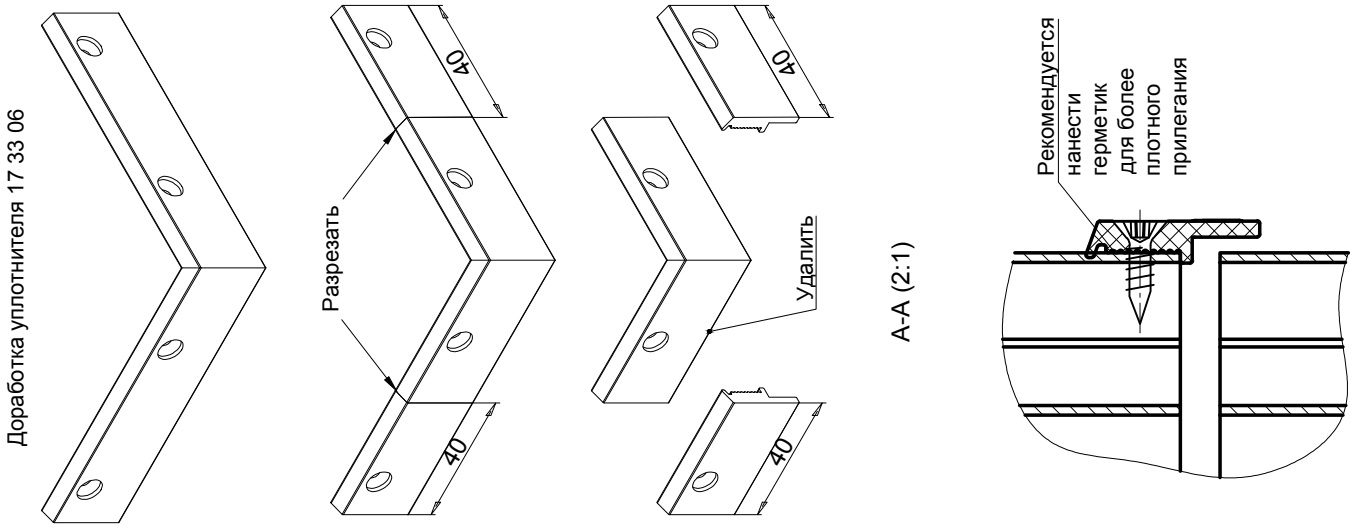

Герметизация стыка угловых стоек
Внутренний угол 135°

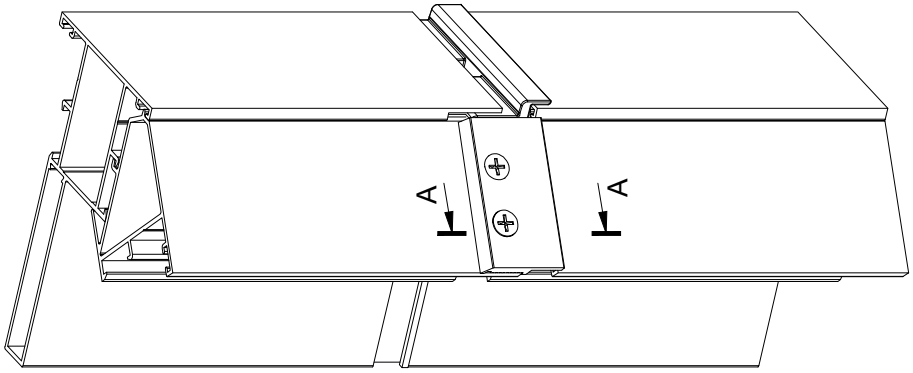

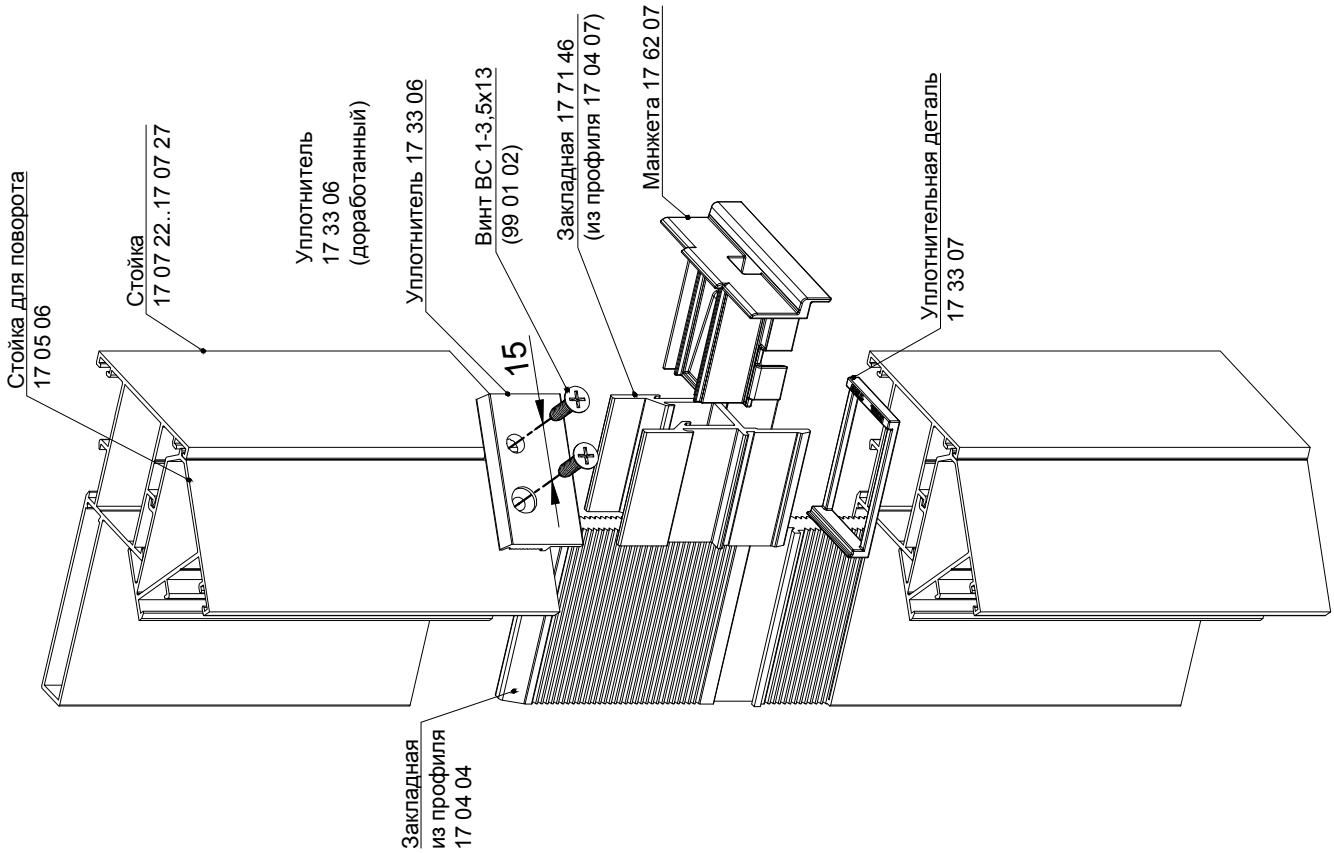

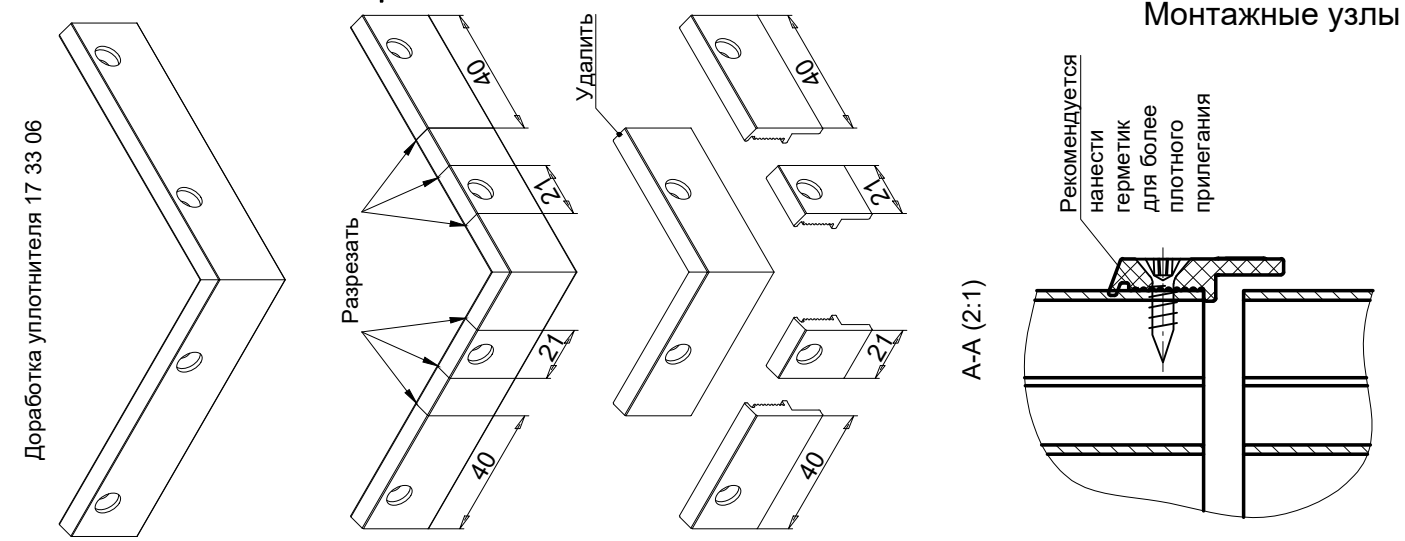

Герметизация стыка угловых стоек
Внутренний угол 135°

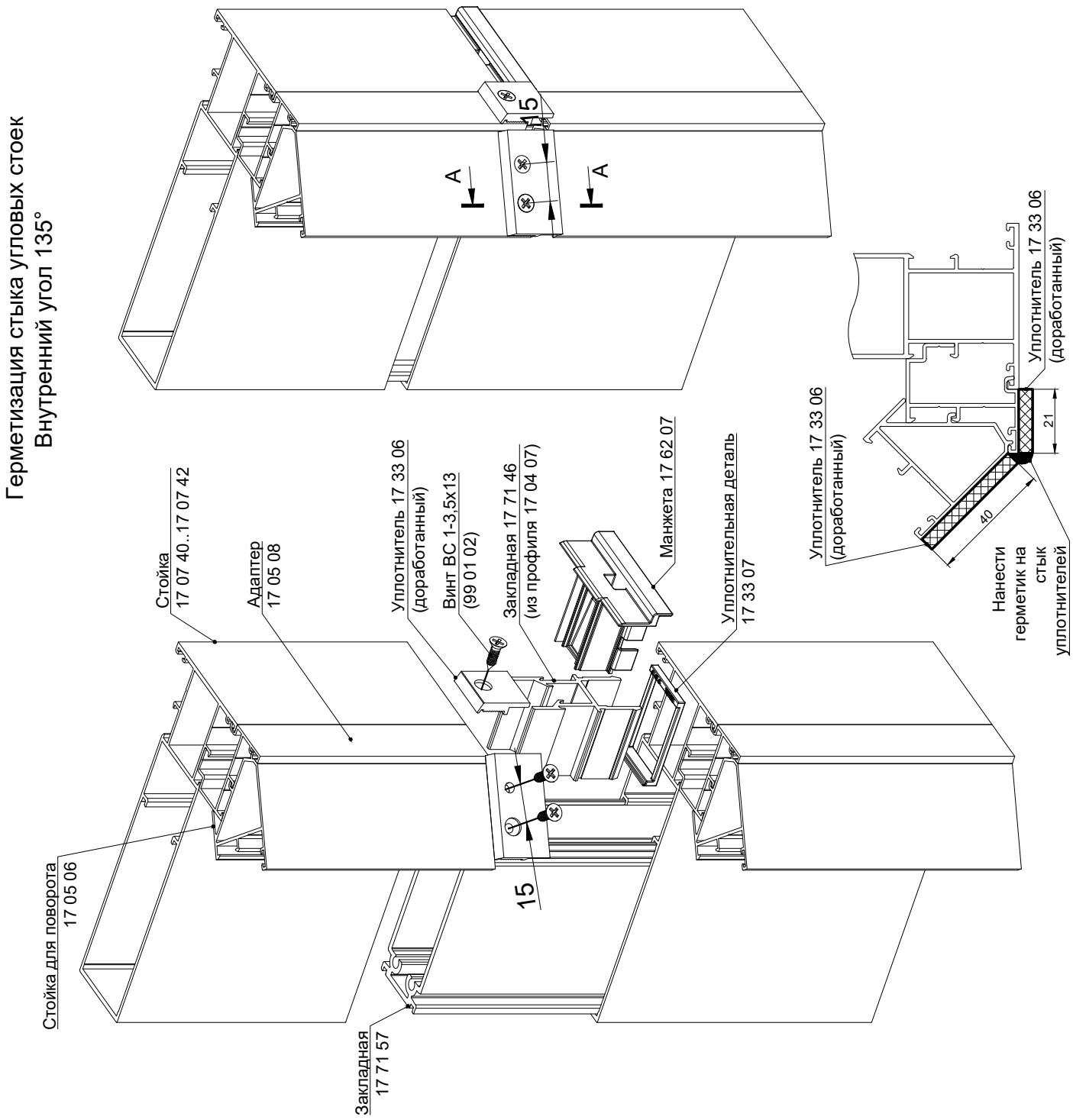

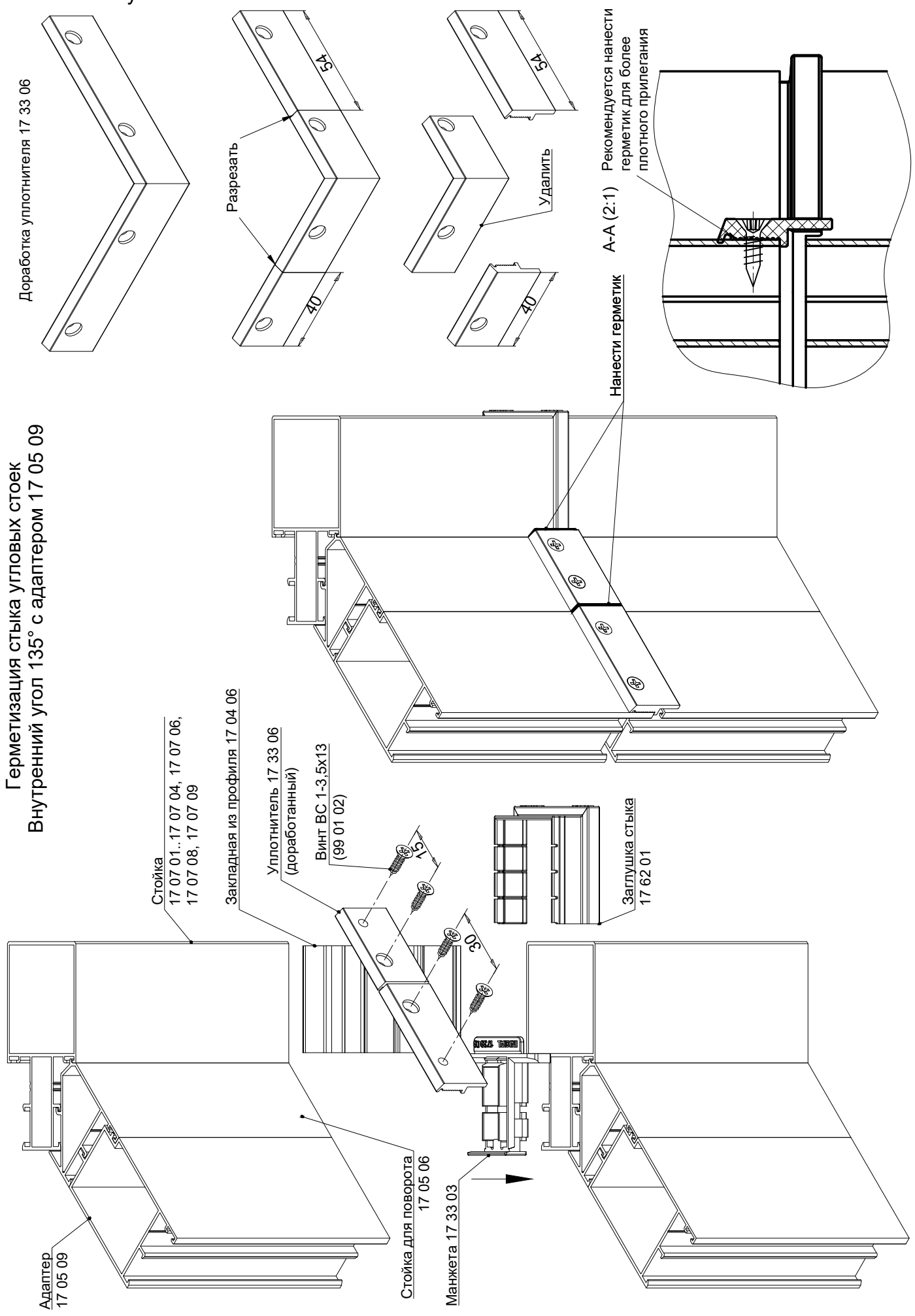
Доработка уплотнителя 17 33 06
Разрезать
54
40
Удалить
54
40
Рекомендуется нанести герметик для более плотного прилегания
А-А (2:1)
Нанести герметик
Герметизация стыка угловых стоек
Внутренний угол 135° с адаптером 17 05 09
Стойка
17 07 01..17 07 04, 17 07 06,
17 07 08, 17 07 09
Закладная из профиля 17 04 06
Уплотнитель 17 33 06
(доработанный)
Винт ВС 1-3,5х13
(99 01 02)
15
30
Заглушка стыка
17 62 01
Адаптер
17 05 09
Стойка для поворота
17 05 06
Манжета 17 33 03

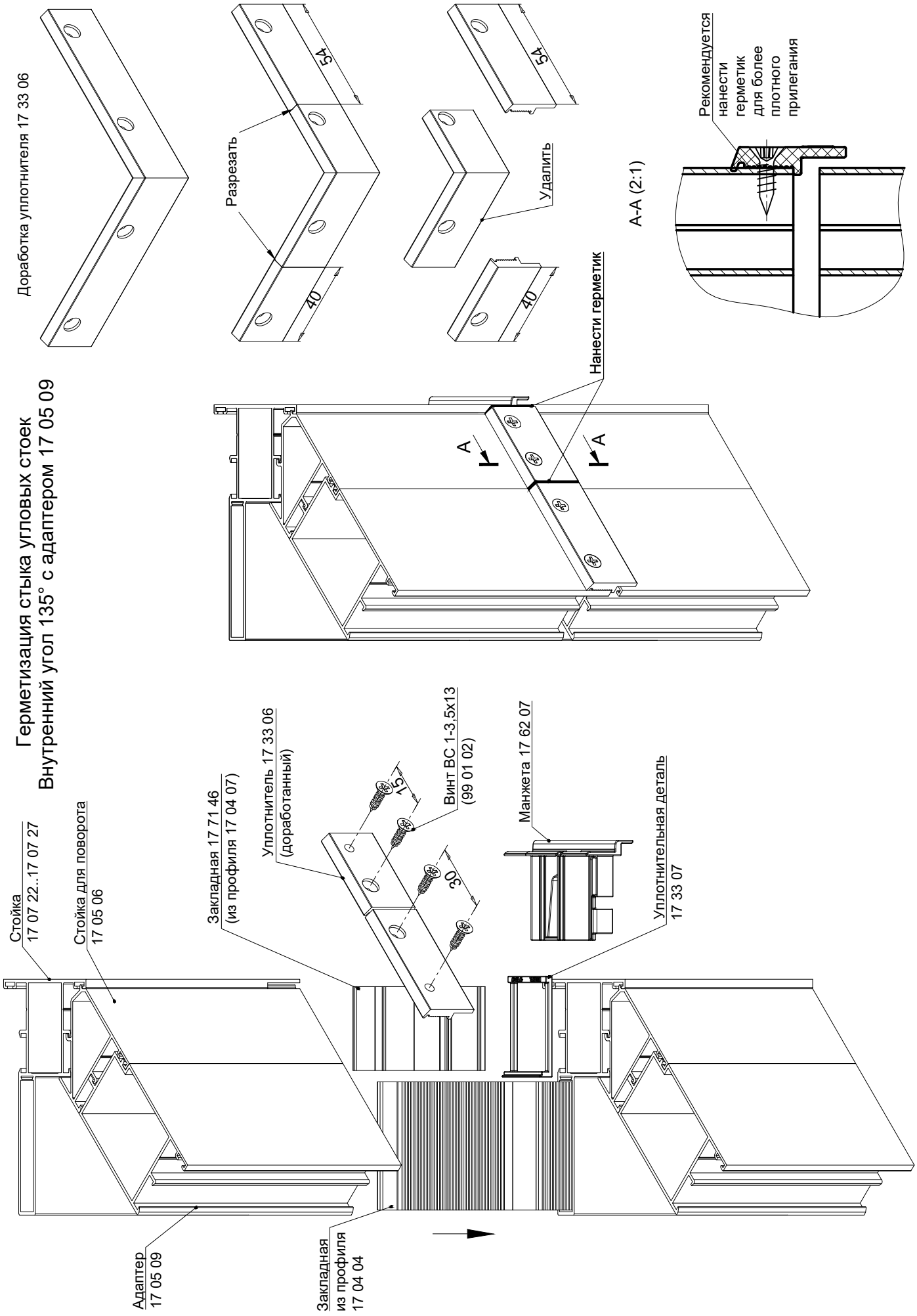
Доработка уплотнителя 17 33 06
Разрезать
54
40
Удалить
54
40
Рекомендуется нанести герметик для более плотного прилегания
А-А (2:1)
Нанести герметик
А
А
Герметизация стыка угловых стоек
Внутренний угол 135° с адаптером 17 05 09
Стойка 17 07 22..17 07 27
Стойка для поворота 17 05 06
Закладная 17 71 46 (из профиля 17 04 07)
Уплотнитель 17 33 06 (доработанный)
15
30
Винт ВС 1-3,5х13 (99 01 02)
Манжета 17 62 07
Уплотнительная деталь 17 33 07
Адаптер 17 05 09
Закладная из профиля 17 04 04

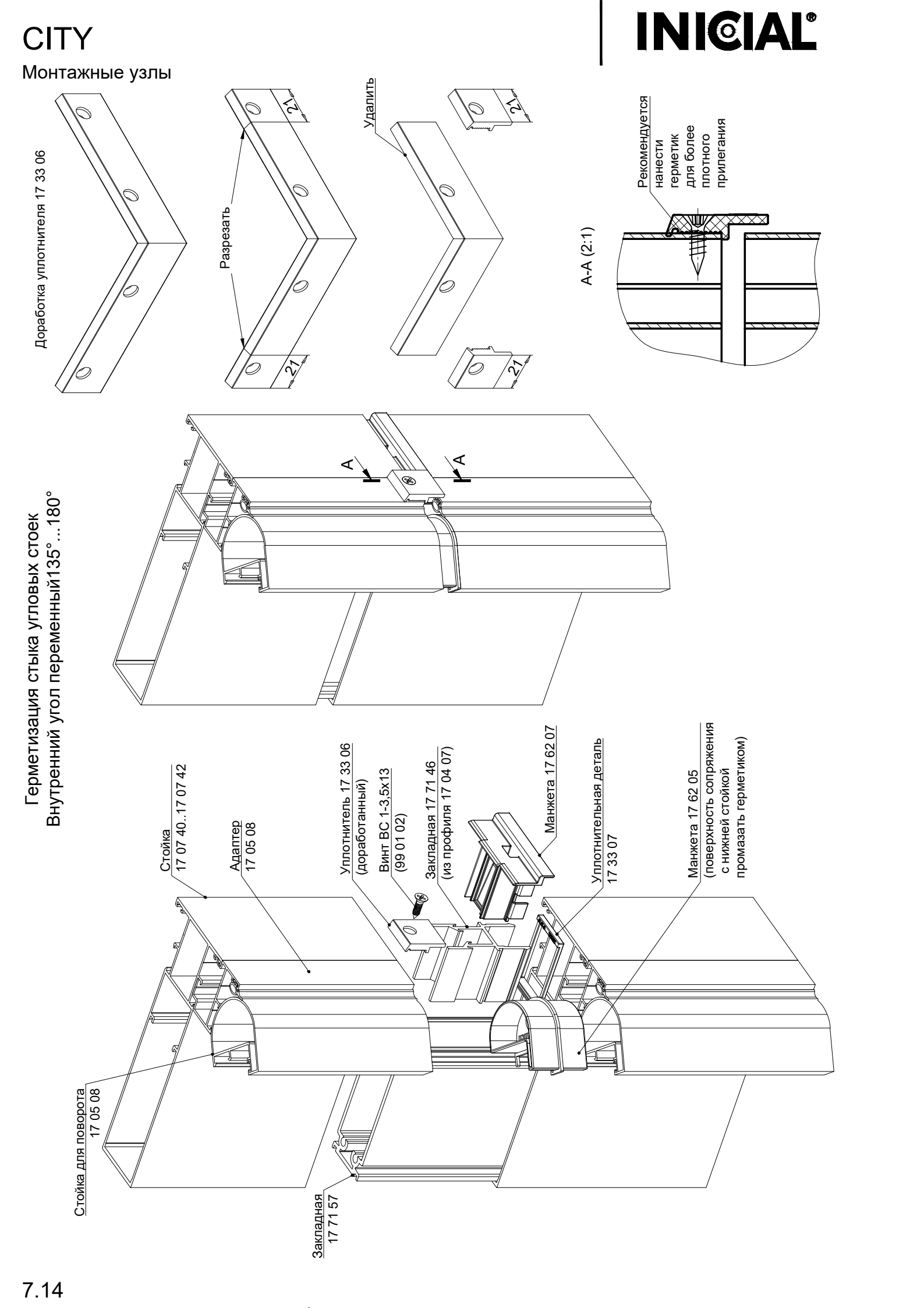
Доработка уплотнителя 17 33 06
Разрезать
21
21
Удалить
21
21
A-A (2:1)
Рекомендуется нанести герметик для более плотного прилегания
Герметизация стыка угловых стоек
Внутренний угол переменный135°...180°
A
A
Стойка
17 07 40..17 07 42
Адаптер
17 05 08
Уплотнитель 17 33 06
(доработанный)
Винт ВС 1-3,5х13
(99 01 02)
Закладная 17 71 46
(из профиля 17 04 07)
Манжета 17 62 07
Уплотнительная деталь
17 33 07
Манжета 17 62 05
(поверхность сопряжения с нижней стойкой промазать герметиком)
Стойка для поворота
17 05 08
Закладная
17 71 57

Верхний узел примыкания

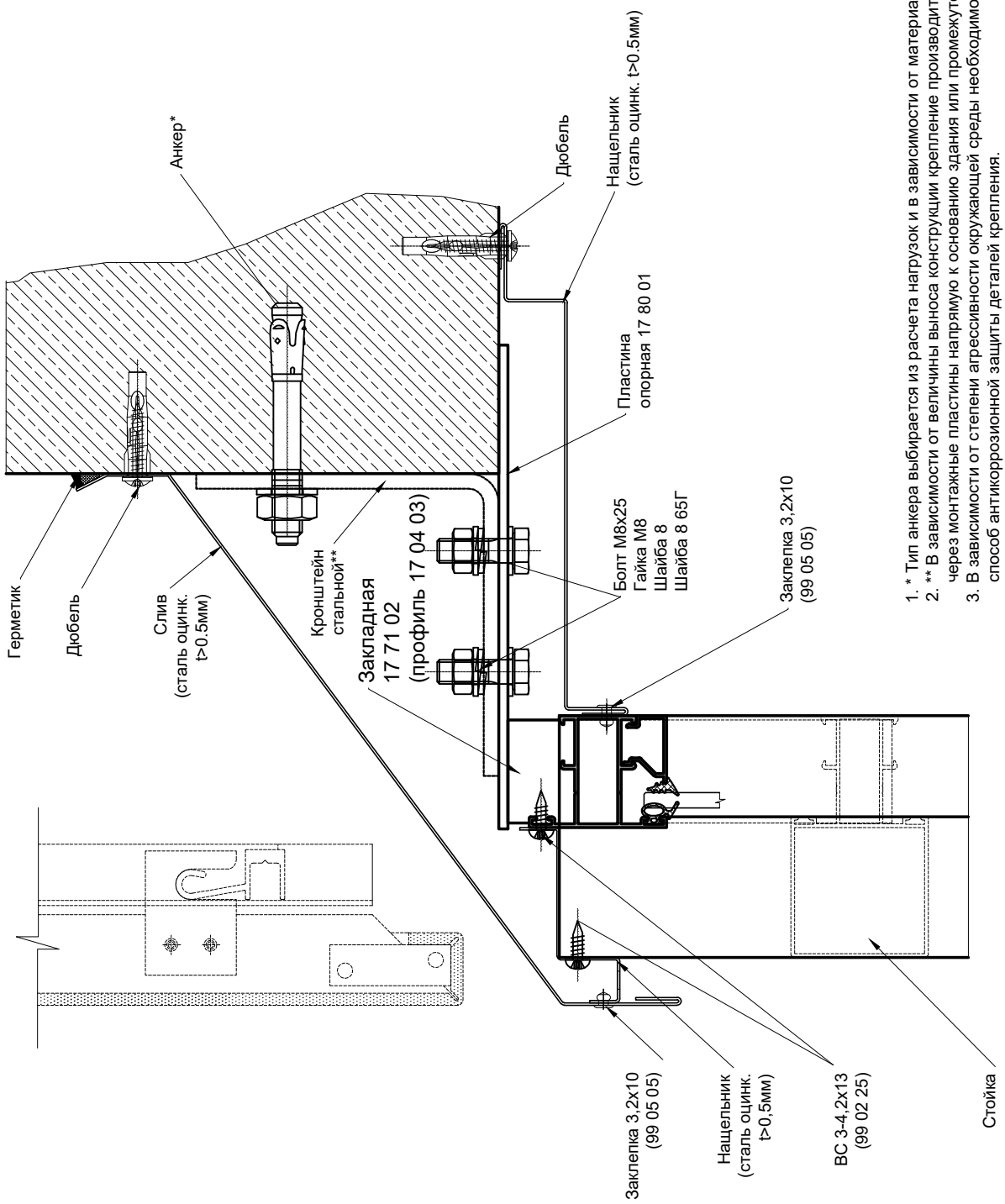

1. * Тип анкера выбирается из расчета нагрузок и в зависимости от материала основания.
2. ** В зависимости от величины выноса конструкции крепление производить через монтажные пластины напрямую к основанию здания или промежуточный стальной уголок.
3. В зависимости от степени агрессивности окружающей среды необходимо выбрать способ антикоррозионной защиты деталей крепления.

Узел примыкания в районе плиты перекрытия
Вариант 1

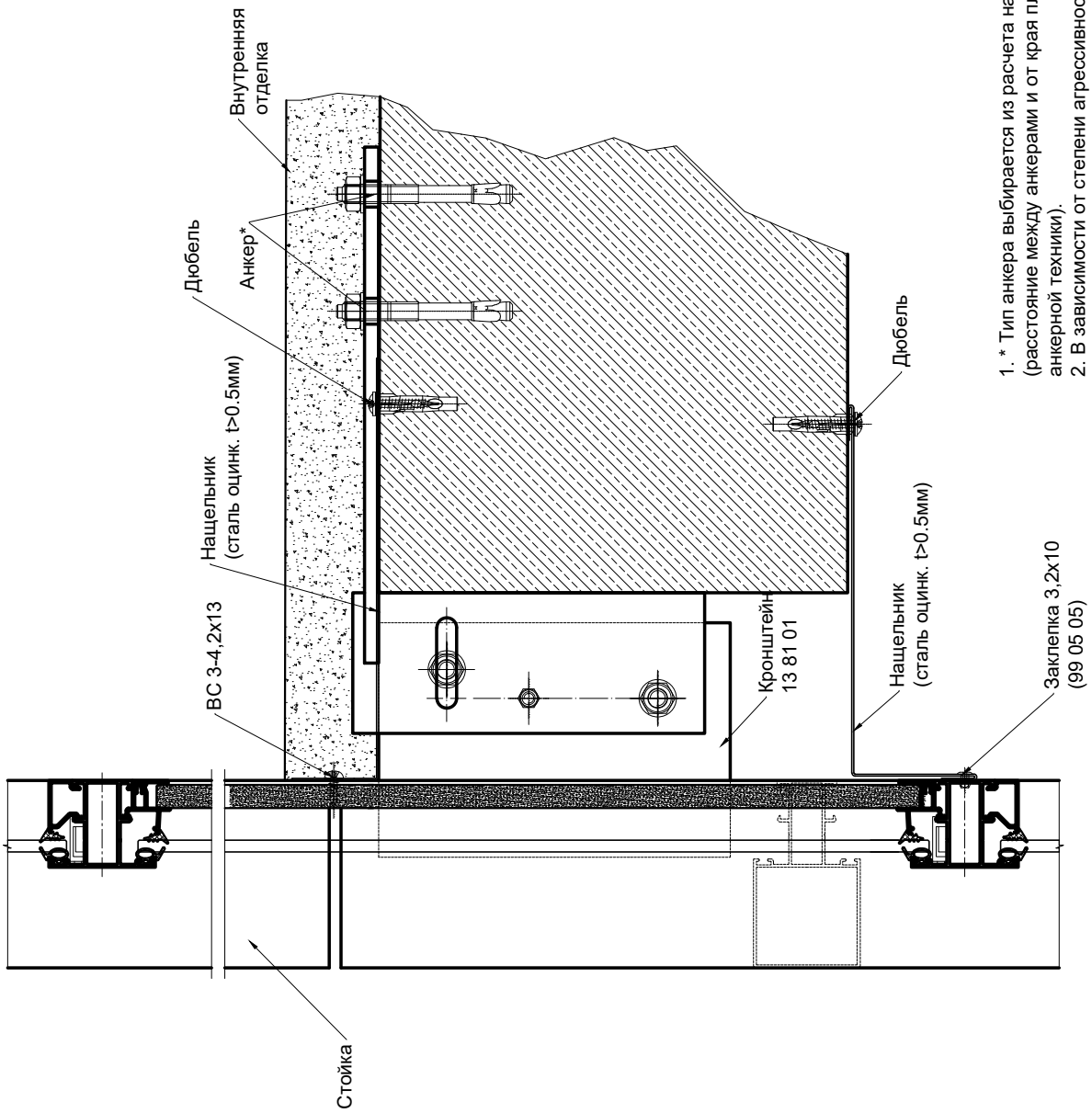

1. * Тип анкера выбирается из расчета нагрузок и в зависимости от материала основания. (расстояние между анкерами и от края плиты определяется рекомендациями производителя анкерной техники).
2. В зависимости от степени агрессивности окружающей среды необходимо выбрать способ антикоррозионной защиты деталей крепления.

Узел примыкания в районе плиты перекрытия

Вариант 2

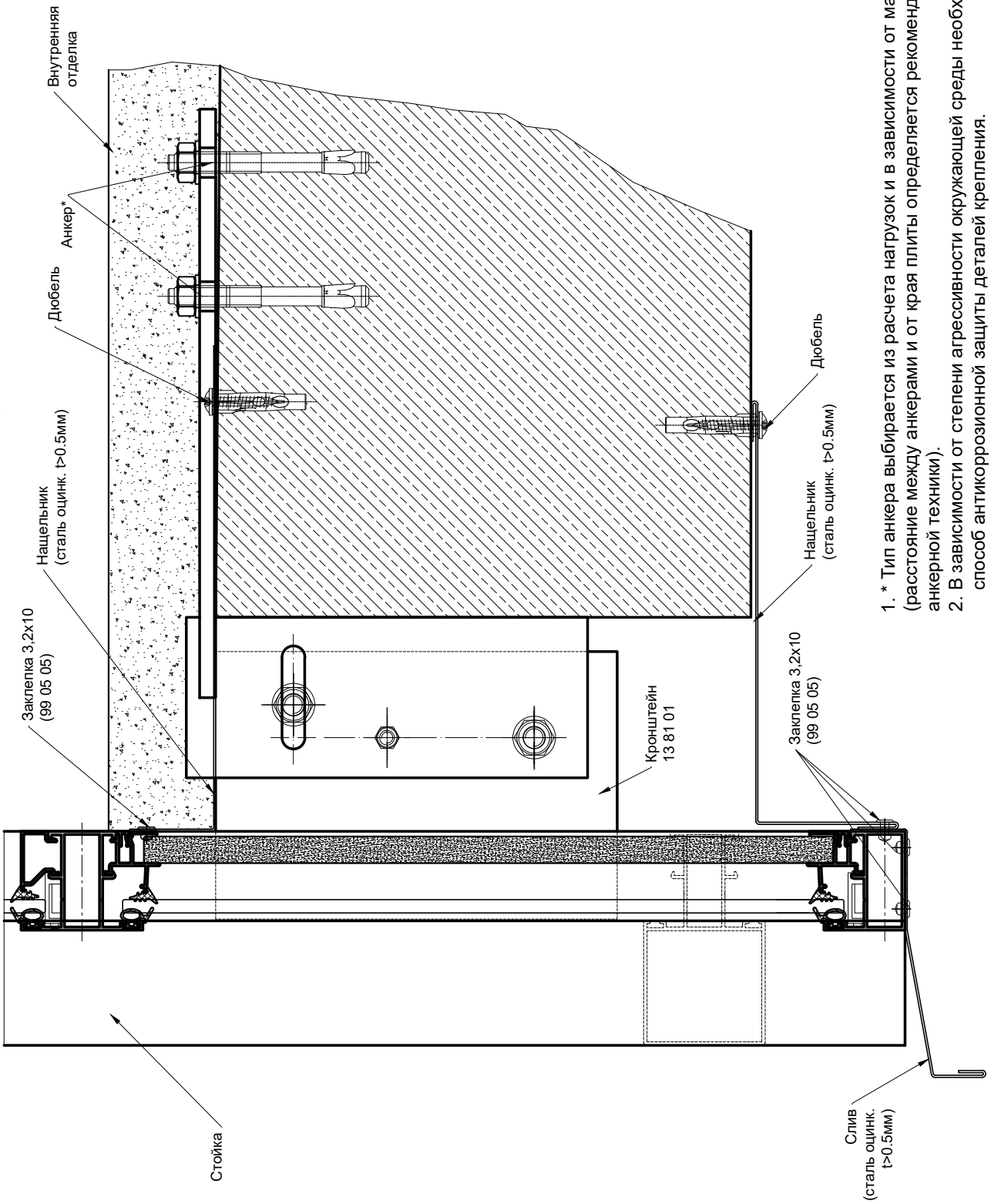

1. * Тип анкера выбирается из расчета нагрузок и в зависимости от материала основания. (расстояние между анкерами и от края плиты определяется рекомендациями производителя анкерной техники).
2. В зависимости от степени агрессивности окружающей среды необходимо выбрать способ антикоррозионной защиты деталей крепления.

Узел примыкания в районе плиты перекрытия
(минимальное расстояние между плитой и стойкой конструкции)

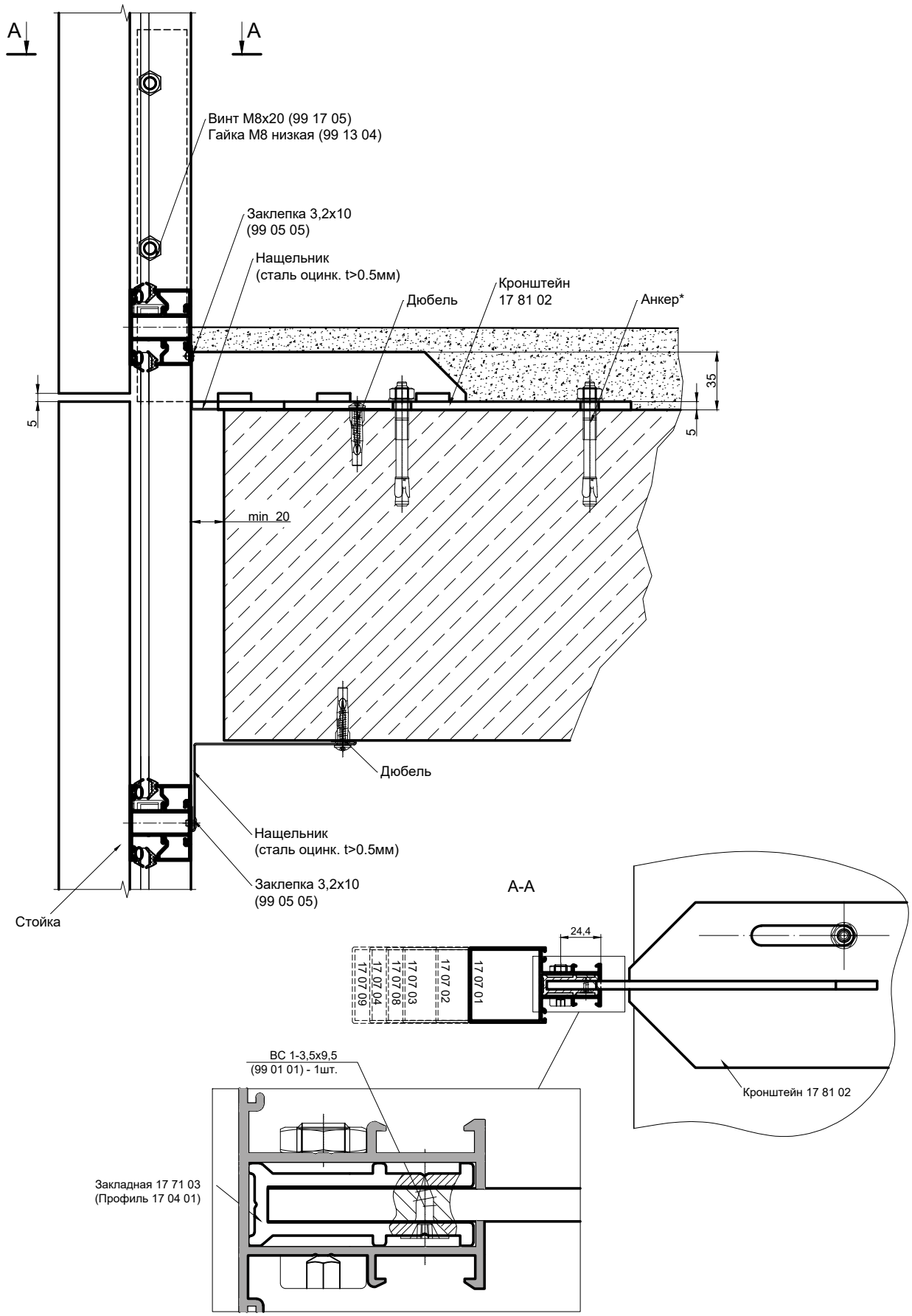

1. * Тип анкера выбирается из расчета нагрузок и в зависимости от материала основания.
2. В зависимости от степени агрессивности окружающей среды необходимо выбрать способ антикоррозионной защиты деталей крепления.

Узел примыкания в районе плиты перекрытия (с обработкой стойки под кронштейн)

Гайка М8 низкая (99 13 04)

Стойка

Манжета 17 33 03

Водосливные отв. Ø5, 4отв.

Анкер*

Кронштейн 17 81 02

Плита перекрытия

Ригель 17 07 06

Ригель 17 07 06

Схема обработки стойки под установку кронштейна 17 81 02

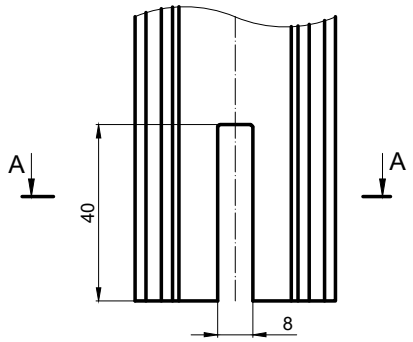

A - A (2:1)

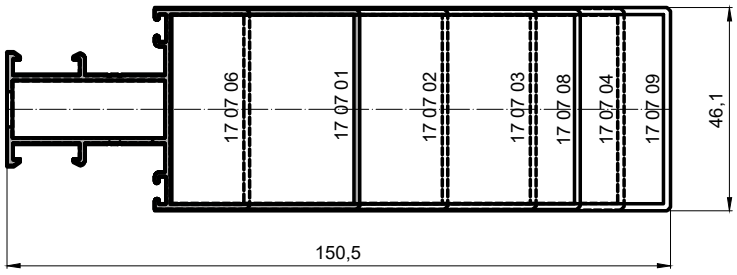

Схема сборки примыкания в районе плиты перекрытия (минимальное расстояние между плитой и стойкой конструкции)

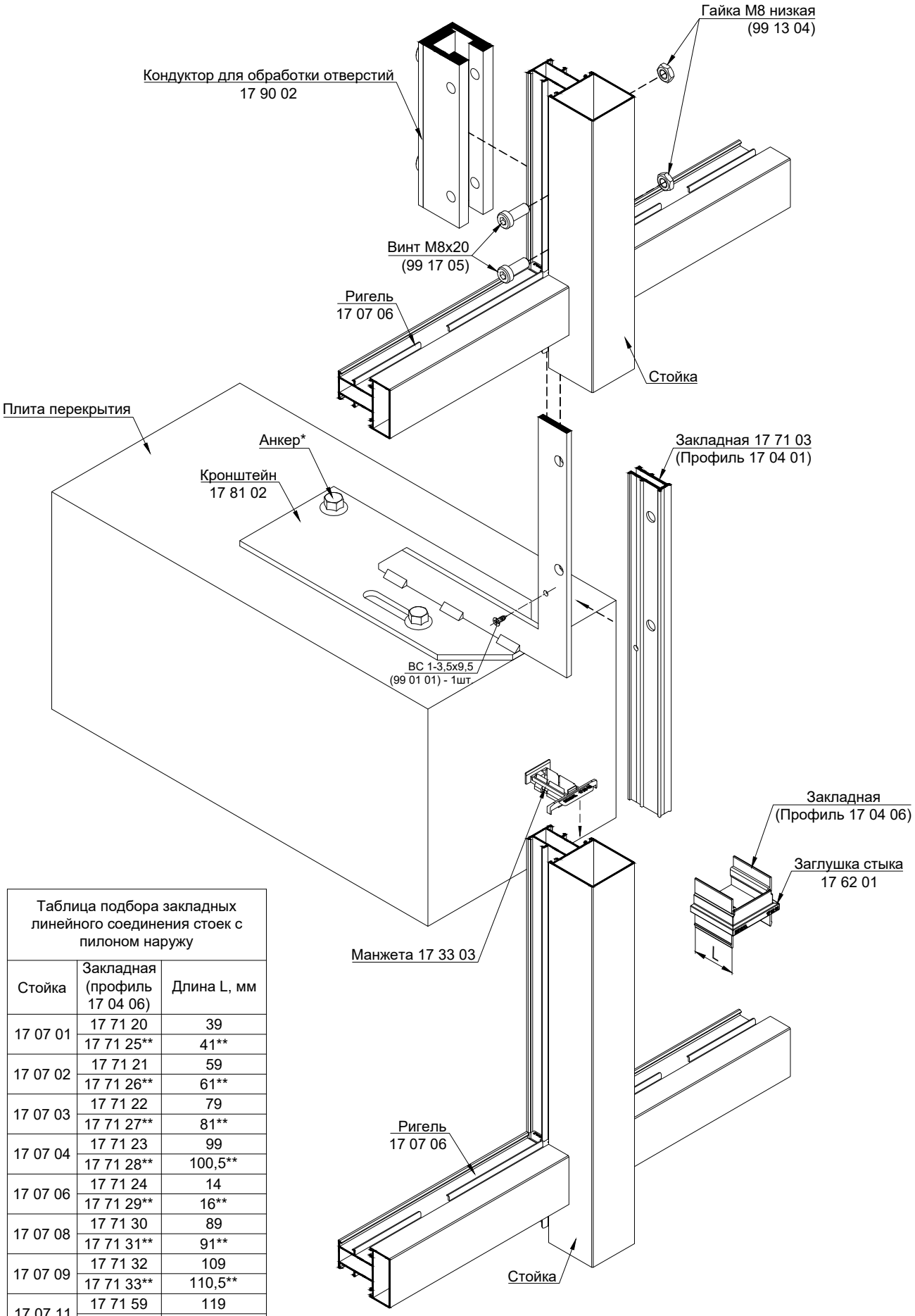

Таблица подбора закладных линейного соединения стоек с пилоном наружу		
Стойка	Закладная (профиль 17 04 06)	Длина L, мм
17 07 01	17 71 20	39
	17 71 25**	41**
17 07 02	17 71 21	59
	17 71 26**	61**
17 07 03	17 71 22	79
	17 71 27**	81**
17 07 04	17 71 23	99
	17 71 28**	100,5**
17 07 06	17 71 24	14
	17 71 29**	16**
17 07 08	17 71 30	89
	17 71 31**	91**
17 07 09	17 71 32	109
	17 71 33**	110,5**
17 07 11	17 71 59	119
	17 71 60**	121**

** без использования заглушки 17 62 01

Узел примыкания в районе плиты перекрытия с адаптерами поворота 17 05 06
(минимальное расстояние между плитой и стойкой конструкции)

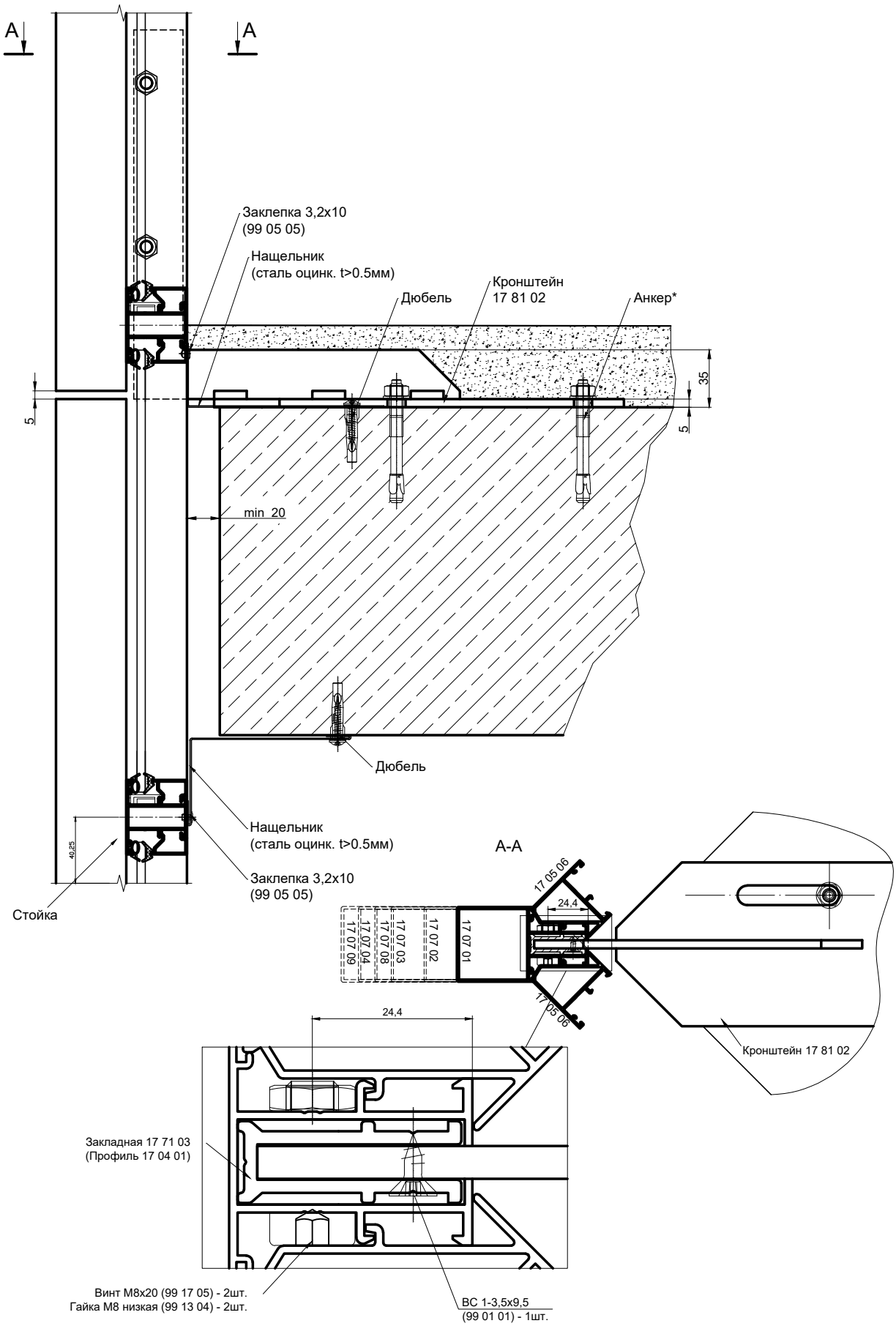

1. * Тип анкера выбирается из расчета нагрузок и в зависимости от материала основания.
2. В зависимости от степени агрессивности окружающей среды необходимо выбрать способ антикоррозионной защиты деталей крепления.

Монтажные узлы

Схема сборки примыкания стойки с адаптерами поворота 17 05 06 в районе плиты перекрытия
(минимальное расстояние между плитой и стойкой конструкции)

Стойка

Винт М8х20
(99 17 05)

Манжета 17 33 03

Заглушка стыка
17 62 01

ВС 1-4,2х25
99 01 19
шаг 250-300мм

Уплотнитель
17 33 06

ВС 1-3,5х13
99 01 02

Ригель
17 06 01

ВС 1-4,2х25
99 01 19
шаг 250-300мм

Кронштейн
17 81 02

Анкер*

Плита перекрытия

Адаптер
17 05 06

ВС 1-4,2х25
99 01 19
шаг 250-300мм

ВС 1-3,5х13
99 01 02

Уплотнитель
17 33 06

A

A

ВС 1-4,2х25
99 01 19
шаг 250-300мм

Доработка уплотнителя 17 33 06

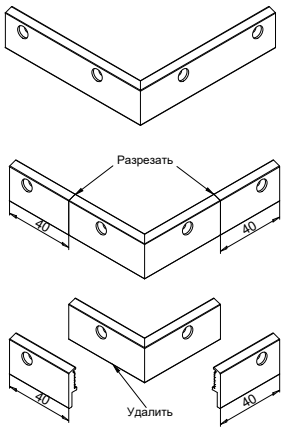

A-A (2:1)

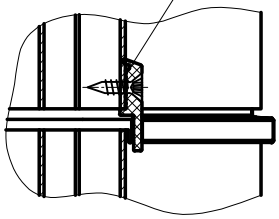

Рекомендуется нанести герметик для более плотного прилегания

Нижний узел примыкания

Вариант 1

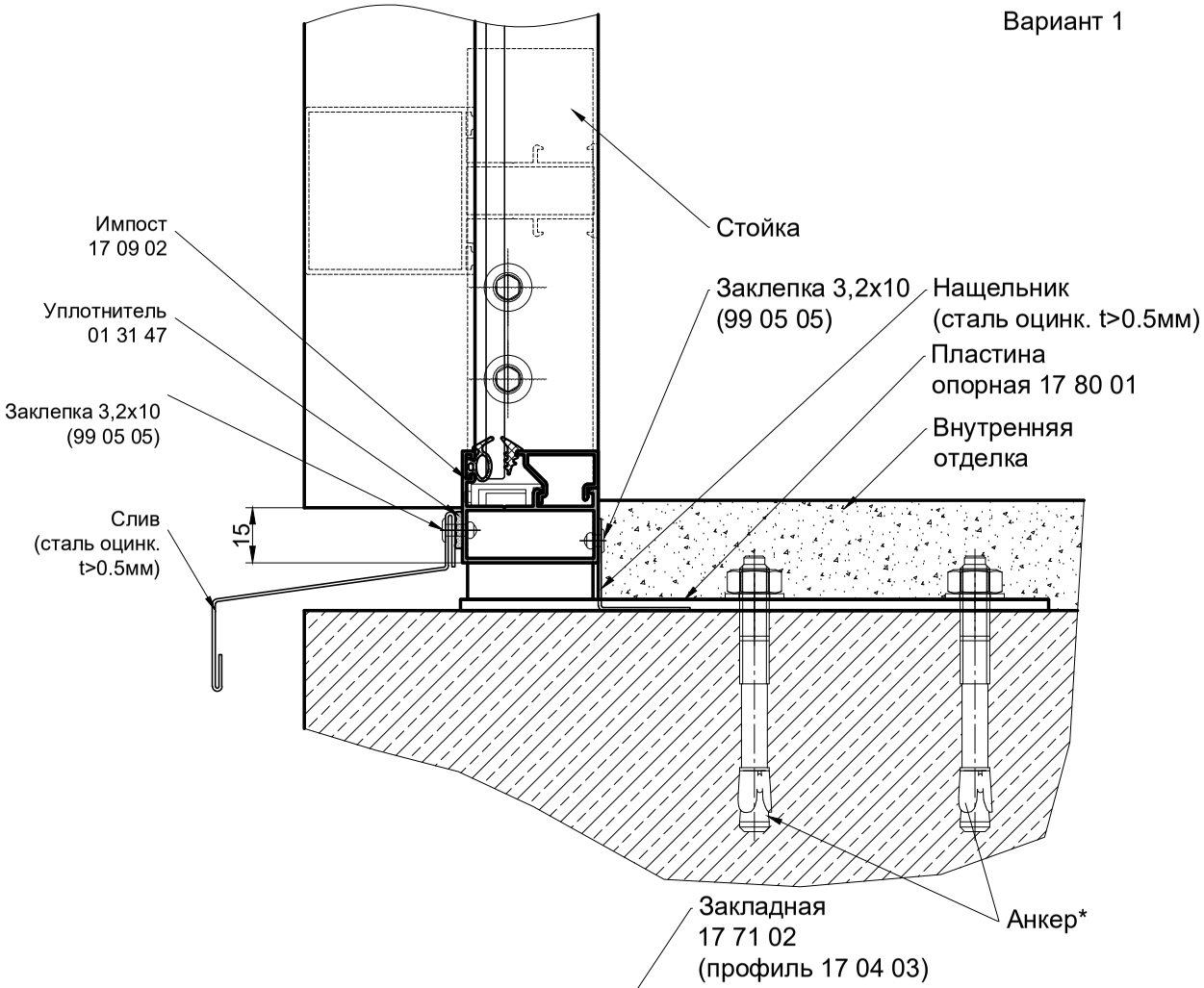

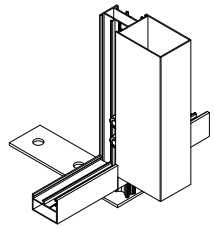

Обработка
стойки

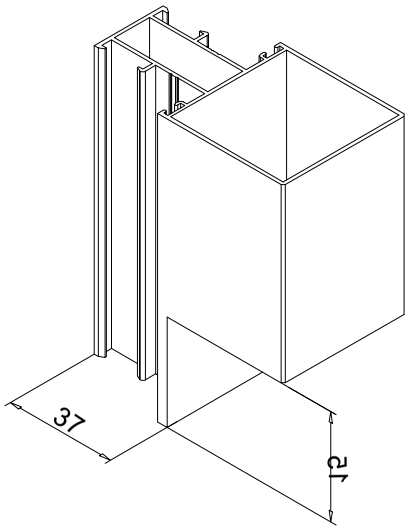

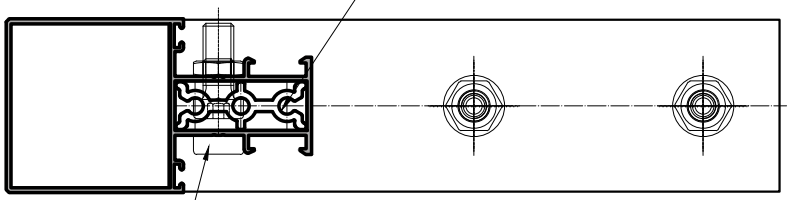

1. * Тип анкера выбирается из расчета нагрузок и в зависимости от материала основания.
(расстояние между анкерами и от края плиты определяется рекомендациями производителя анкерной техники).
2. В зависимости от степени агрессивности окружающей среды необходимо выбрать
способ антикоррозионной защиты деталей крепления.

Нижний узел примыкания

Вариант 2

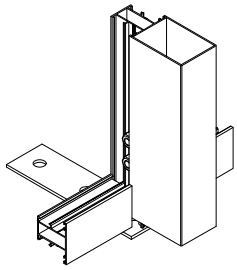

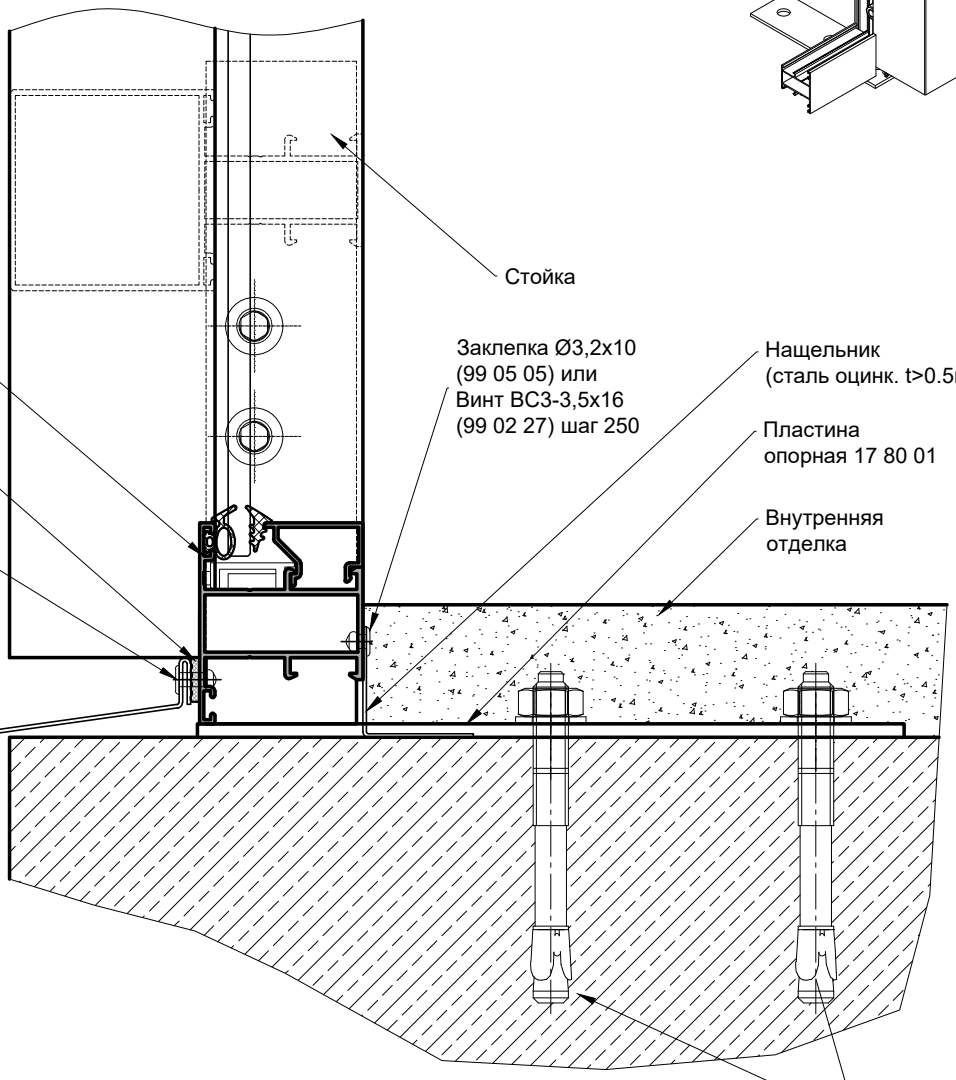

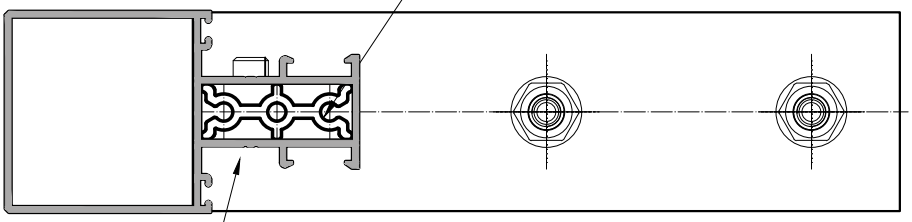

1. * Тип анкера выбирается из расчета нагрузок и в зависимости от материала основания. (расстояние между анкерами и от края плиты определяется рекомендациями производителя анкерной техники).
2. В зависимости от степени агрессивности окружающей среды необходимо выбрать способ антикоррозионной защиты деталей крепления.

Нижний узел примыкания
Вариант 3

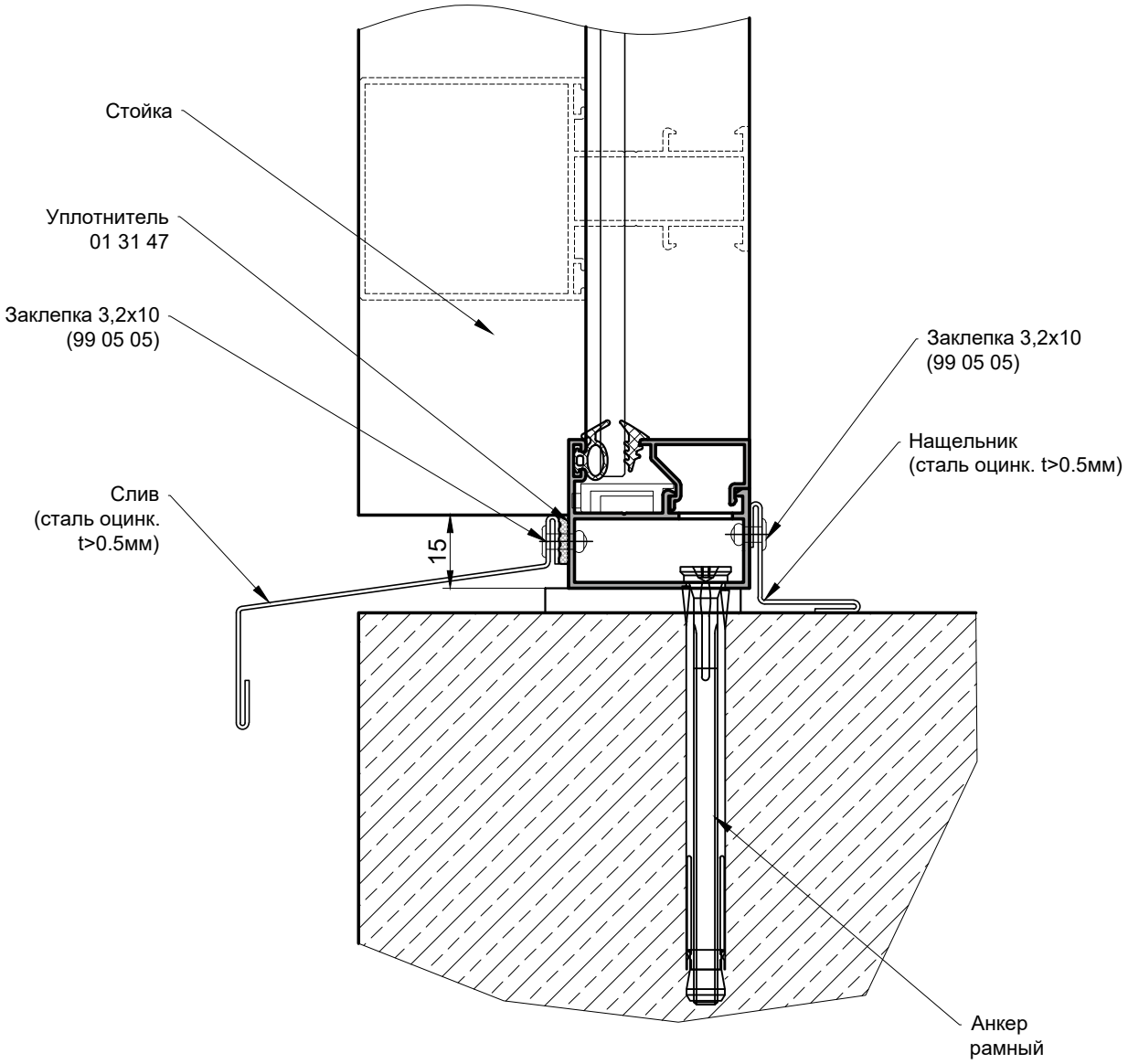

Нижний узел примыкания
Вариант 4 (с использованием стартового профиля)

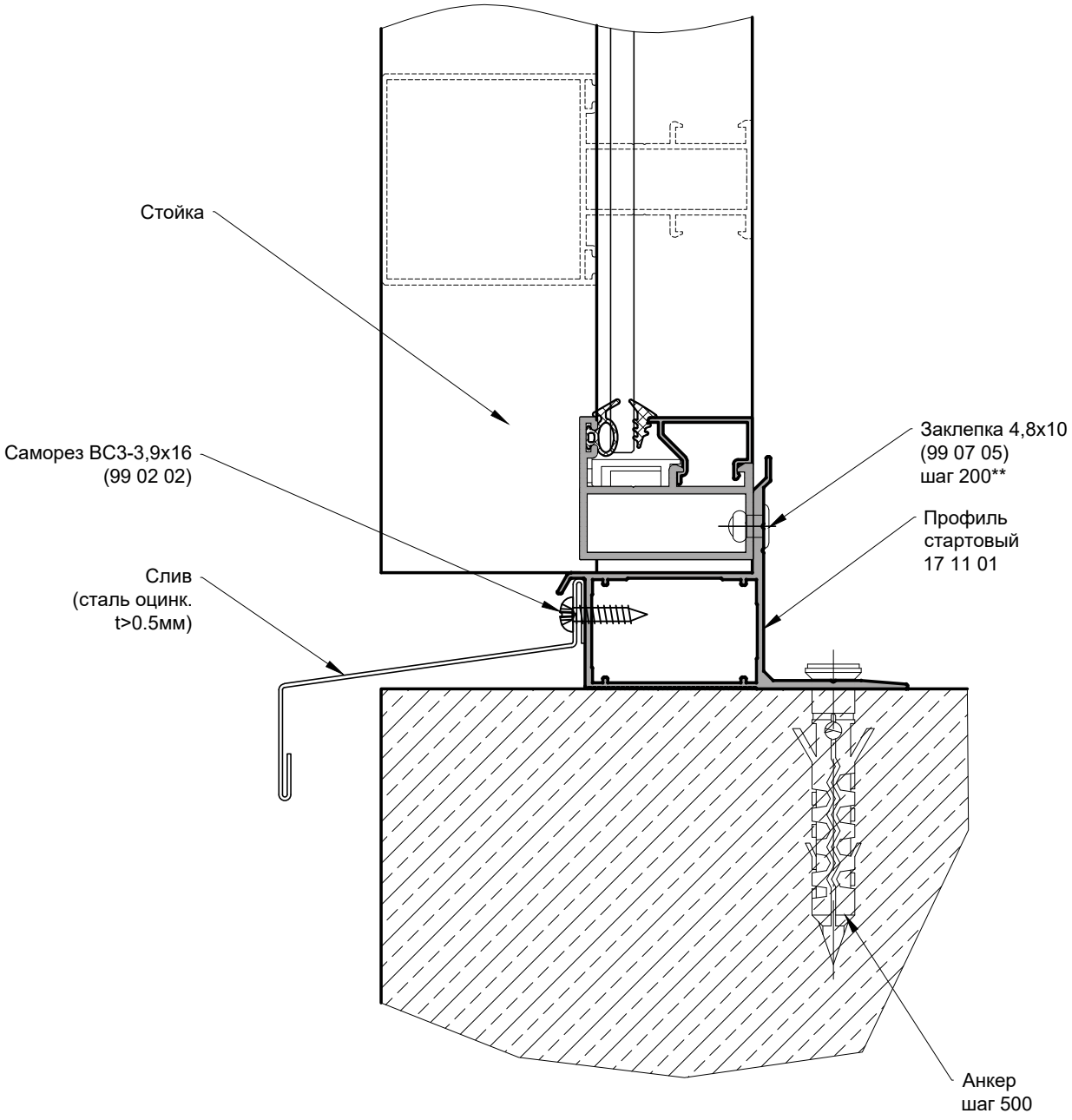

** установить заклепки на каждую стойку.
Промежуточные заклепки на ригели установить с шагом max ~200мм.

Схема монтажа прямой лоджии в сборе со стартовым профилем
Лоджия установлена в проем

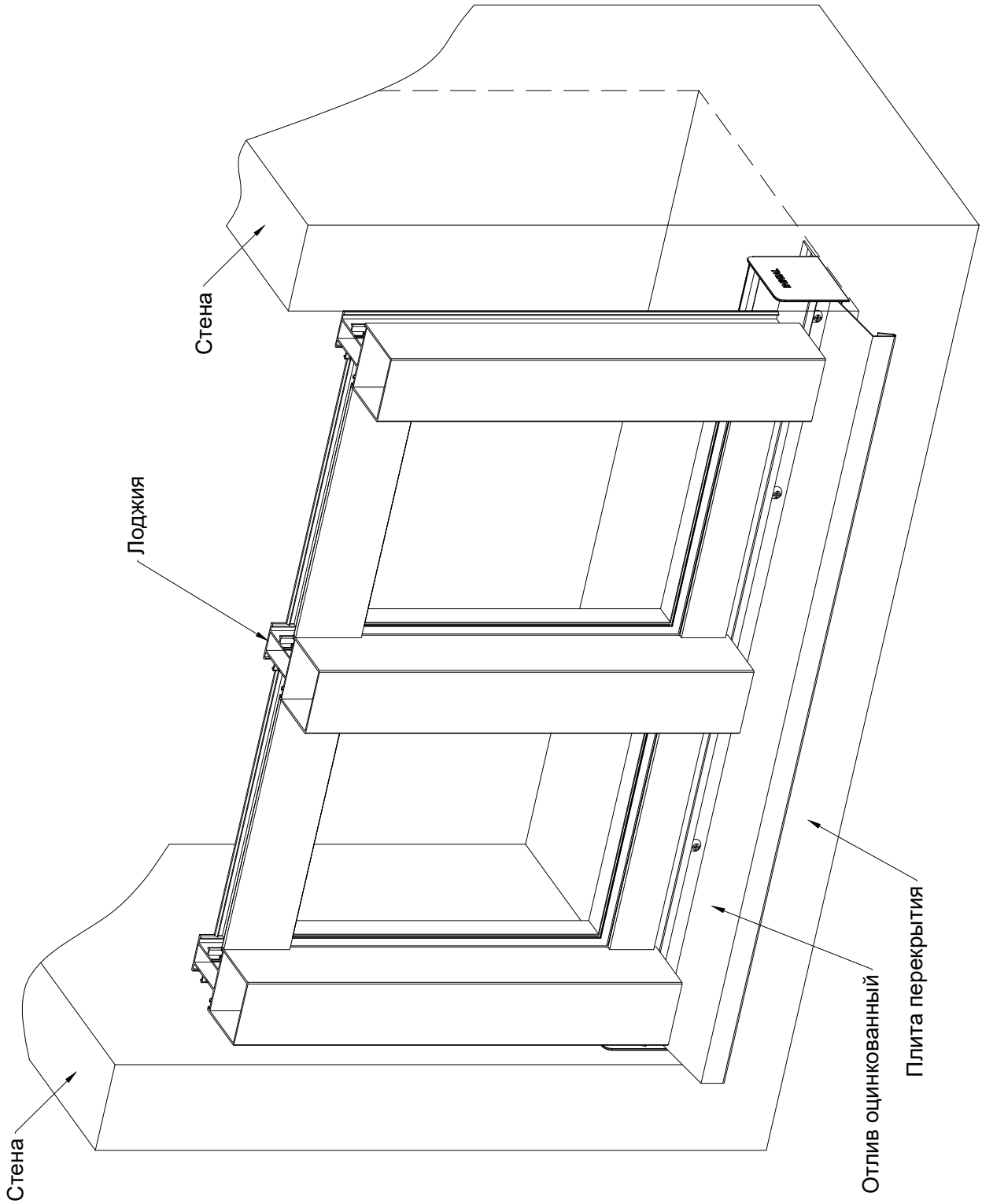

INICIAL®

1. Установить на стартовый профиль торцевые заглушки, промазать герметиком.
2. Наметить положение лоджии.
3. Выполнить отверстия под крепление анкерами с шагом ~500мм.
Выровнять положение профиля при помощи монтажных клиньев (при высоте неровности 15..30мм), либо при помощи пластиковых подкладок (при высоте неровности 0...15мм).
Крепить стартовый профиль анкерами к перекрытию.
4. Крепить отлив к стартовому профилю при помощи саморезов ВС3-4,2х13, с шагом ~300мм.

Выравнивание конструкции

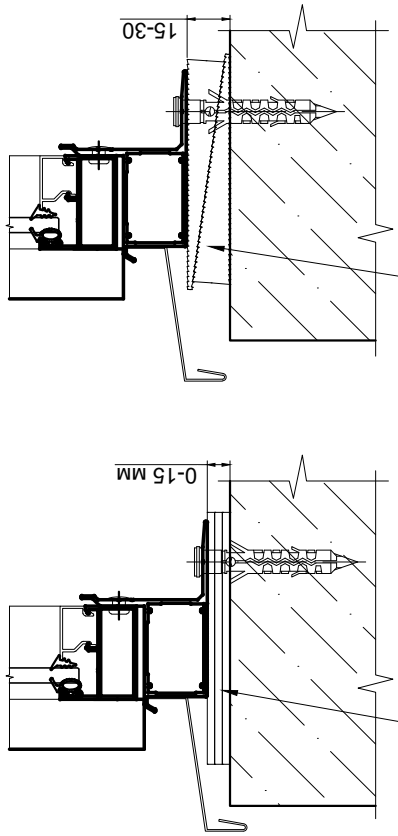

Монтажный клин (91х43х15, 115х30х19, 143х43х22)

Комплект подкладок (03 63 07)

1. * Тип анкера выбирается из расчета нагрузок и в зависимости от материала основания. (расстояние между анкерами и от края плиты определяется рекомендациями производителя анкерной техники).
2. В зависимости от степени агрессивности окружающей среды необходимо выбрать способ антикоррозионной защиты деталей крепления.

Схема монтажа прямой лоджии в сборе со стартовым профилем

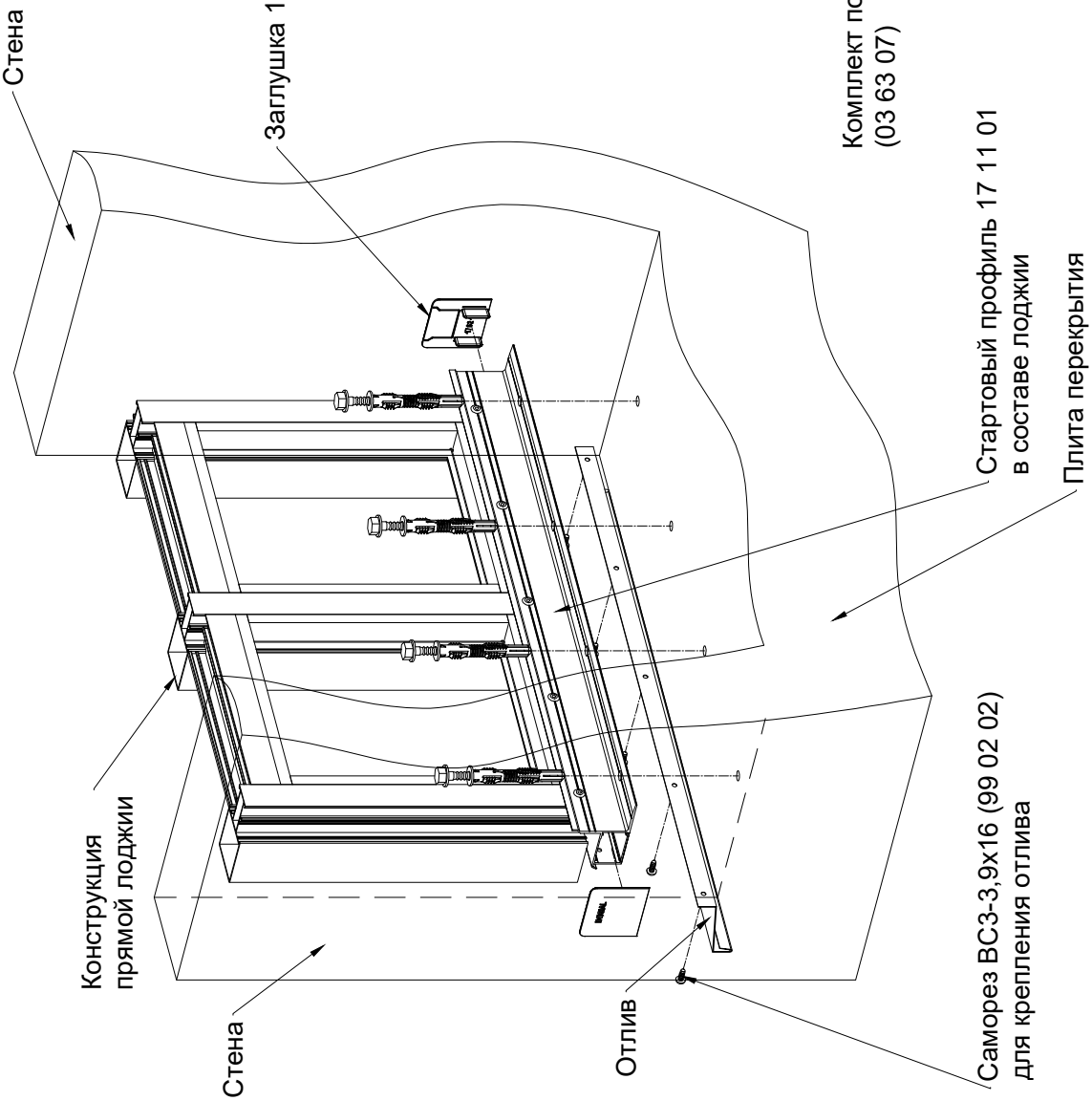

Варианты размещения конструкций на стартовом профиле

Установка на парапет

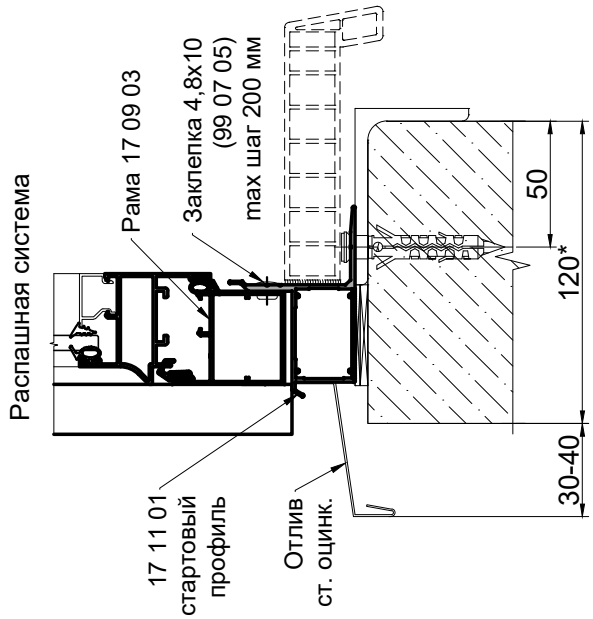

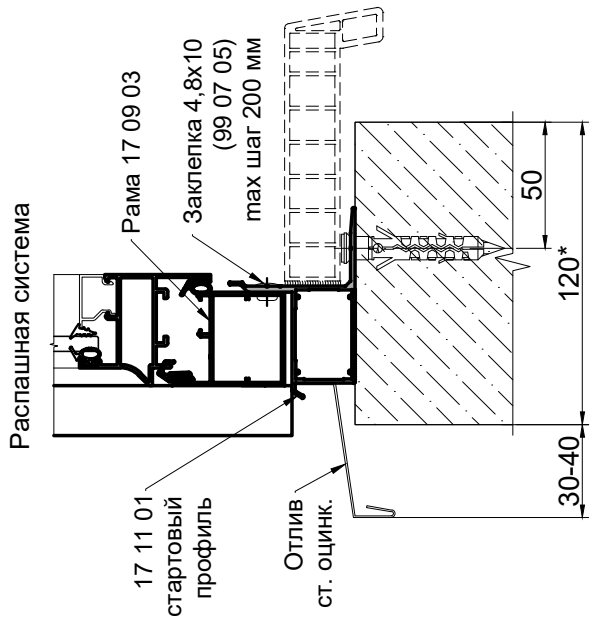

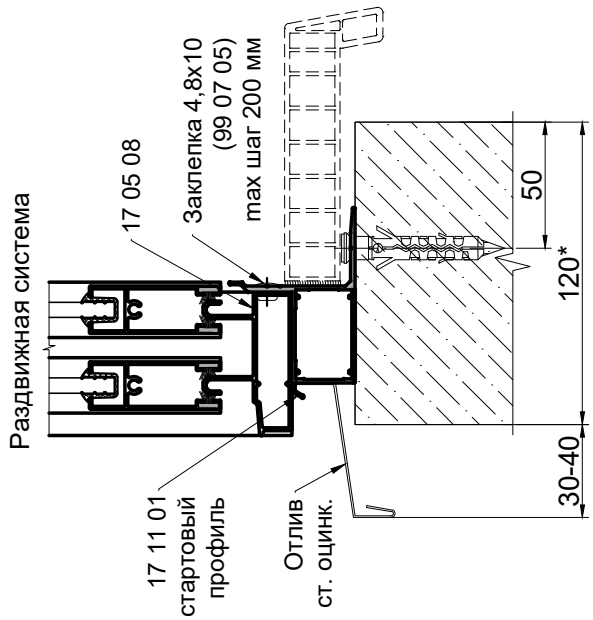

Установка на плиту перекрытия

Для внутренней отделки высотой 45-110 мм

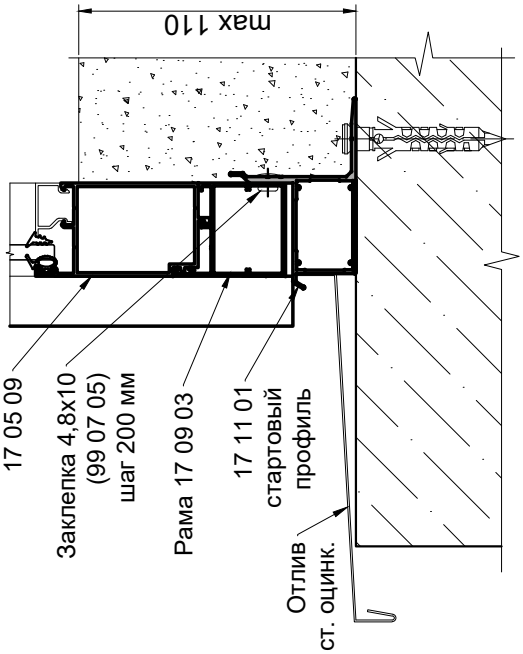

Для внутренней отделки высотой 0-45 мм

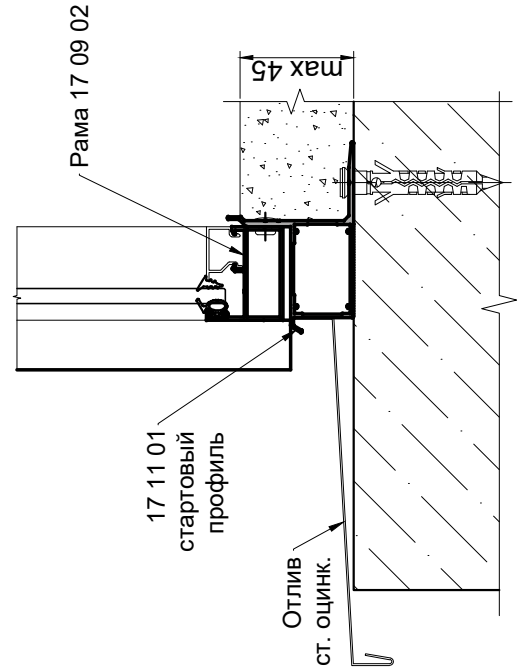

INICIAL®

Верхний узел примыкания

Вариант 1

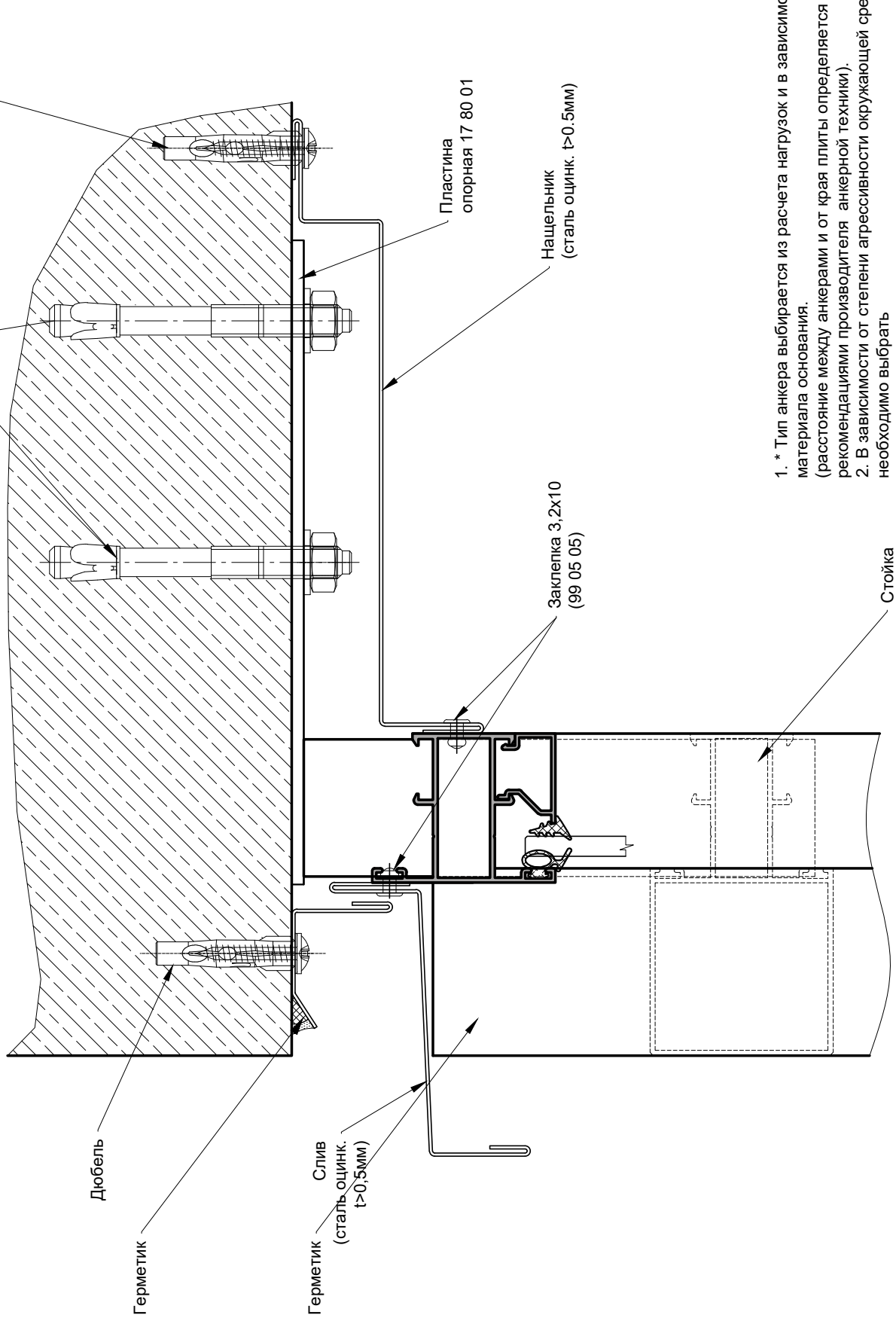

1. * Тип анкера выбирается из расчета нагрузок и в зависимости от материала основания.
(расстояние между анкерами и от края плиты определяется рекомендациями производителя анкерной техники).
2. В зависимости от степени агрессивности окружающей среды необходимо выбрать способ антикоррозионной защиты деталей крепления.

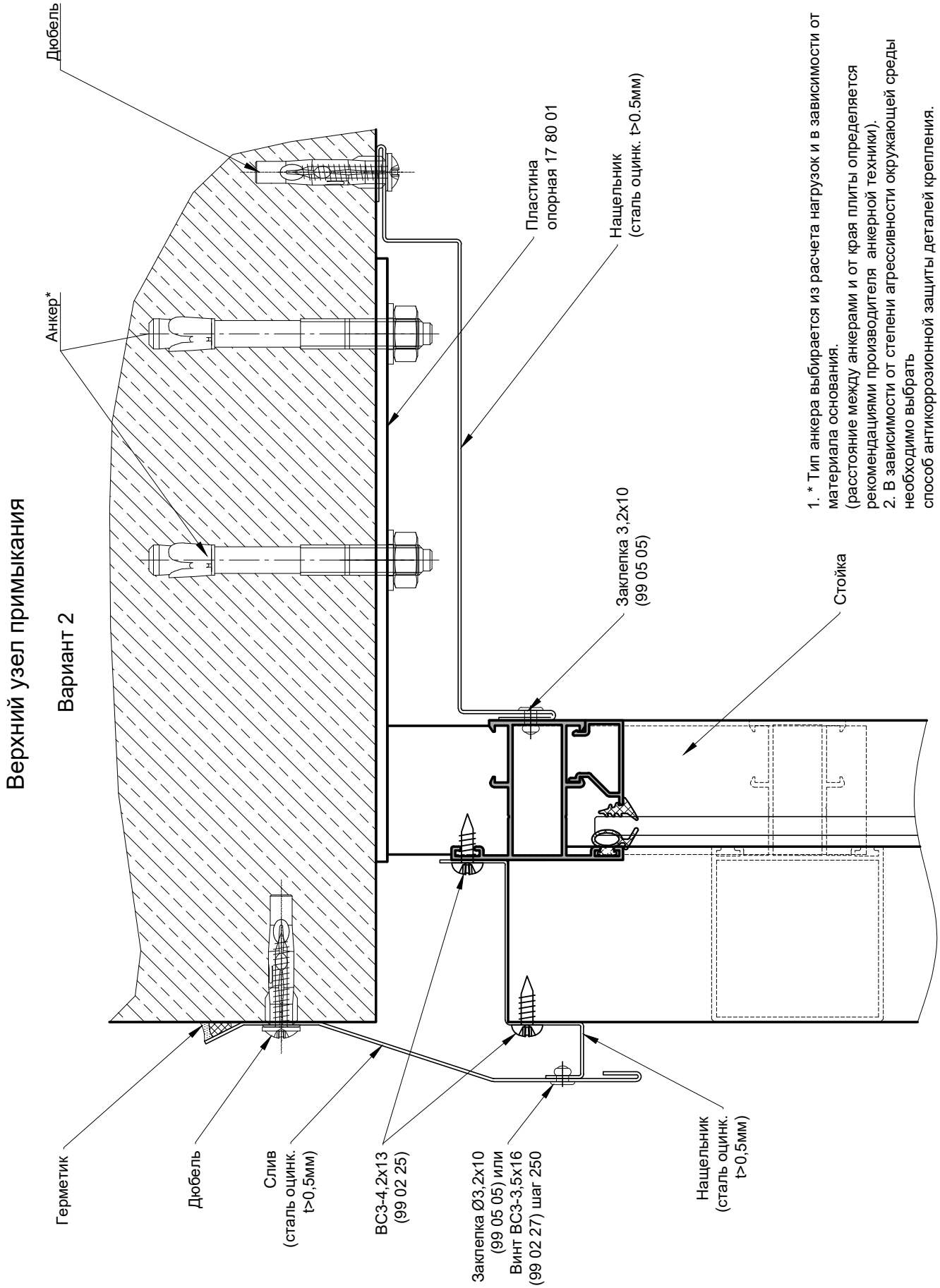

Верхний узел примыкания

Вариант 2

1. * Тип анкера выбирается из расчета нагрузок и в зависимости от материала основания.
(расстояние между анкерами и от края плиты определяется рекомендациями производителя анкерной техники).
2. В зависимости от степени агрессивности окружающей среды необходимо выбрать способ антикоррозионной защиты деталей крепления.

Верхний узел примыкания
Вариант 3

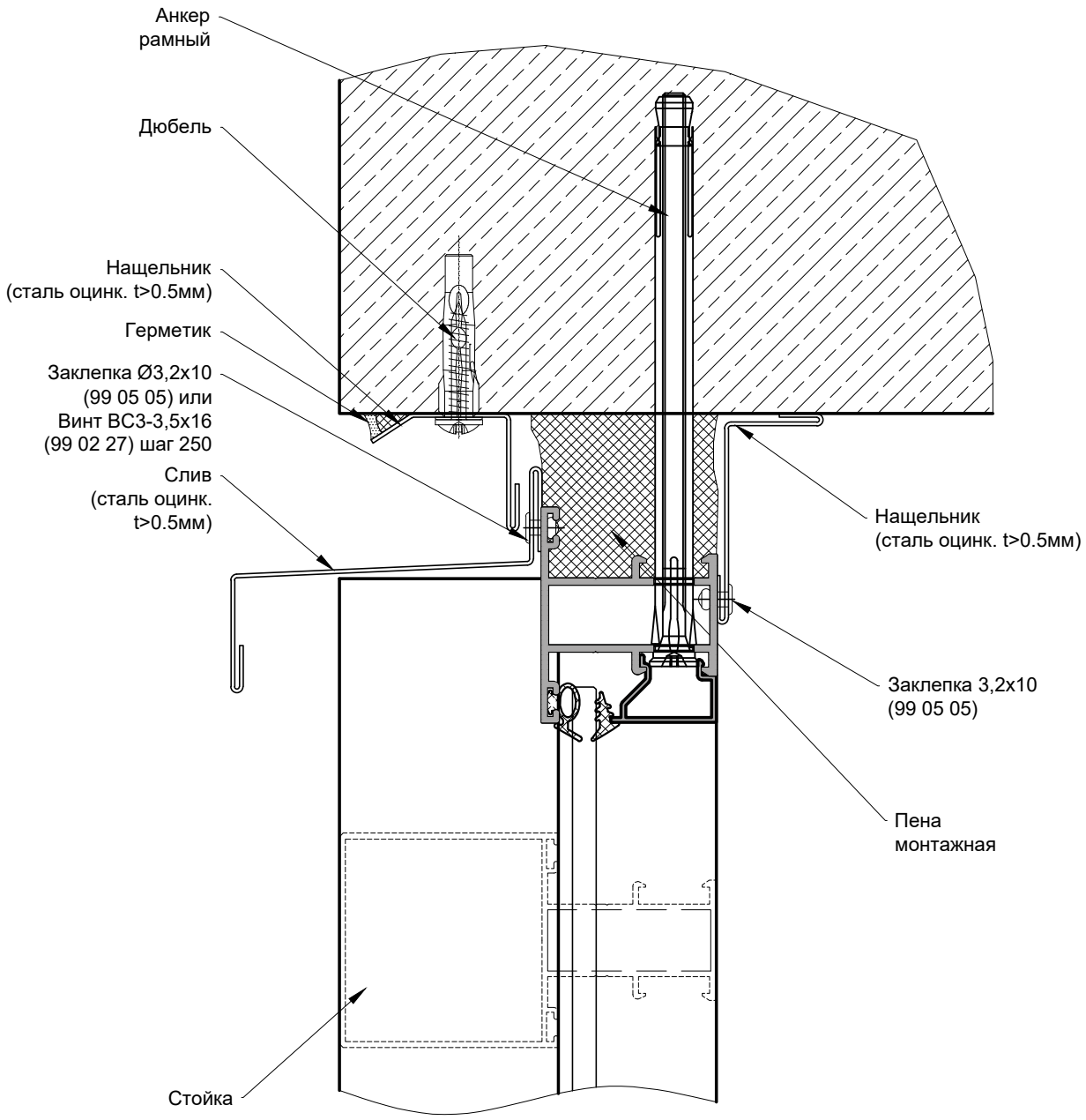

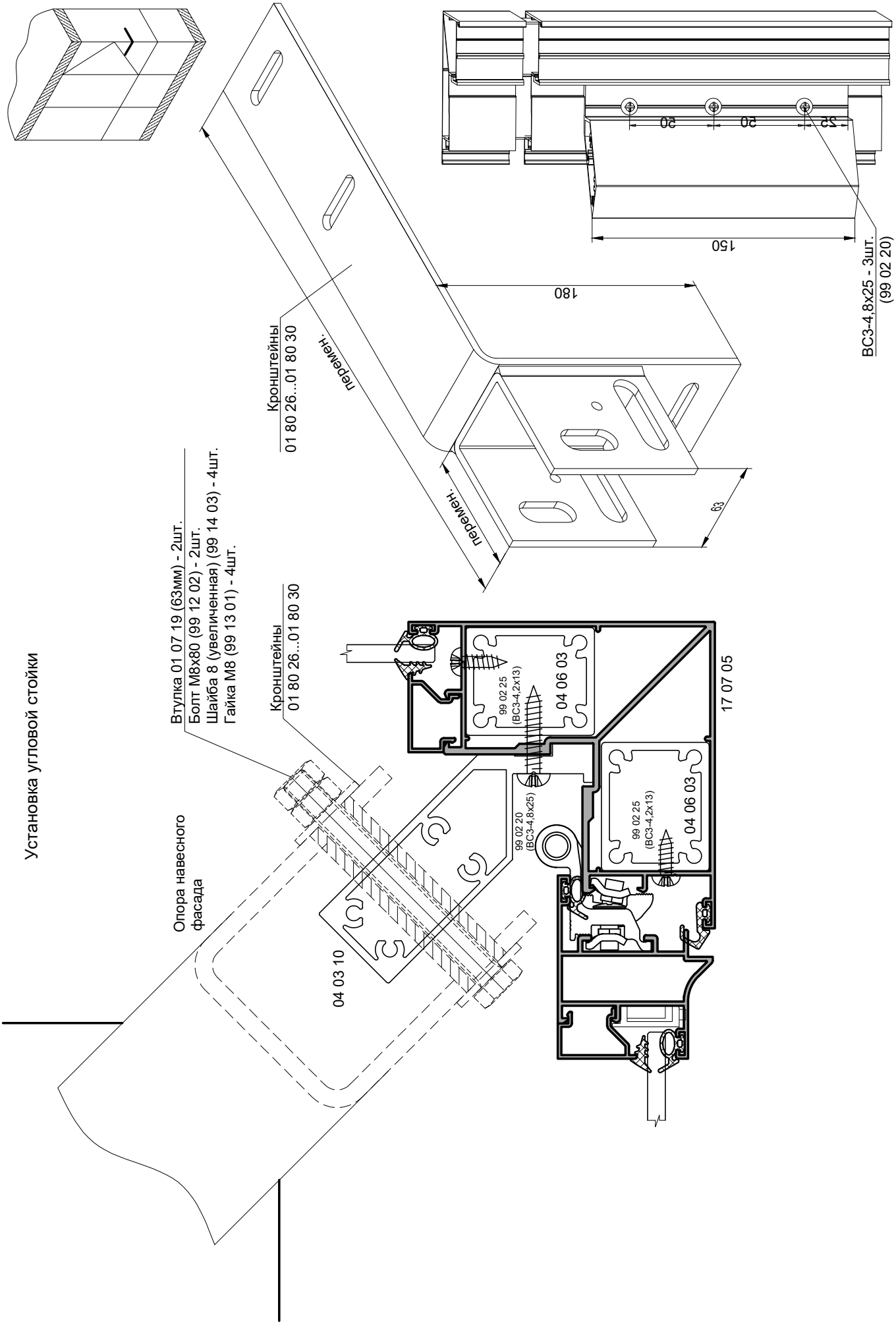
Установка угловой стойки
Опора навесного фасада
Втулка 01 07 19 (63мм) - 2шт.
Болт М8х80 (99 12 02) - 2шт.
Шайба 8 (увеличенная) (99 14 03) - 4шт.
Гайка М8 (99 13 01) - 4шт.
Кронштейны
01 80 26...01 80 30
04 03 10
99 02 20
(ВС3-4,8х25)
99 02 25
(ВС3-4,2х13)
04 06 03
17 07 05
Кронштейны
01 80 26...01 80 30
перемен.
перемен.
180
63
150
20
20
25
ВС3-4,8х25 - 3шт.
(99 02 20)

INICIAL®

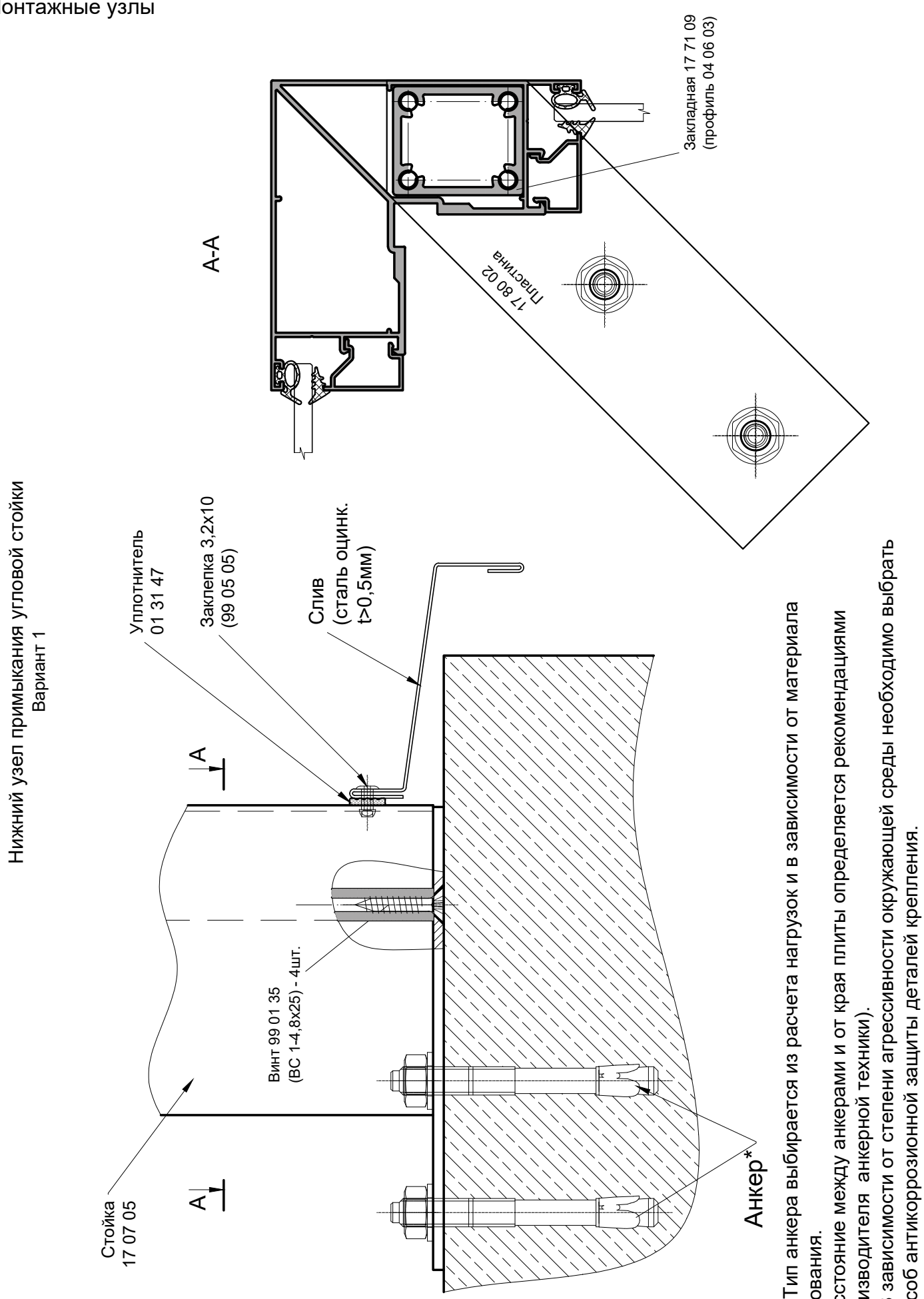

1. * Тип анкера выбирается из расчета нагрузок и в зависимости от материала основания.
(расстояние между анкерами и от края плиты определяется рекомендациями производителя анкерной техники).
2. В зависимости от степени агрессивности окружающей среды необходимо выбрать способ антикоррозионной защиты деталей крепления.

Нижний узел примыкания угловой стойки
Вариант 2

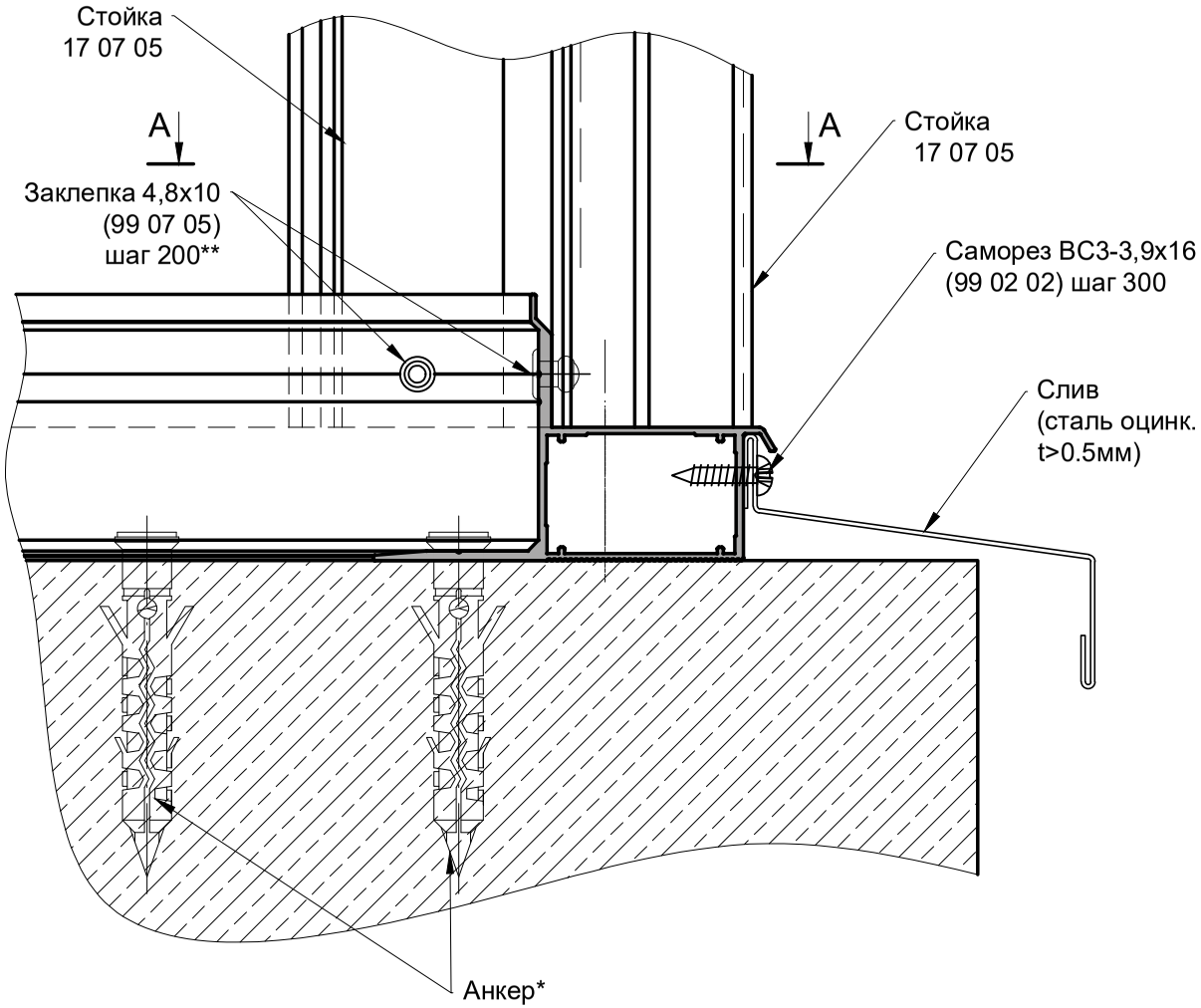

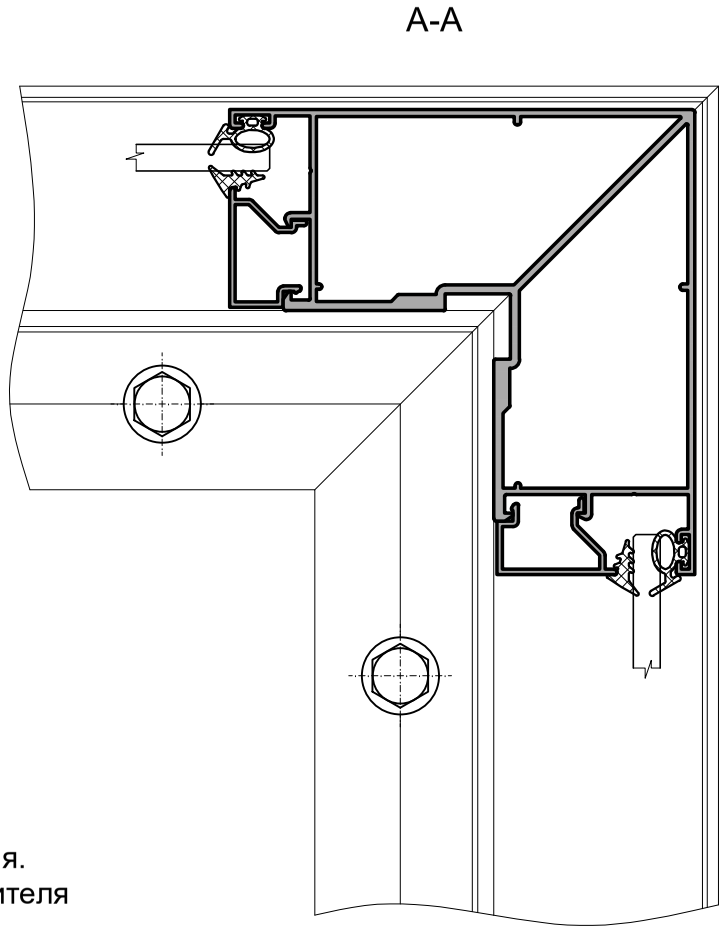

1. * Тип анкера выбирается из расчета нагрузок и в зависимости от материала основания. (расстояние между анкерами и от края плиты определяется рекомендациями производителя анкерной техники).
2. ** установить заклепки на каждую стойку.
Промежуточные заклепки на ригели установить с шагом max ~200мм.
3. В зависимости от степени агрессивности окружающей среды необходимо выбрать способ антикоррозионной защиты деталей крепления.

Схема монтажа угловой лоджии с использованием стартового профиля

1. Вариант угла 90°:
Обрезать стартовый профиль на необходимую длину L1 и L2.
Соединить прогоны стартового профиля при помощи заклепок 4,8х10 и уголков 25х25 (L=21,5мм).
На торцы стартового профиля установить заглушки.

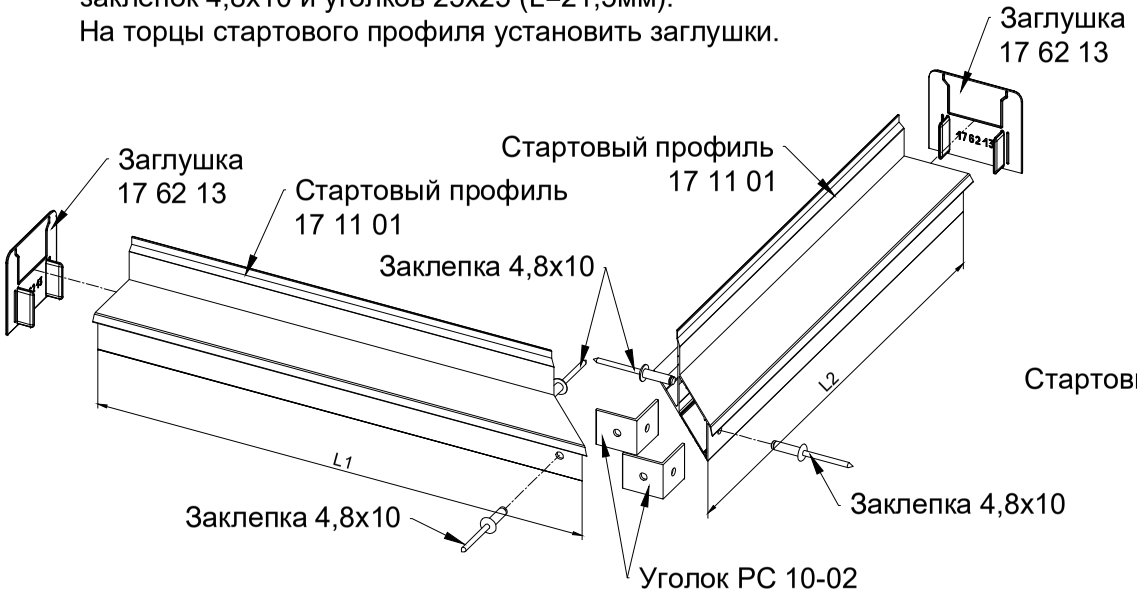

Вариант линейного соединения:
Обрезать стартовый профиль на необходимую длину L1 и L2.
Соединить прогоны стартового профиля при помощи заклепок 4,8х10 и 06 04 15 (L=150мм).
На торцы стартового профиля установить заглушки.

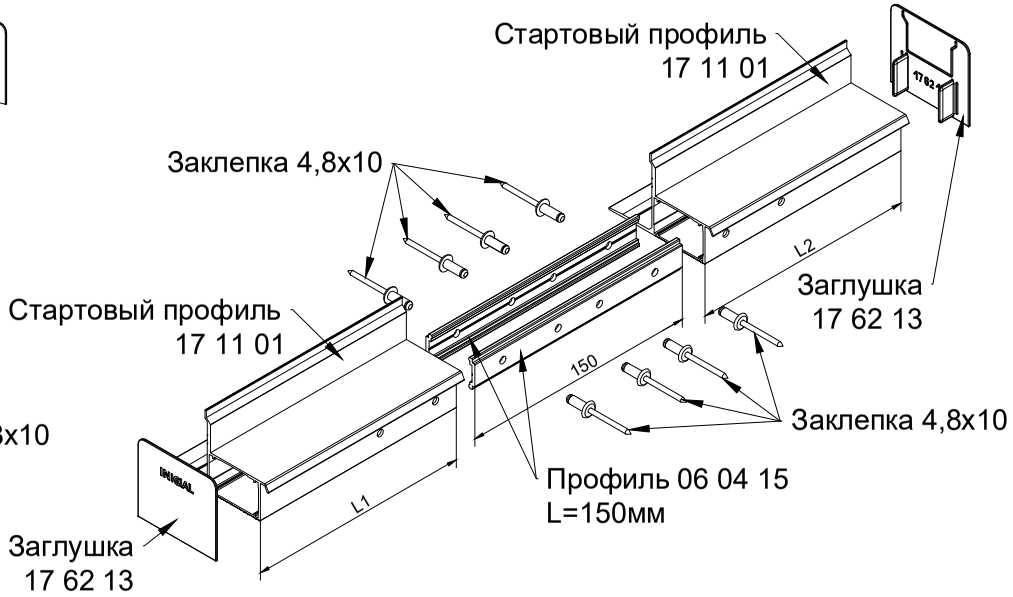

2. Произвести герметизацию стыков конструкции в сборе (допускается герметизировать после установки на монолитное основание)

Вариант угла 90°:

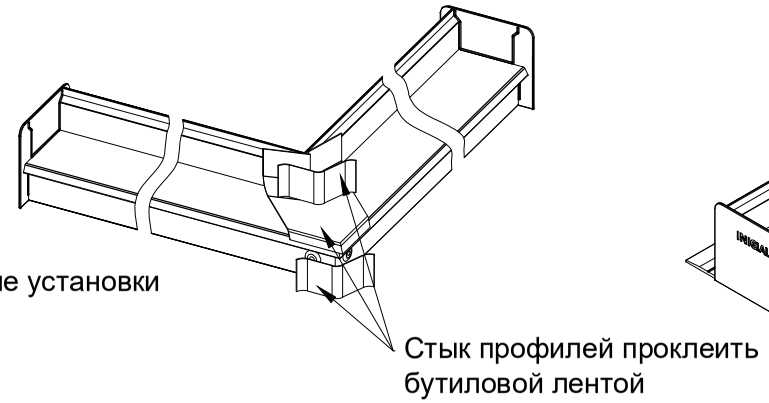

Вариант линейного соединения:

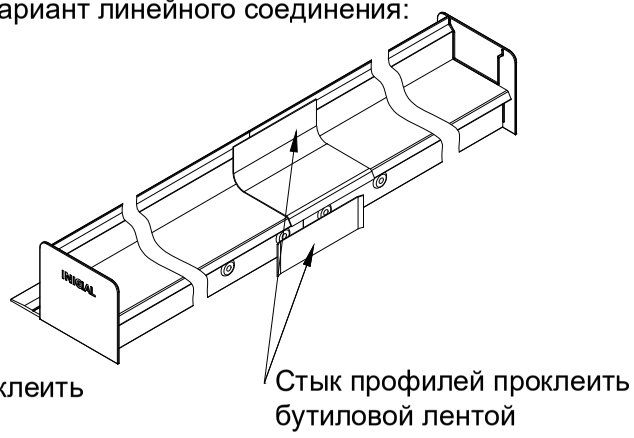

3. Установить стартовый профиль на плиту перекрытия:

Выполнить отверстия под крепление анкерами с шагом 500мм.

Выровнять положение профиля при помощи монтажных клиньев (при высоте неровности 15..30мм), либо при помощи пластиковых подкладок (при высоте неровности 0...15мм).

Крепить стартовый профиль анкерами к перекрытию.

Выравнивание конструкции

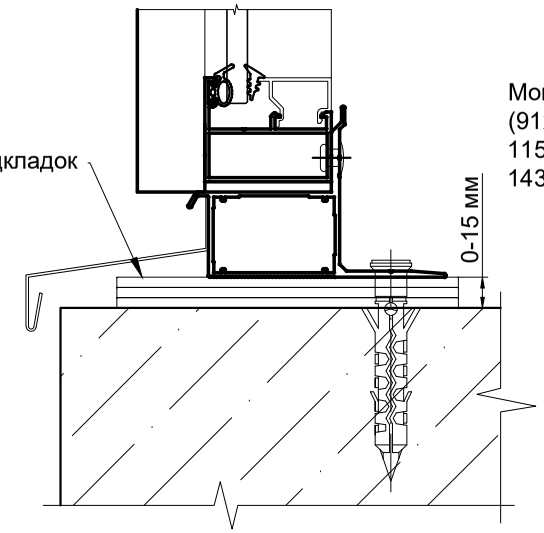

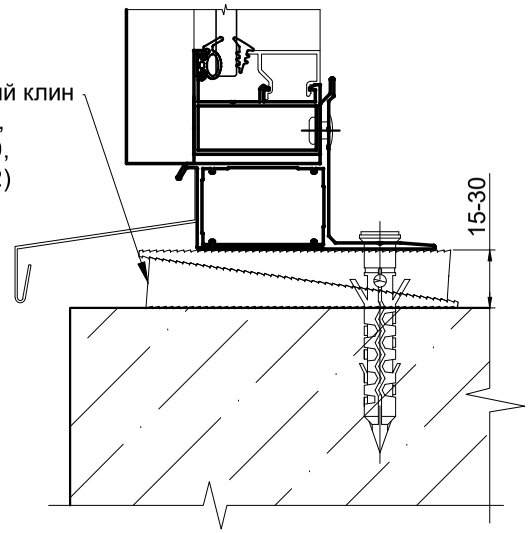

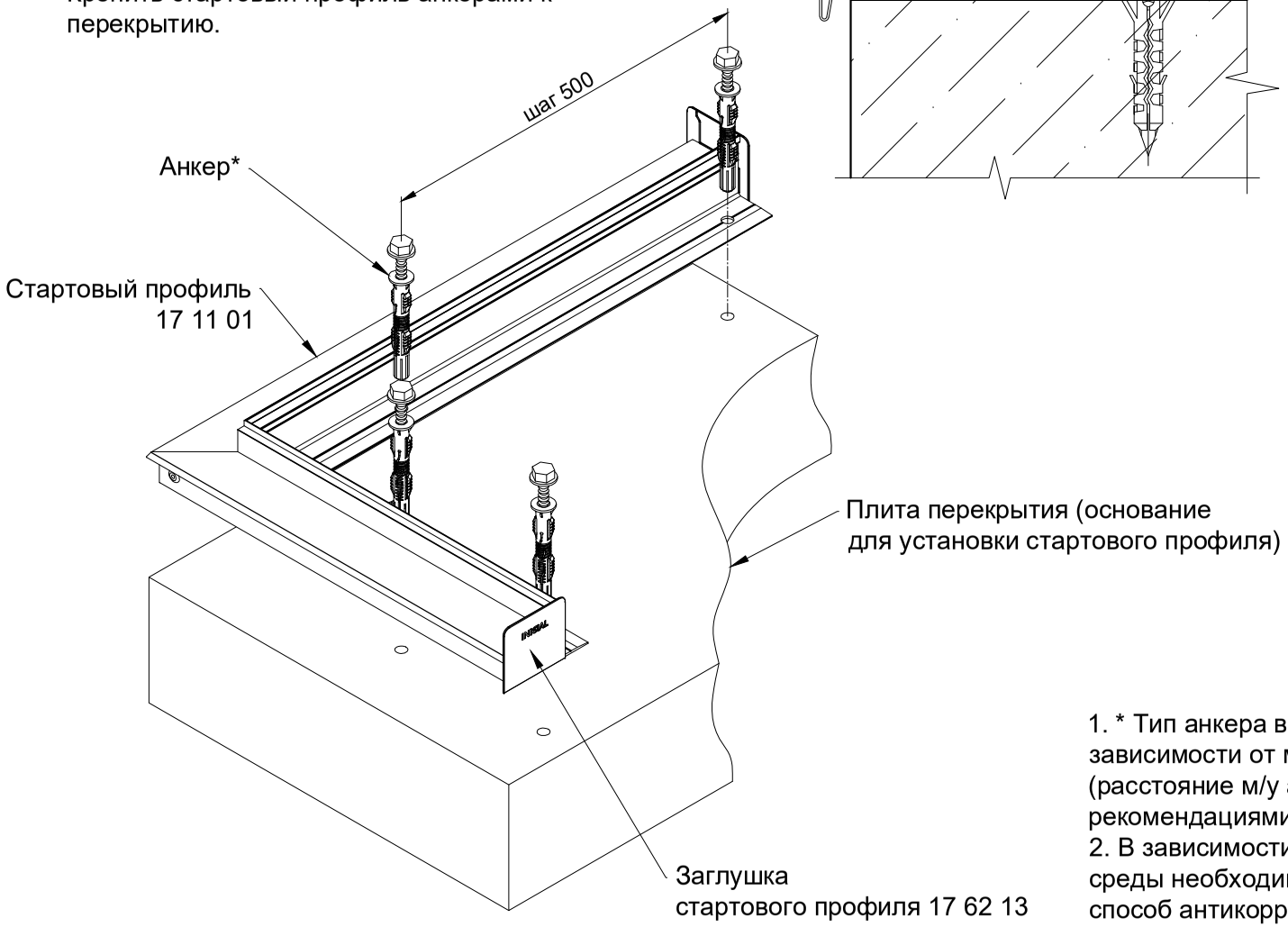

1. * Тип анкера выбирается из расчета нагрузок и в зависимости от материала основания.
(расстояние м/у анкерами и от края плиты определяется рекомендациями производителя анкерной техники).
2. В зависимости от степени агрессивности окружающей среды необходимо выбрать
способ антикоррозионной защиты деталей крепления.

INICIAL®

Монтажные узлы

4. Крепить отлив к стартовому профилю при помощи саморезов ВС3-4,2х13, с шагом ~300мм.
5. Установить конструкцию лоджии на стартовый профиль. Выполнить отверстия в задней стенке стойки, ригеля, и в стартовом профиле для последующего соединения, с шагом ~300мм. Крепить заклепками 4,8х10.

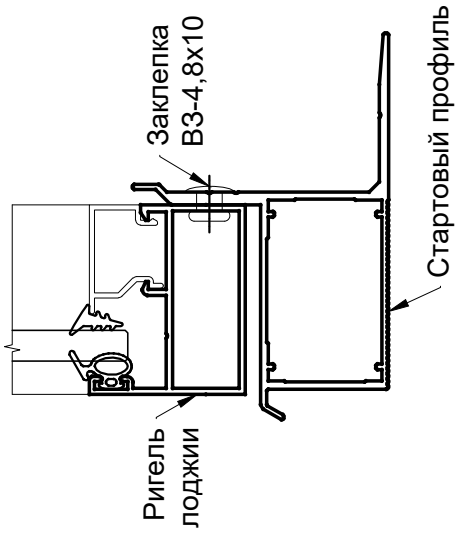

Соединение стойки и ригеля лоджии

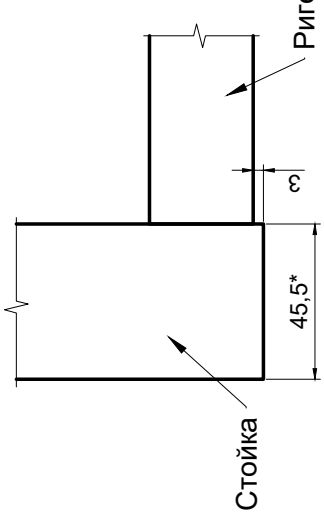

Конструкция лоджии

Заклепка В3-4,8х10
для крепления лоджии

Плита перекрытия (основание
для установки стартового профиля)

Угловая стойка

Отлив

Саморез ВС3-4,2х13
для крепления отлива

Отлив

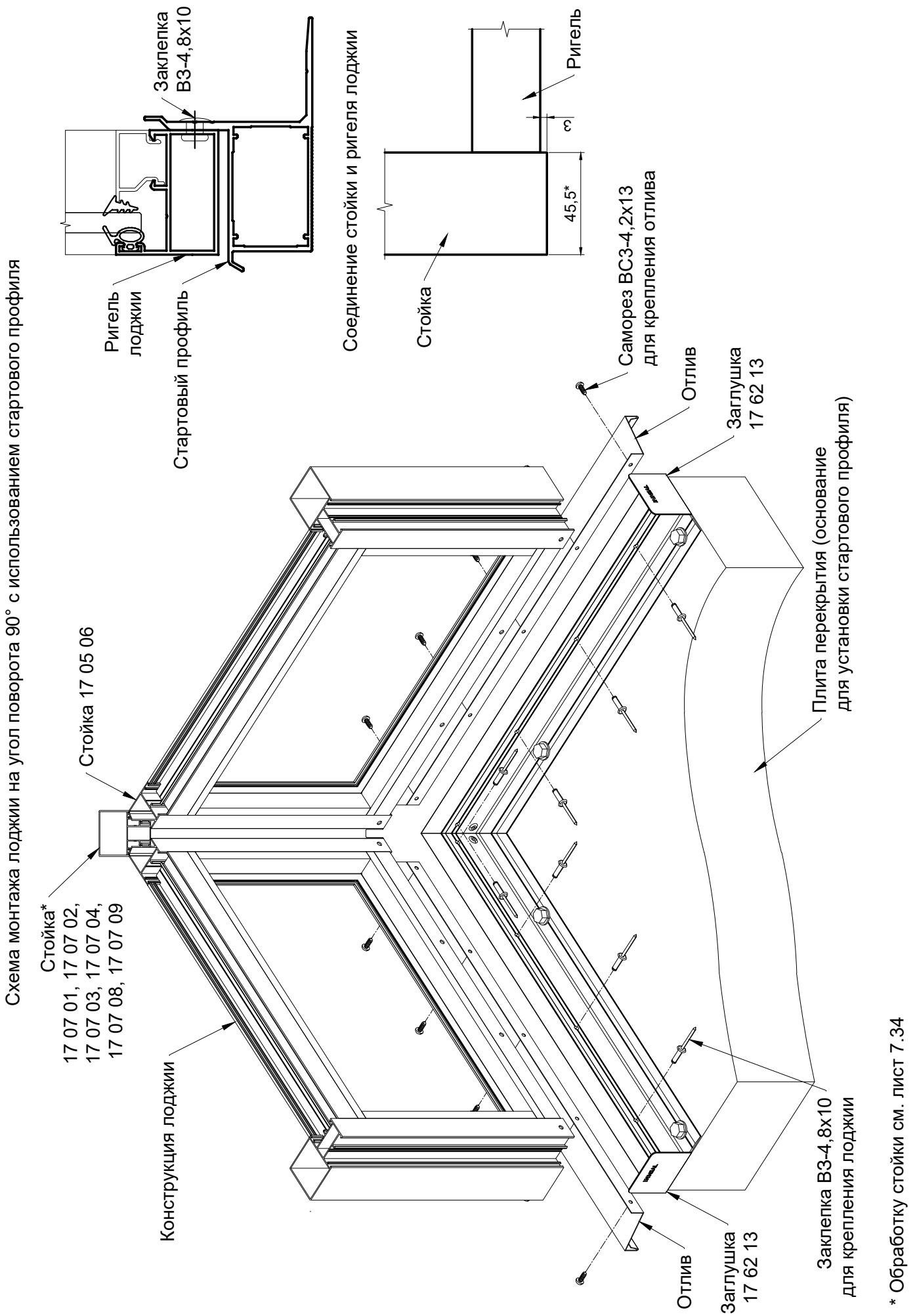

* Обработку стойки см. лист 7.34

Обработка стойки под установку стартового профиля
на угол поворота 90°

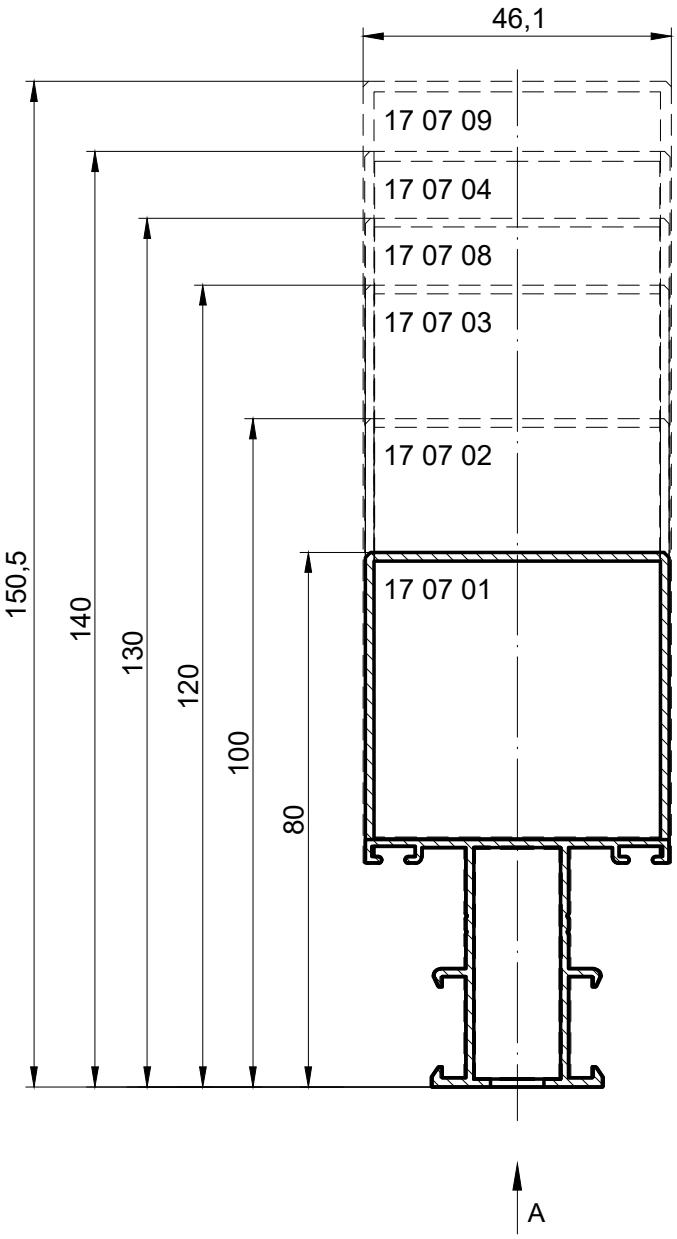

Вид А

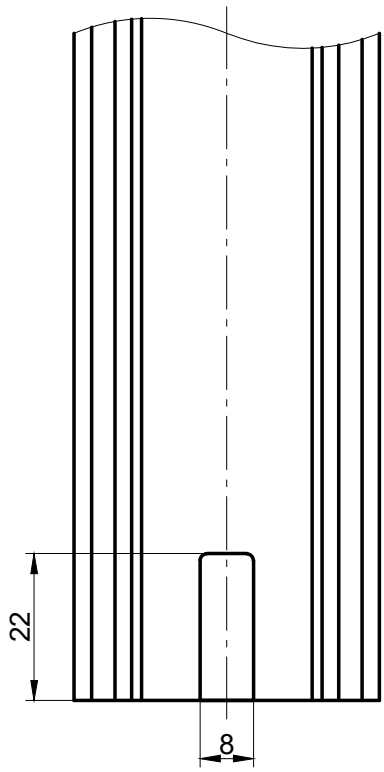

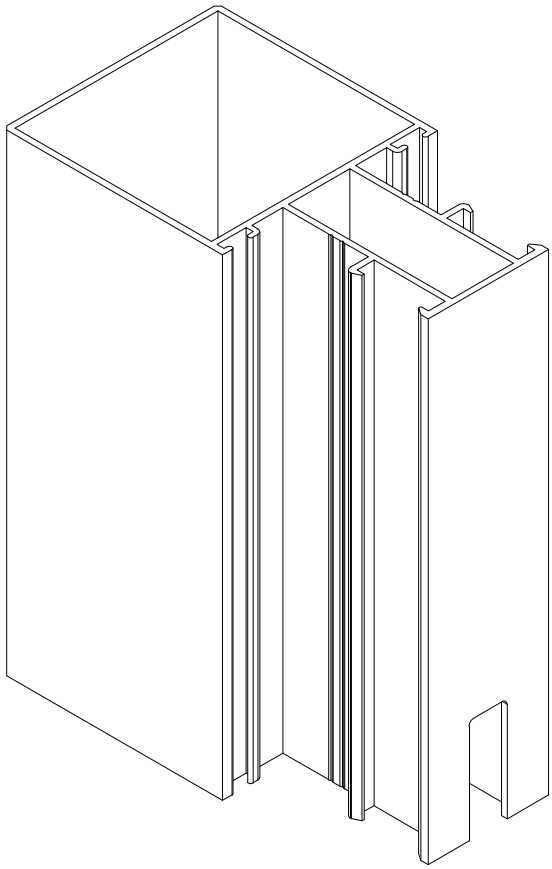

1. Неуказанные предельные отклонения размеров H14, h14, ±IT14/2.

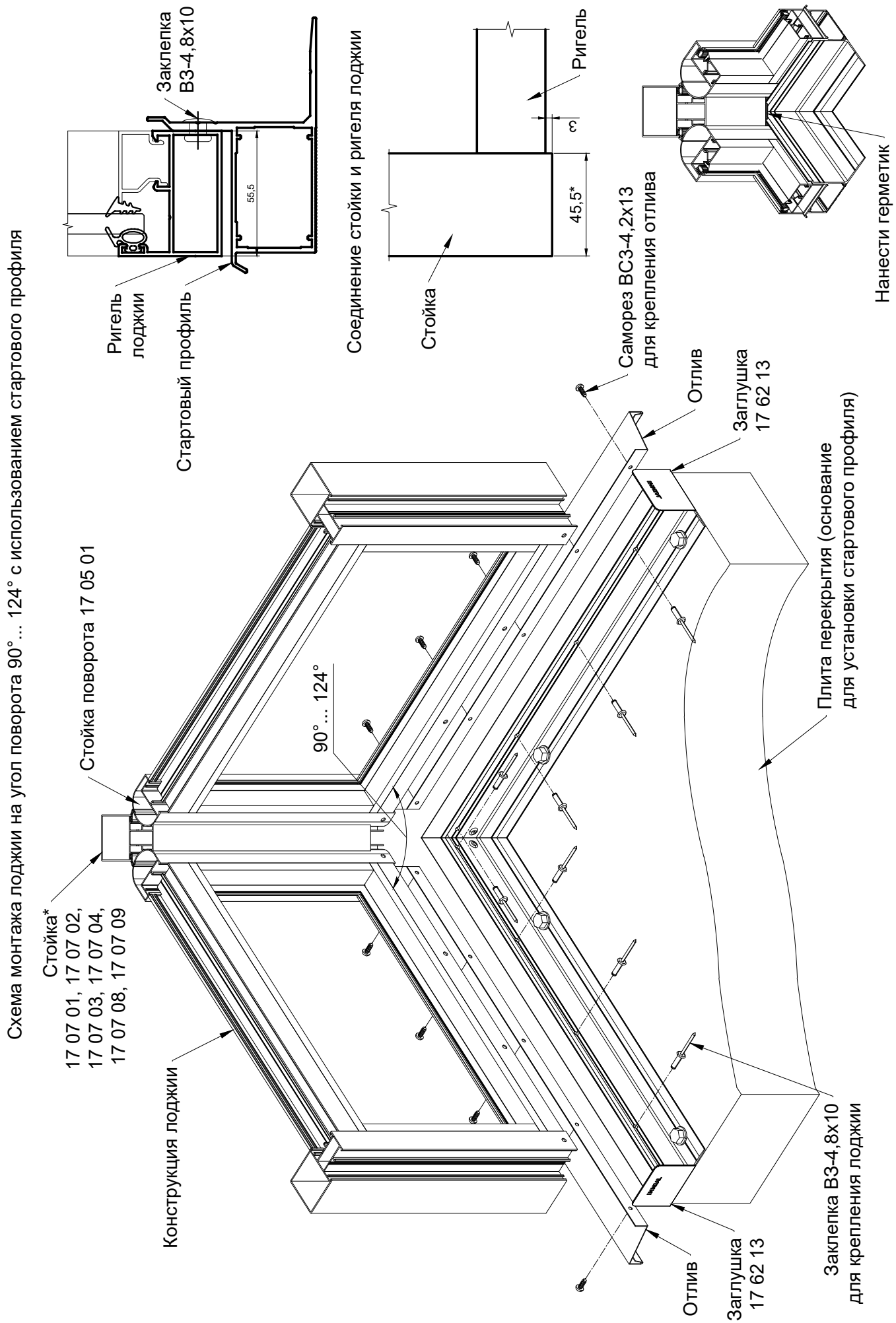
Схема монтажа поджии на угол поворота 90° ... 124° с использованием стартового профиля
Заклепка
В3-4,8х10
55,5
Ригель
поджии
Стартовый профиль
Соединение стойки и ригеля поджии
Ригель
3
45,5*
Стойка
Саморез ВС3-4,2х13
для крепления отлива
Нанести герметик
Отлив
Заглушка
17 62 13
Плита перекрытия (основание
для установки стартового профиля)
Стойка поворота 17 05 01
90° ... 124°
Стойка*
17 07 01, 17 07 02,
17 07 03, 17 07 04,
17 07 08, 17 07 09
Конструкция поджии
Отлив
Заглушка
17 62 13
Заклепка В3-4,8х10
для крепления поджии
* Обработку стойки см. лист 7.36

Обработка стойки под установку стартового профиля
на угол поворота 90°...124°

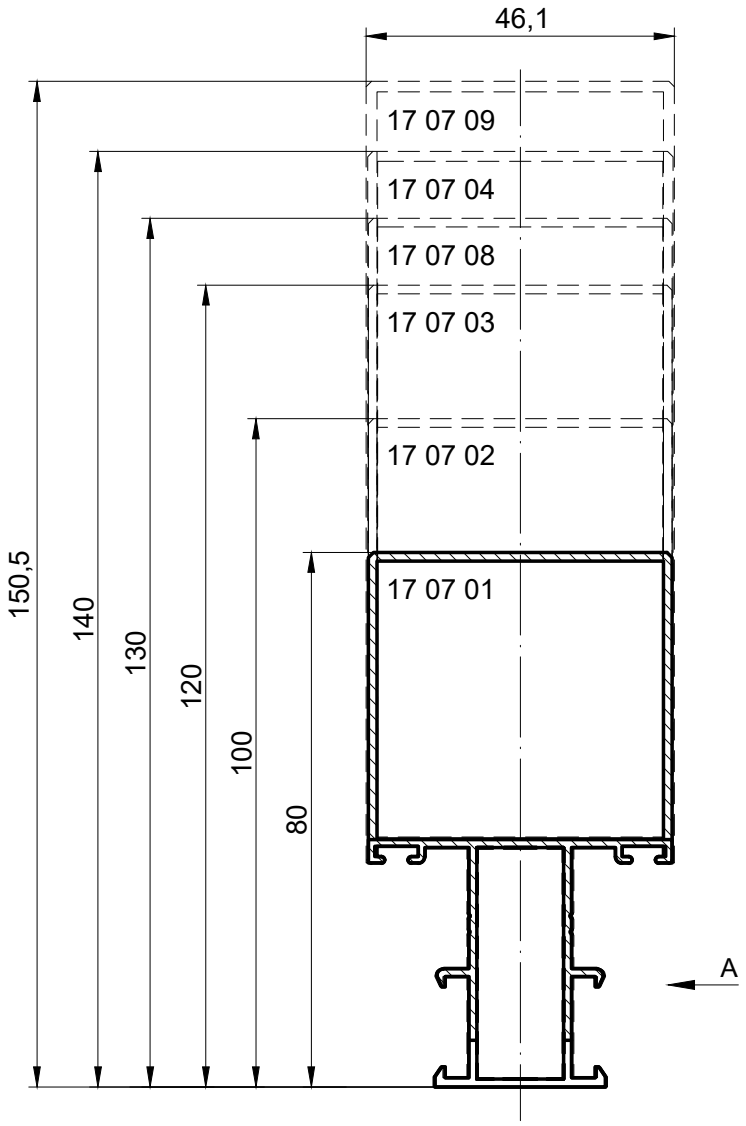

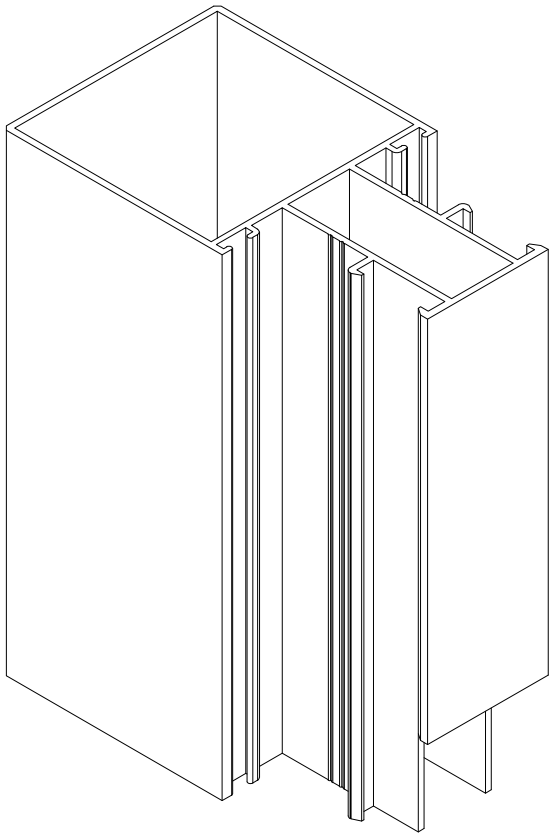

Вид А

1. Неуказанные предельные отклонения размеров H14, h14, ±IT14/2.

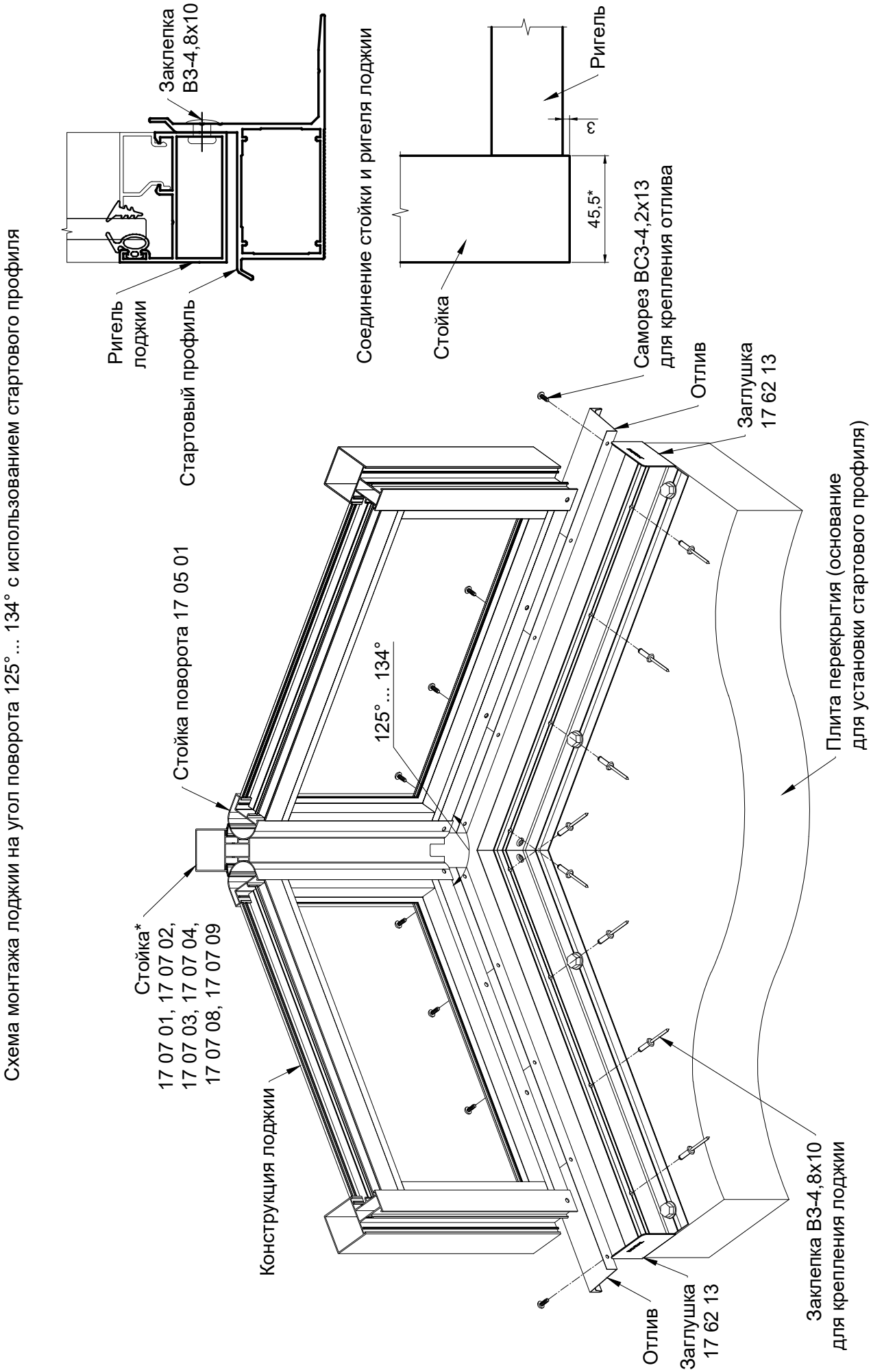

* Обработку стойки см. лист 7.38

Обработка стойки под установку стартового профиля
для угла разворота 125°...134°

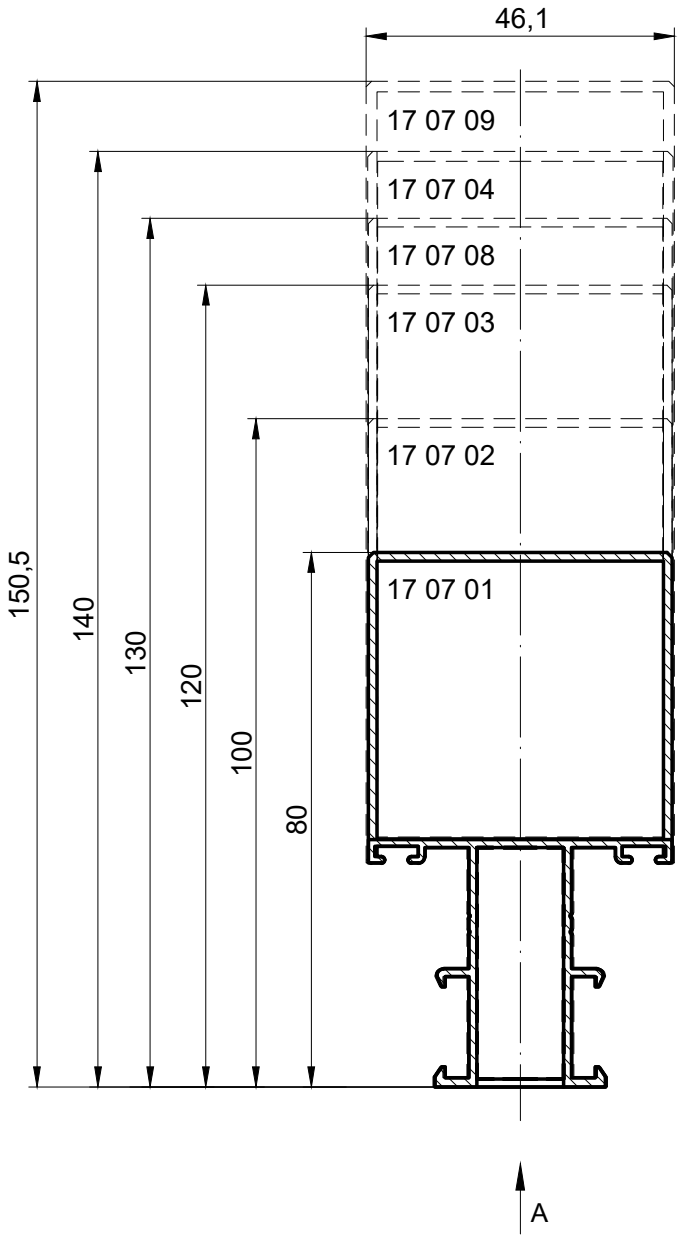

Вид А

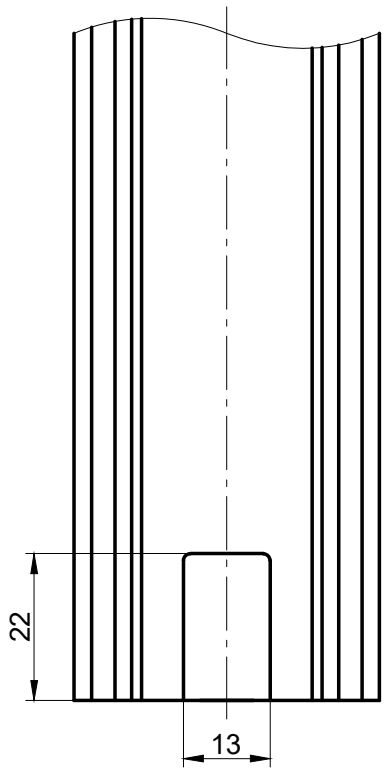

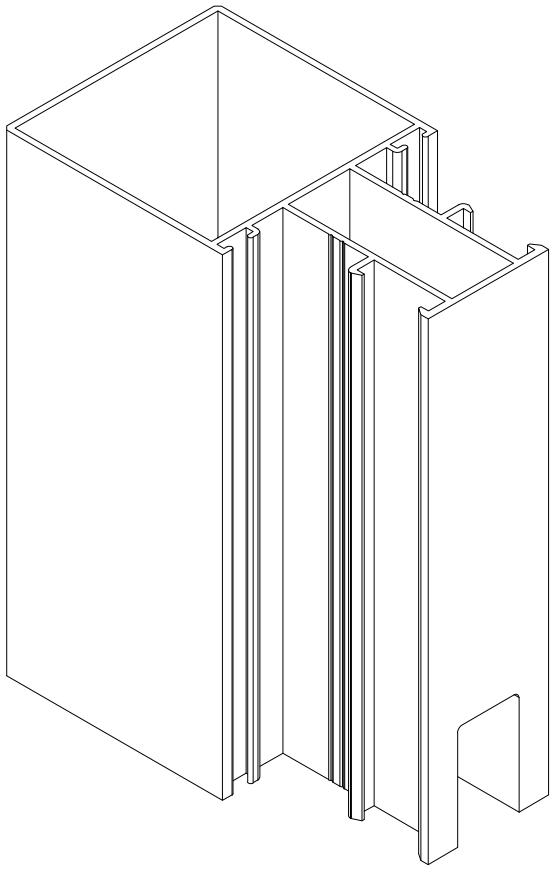

1. Неуказанные предельные отклонения размеров H14, h14, ±IT14/2.

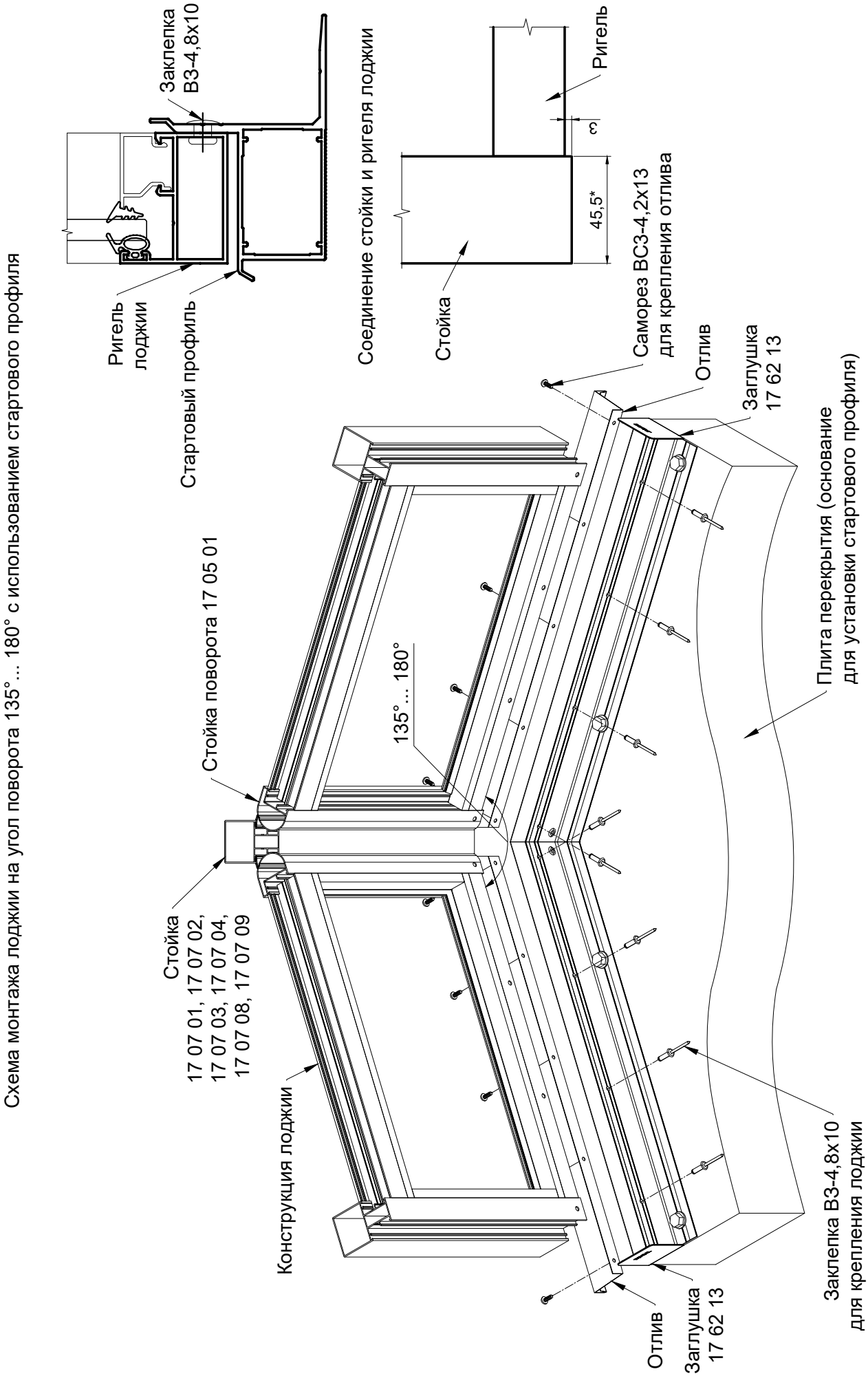
Схема монтажа лоджии на угол поворота 135° ... 180° с использованием стартового профиля
Заклепка
В3-4,8х10
Ригель
лоджии
Стартовый профиль
Соединение стойки и ригеля лоджии
Ригель
3
45,5*
Стойка
Саморез ВС3-4,2х13
для крепления отлива
Отлив
Заглушка
17 62 13
Плита перекрытия (основание
для установки стартового профиля)
Стойка поворота 17 05 01
135° ... 180°
Стойка
17 07 01, 17 07 02,
17 07 03, 17 07 04,
17 07 08, 17 07 09
Конструкция лоджии
Заклепка В3-4,8х10
для крепления лоджии
Отлив
Заглушка
17 62 13

Стыковка стоек с внутренним пилоном

1. Установка манжеты 17 62 07 на закладную 17 71 46 (профиль 17 04 08)

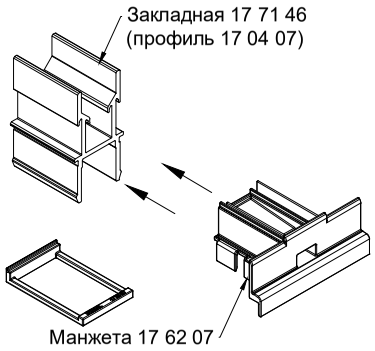

2. Установка прокладки 17 33 07

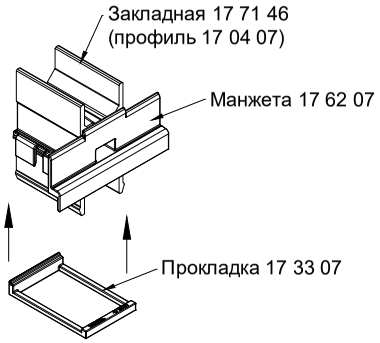

3. Установка закладной, манжеты и подкладки на нижнюю стойку

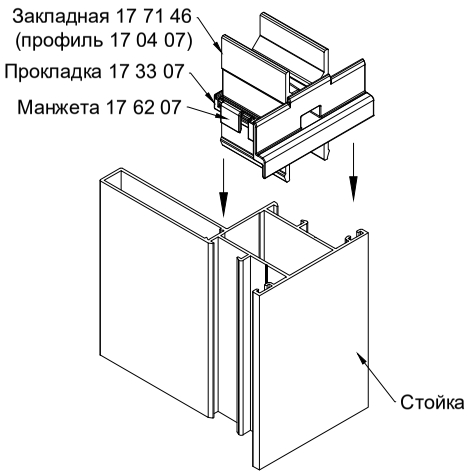

Таблица подбора закладных линейного соединения стоек с внутренним пилоном

Стойка	Закладная (профиль 17 04 04)	Длина L, мм
17 07 22	17 71 40	49
17 07 23	17 71 41	64
17 07 24	17 71 42	78,5
17 07 25	17 71 43	88,5
17 07 26	17 71 44	104
17 07 27	17 71 45	113,5

4. Установка закладной из профиля 17 04 04 в нижнюю стойку

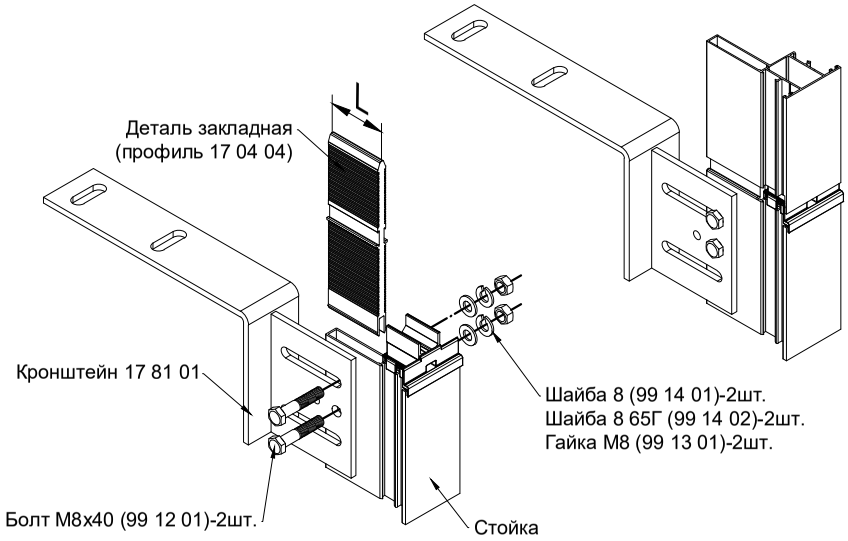

Обработка верхней стойки под установку манжеты 17 62 07

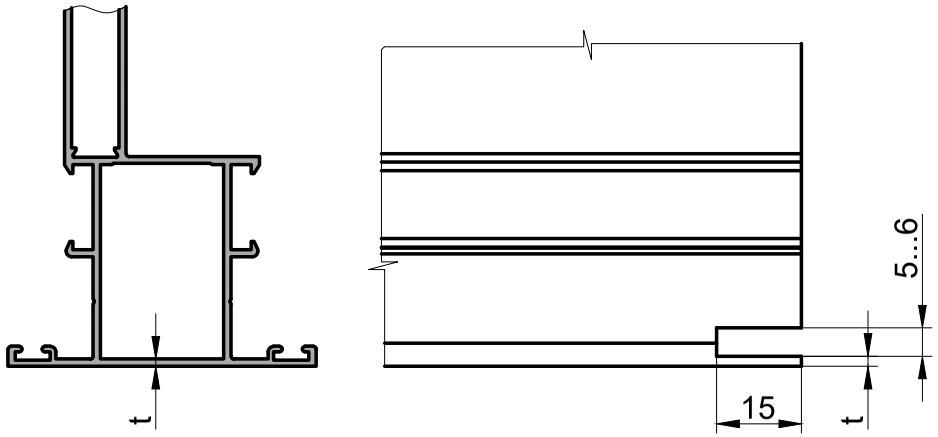

Варианты крепления навесных фасадов из профилей с внутренним пилоном (с кронштейном 17 81 01)

Подвесной фасад

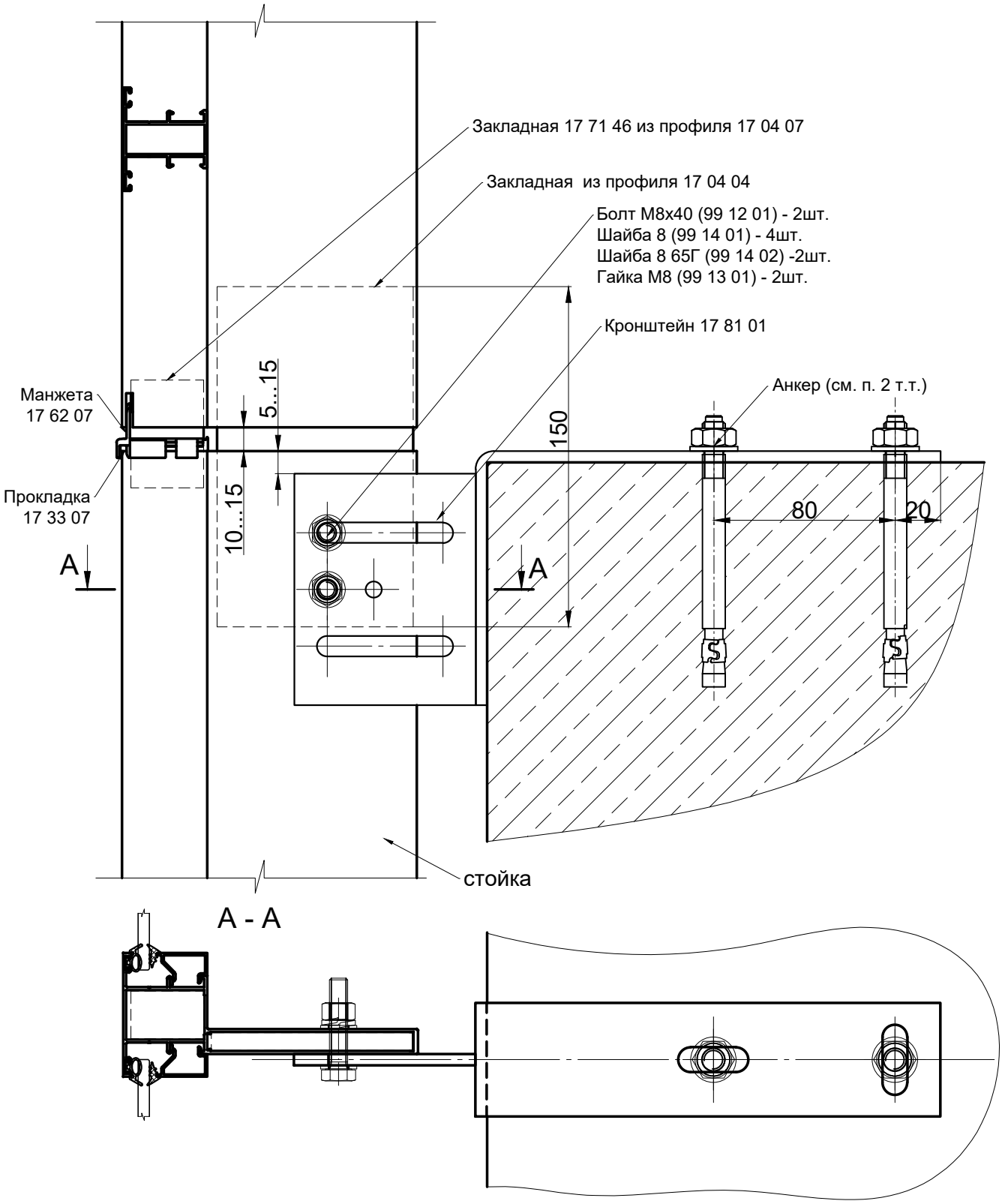

1. Максимальная нагрузка на кронштейн от веса конструкций 180 кгс.
2. Тип анкера - по материалу основания, *** - минимальные значения по ТС на применяемый крепеж.
3. Пределы регулировки относа каркаса - 5...40 мм.
4. В зависимости от степени агрессивности окружающей среды необходимо выбрать способ антикоррозионной защиты деталей крепления.

Варианты крепления навесных фасадов из профилей с внутренним пилоном (с кронштейном собственного изготовления)

Подвесной фасад

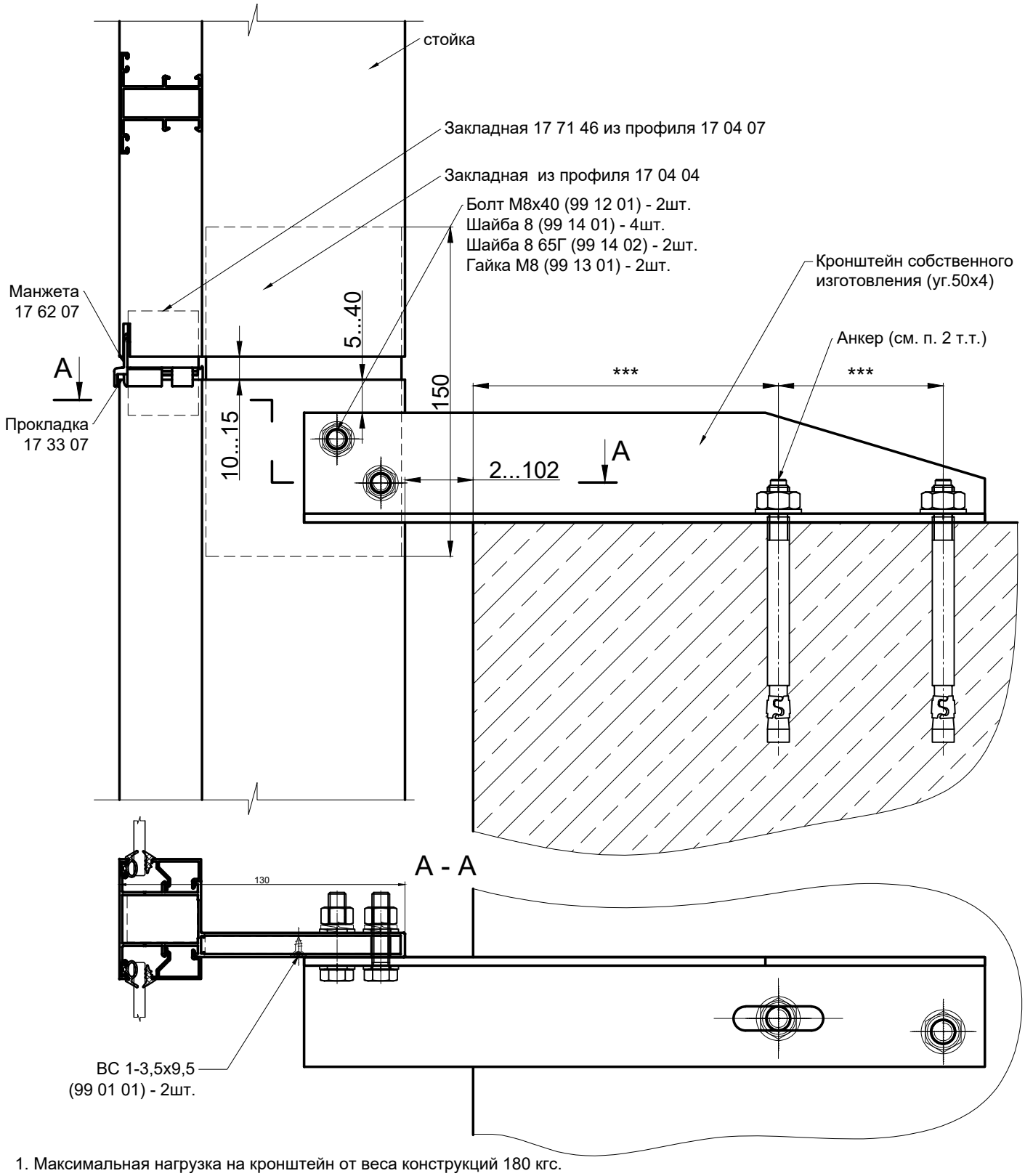

1. Максимальная нагрузка на кронштейн от веса конструкций 180 кгс.
2. Тип анкера - по материалу основания, *** - минимальные значения по ТС на применяемый крепеж.
3. Пределы регулировки относа каркаса - 0...100 мм.
4. В зависимости от степени агрессивности окружающей среды необходимо выбрать способ антикоррозионной защиты деталей крепления.

* - наличие уточнять у менеджера. Допускается замена на манжету 17 33 03.

Термошов на уровне середины плиты перекрытия

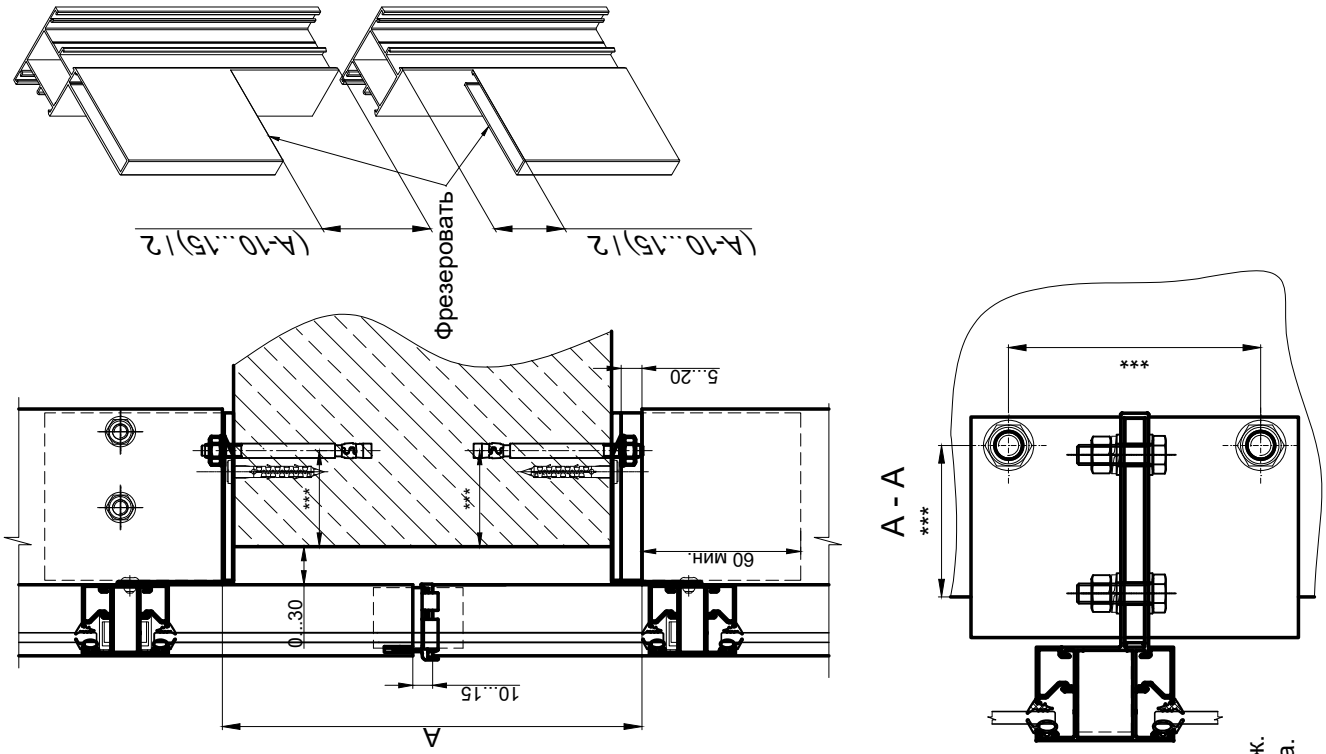

Вариант установки остекления впроем с декорированием торца балконной плиты (опорный кронштейн из профиля 17 04 05).
Термошов на уровне верха плиты перекрытия

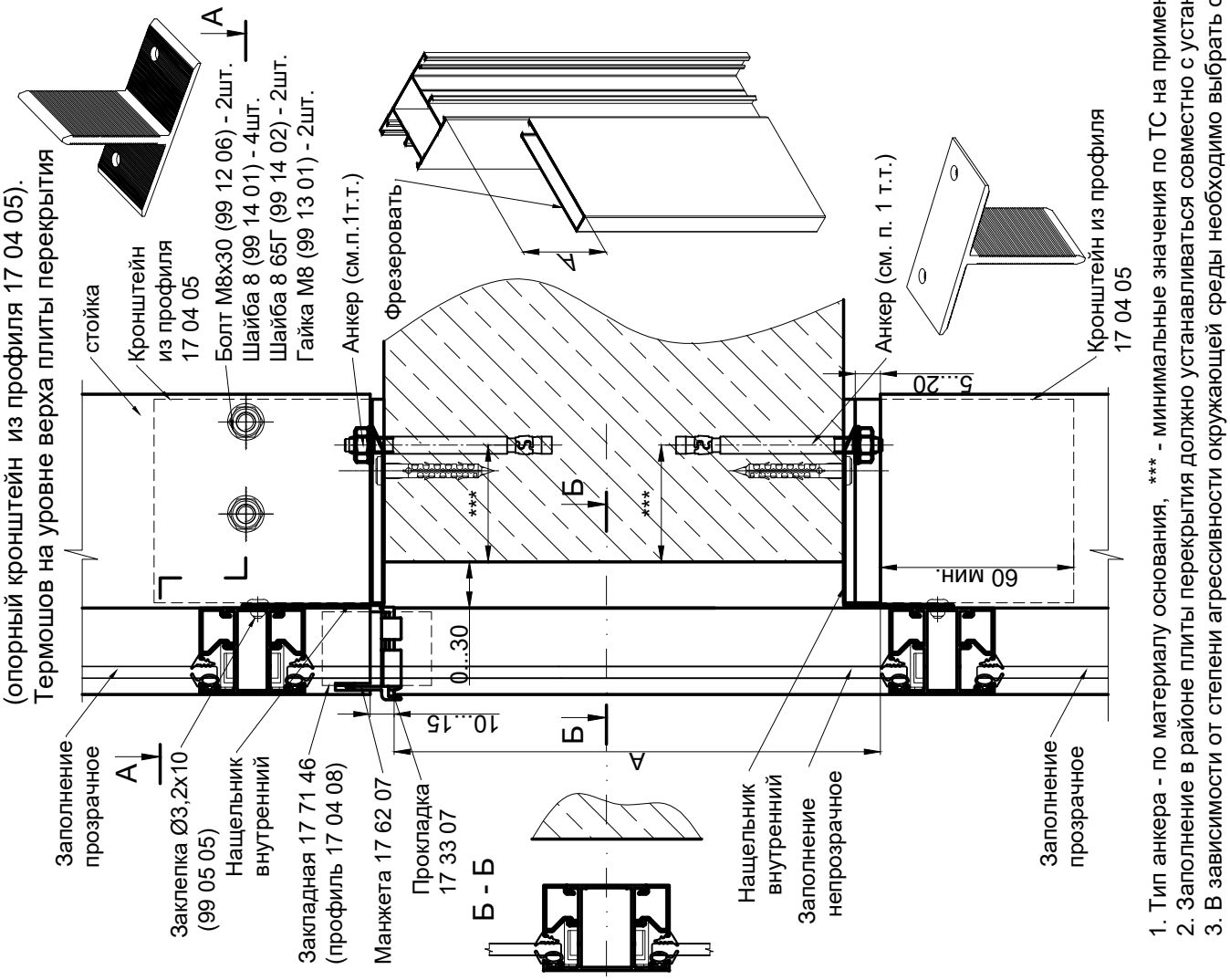

1. Тип анкера - по материалу основания, *** - минимальные значения по ТС на применяемый крепеж.
2. Заполнение в районе плиты перекрытия должно устанавливаться совместно с установкой каркаса.
3. В зависимости от степени агрессивности окружающей среды необходимо выбрать способ антикоррозионной защиты деталей крепления.

INICIAL®

Монтажные узлы

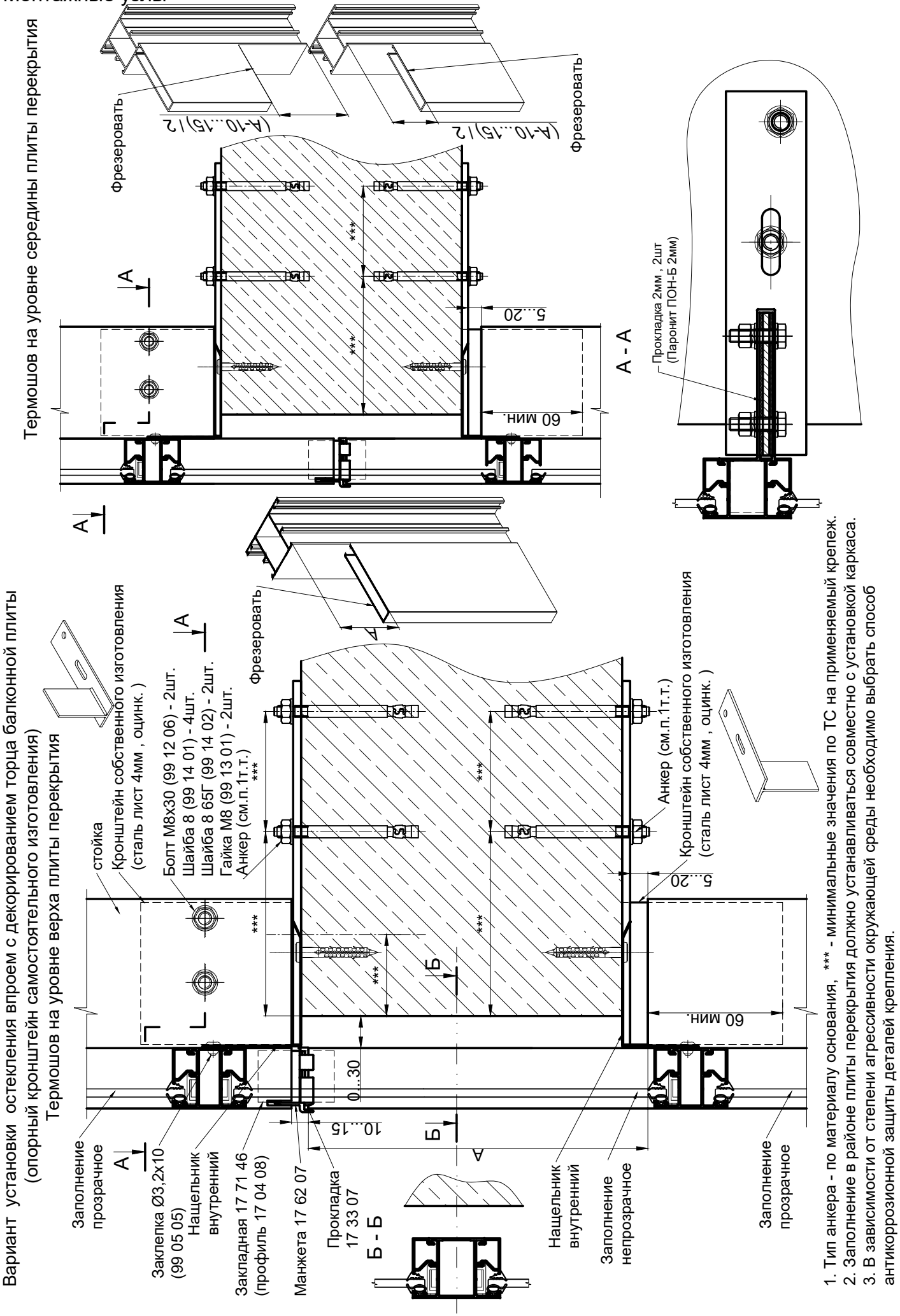

1. Тип анкера - по материалу основания, *** - минимальные значения по ТС на применяемый крепеж.
2. Заполнение в районе плиты перекрытия должно устанавливаться совместно с установкой каркаса.
3. В зависимости от степени агрессивности окружающей среды необходимо выбрать способ антикоррозионной защиты деталей крепления.

Нижний узел примыкания
(системный опорный кронштейн из профиля 17 04 05)

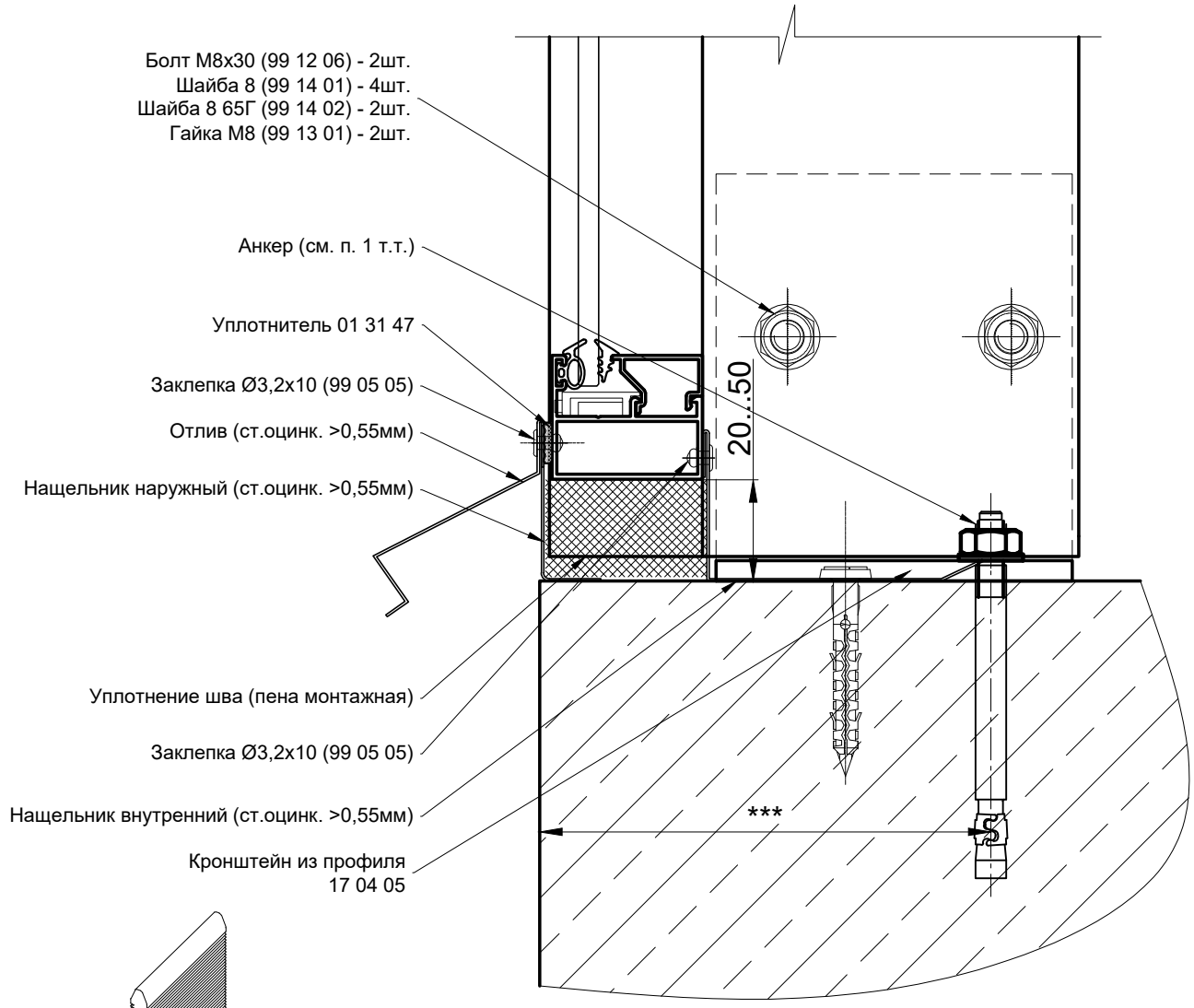

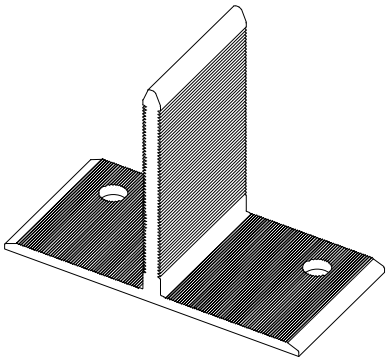

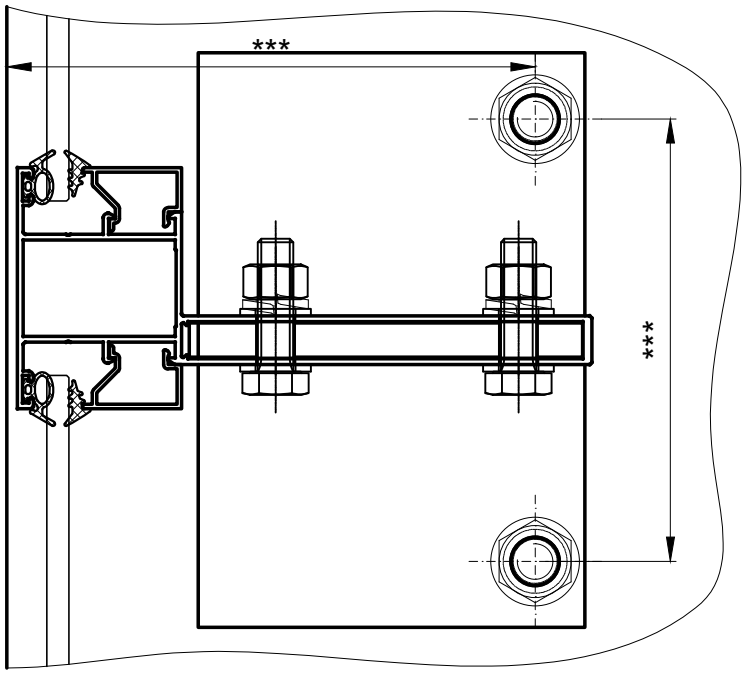

1. Тип анкера - по материалу основания, *** - минимальные значения по ТС на применяемый крепеж.
2. В зависимости от степени агрессивности окружающей среды необходимо выбрать способ антикоррозионной защиты деталей крепления.

Монтажные узлы

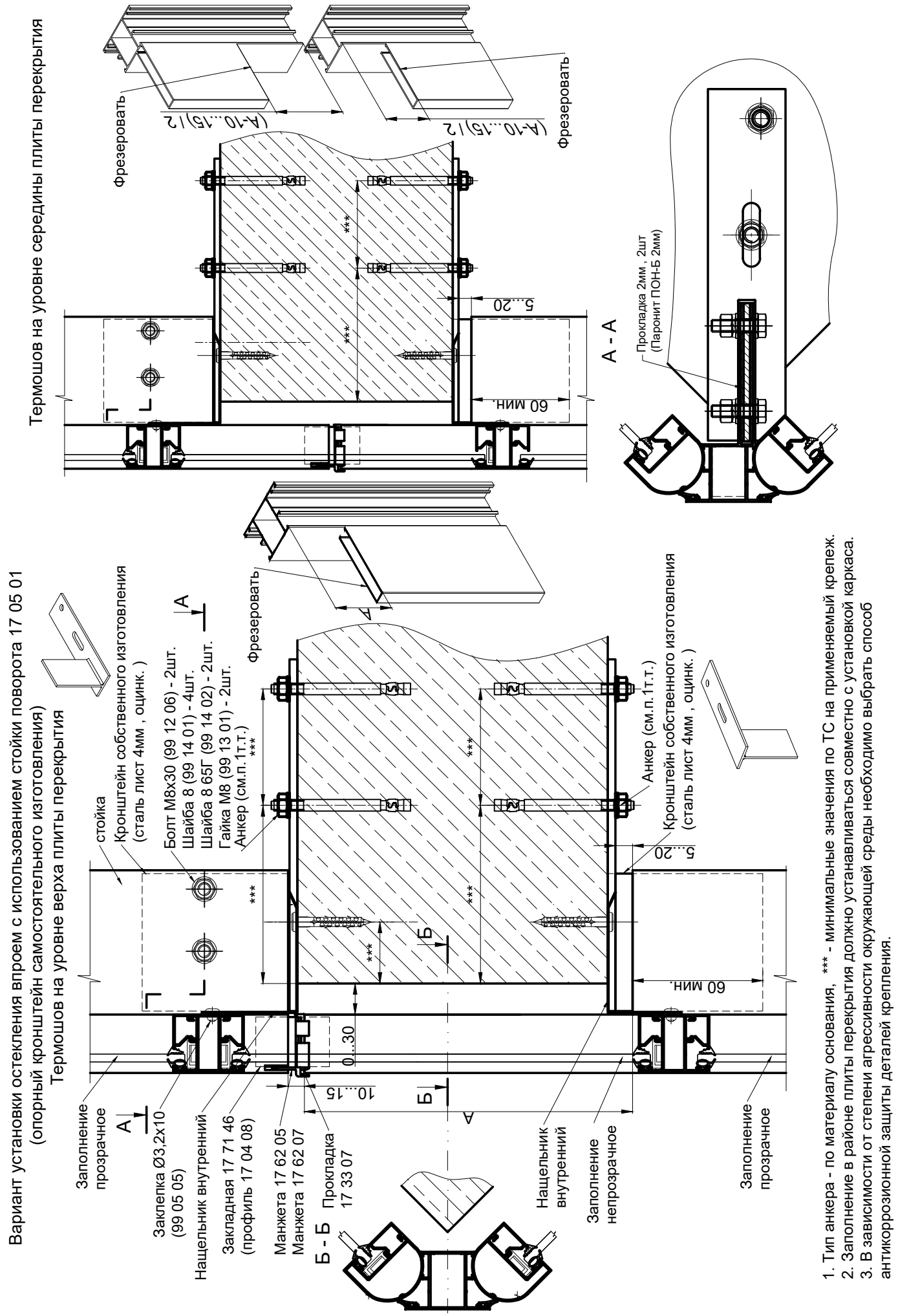

1. Тип анкера - по материалу основания, *** - минимальные значения по ТС на применяемый крепеж.
2. Заполнение в районе плиты перекрытия должно устанавливаться совместно с установкой каркаса.
3. В зависимости от степени агрессивности окружающей среды необходимо выбрать способ антикоррозионной защиты деталей крепления.

Вариант установки остекления впроем с декорированием торца балконной плиты (опорный кронштейн самостоятельного изготовления). Термошов в районе перекрытия.

Схема стыковки стоек

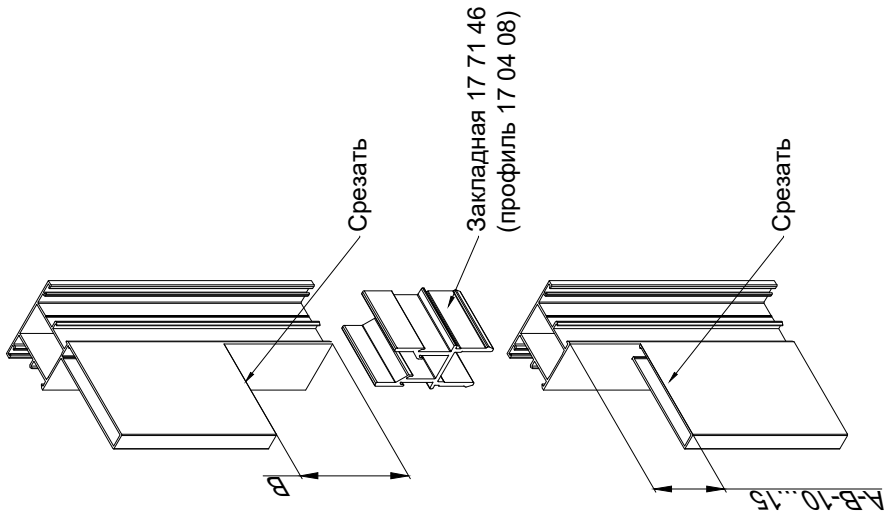

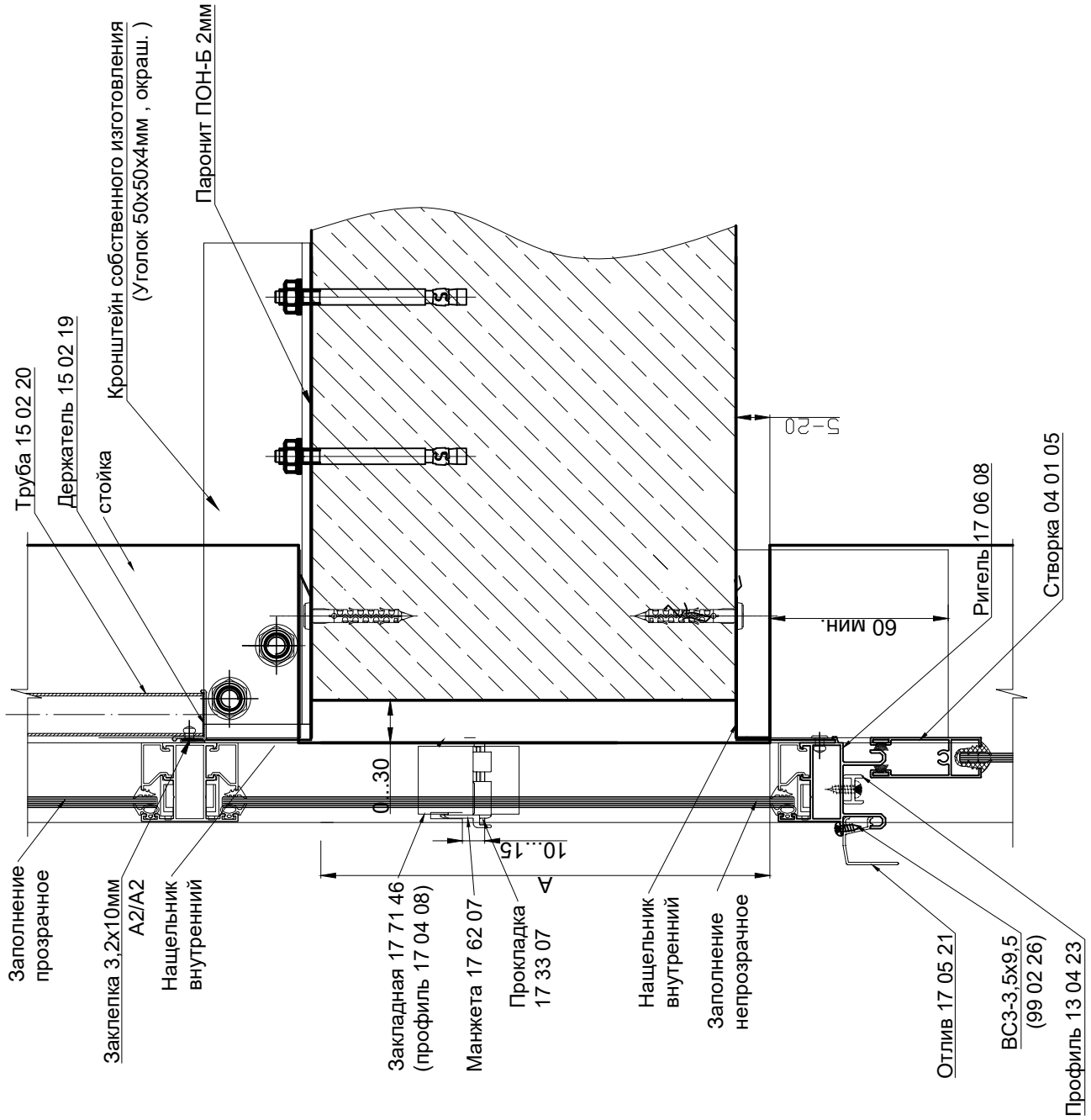

INICIAL®

Узел стыковки стоек с внутренним пилоном с использованием кронштейна из уголка 50х50мм

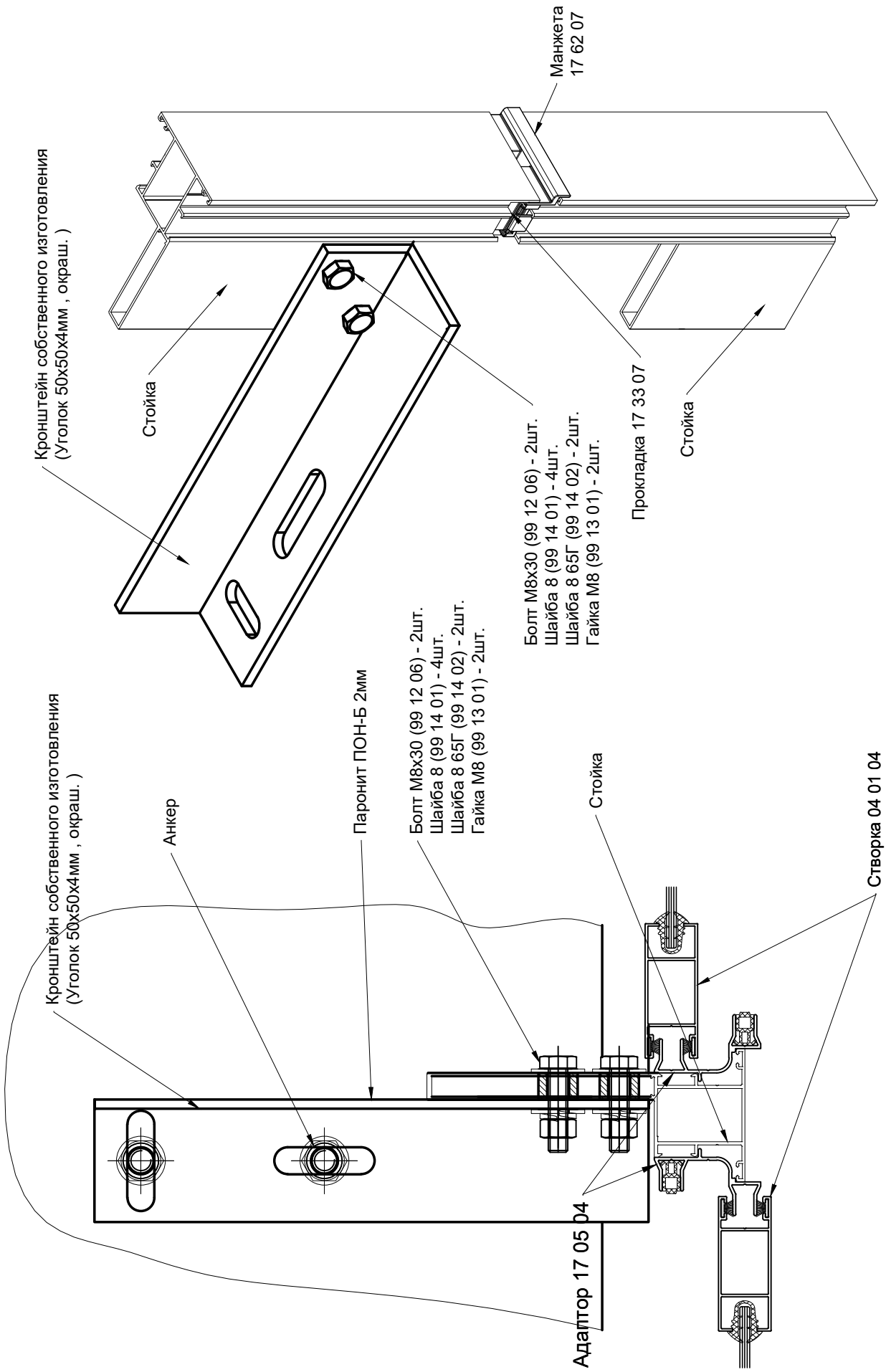

Узел остекления впроем с декорированием торца балконной плиты (опорный кронштейн из профиля 17 04 05)

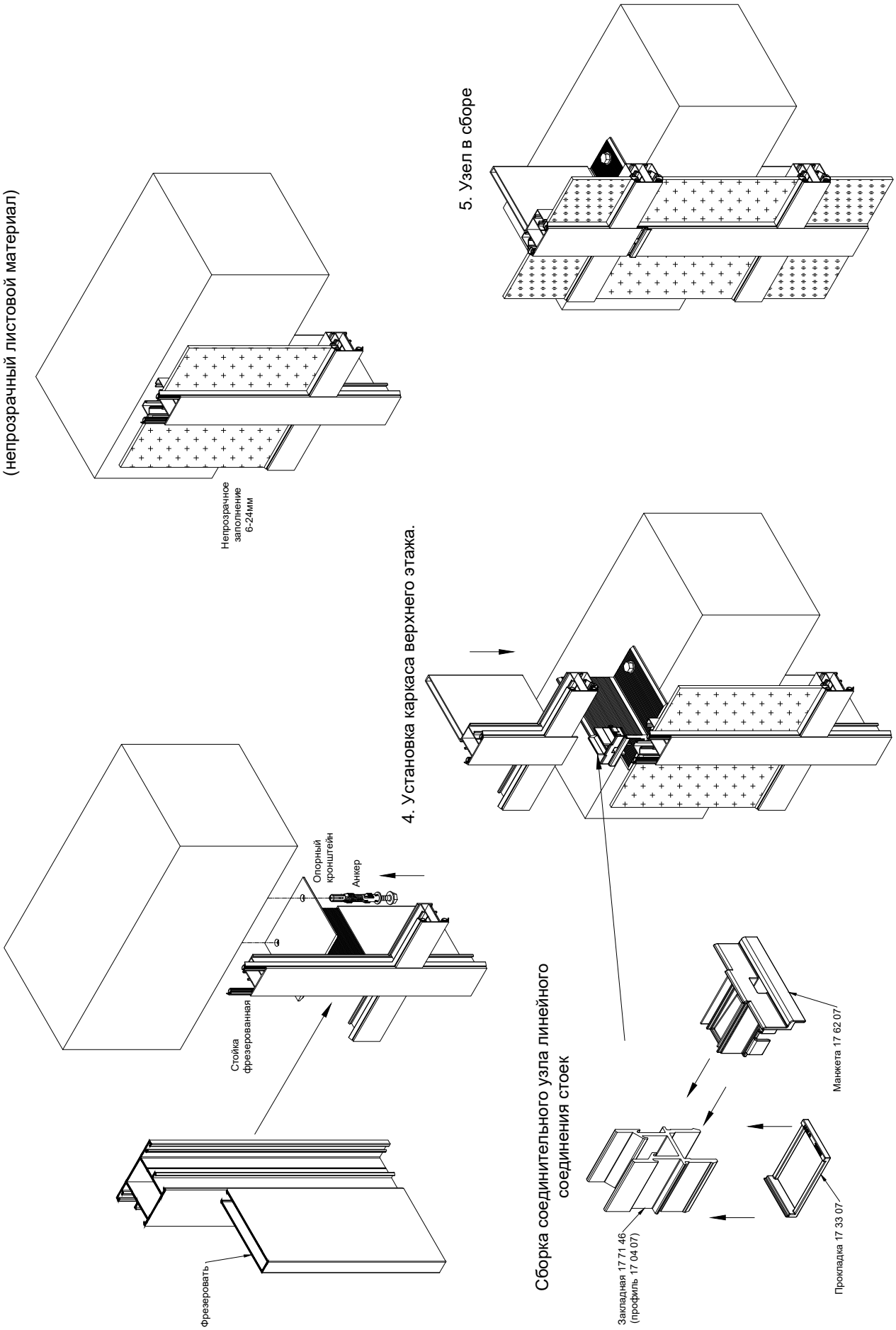

INICIAL®

Стыковка стоек с внутренним пилоном

1. Установка манжеты 17 62 07 на закладную 17 71 46 (профиль 17 04 08)

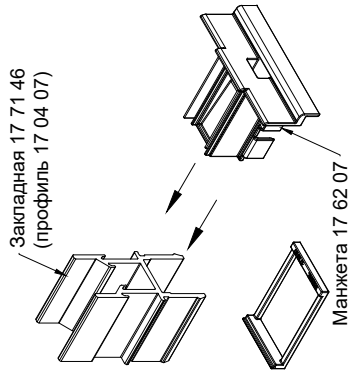

2. Установка прокладки 17 33 07

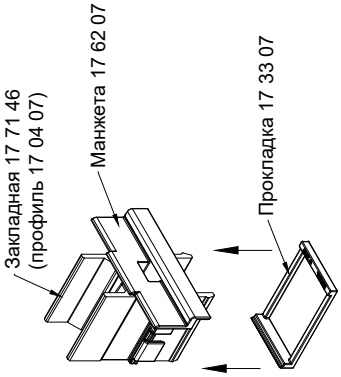

3. Установка закладной, манжеты и подкладки на нижнюю стойку

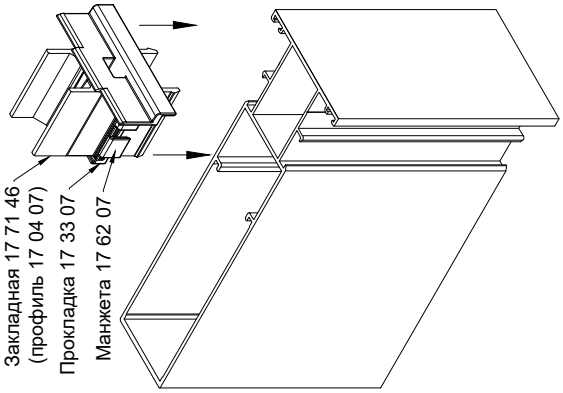

Обработка верхней стойки под установку манжеты 17 62 07

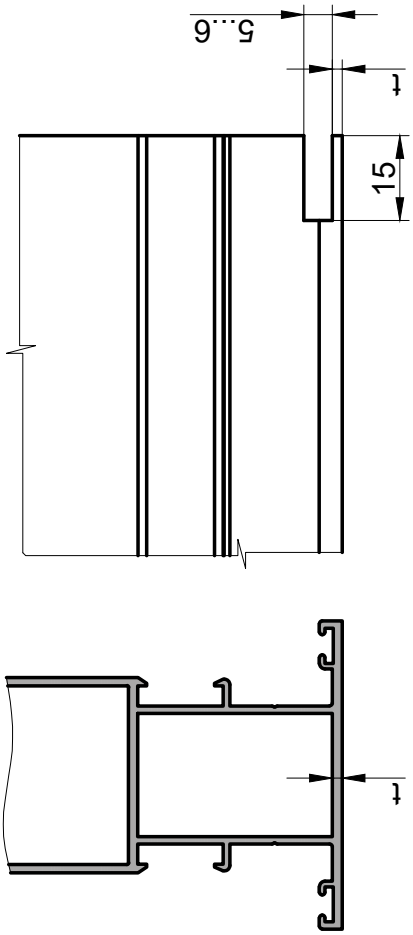

4. Установка закладной из профиля 17 04 12 в нижнюю стойку

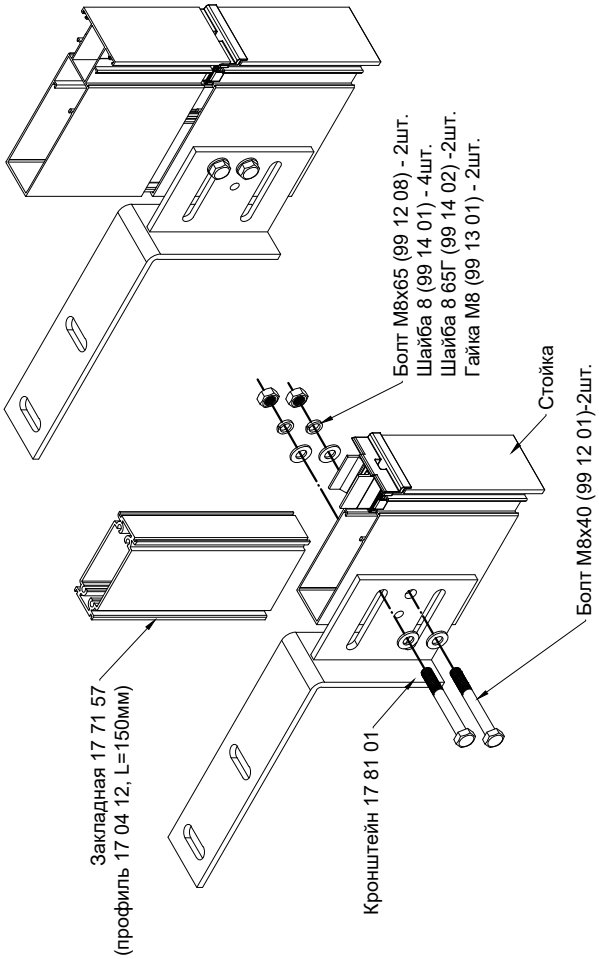

Варианты крепления навесных фасадов из профилей с внутренним широким пилоном (с кронштейном 17 81 01)

Подвесной фасад

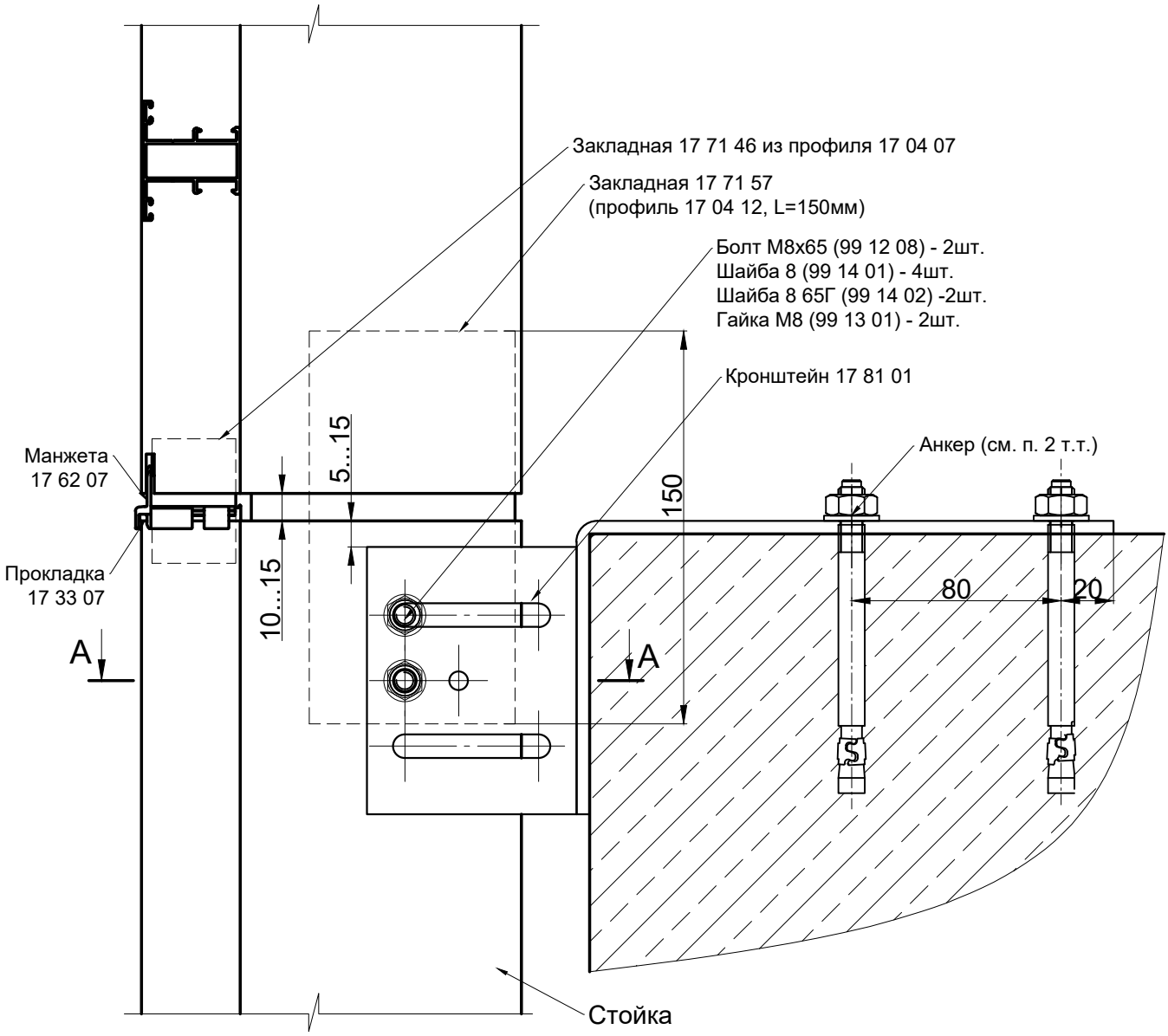

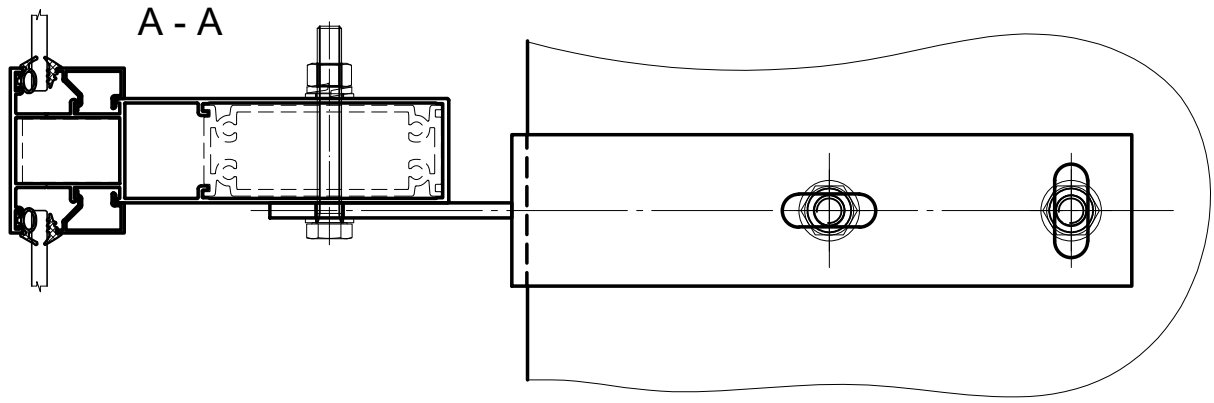

1. Максимальная нагрузка на кронштейн от веса конструкций 180 кгс.
2. Тип анкера - по материалу основания, *** - минимальные значения по ТС на применяемый крепеж.
3. Пределы регулировки относа каркаса - 5...40 мм.
4. В зависимости от степени агрессивности окружающей среды необходимо выбрать способ антикоррозионной защиты деталей крепления.

INICIAL®

Варианты крепления навесных фасадов из профилей с внутренним пилоном (с кронштейном собственного изготовления)

Подвесной фасад

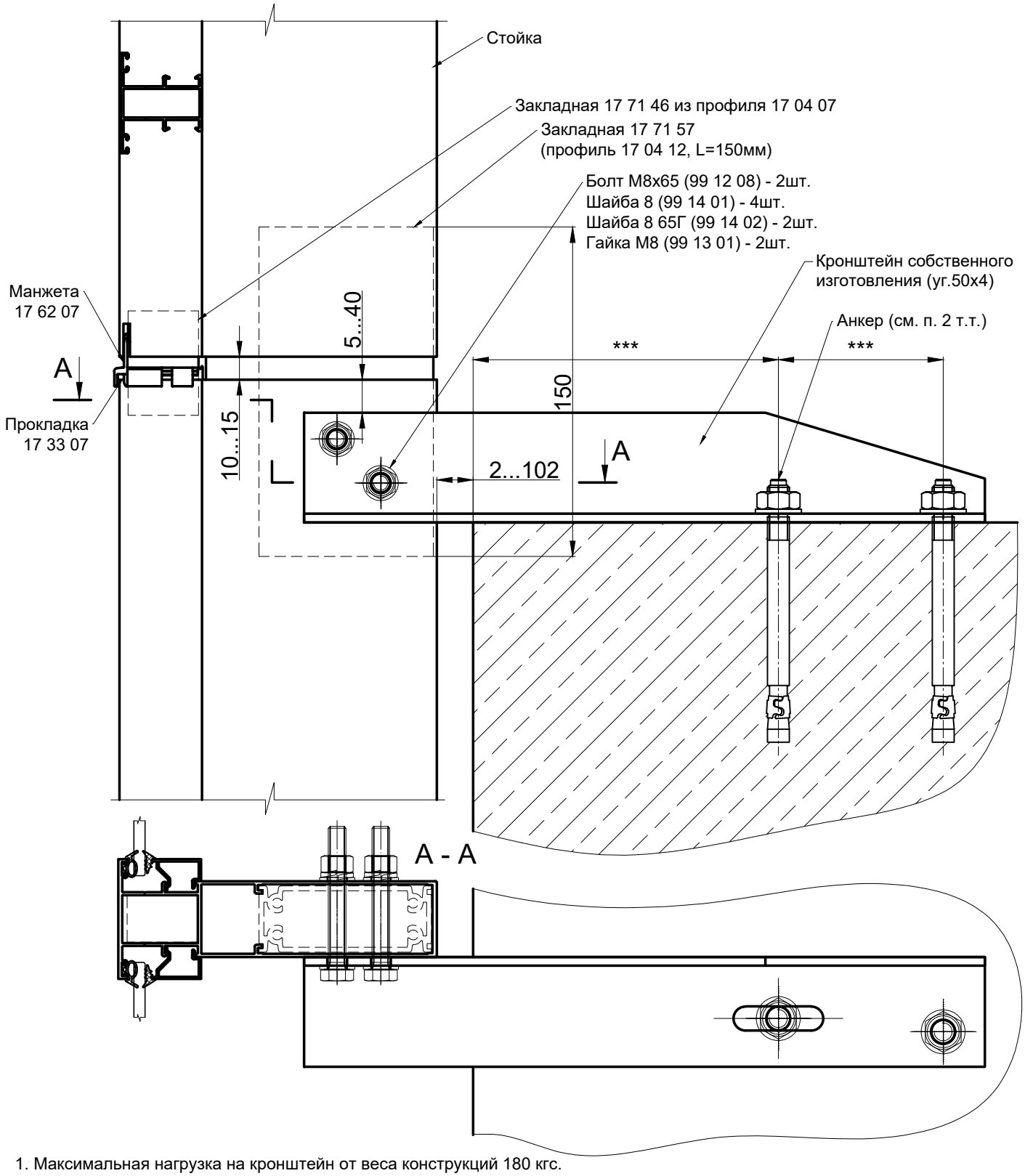

1. Максимальная нагрузка на кронштейн от веса конструкций 180 кгс.
2. Тип анкера - по материалу основания, *** - минимальные значения по ТС на применяемый крепеж.
3. Пределы регулировки относа каркаса - 0...100 мм.
4. В зависимости от степени агрессивности окружающей среды необходимо выбрать способ антикоррозионной защиты деталей крепления.

* - наличие уточнять у менеджера. Допускается замена на манжету 17 33 03.

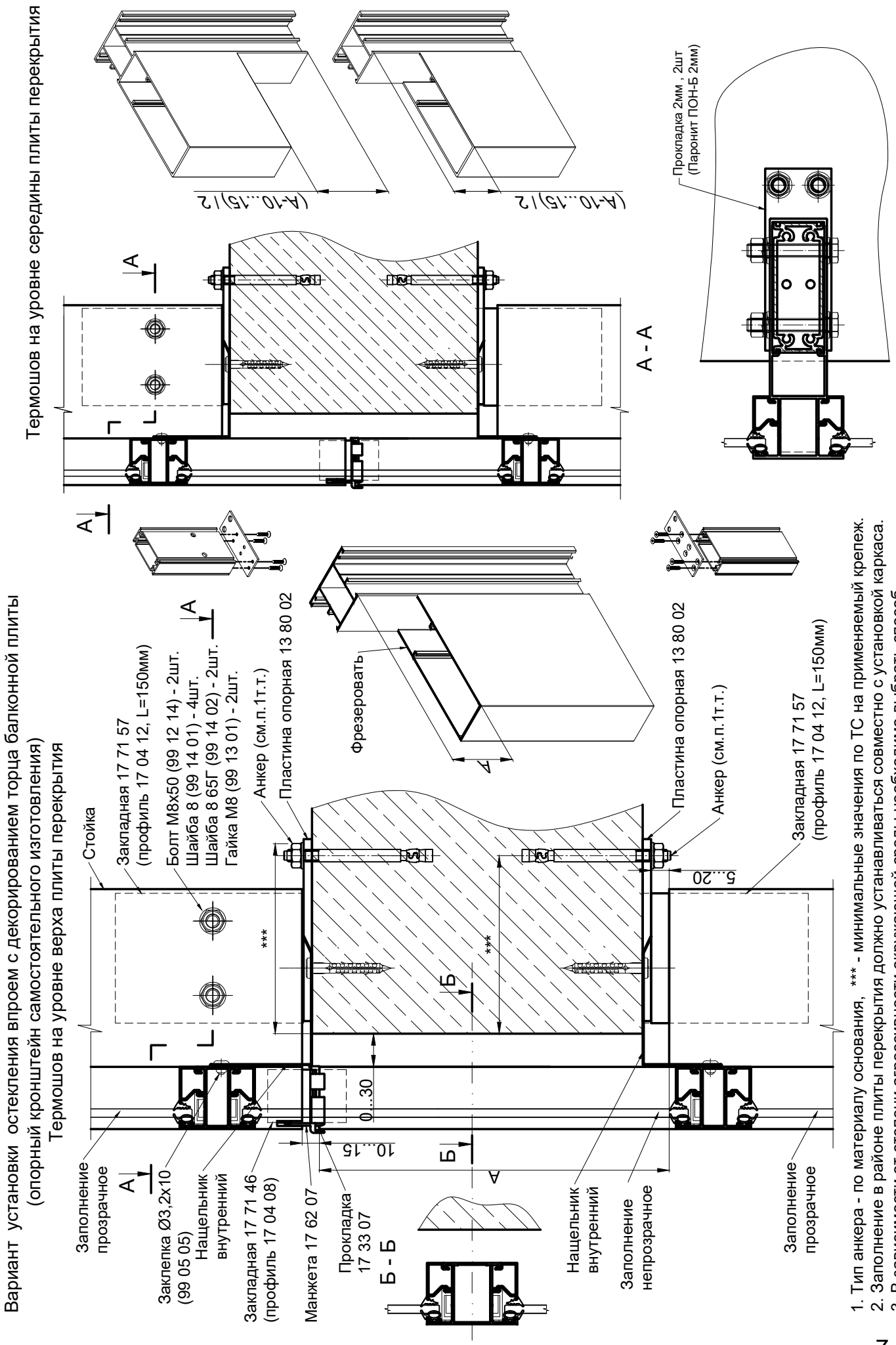

1. Тип анкера - по материалу основания, *** - минимальные значения по ТС на применяемый крепеж.
2. Заполнение в районе плиты перекрытия должно устанавливаться совместно с установкой каркаса.
3. В зависимости от степени агрессивности окружающей среды необходимо выбрать способ антикоррозионной защиты деталей крепления.

INICIAL®

Нижний узел примыкания

Болт М8х50 (99 12 14) - 2шт.
Шайба 8 (99 14 01) - 4шт.
Шайба 8 65Г (99 14 02) - 2шт.
Гайка М8 (99 13 01) - 2шт.

Уплотнитель 01 31 47

Заклепка Ø3,2х10 (99 05 05)

Отлив (ст.оцинк. >0,55мм)

Нащельник наружный (ст.оцинк. >0,55мм)

Уплотнение шва (пена монтажная)

Заклепка Ø3,2х10 (99 05 05)

Нащельник внутренний (ст.оцинк. >0,55мм)

Закладная стойки 17 71 57

20...50

***

Опора стальная 13 80 02

Анкер (см. п. 1 т.т.)

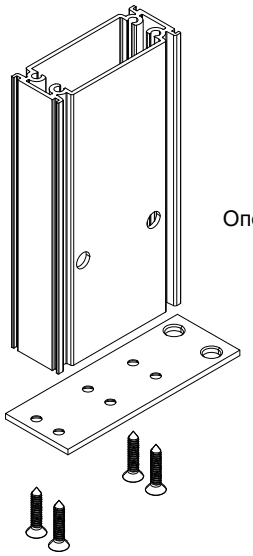

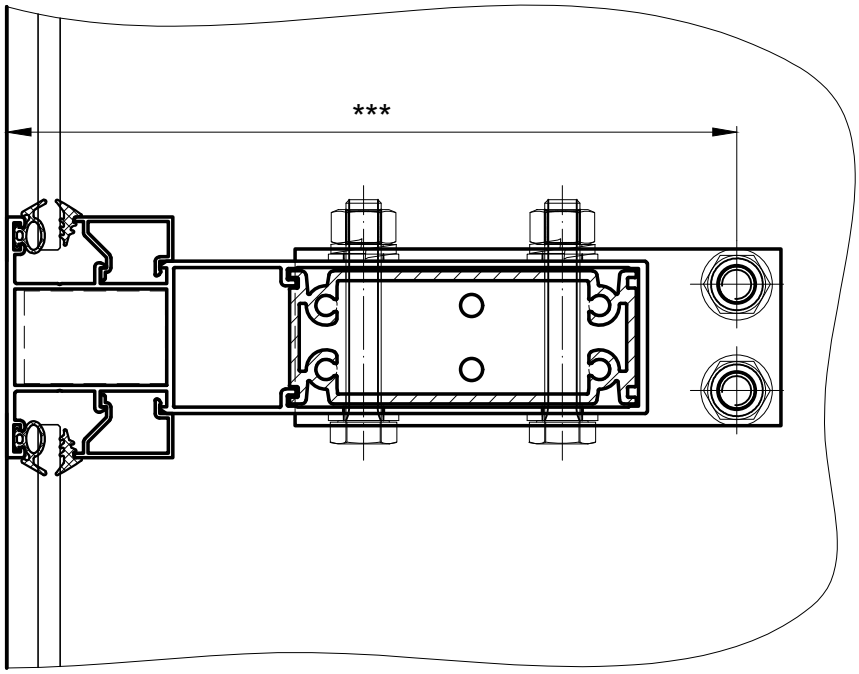

1. Тип анкера - по материалу основания, *** - минимальные значения по ТС на применяемый крепеж.
2. В зависимости от степени агрессивности окружающей среды необходимо выбрать способ антикоррозионной защиты деталей крепления.

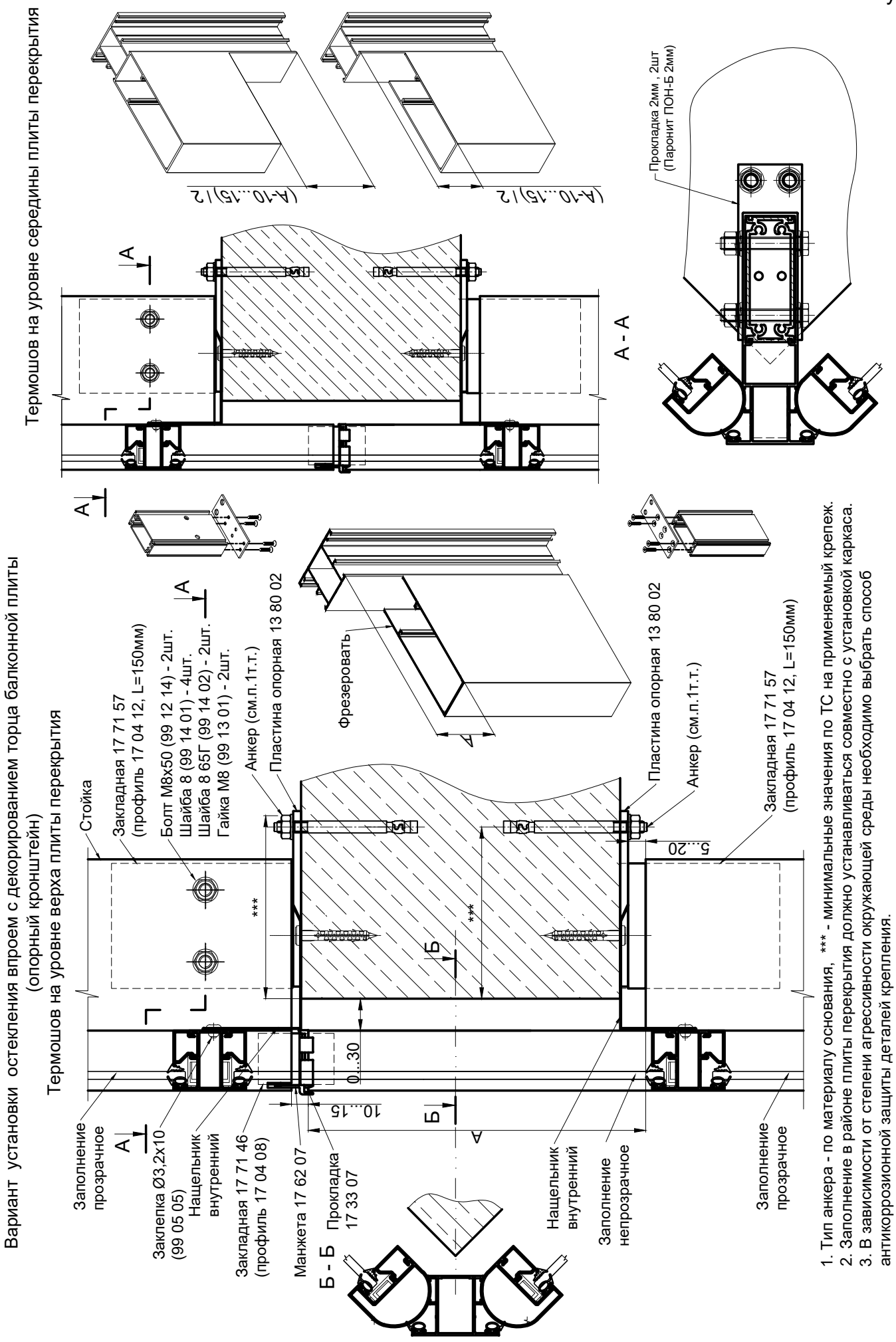

1. Тип анкера - по материалу основания, *** - минимальные значения по ТС на применяемый крепеж.
2. Заполнение в районе плиты перекрытия должно устанавливаться совместно с установкой каркаса.
3. В зависимости от степени агрессивности окружающей среды необходимо выбрать способ антикоррозионной защиты деталей крепления.

INICIAL®

Схема стыковки стоек

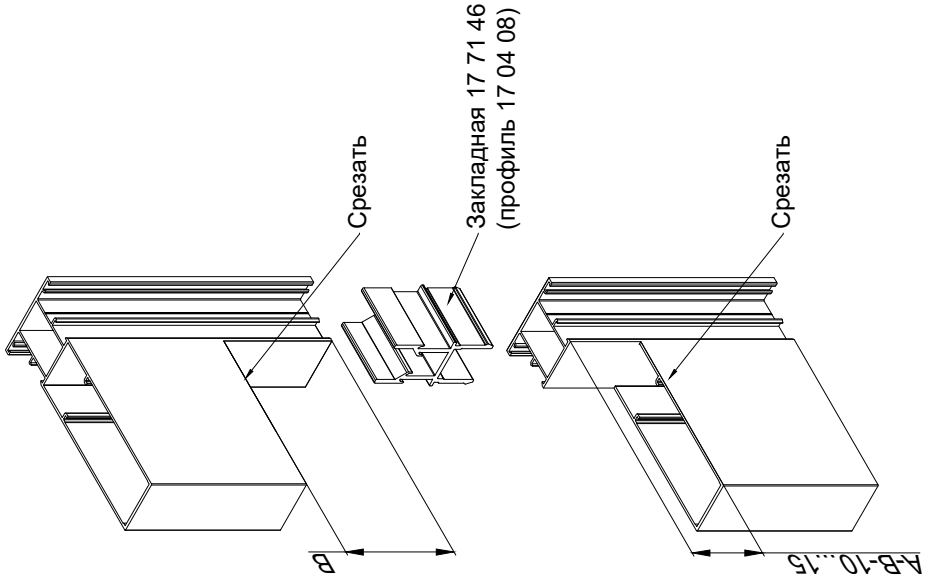

Вариант установки остекления впроем с декорированием торца балконной плиты
(опорный кронштейн самостоятельного изготовления).
Термошов в районе перекрытия.

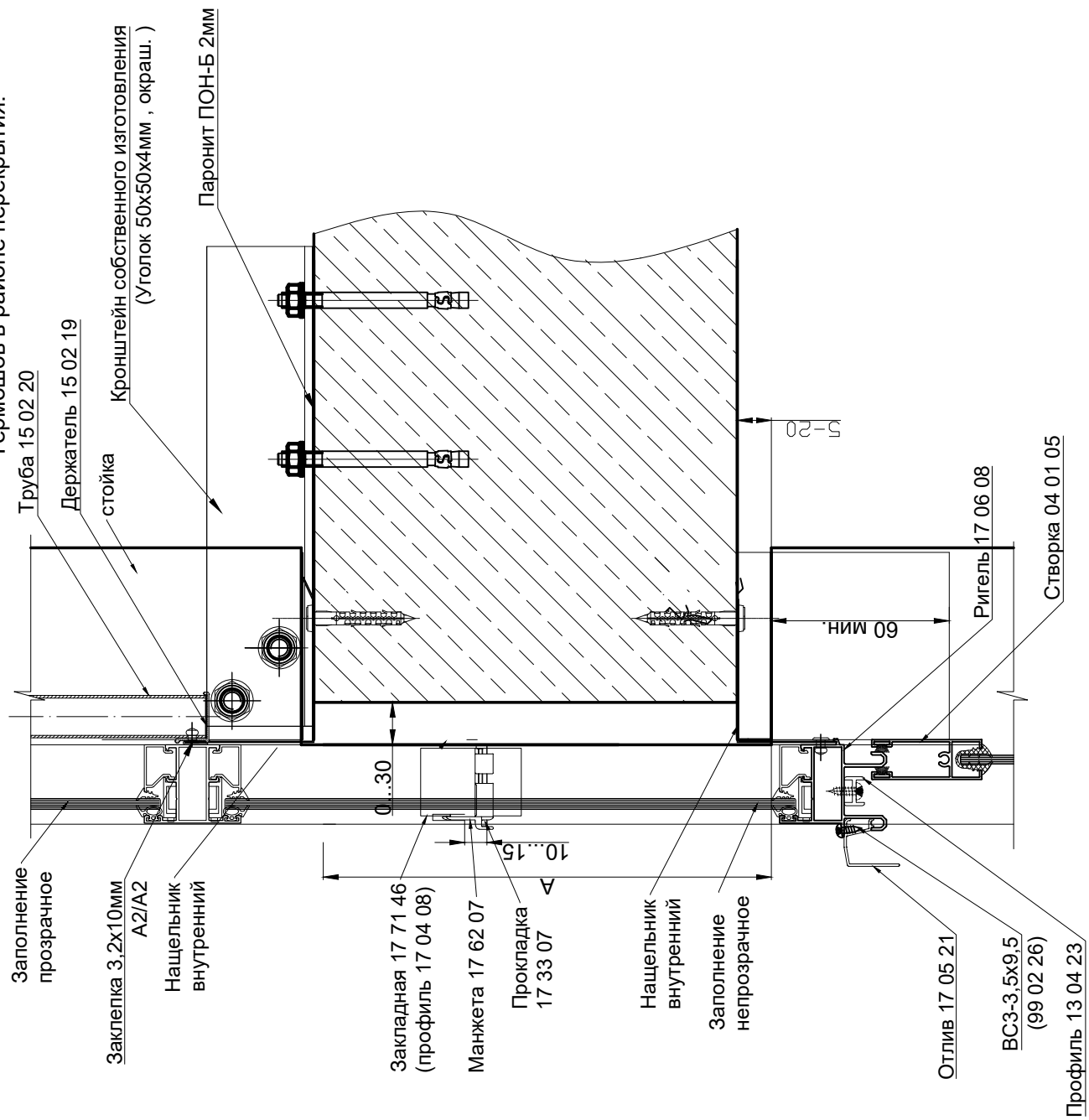

Узел стыковки стоек с внутренним пилоном с использованием кронштейна из уголка 50х50мм

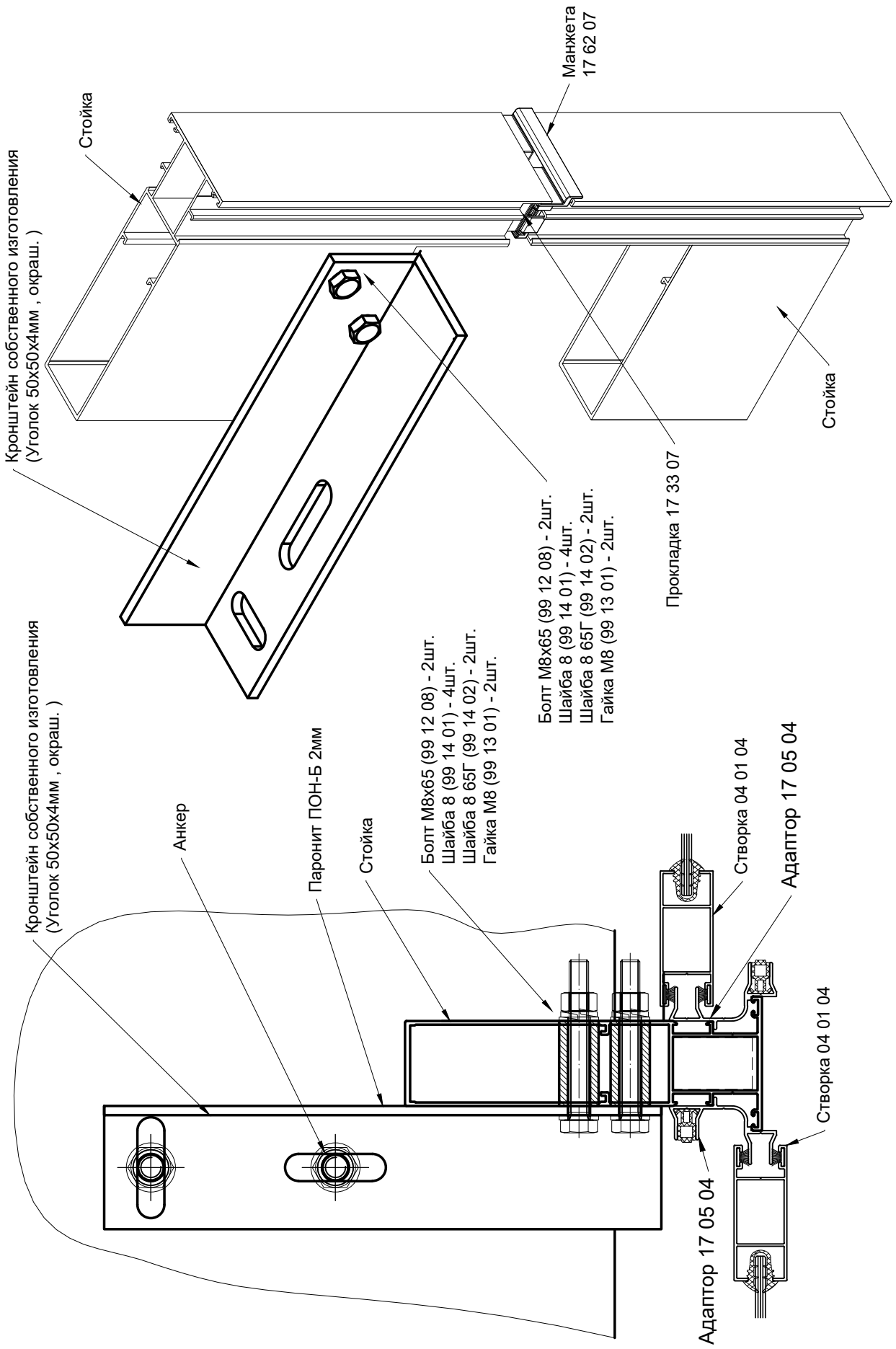

Узел остекления впроем с декорированием торца балконной плиты (опорный кронштейн)

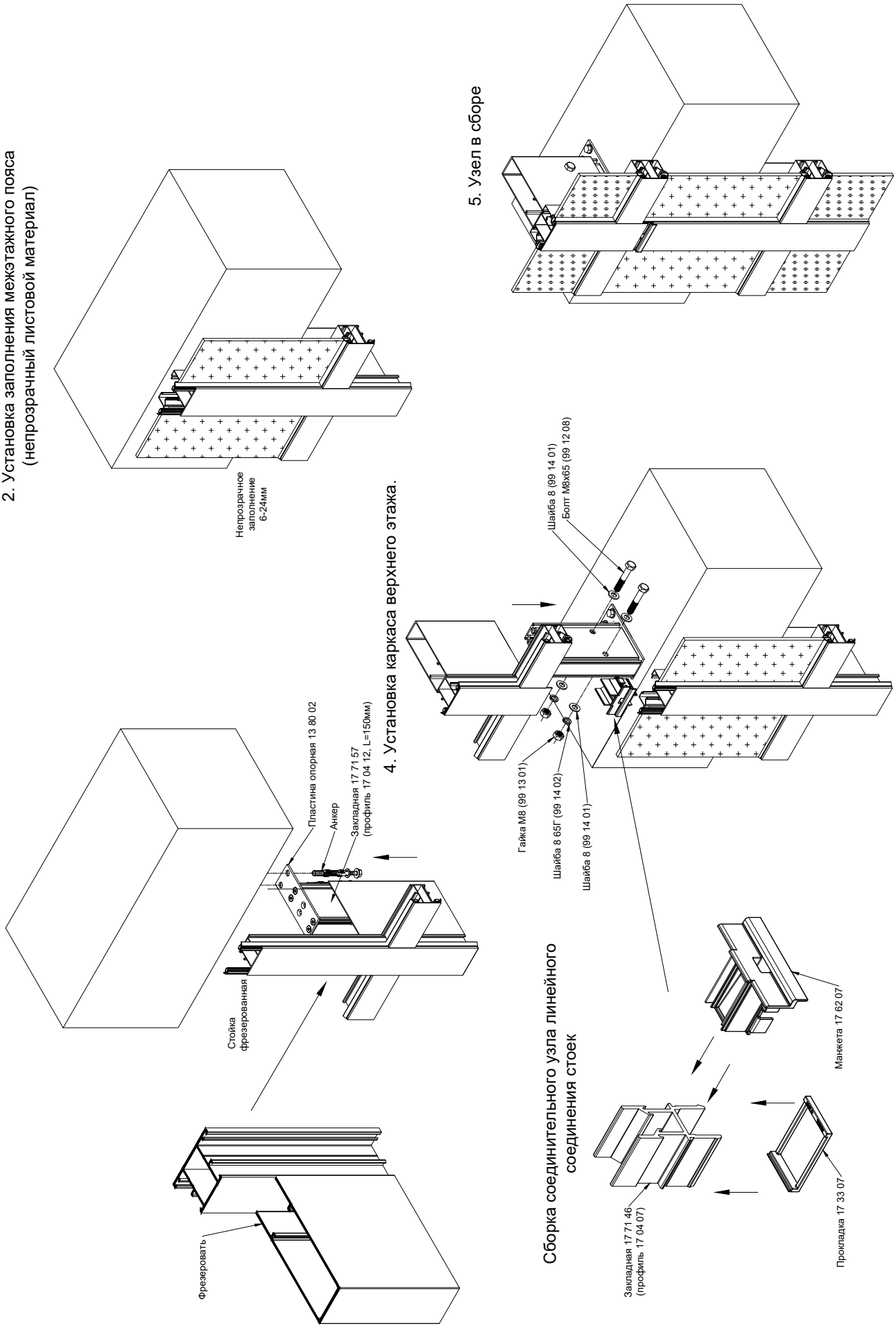

Варианты организации бокового примыкания остекления лоджий

Боковое примыкание навесного остекления лоджии к вентфасаду

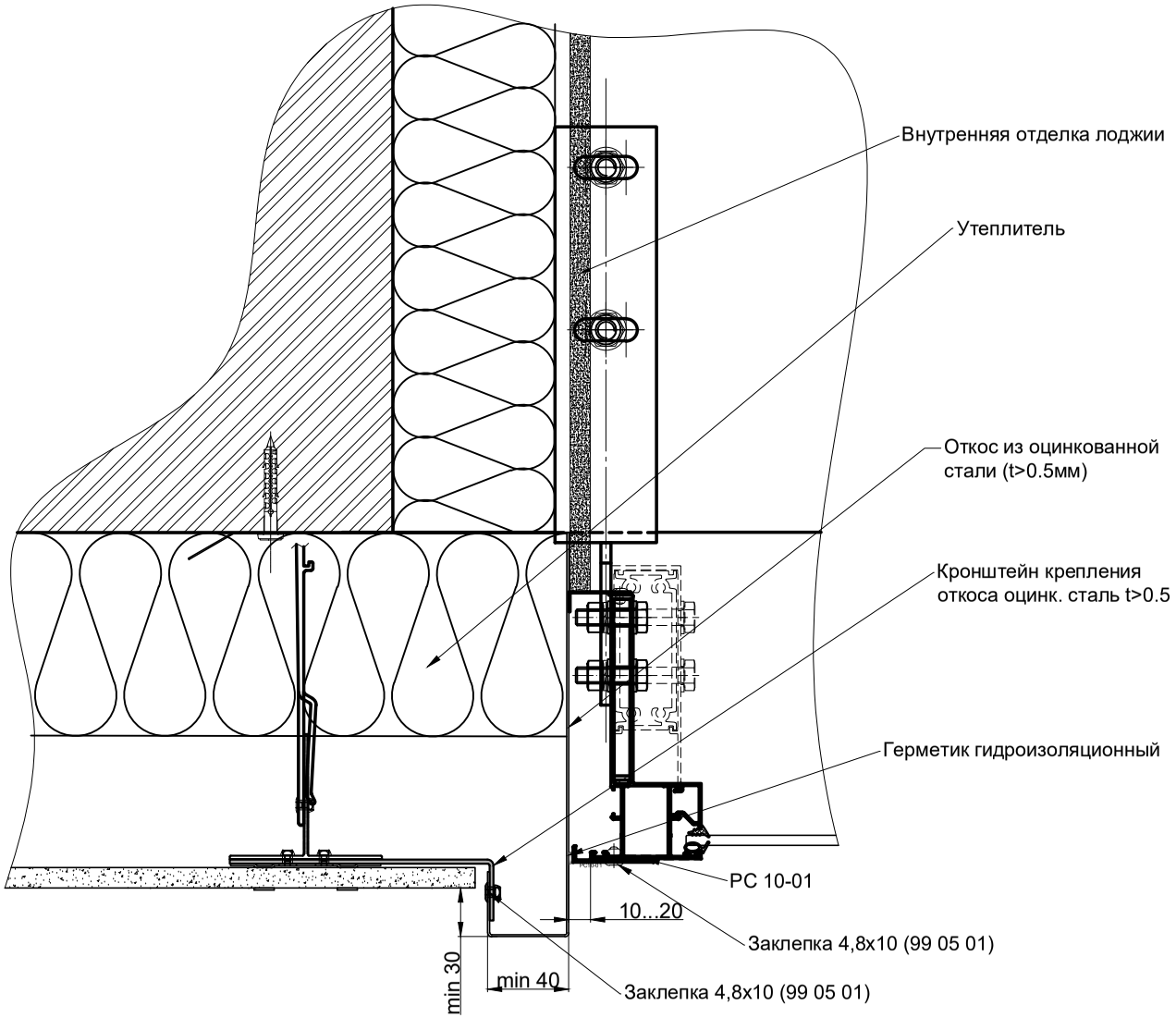

Боковое примыкание остекления лоджии "в проем" (с опорной пластиной)

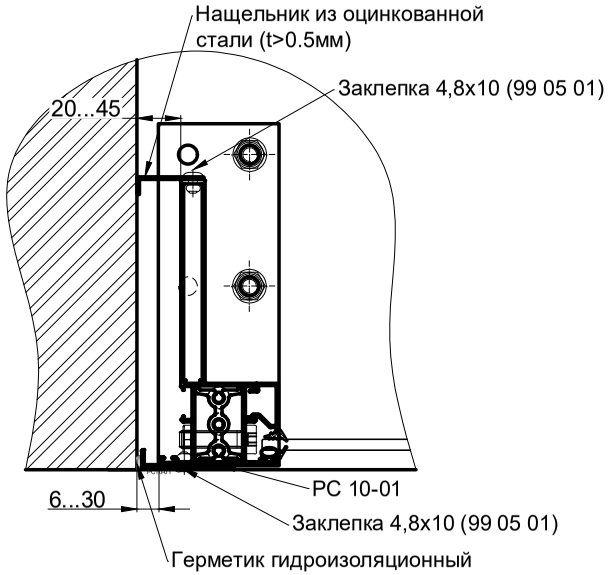

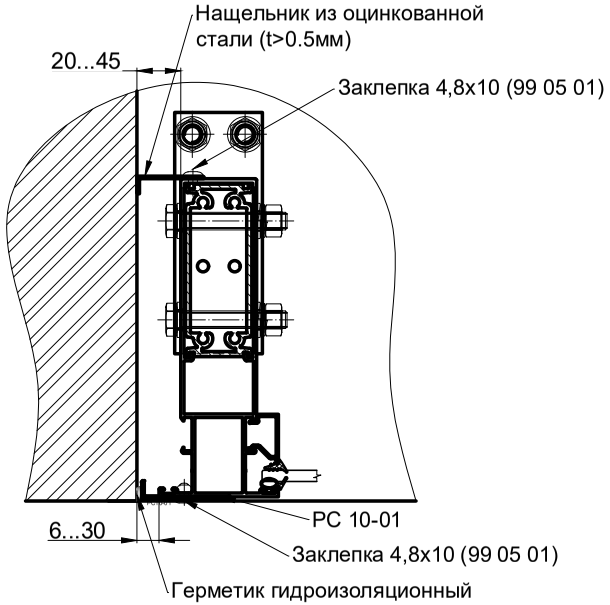

1. Противопожарную отсечку крепить к стене анкерами с шагом не более 600мм.
2. Откос из оцинк. стали, кронштейн для крепления откоса и противопожарную отсечку установить по всей высоте проема.

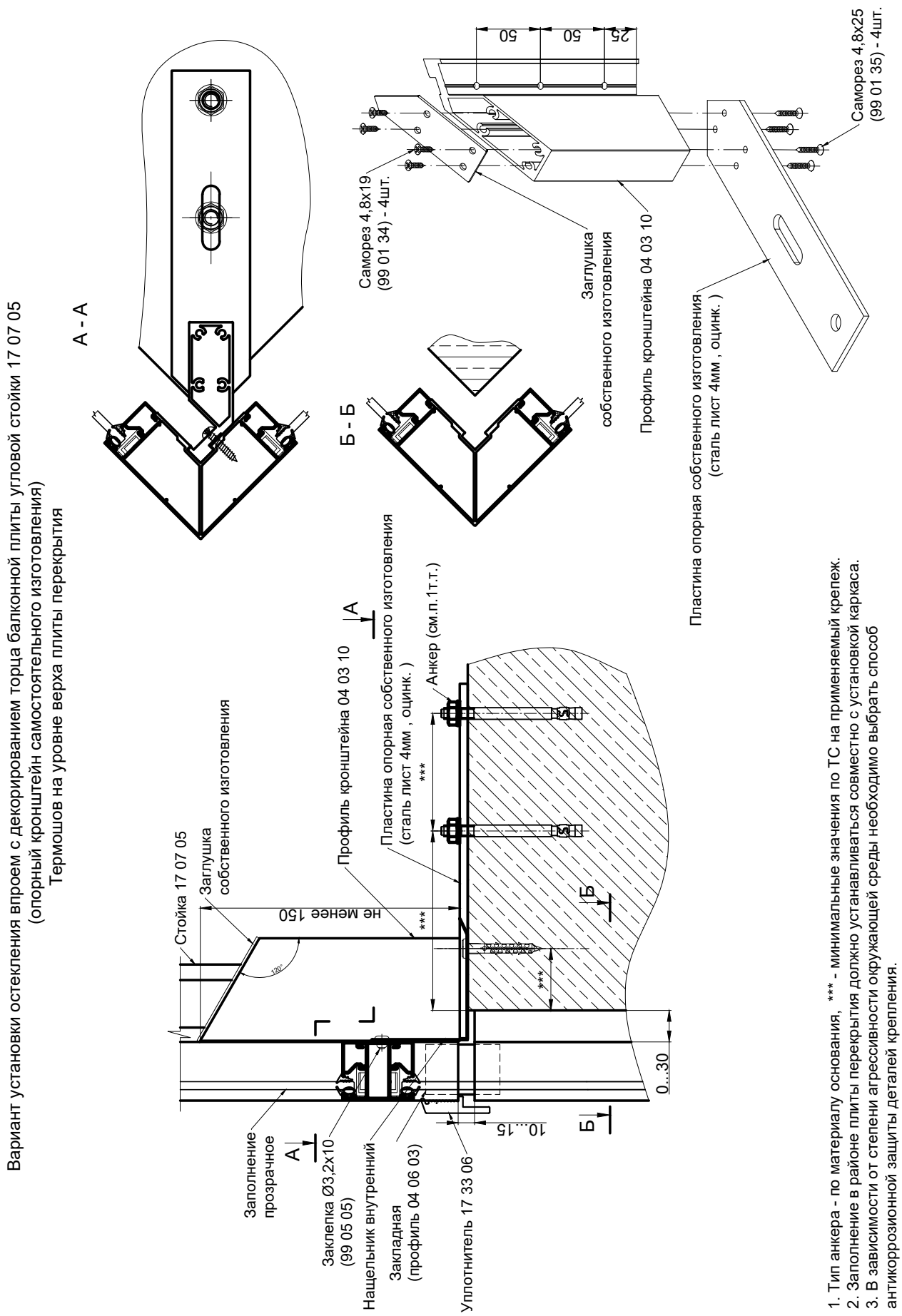

1. Тип анкера - по материалу основания, *** - минимальные значения по ТС на применяемый крепеж.
2. Заполнение в районе плиты перекрытия должно устанавливаться совместно с установкой каркаса.
3. В зависимости от степени агрессивности окружающей среды необходимо выбрать способ антикоррозионной защиты деталей крепления.

Верхний узел примыкания
(системный опорный кронштейн из профиля 17 04 05)

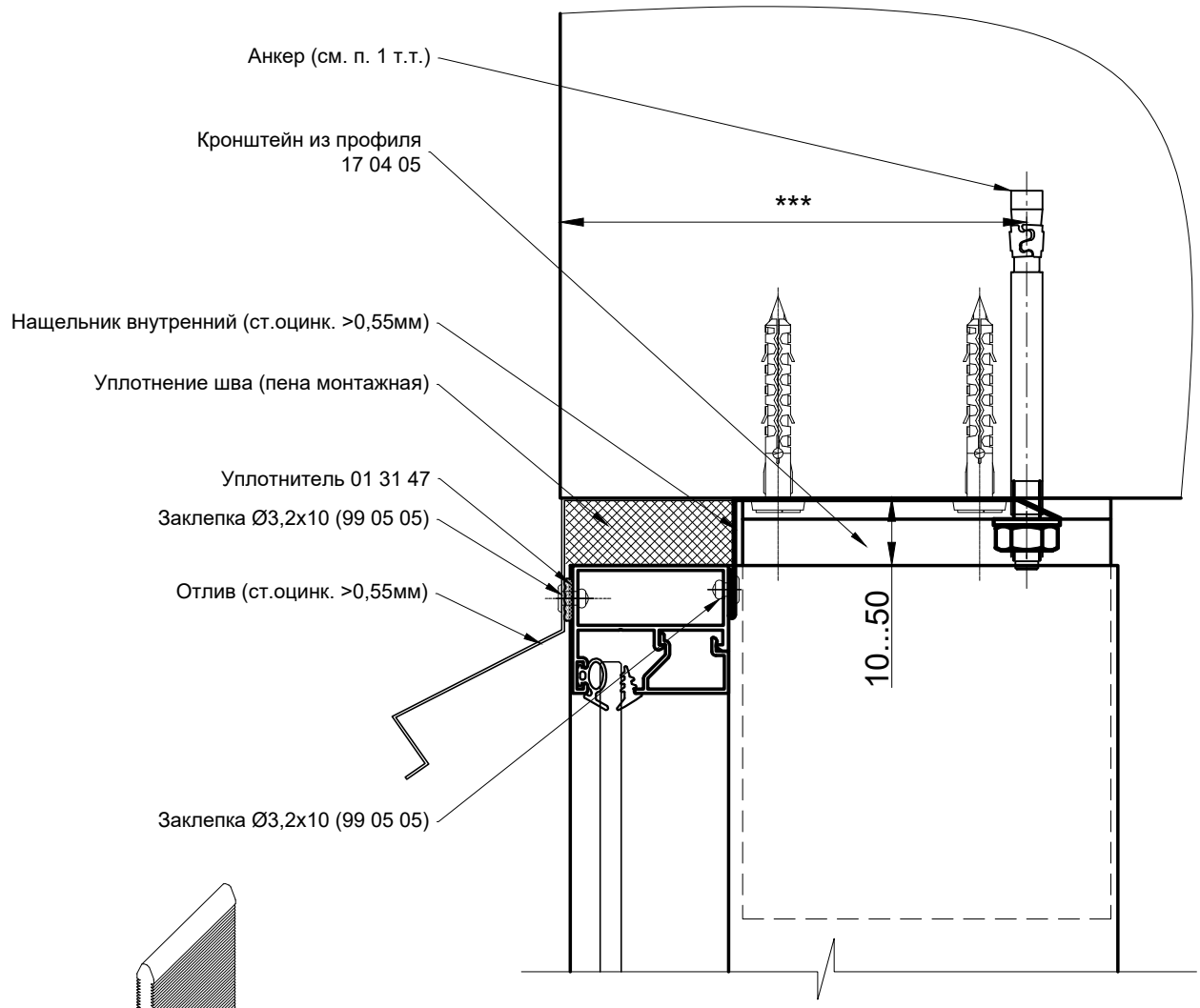

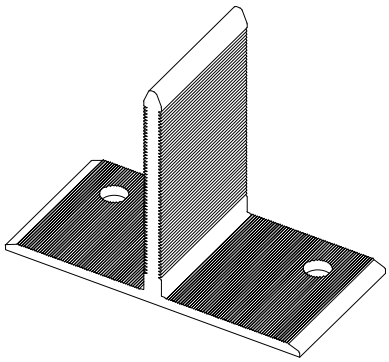

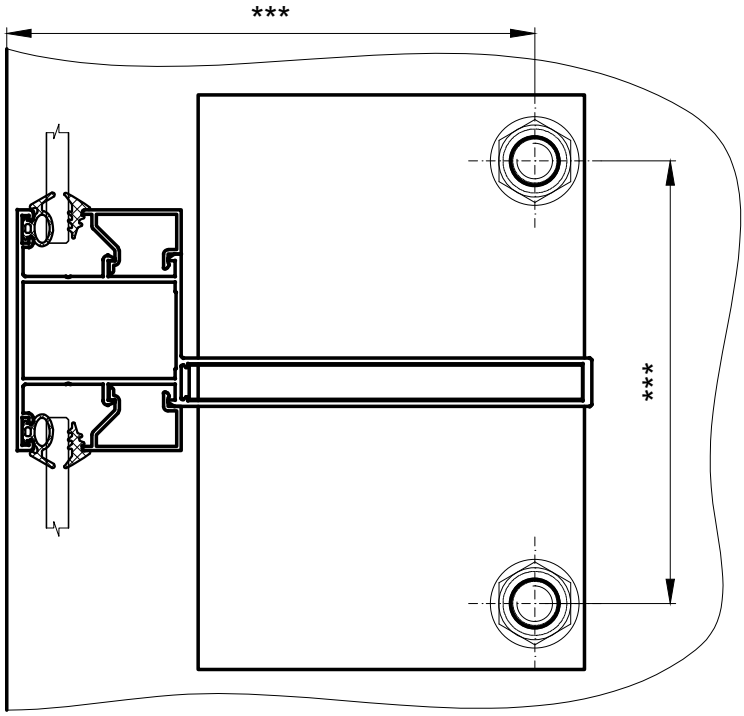

1. Тип анкера - по материалу основания, *** - минимальные значения по ТС на применяемый крепеж.
2. В зависимости от степени агрессивности окружающей среды необходимо выбрать способ антикоррозионной защиты деталей крепления.

Нижний узел примыкания
(с использованием стартового профиля).
Стойка с внутренним пилоном

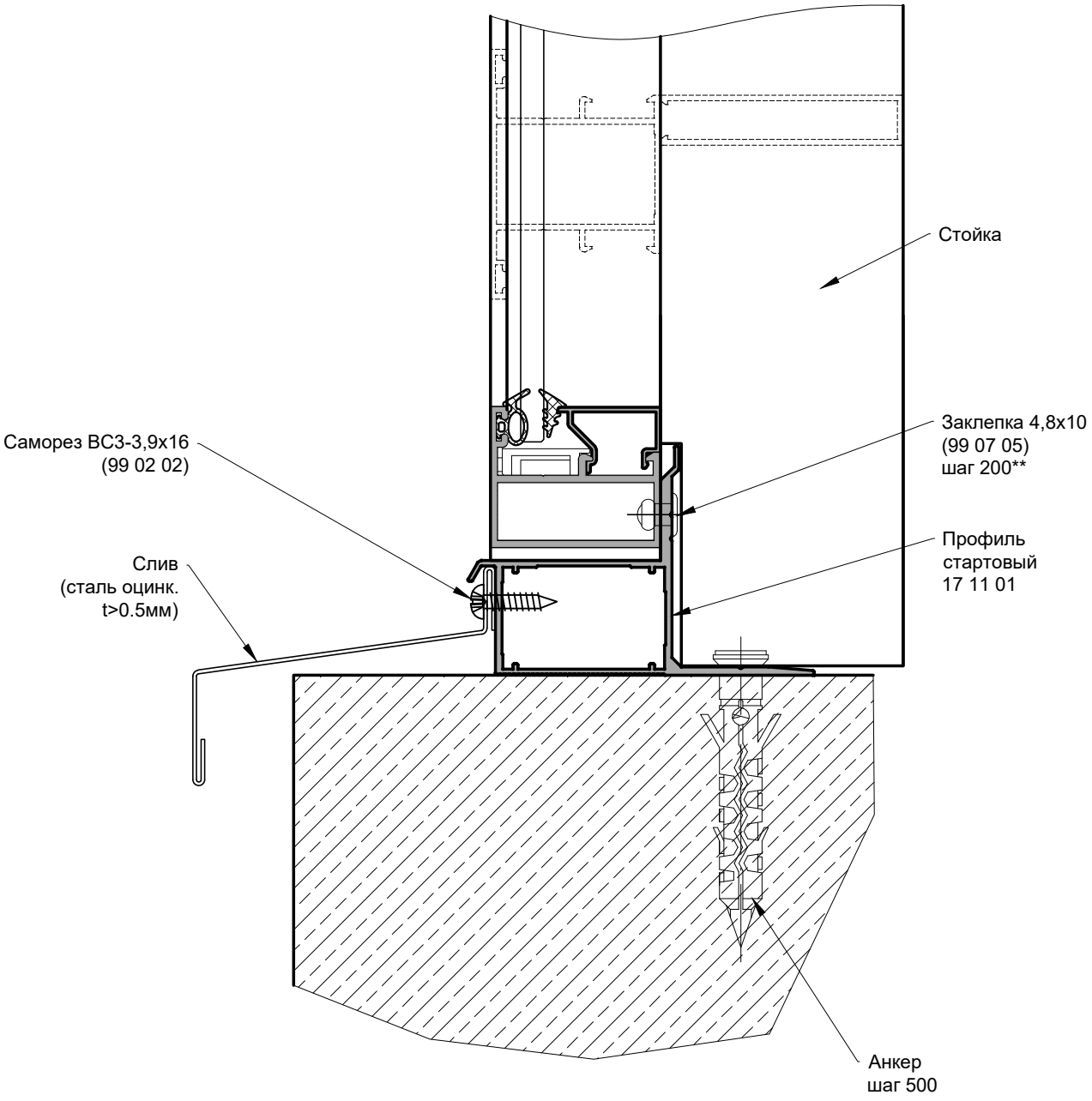

** установить заклепки на каждую стойку.
Промежуточные заклепки на ригели установить с шагом max ~200мм.

Нижний узел примыкания
(с использованием стартового профиля).
Стойка с внутренним пилоном

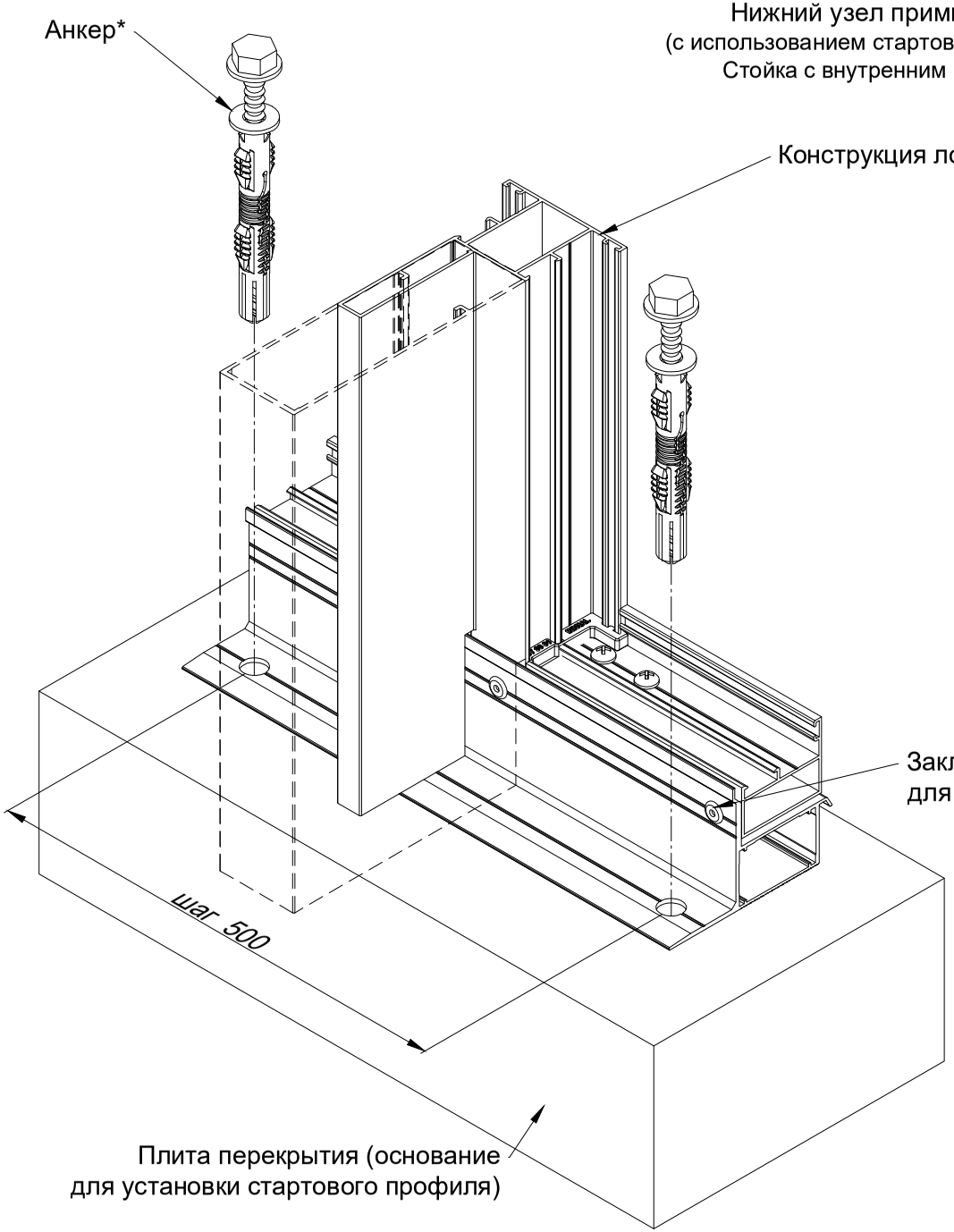

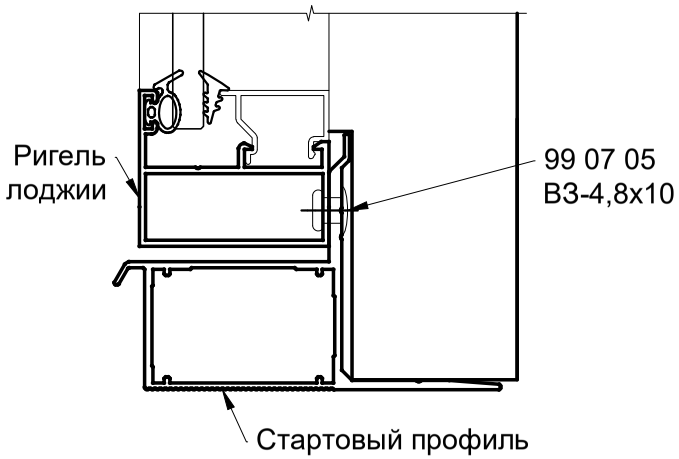

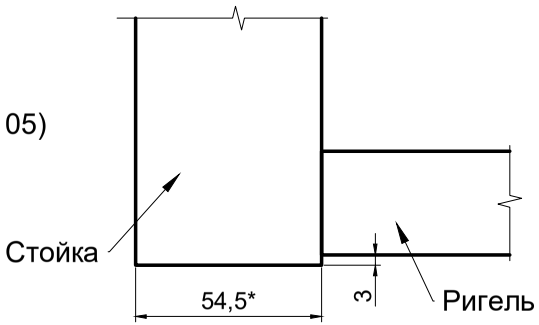

1. * Тип анкера выбирается из расчета нагрузок и в зависимости от материала основания.
(расстояние от края плиты определяется рекомендациями производителя анкерной техники).
2. В зависимости от степени агрессивности окружающей среды необходимо выбрать
способ антикоррозионной защиты деталей крепления.

INICIAL®

Нижний узел примыкания
(опорный кронштейн из профиля 17 04 10 с пяткой 17 80 05)

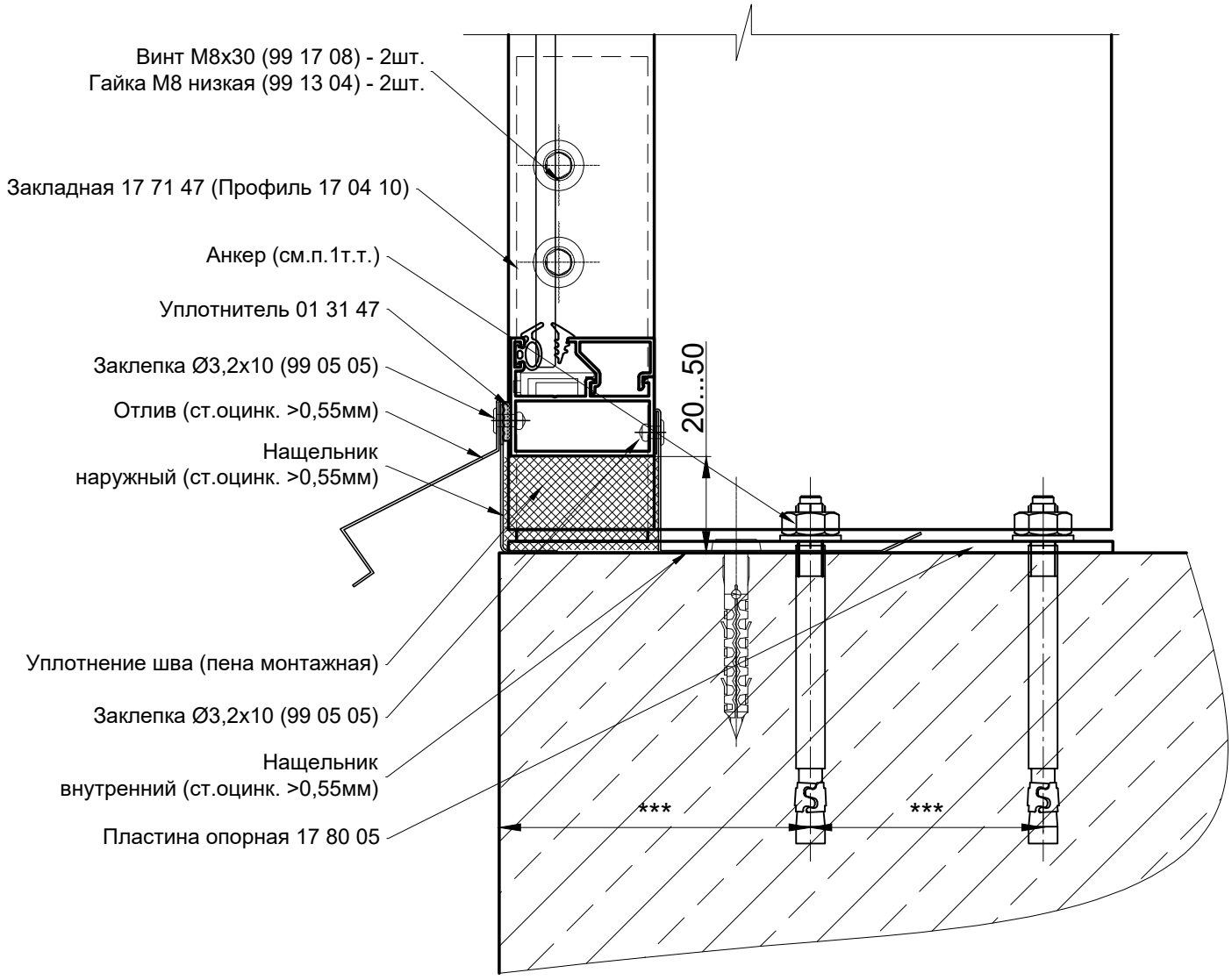

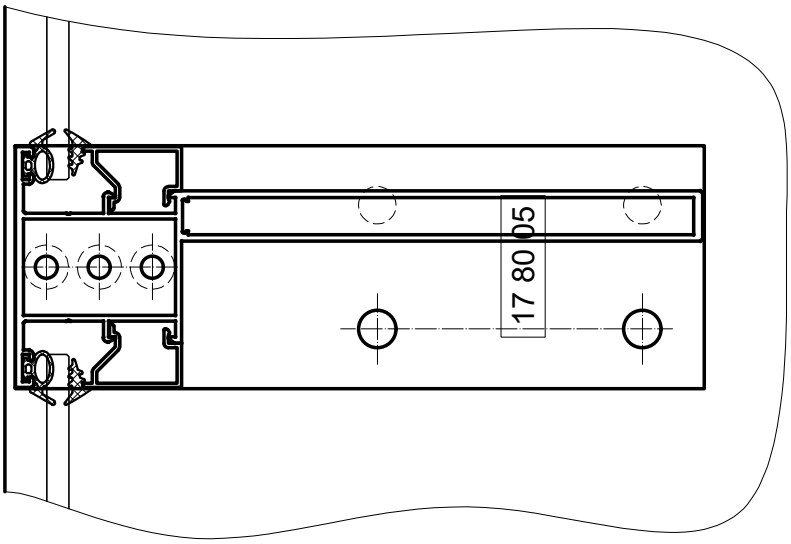

1. Тип анкера - по материалу основания, *** - минимальные значения по ТС на применяемый крепеж.
2. В зависимости от степени агрессивности окружающей среды необходимо выбрать способ антикоррозионной защиты деталей крепления.

Верхний узел примыкания
(опорный кронштейн из профиля 17 04 10 с пяткой 17 80 05)

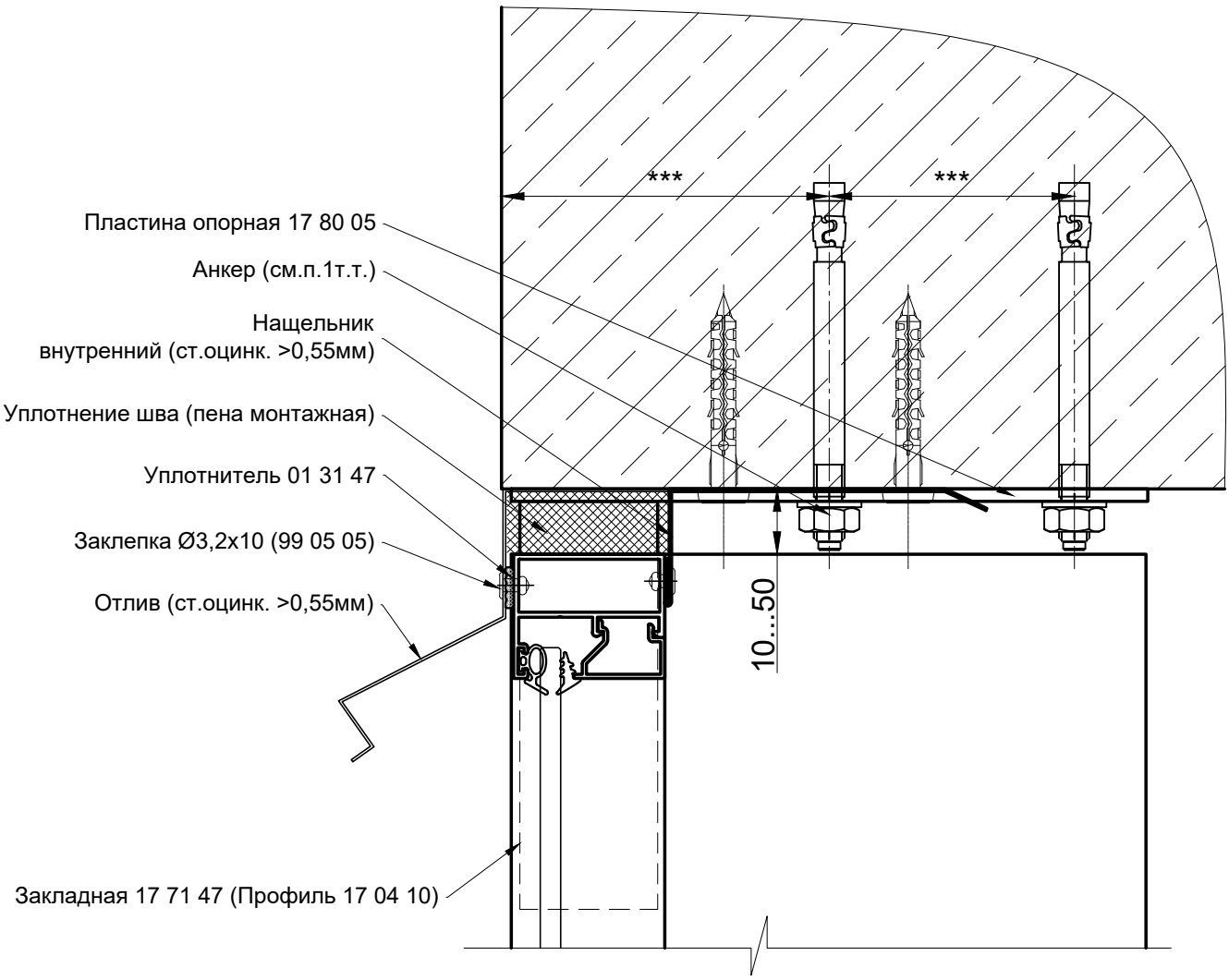

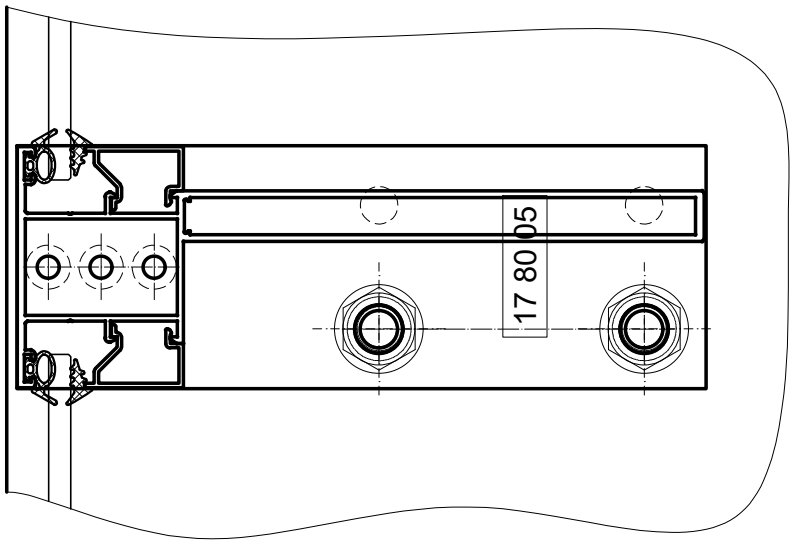

1. Тип анкера - по материалу основания, *** - минимальные значения по ТС на применяемый крепеж.
2. В зависимости от степени агрессивности окружающей среды необходимо выбрать способ антикоррозионной защиты деталей крепления.

INICIAL®

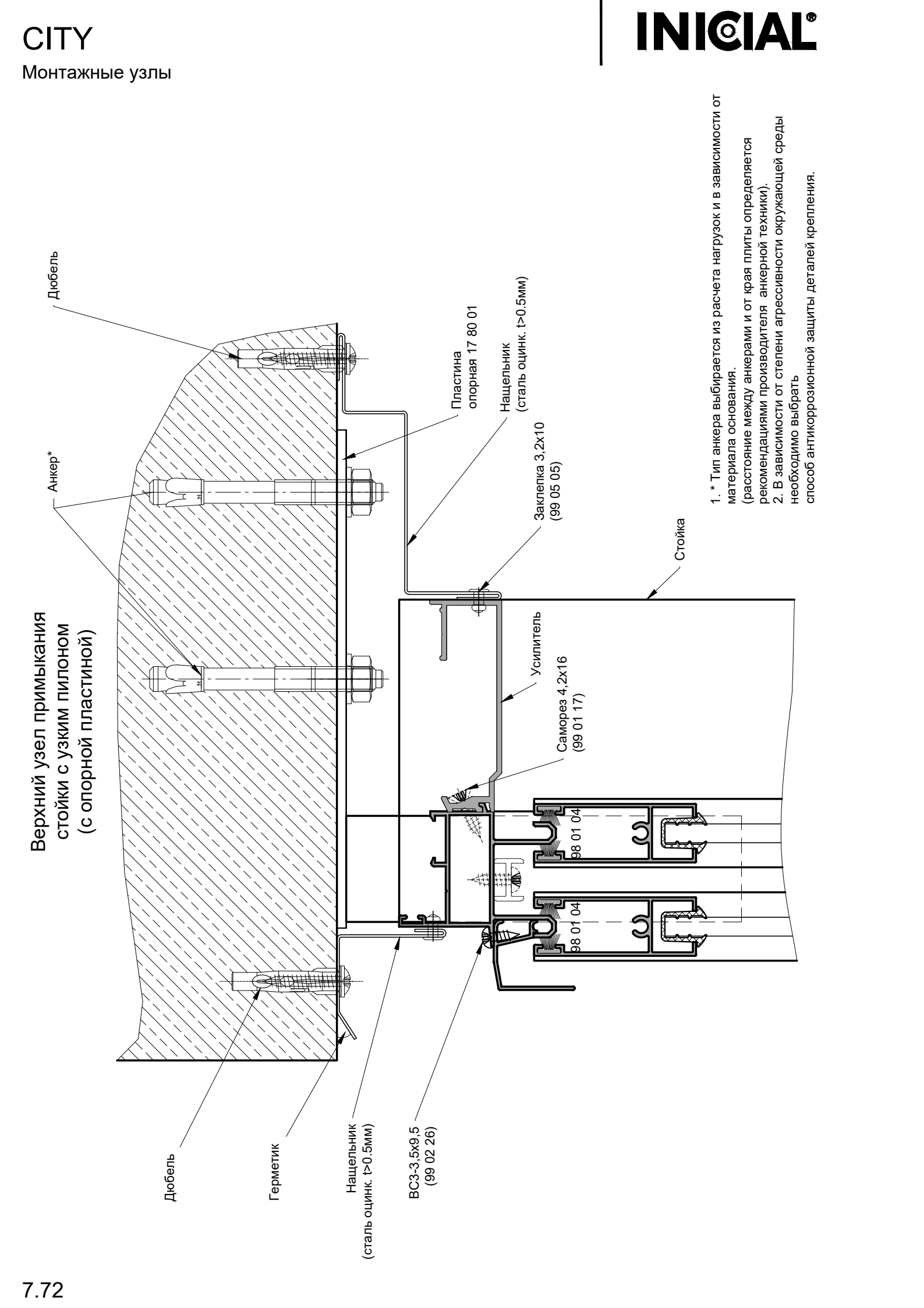

1. * Тип анкера выбирается из расчета нагрузок и в зависимости от материала основания. (расстояние между анкерами и от края плиты определяется рекомендациями производителя анкерной техники).
2. В зависимости от степени агрессивности окружающей среды необходимо выбрать способ антикоррозионной защиты деталей крепления.

Верхний узел примыкания стойки с узким пилоном (опорный кронштейн из профиля 17 04 05)

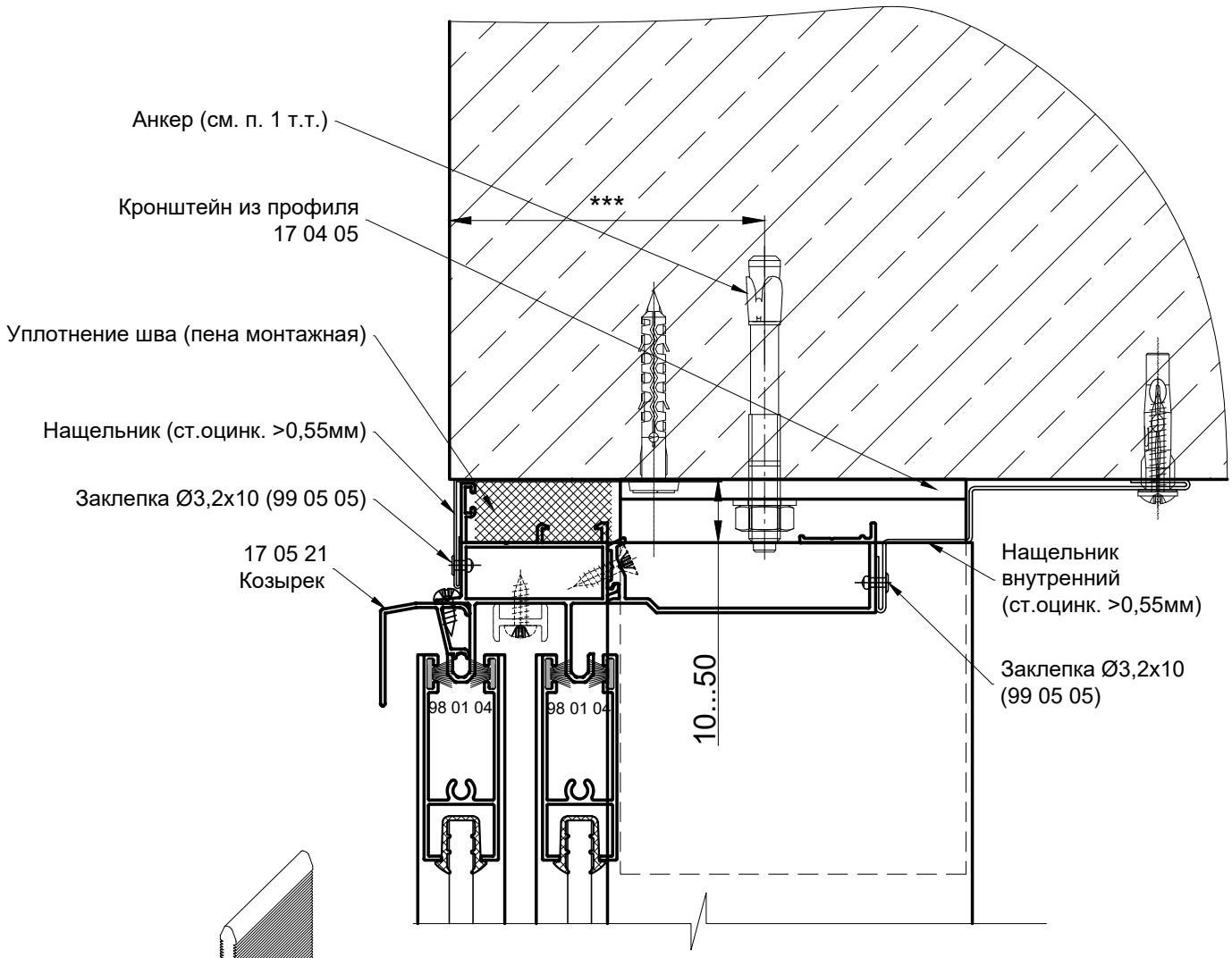

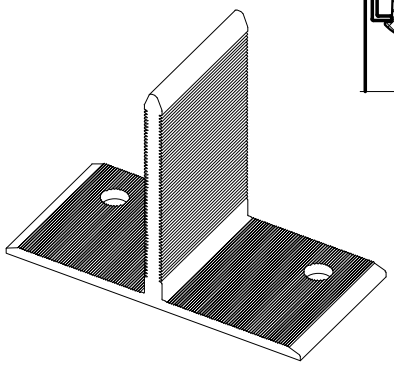

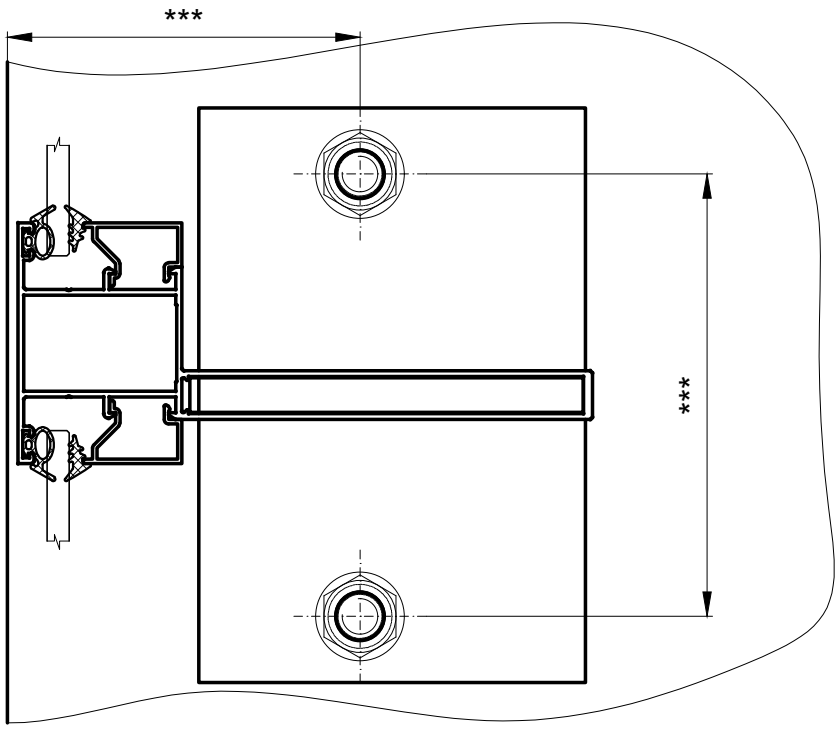

1. Тип анкера - по материалу основания, *** - минимальные значения по ТС на применяемый крепеж.
2. В зависимости от степени агрессивности окружающей среды необходимо выбрать способ антикоррозионной защиты деталей крепления.

Верхний узел примыкания с широким пилоном (с опорной пластиной)

Анкер*
Дюбель
Дюбель
Герметик
Нащельник (сталь оцинк. t>0.5мм)
ВС3-3,5х9,5 (99 02 26)
Пластина опорная 13 08 02
Нащельник (сталь оцинк. t>0.5мм)
Усилитель
98 01 04
98 01 04
Саморез 4,2х16 (99 01 17)
Заклепка 3,2х10 (99 05 05)
Стойка

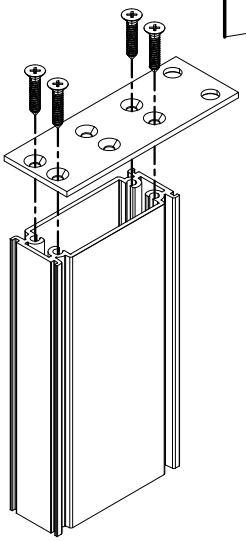

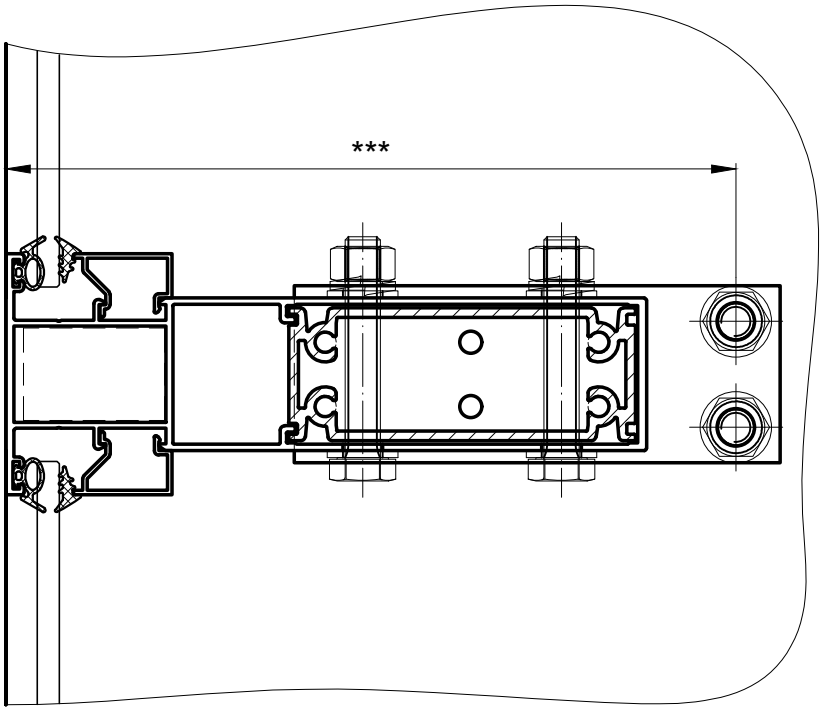

1. Тип анкера - по материалу основания, *** - минимальные значения по ТС на применяемый крепеж.
2. В зависимости от степени агрессивности окружающей среды необходимо выбрать способ антикоррозионной защиты деталей крепления.

Примыкание "теплой" CITY к плите перекрытия в уровне пола при навесном монтаже (с выносом) Переход "тепло-холод"

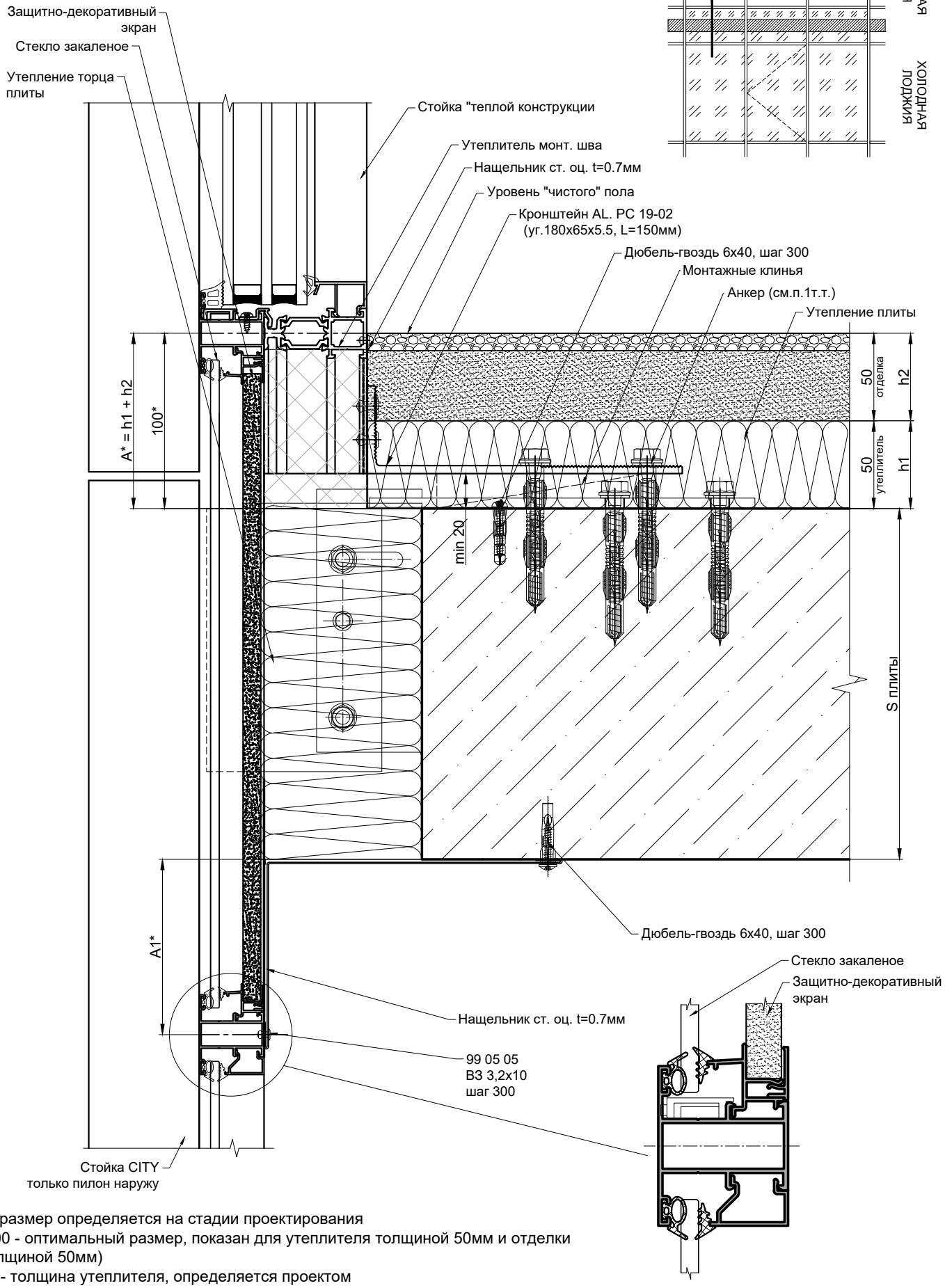

* - размер определяется на стадии проектирования
(100 - оптимальный размер, показан для утеплителя толщиной 50мм и отделки толщиной 50мм)
h1 - толщина утеплителя, определяется проектом
h2 - толщина отделки, определяется проектом
A, A1 - расстояние от верхней / нижней плоскости плиты перекрытия до оси ригеля

Монтажные узлы

Примыкание "теплой" CITY к плите перекрытия в уровне потолка
при навесном монтаже (с выносом)
Переход "тепло-холод"

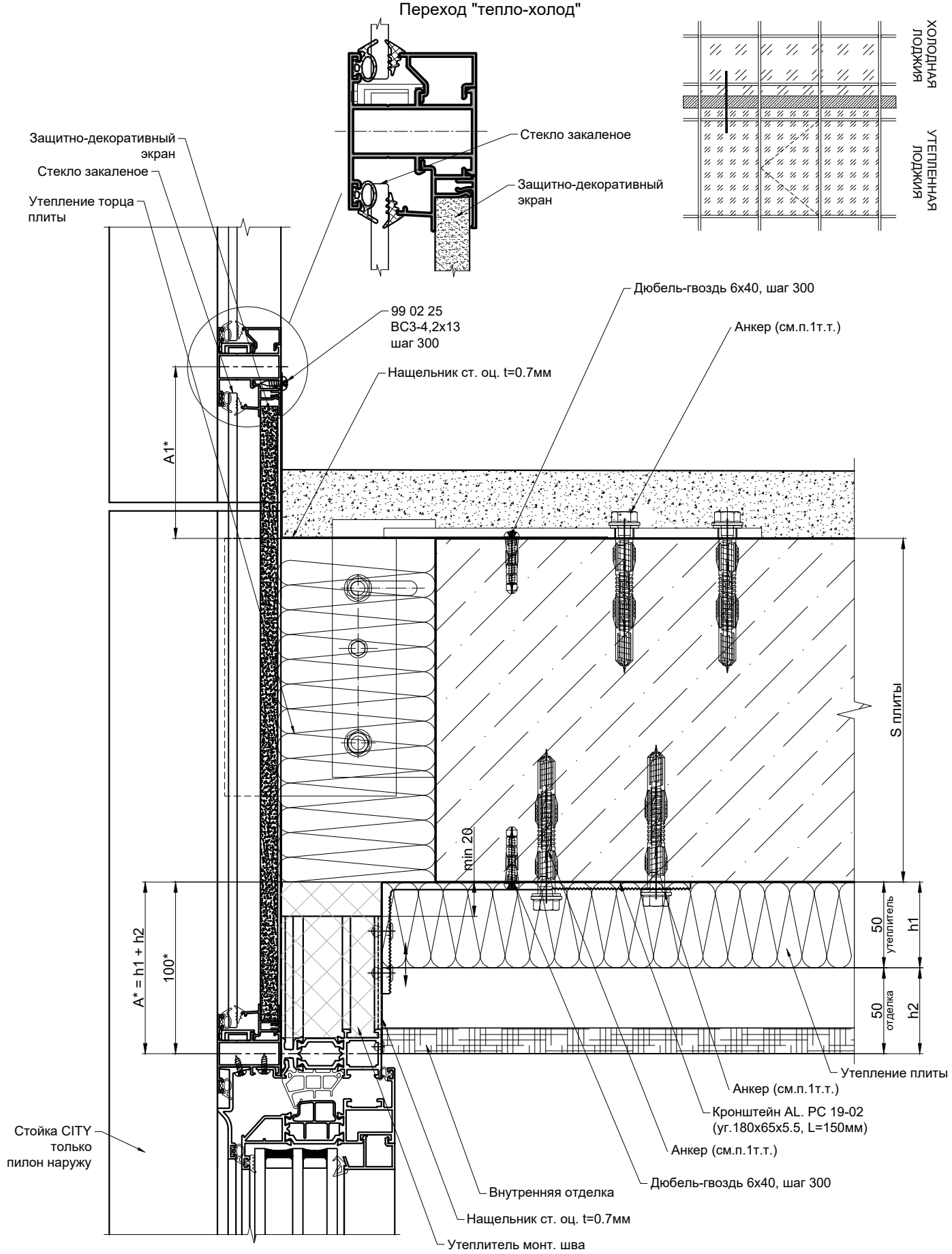

* - размер определяется на стадии проектирования
(100 - оптимальный размер, показан для утеплителя толщиной 50мм и отделки толщиной 50мм)
h1 - толщина утеплителя, определяется проектом
h2 - толщина отделки, определяется проектом
A, A1 - расстояние от верхней / нижней плоскости плиты перекрытия до оси ригеля

Примыкание "теплой" CITY к плите перекрытия в уровне пола
при монтаже в проем
Переход "тепло-холод"

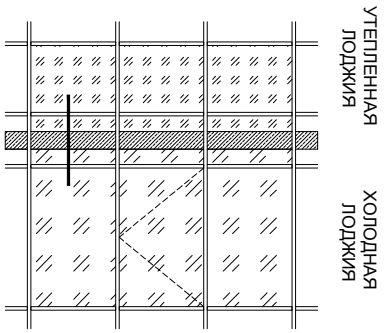

Стеклопакет
Стойка CITY только пилон наружу
Фасадная отделка
Заклепка 3,2х10 (99 05 05)
Нащельник ст. оц. t=0.7мм
Стойка "теплой конструкции
Утеплитель монт. шва
Пароизол. лента*
Дюбель-гвоздь 6х40, шаг 300
Уровень "чистого" пола
Кронштейн AL. PC 19 (уг.100х65х5.5, L=150мм)
Монтажные клинья
Анкер (см.п.1т.т.)
Утепление плиты
A* = h1 + h2
100*
50 отделка
h2
50 утеплитель
h1
95
min 20
S плиты
A1*
Дюбель-гвоздь 6х40, шаг 300
Анкер (см.п.1т.т.)
Нащельник ст. оц. t=0.7мм
Нащельник ст. оц. t=0.7мм
Заклепка ЗВ 3,2х10 (99 05 05)
Стойка CITY только пилон наружу

* - размер определяется на стадии проектирования
(100 - оптимальный размер, показан для утеплителя толщиной 50мм и отделки толщиной 50мм)
h1 - толщина утеплителя, определяется проектом
h2 - толщина отделки, определяется проектом
A, A1 - расстояние от верхней / нижней плоскости плиты перекрытия до оси ригеля

INICIAL®

Монтажные узлы

Примыкание "теплой" CITY к плите перекрытия в уровне потолка
при монтаже в проем
Переход "тепло-холод"

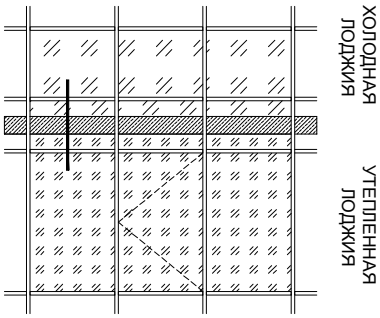

Стойка CITY
только пилон наружу

Фасадная отделка

Заклепка 3,2х10
(99 05 05)

99 02 25
ВС3-4,2х13
шаг 300

Нащельник
ст. оц. t=0.7мм

Нащельник
ст. оц. t=0.7мм

Дюбель-гвоздь 6х40, шаг 300

Анкер (см.п.1т.т.)

A1*

S ПЛИТЫ

A* = h1 + h2

100*

50 утеплитель h1

50 отделка h2

Нащельник ст. оц.
t=0.7мм

Стойка CITY
только пилон наружу

Утепление плиты

Анкер (см.п.1т.т.)

Монтажные клинья

Кронштейн AL. PC 19
(уг.100х65х5.5, L=150мм)

Дюбель-гвоздь 6х40, шаг 300

Внутренняя отделка

Утеплитель монт. шва

Пароизол. лента*

* - размер определяется на стадии проектирования
(100 - оптимальный размер, показан для утеплителя толщиной 50мм и отделки толщиной 50мм)
h1 - толщина утеплителя, определяется проектом
h2 - толщина отделки, определяется проектом
A, A1 - расстояние от верхней / нижней плоскости плиты перекрытия до оси ригеля

Примыкание "теплой" CITY к плите перекрытия в уровне пола
с использованием уширителя 17 05 09
при навесном монтаже (с выносом)
Переход "тепло-холод"
(узел применяется для компенсации
толщины утеплителя)

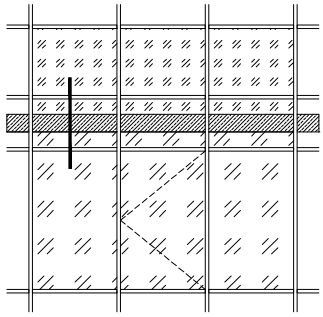

Стойка "теплой конструкции
Утеплитель монт. шва
Нащельник ст. оц. t=0.7мм
Уровень "чистого" пола
Кронштейн AL. PC 19-02
(уг.180х65х5.5, L=150мм)
Дюбель-гвоздь 6х40, шаг 300
Монтажные клинья
Анкер (см.п.1т.т.)
Утепление плиты
Ось ригеля теплой конструкции
Уширитель 17 05 09
Ось ригеля холодной конструкции
A* = h1 + h2
100*
54,5
50 отделка
h2
50 утеплитель
h1
min 20
h размер оси ригеля от плиты
S плиты
Стекло закаленое
Защитно-декоративный экран
Утепление торца плиты
Дюбель-гвоздь 6х40, шаг 300
Нащельник ст. оц. t=0.7мм
99 05 05
ВЗ 3,2х10
шаг 300
Стекло закаленое
Защитно-декоративный экран
Стойка CITY
только пилон наружу

* - размер определяется на стадии проектирования
(100 - оптимальный размер, показан для утеплителя толщиной 50мм и отделки толщиной 50мм)
h1 - толщина утеплителя, определяется проектом
h2 - толщина отделки, определяется проектом
A - расстояние от верхней / нижней плоскости плиты перекрытия до оси ригеля теплой конструкции

INICIAL®

Примыкание "теплой" CITY к плите перекрытия в уровне потолка
с использованием уширителя 17 05 09
при навесном монтаже (с выносом)
Переход "тепло-холод"
(узел применяется для компенсации
толщины утеплителя)

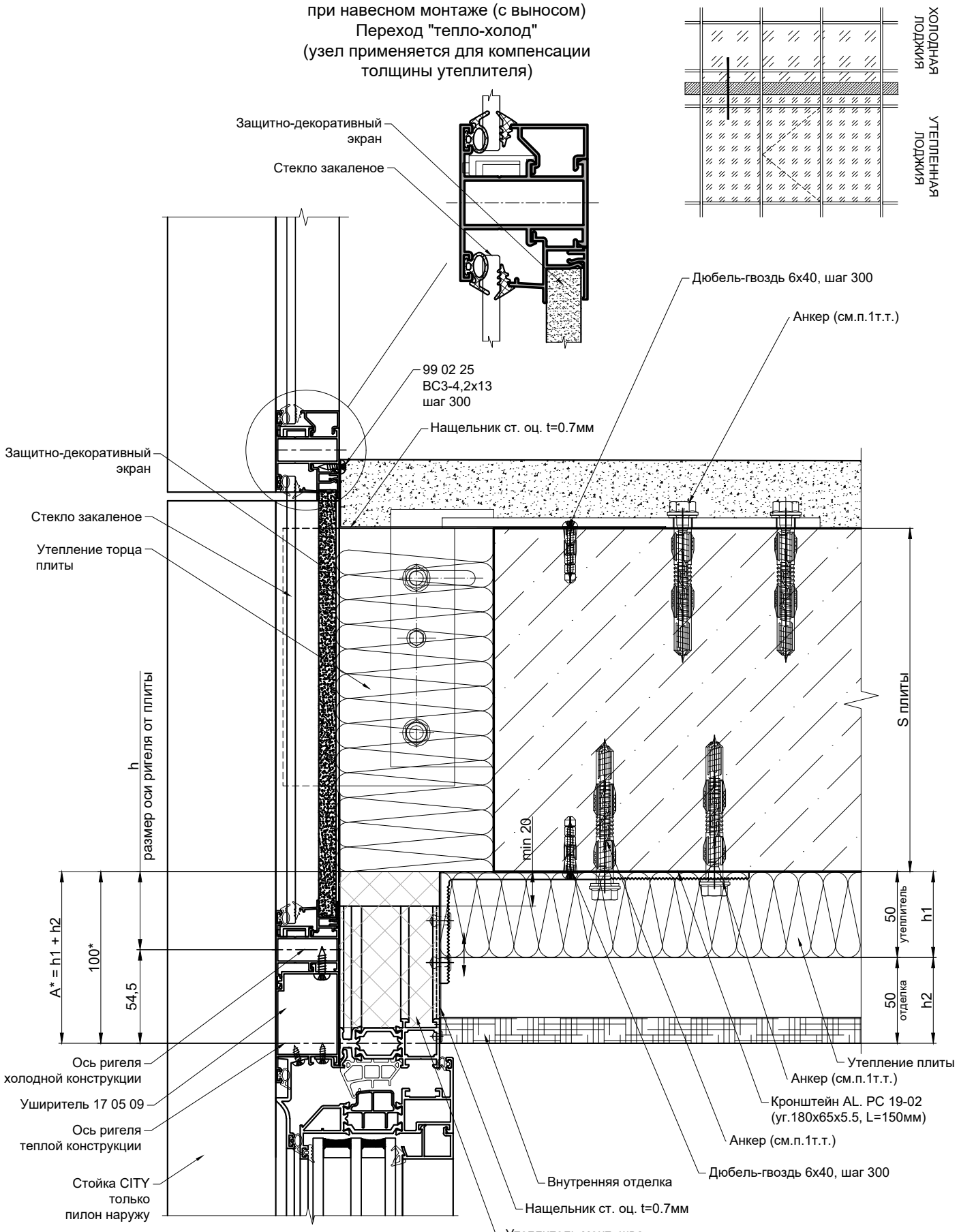

* - размер определяется на стадии проектирования
(100 - оптимальный размер, показан для утеплителя толщиной 50мм и отделки толщиной 50мм)
h1 - толщина утеплителя, определяется проектом
h2 - толщина отделки, определяется проектом
A - расстояние от верхней / нижней плоскости плиты перекрытия до оси ригеля теплой конструкции

Примыкание "теплой" CITY к плите перекрытия в уровне пола
с использованием уширителя 17 05 09
при монтаже в проем
Переход "тепло-холод"
(узел применяется для компенсации
толщины утеплителя)

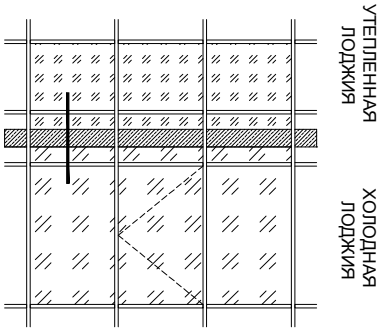

Стеклопакет
Стойка CITY только пилон наружу
Ось ригеля теплой конструкции
Уширитель 17 05 09
Ось ригеля холодной конструкции
Заклепка 3,2x10 (99 05 05)
Слив ст. оц. t=0,7мм
Нащельник ст. оц. t=0.7мм
Стойка "теплой конструкции
Утеплитель монт. шва
Пароизол. лента*
Дюбель-гвоздь 6x40, шаг 300
Уровень "чистого" пола
Кронштейн AL. PC 19 (уг.100x65x5.5, L=150мм)
Монтажные клинья
Анкер (см.п.1т.т.)
Утепление плиты
A* = h1 + h2
100*
54,5
50 отделка
h2
50 утеплитель
h1
95
min 20
S плиты
Фасадная отделка
Дюбель-гвоздь 6x40, шаг 300
Нащельник ст. оц. t=0.7мм
Слив ст. оц. t=0,7мм)
Дюбель-гвоздь 6x40, шаг 300
Анкер (см.п.1т.т.)
Заклепка ЗВ 3,2x10 (99 05 05)
Нащельник ст. оц. t=0.7мм
Стойка CITY только пилон наружу

* - размер определяется на стадии проектирования
(100 - оптимальный размер, показан для утеплителя толщиной 50мм и отделки толщиной 50мм)
h1 - толщина утеплителя, определяется проектом
h2 - толщина отделки, определяется проектом
A - расстояние от верхней / нижней плоскости плиты перекрытия до оси ригеля теплой конструкции

INICIAL®

Примыкание "теплой" CITY к плите перекрытия в уровне потолка
с использованием уширителя 17 05 09
при монтаже в проем
Переход "тепло-холод"
(узел применяется для компенсации
толщины утеплителя)

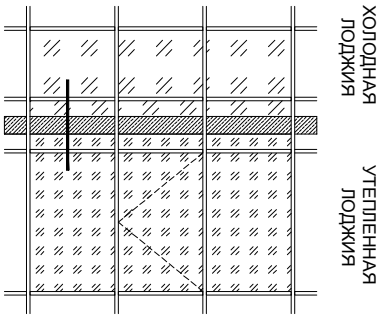

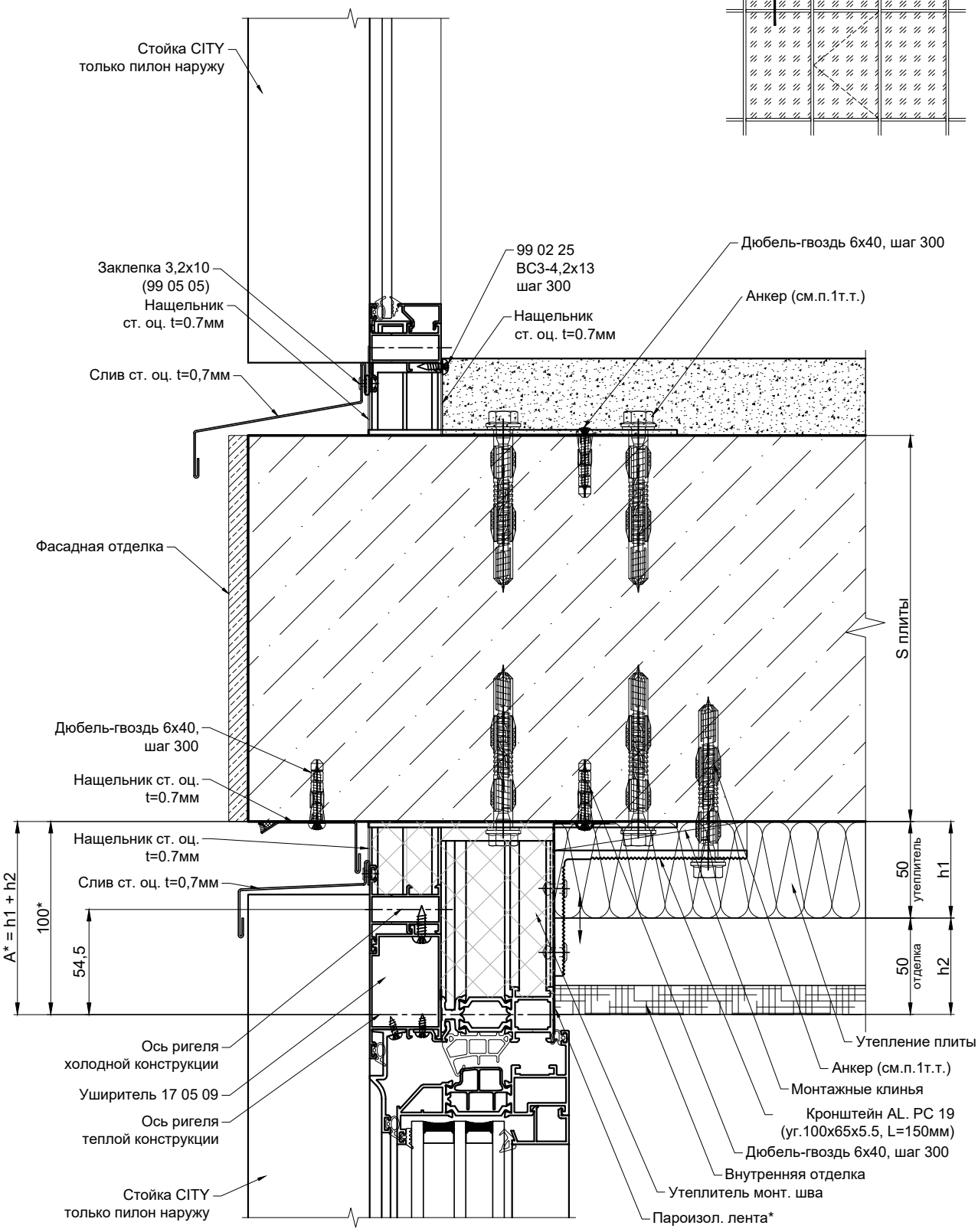

* - размер определяется на стадии проектирования
(100 - оптимальный размер, показан для утеплителя толщиной 50мм и отделки толщиной 50мм)
h1 - толщина утеплителя, определяется проектом
h2 - толщина отделки, определяется проектом
A - расстояние от верхней / нижней плоскости плиты перекрытия до оси ригеля теплой конструкции

Нижний узел крепления

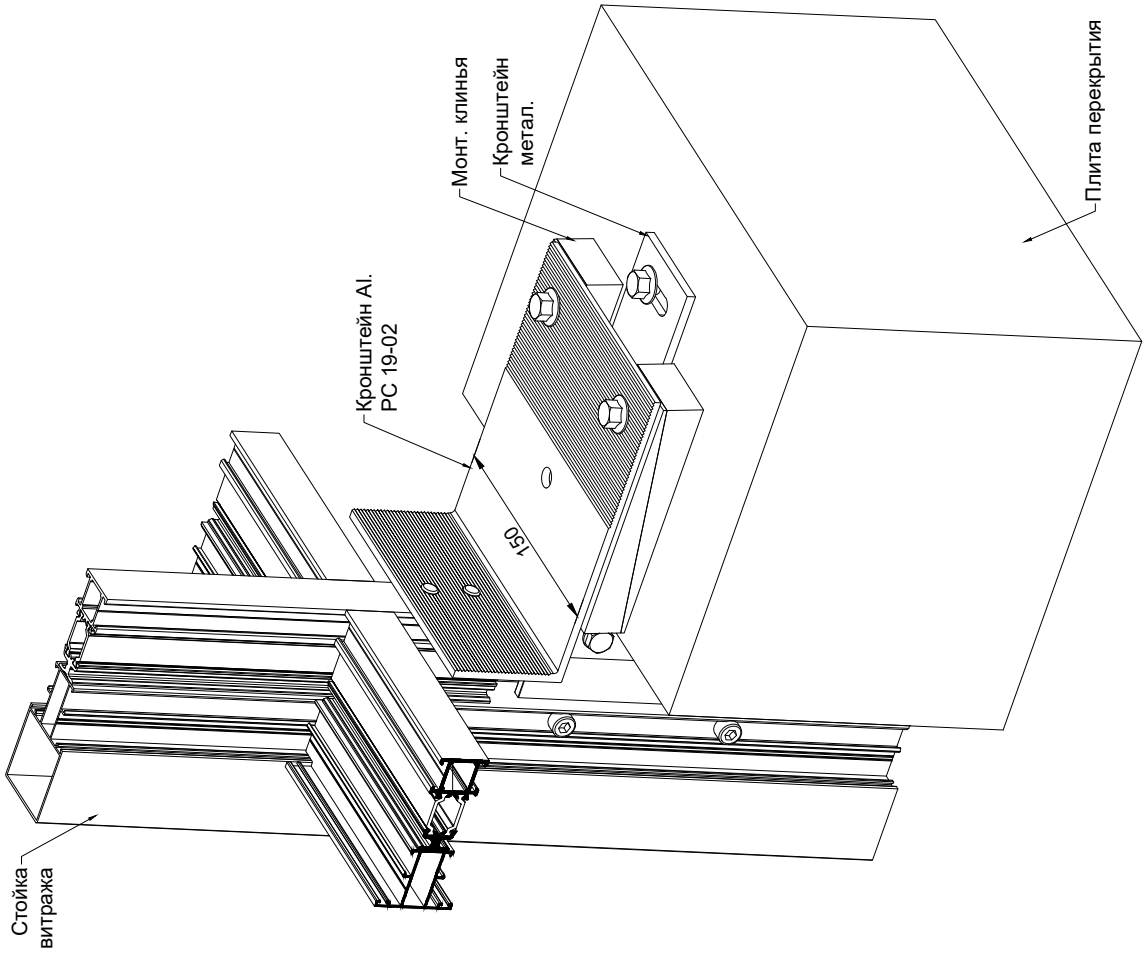

Верхний узел крепления

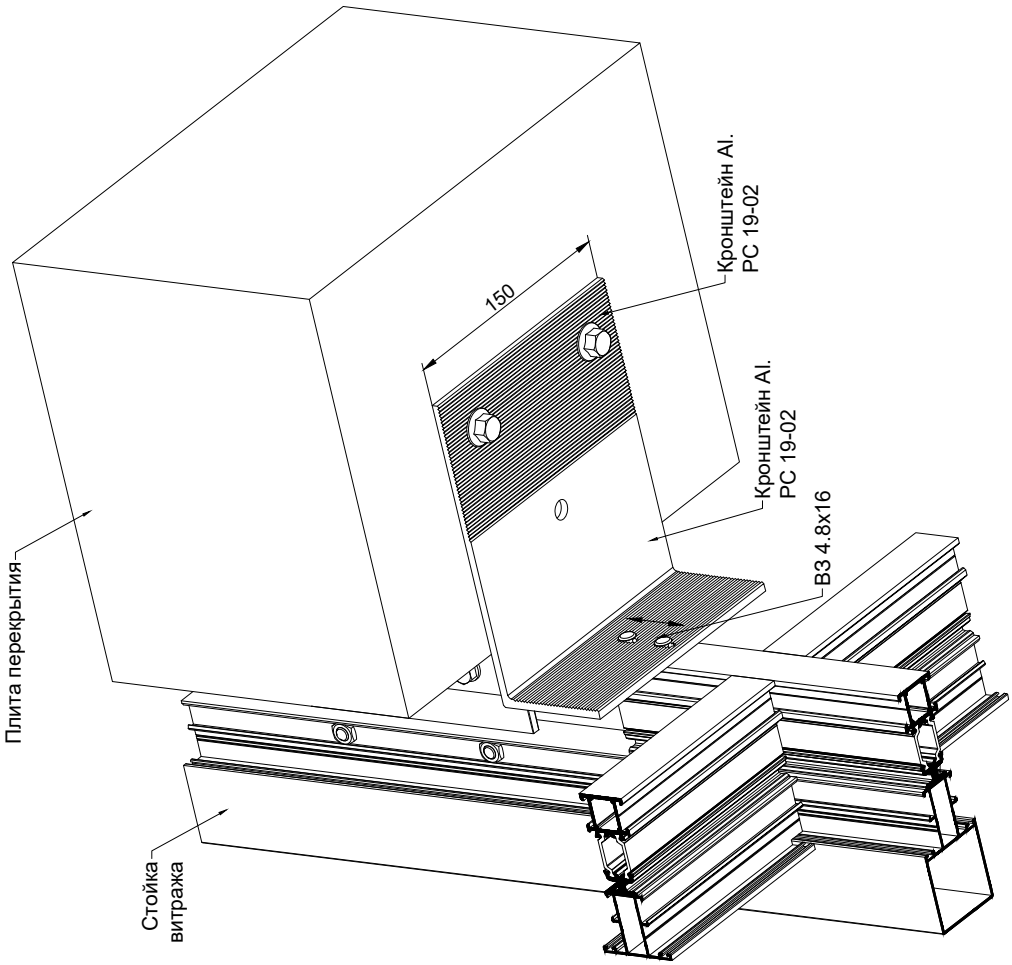

Узел бокового примыкания "теплой" CITY

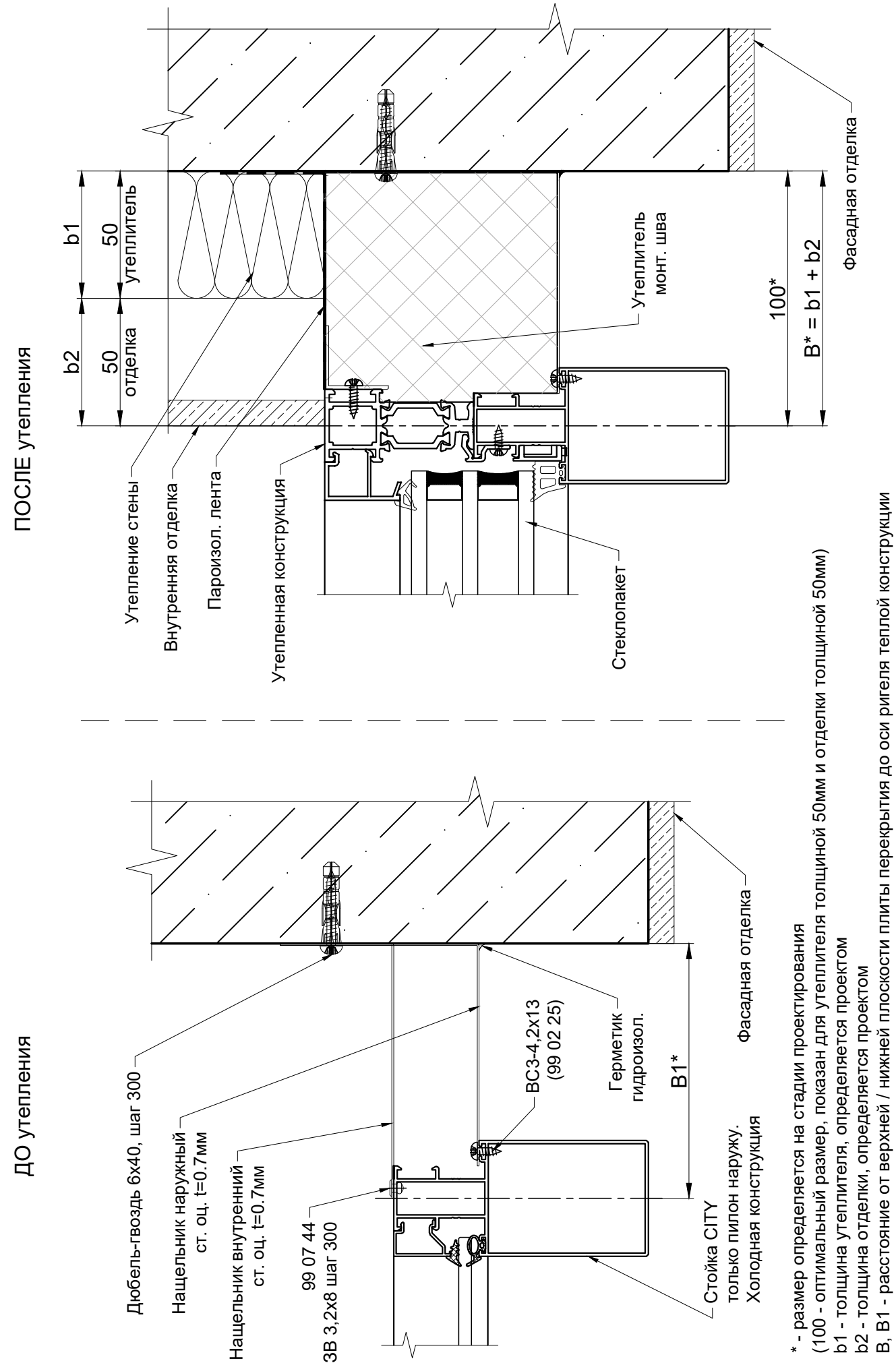

* - размер определяется на стадии проектирования
(100 - оптимальный размер, показан для утеплителя толщиной 50мм и отделки толщиной 50мм)
b1 - толщина утеплителя, определяется проектом
b2 - толщина отделки, определяется проектом
B, B1 - расстояние от верхней / нижней плоскости плиты перекрытия до оси ригеля теплой конструкции

Узел бокового примыкания "теплой" CITY с использованием уширителя 17 05 09 (применяется для компенсации толщины утеплителя)

ДО утепления

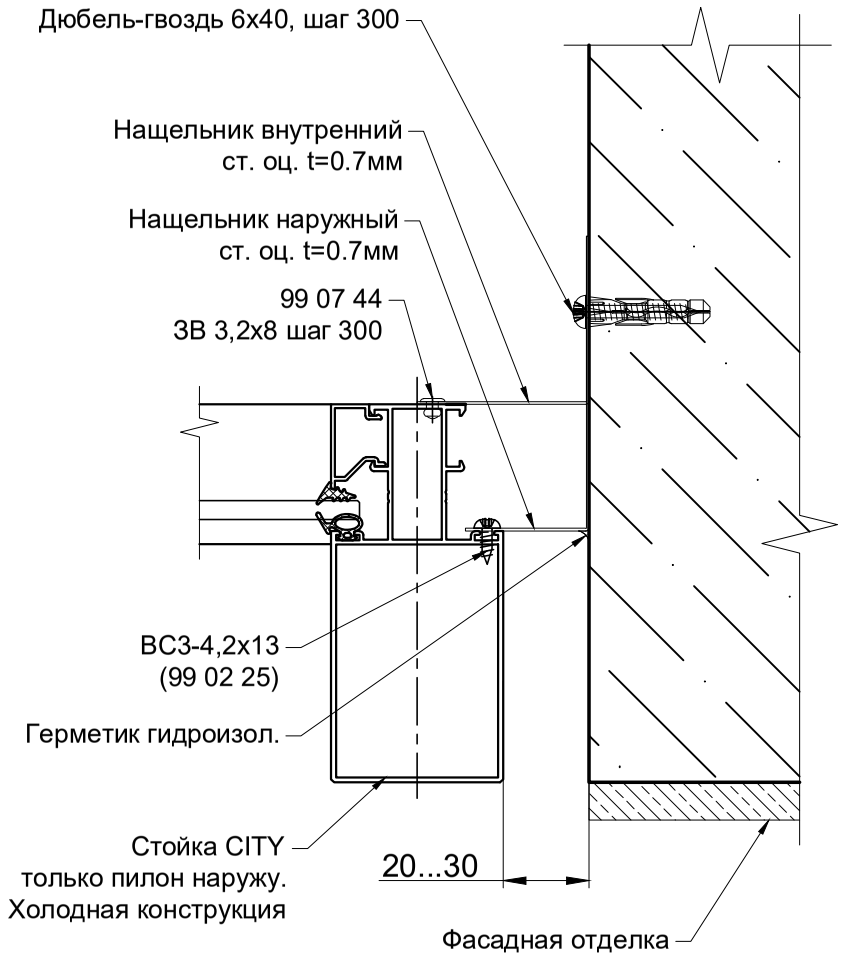

ПОСЛЕ утепления

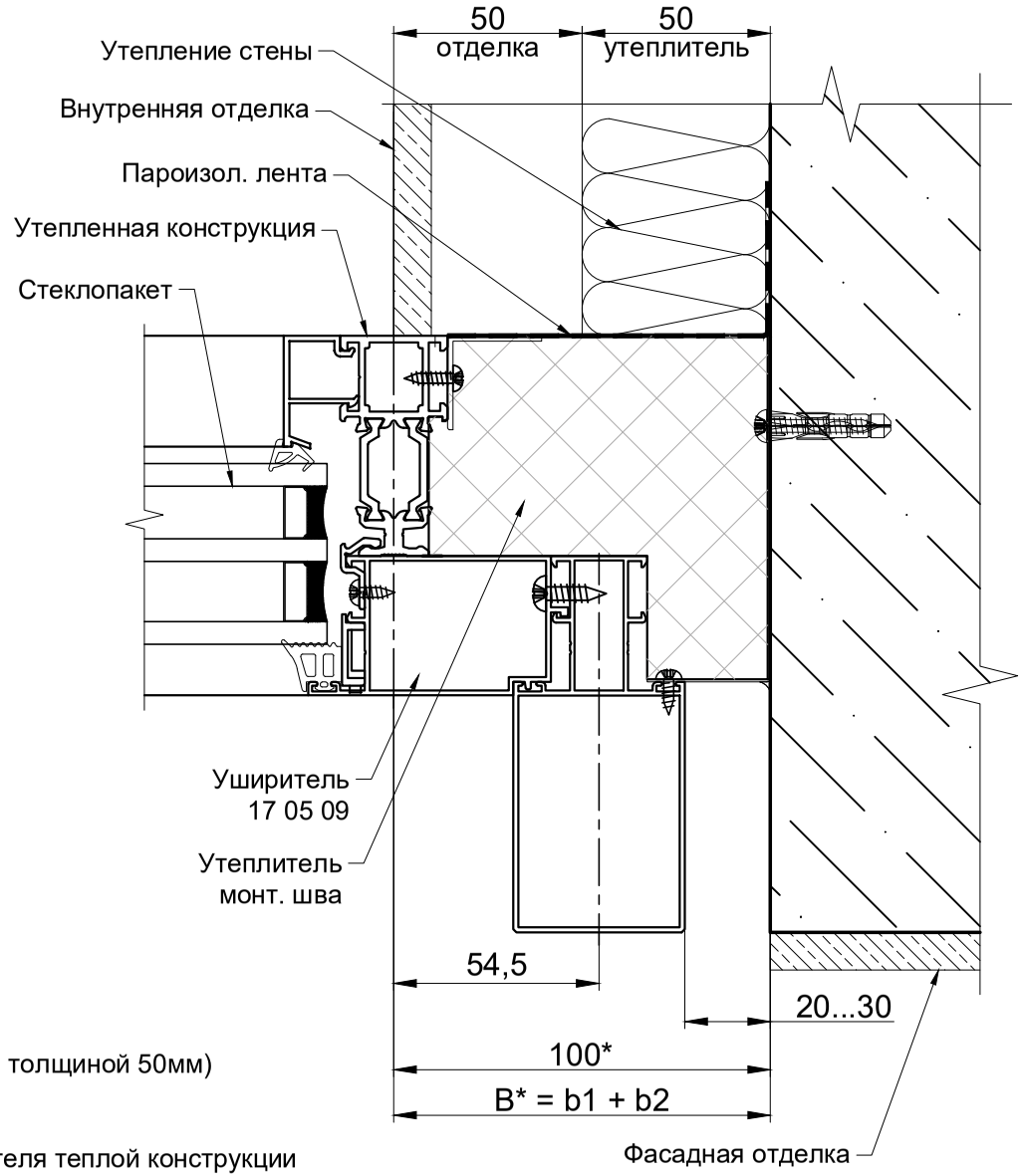

* - размер определяется на стадии проектирования
(100 - оптимальный размер, показан для утеплителя толщиной 50мм и отделки толщиной 50мм)
b1 - толщина утеплителя, определяется проектом
b2 - толщина отделки, определяется проектом
B, B1 - расстояние от верхней / нижней плоскости плиты перекрытия до оси ригеля теплой конструкции

Ремонт межэтажного заполнения.
Установка стекла снаружи в районе плиты перекрытия.

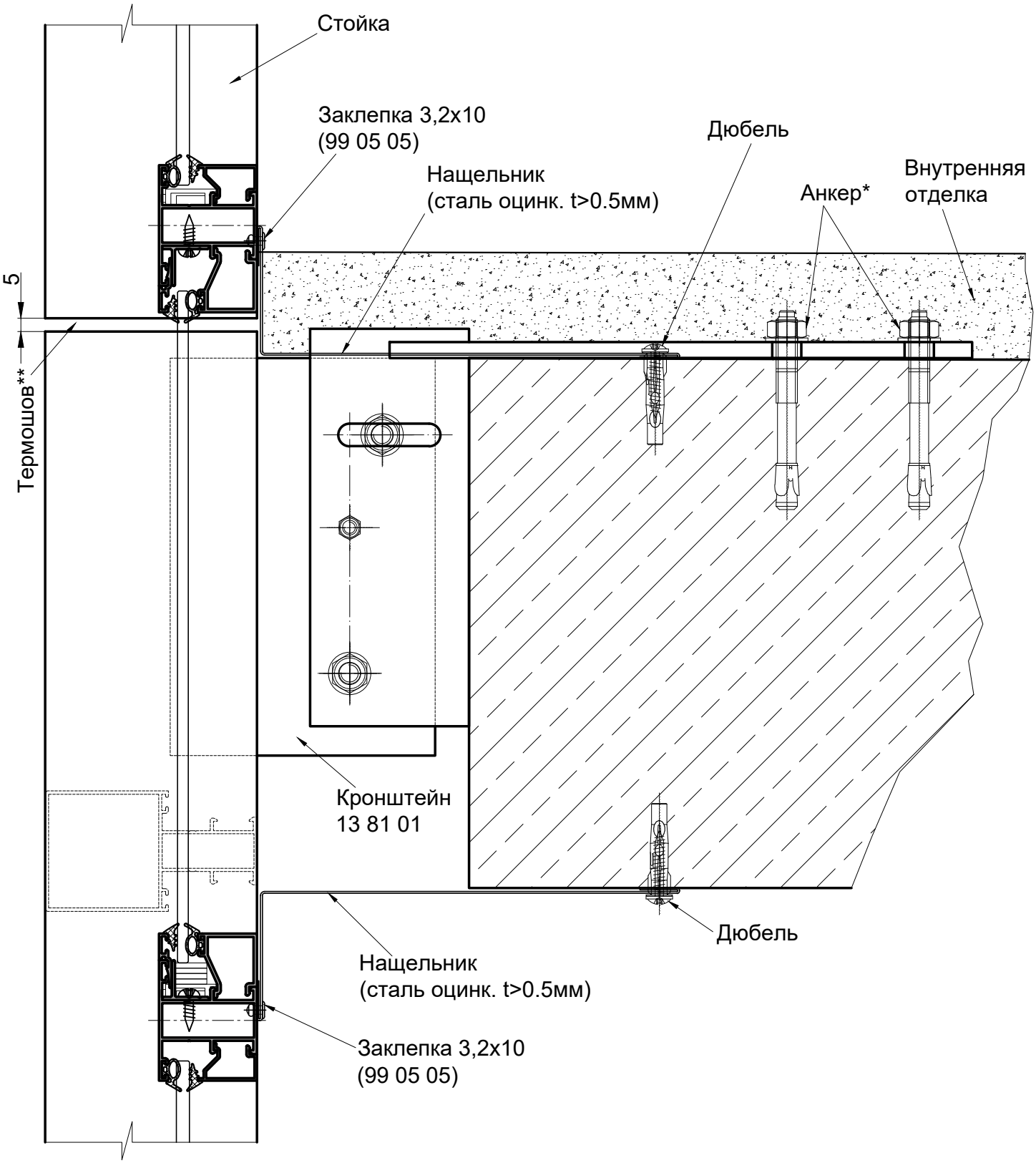

1. * Тип анкера выбирается из расчета нагрузок и в зависимости от материала основания.
2. ** Для компенсации терморасширений.

Ремонт межэтажного заполнения.
Установка стекла снаружи в районе плиты перекрытия.

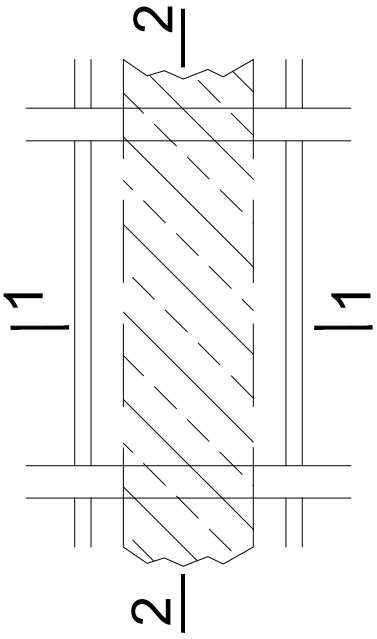

2-2

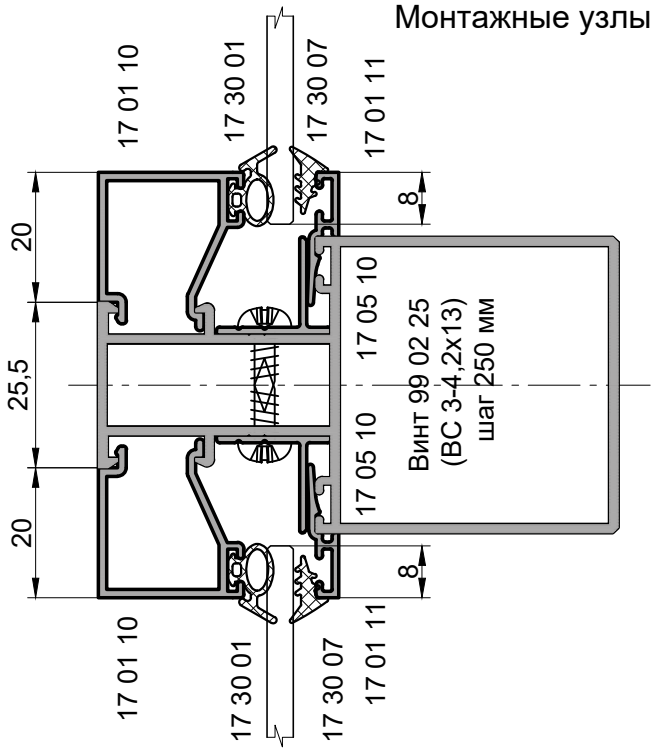

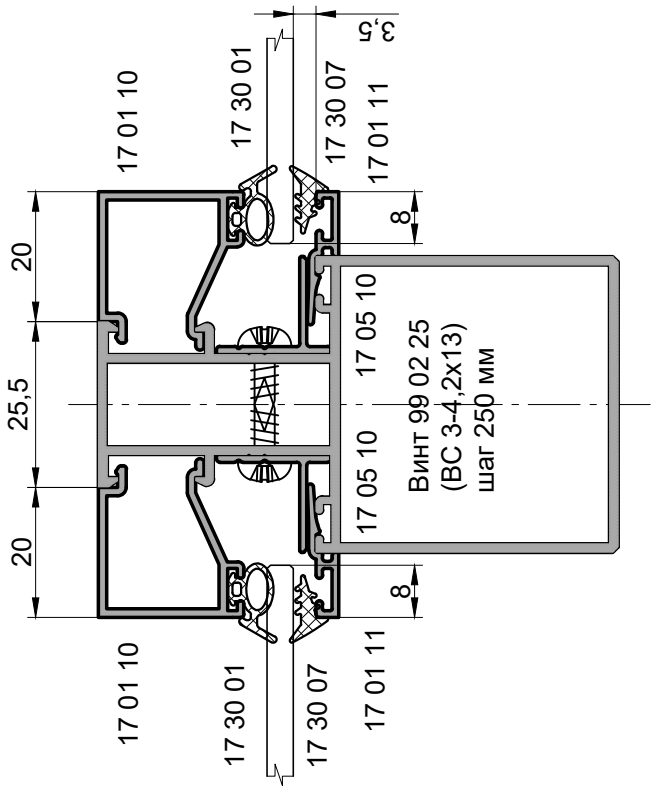

1-1

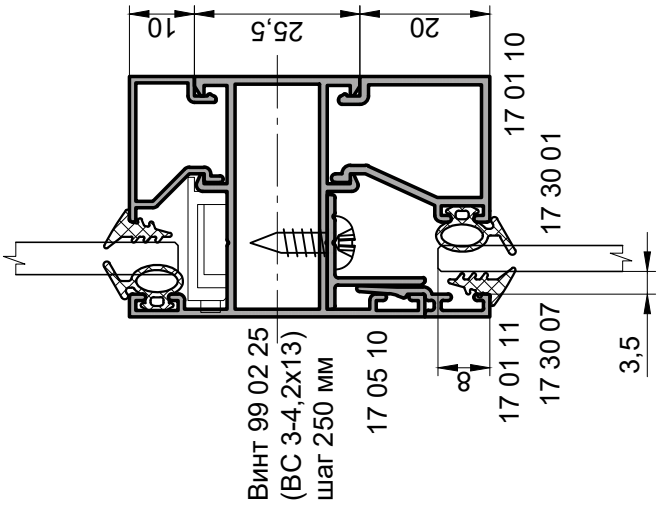

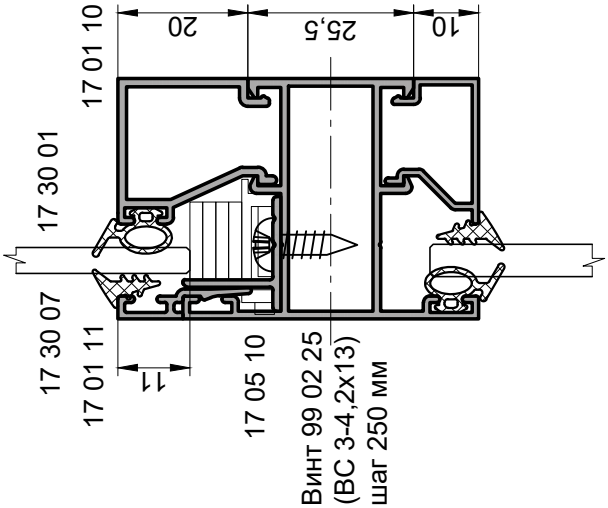

INICIAL®

Ремонт межэтажного заполнения.
Установка стекла снаружи в районе плиты перекрытия.
Порядок монтажа.

2. Демонтировать резиновые уплотнители и штапик.

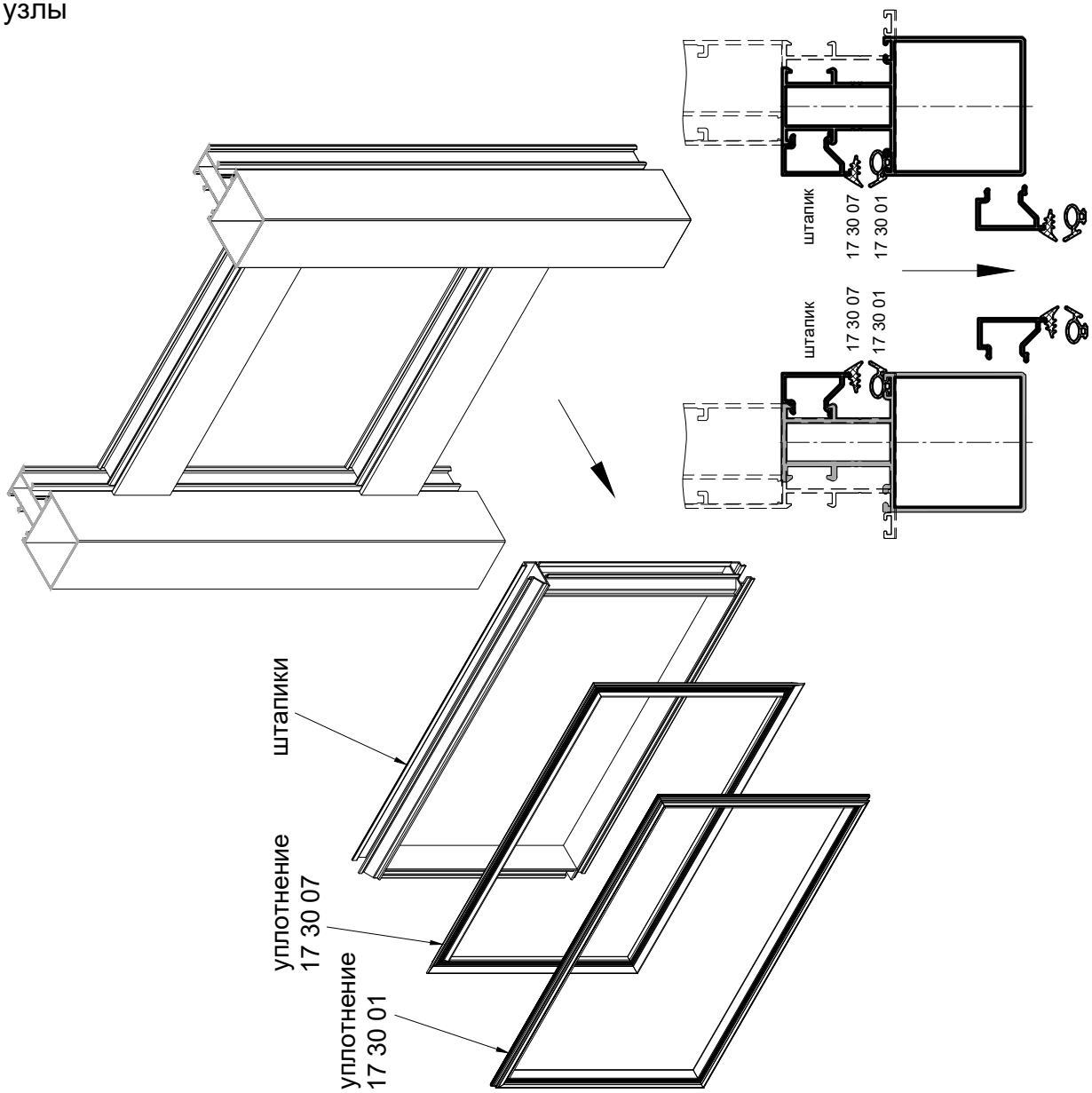

1. Демонтировать поврежденное стекло.

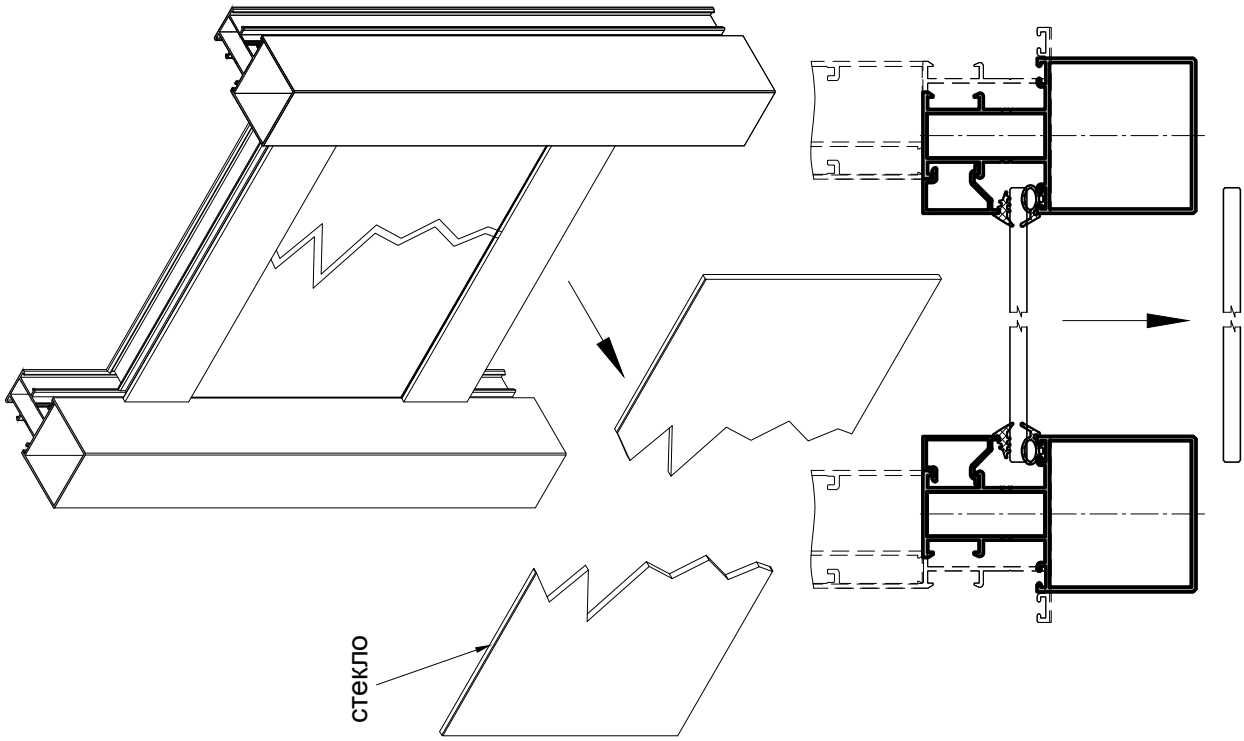

Ремонт межэтажного заполнения.
Установка стекла снаружи в районе плиты перекрытия.
Порядок монтажа.

3. Установить держатель 17 05 10 на винтах 99 02 25 (ВС 3-4,2х13) шаг 250 мм.

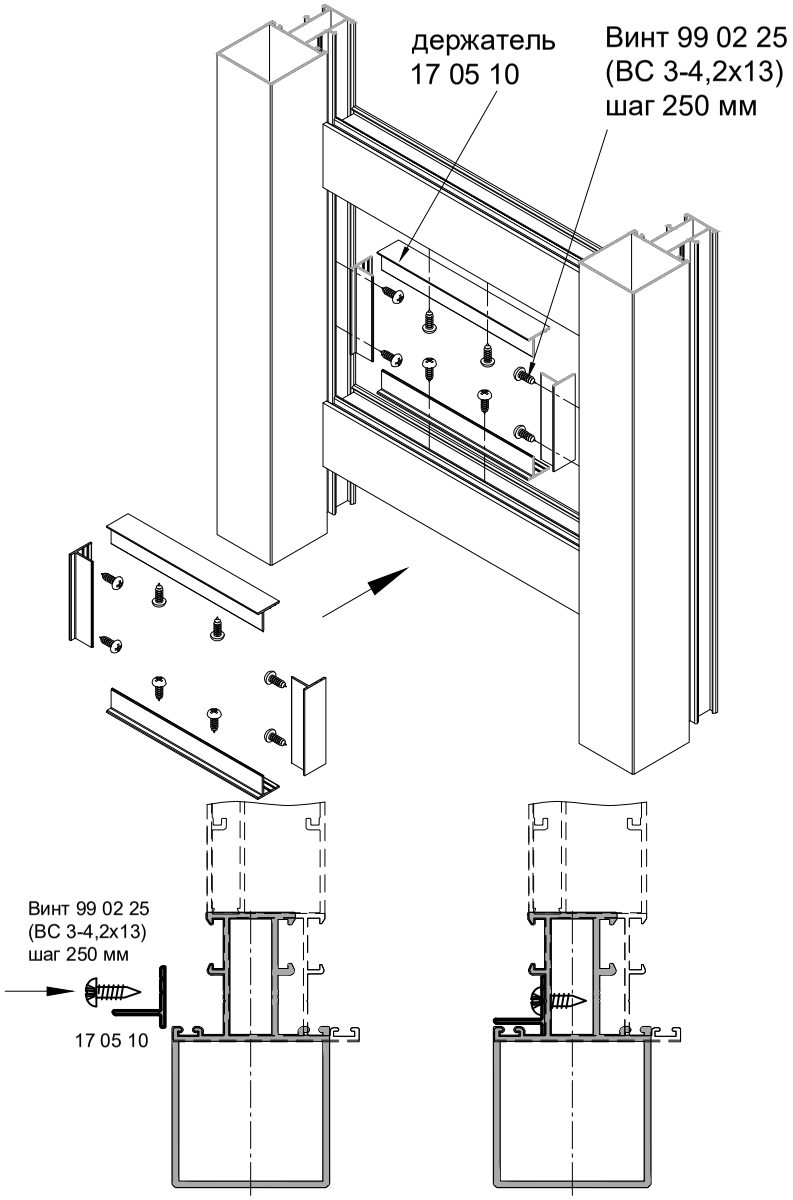

4. Установить внутренний штапик 17 01 10.

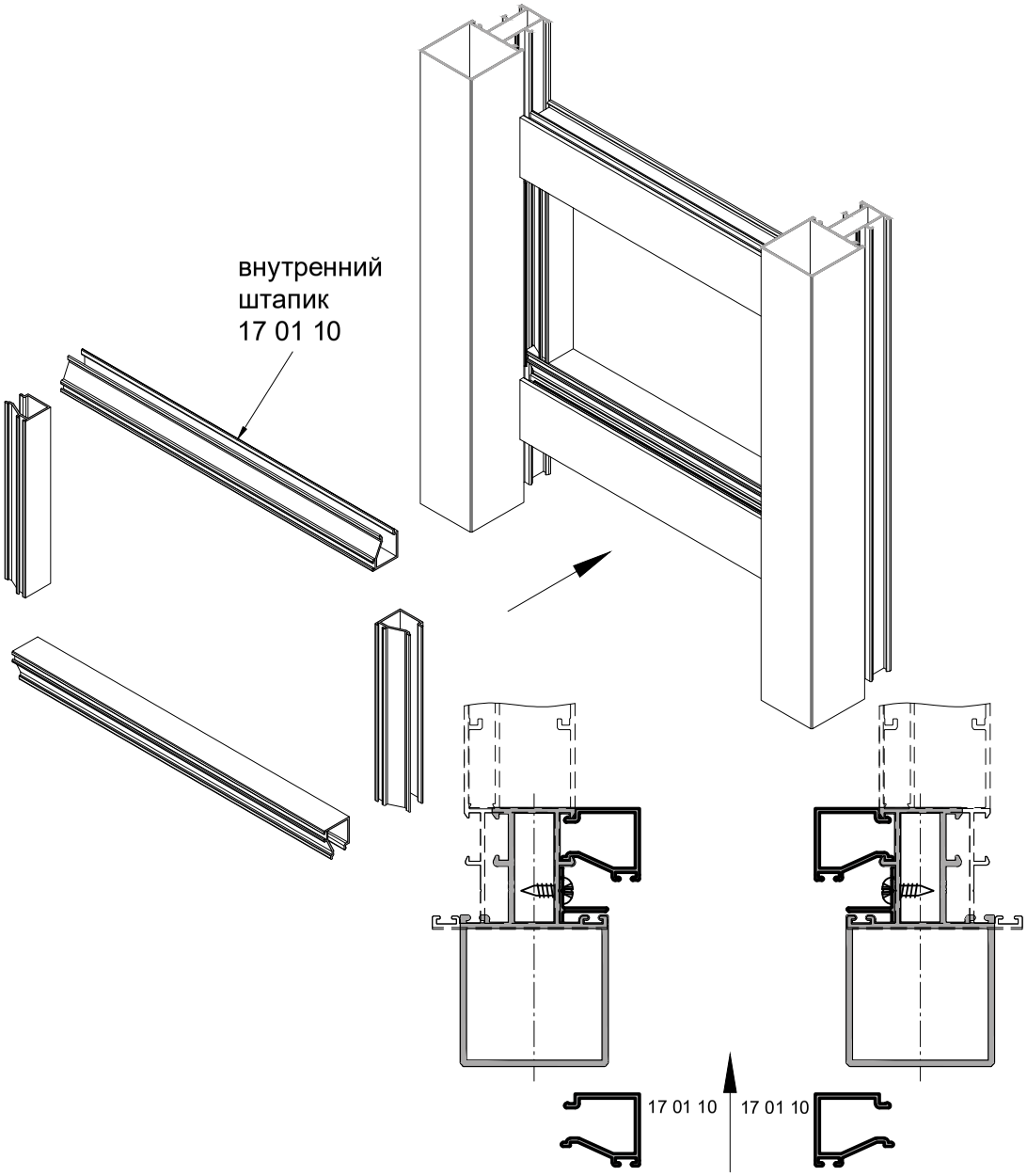

INICIAL

CITY
Монтажные узлы

INICIAL®

Ремонт межэтажного заполнения.
Установка стекла снаружи в районе плиты перекрытия.
Порядок монтажа.

6. Установить новое стекло на ПВХ подкладки.

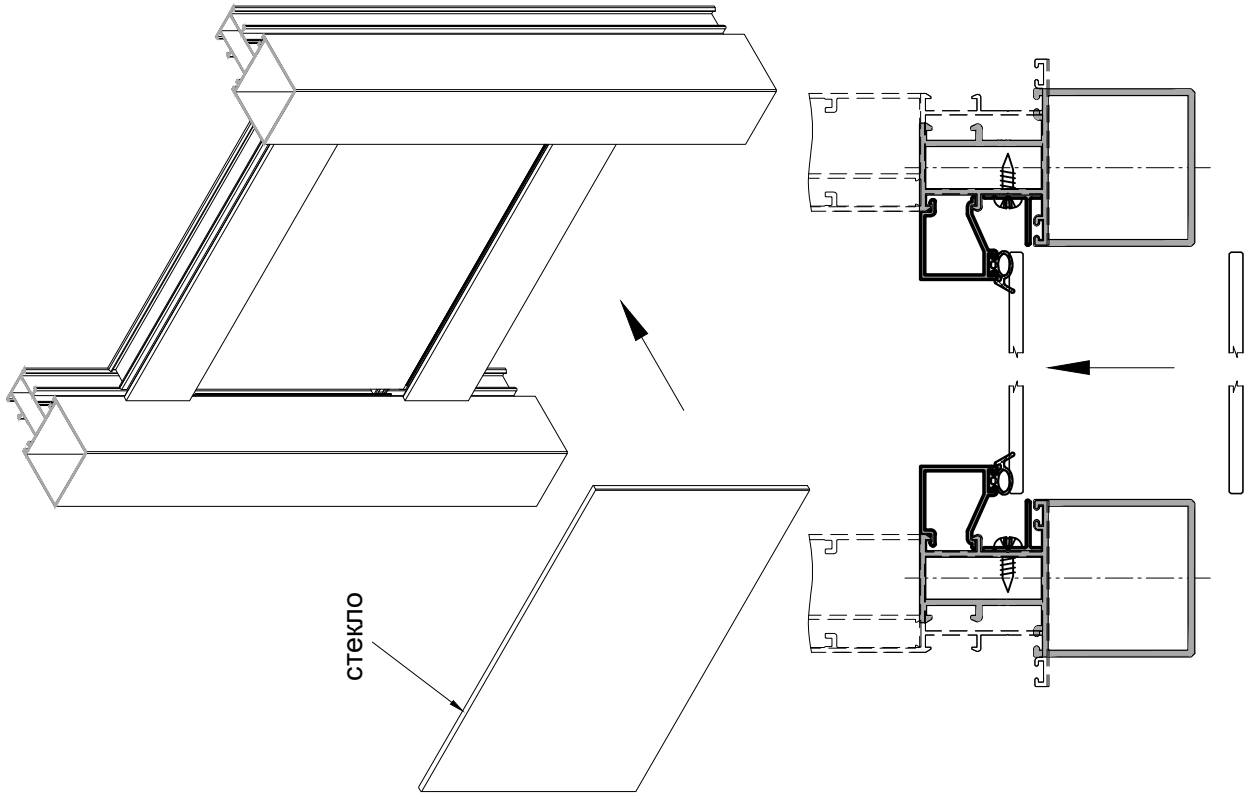

5. Установить уплотнение 17 30 01.

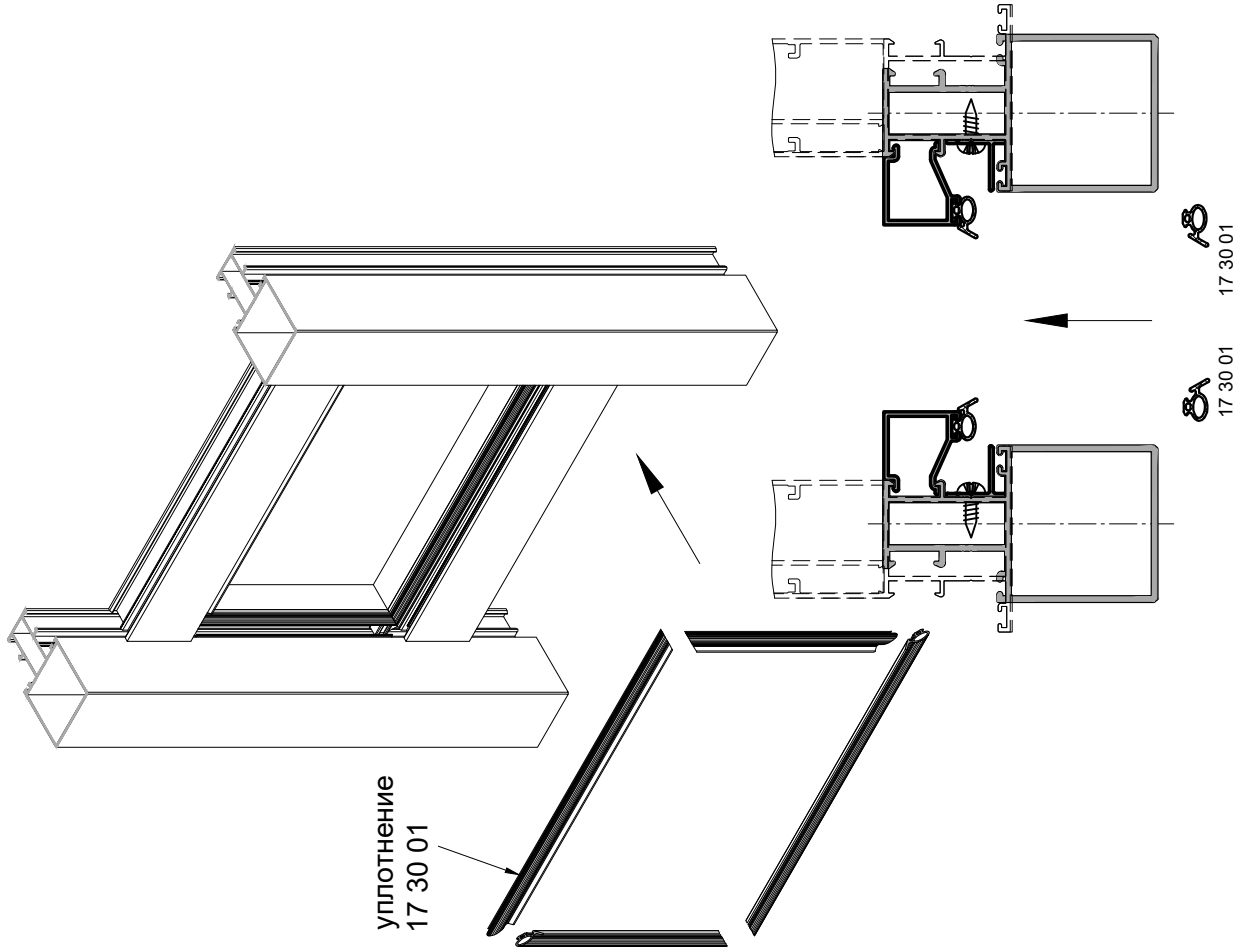

Ремонт межэтажного заполнения.
Установка стекла снаружи в районе плиты перекрытия.
Порядок монтажа.

8. Установить уплотнение 17 30 07.

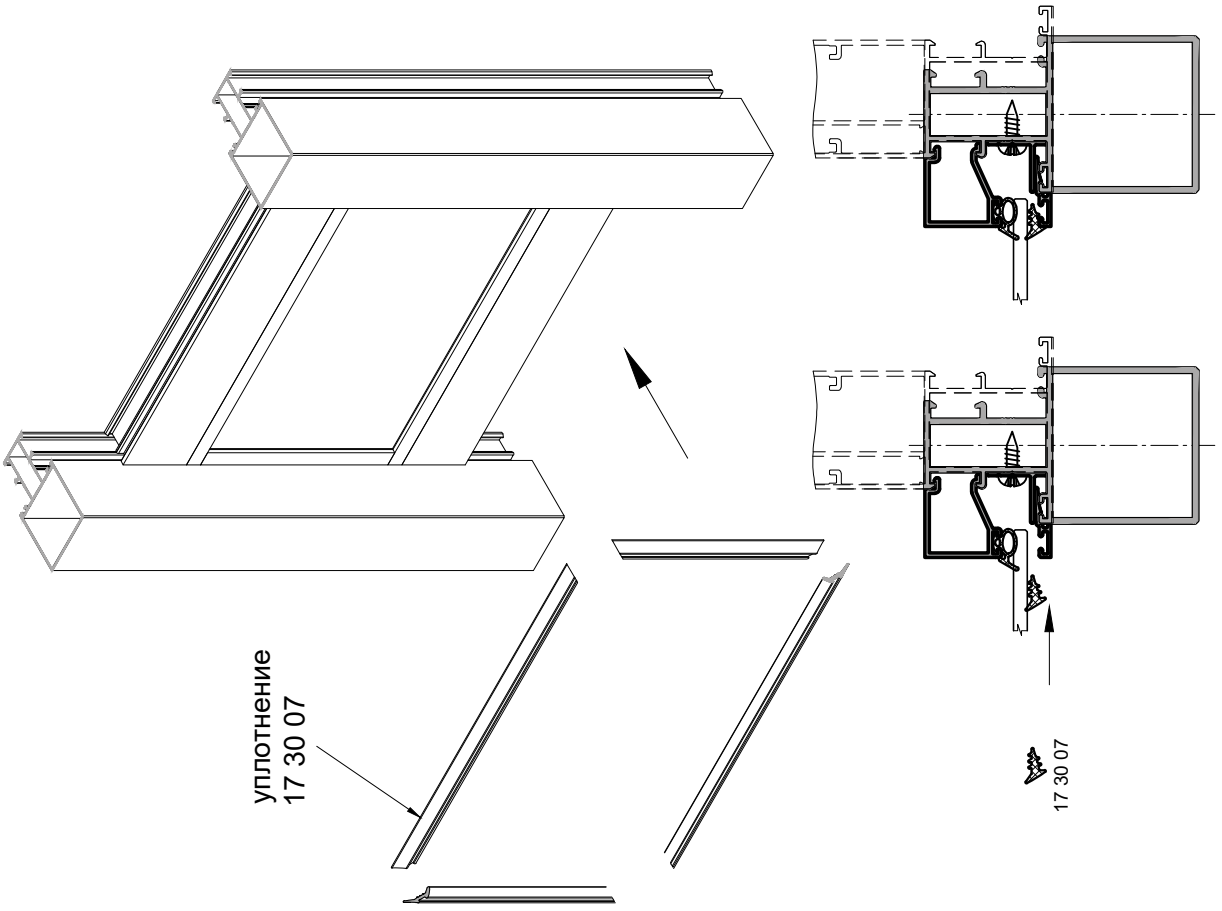

7. Установить наружный штапик 17 01 11.

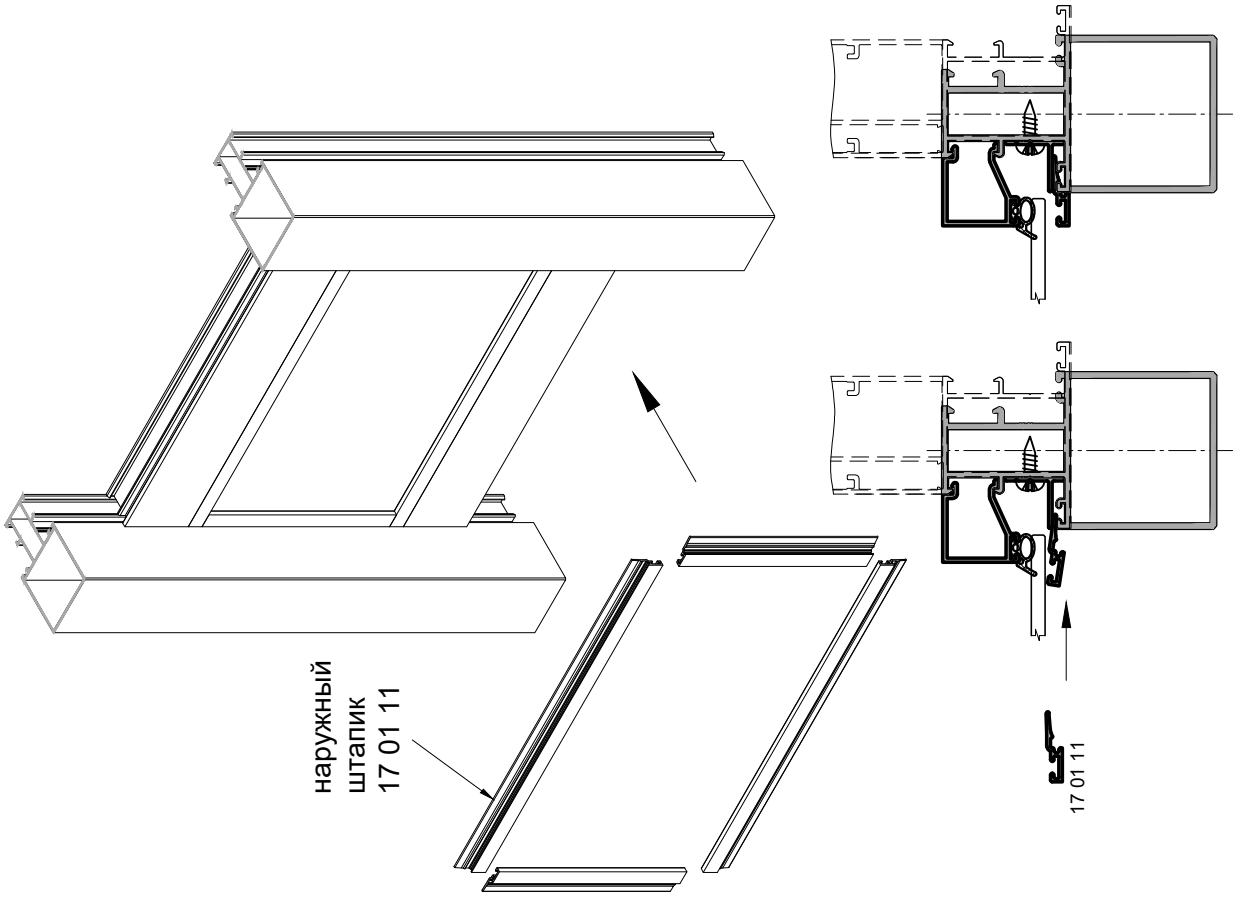

Схема отвода конденсата и герметизация

Схема отвода конденсата

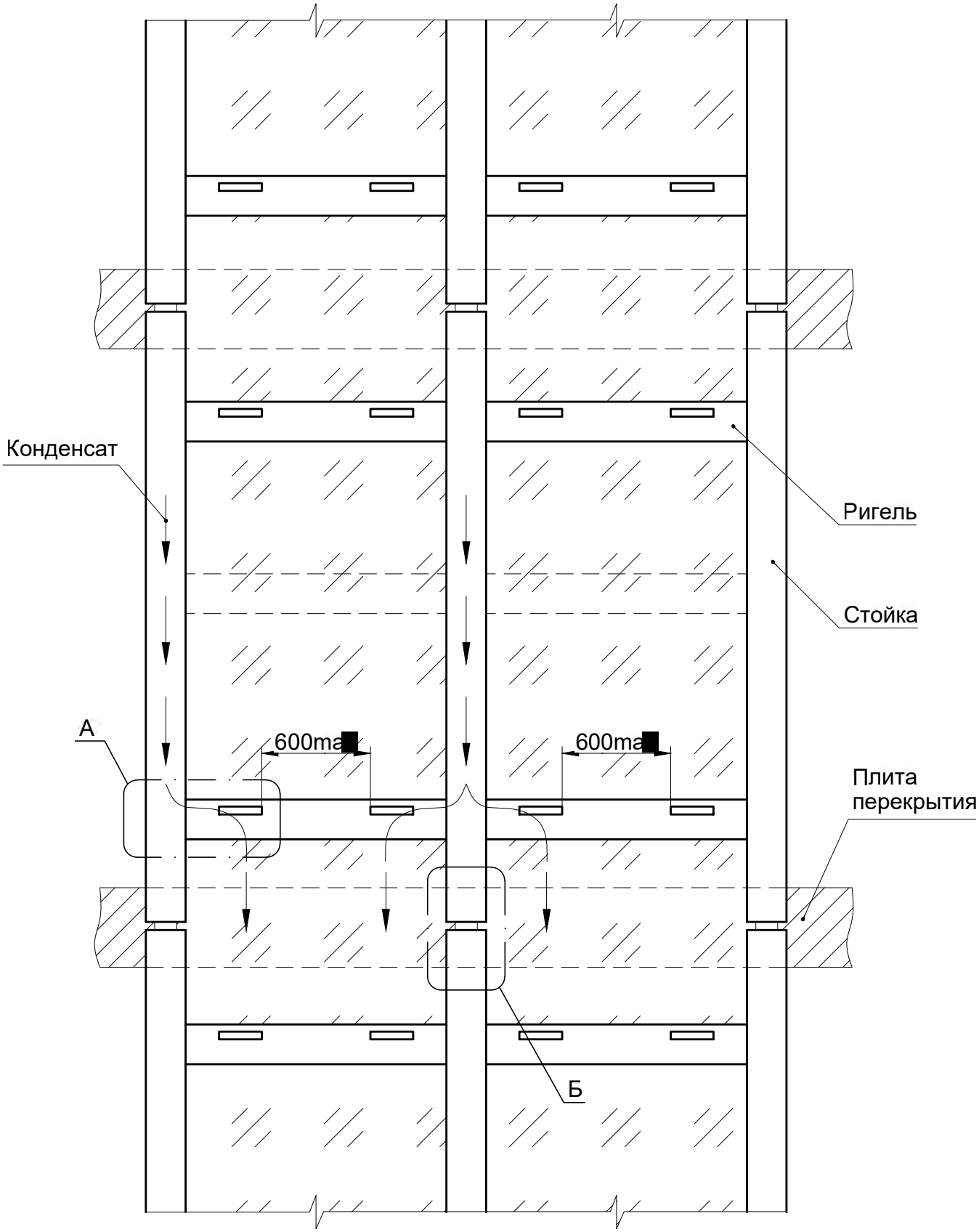

1. Герметизацию узла А - см. раздел "Узлы сборки".
2. Герметизацию узла Б - см. раздел "Монтажные узлы".

Схема отвода конденсата и герметизация

Схема отвода конденсата для распашной и откатной створки

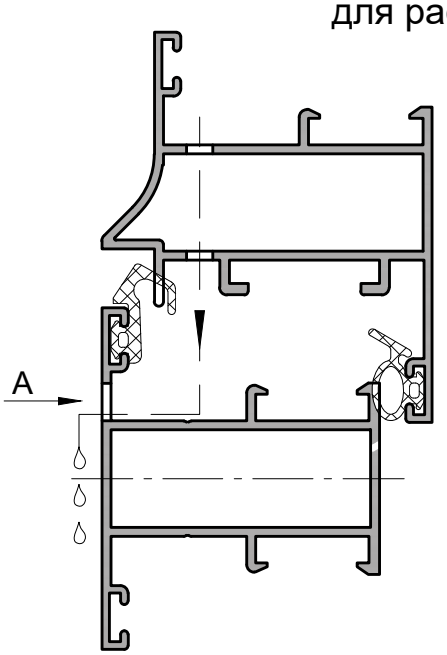

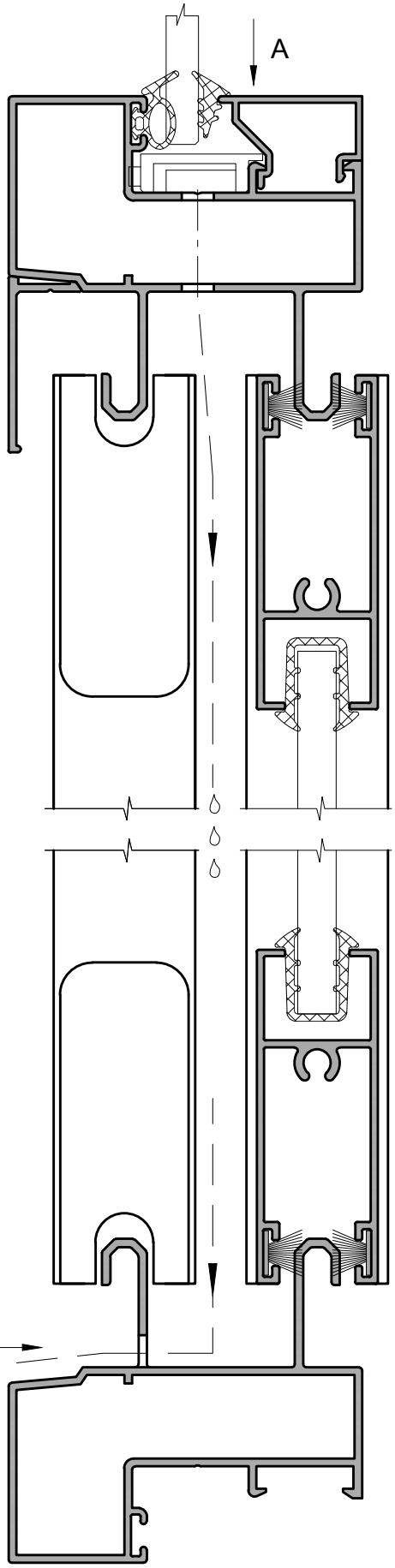

Вид А

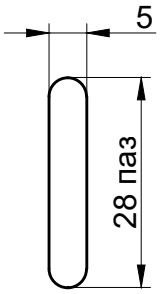

Вид Б

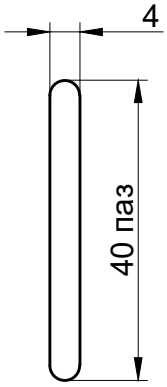

Схема отвода конденсата при использовании декор. экрана

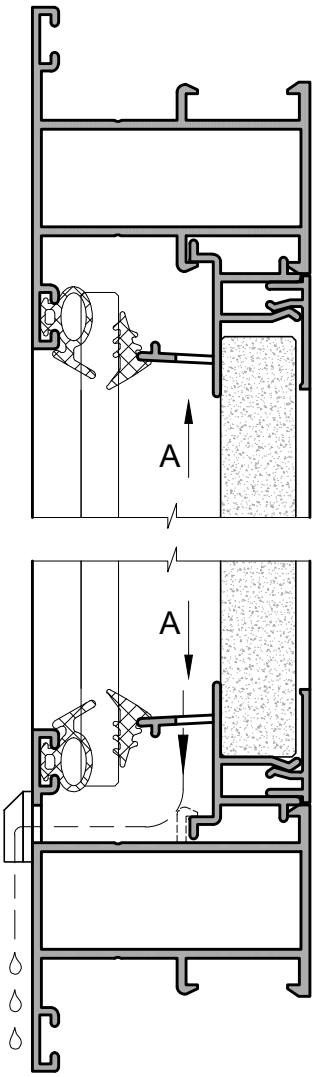

Обработку профилей под дренажные отверстия см. раздел "Схема отвода конденсата и герметизация"

Схема отвода конденсата и герметизация

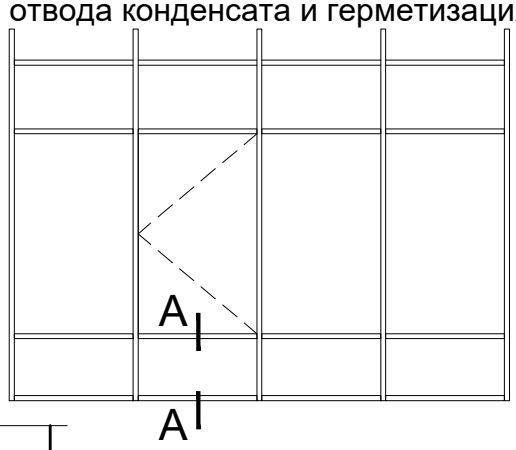

Схема отвода конденсата с усиленного ригеля для распашной створки

A-A

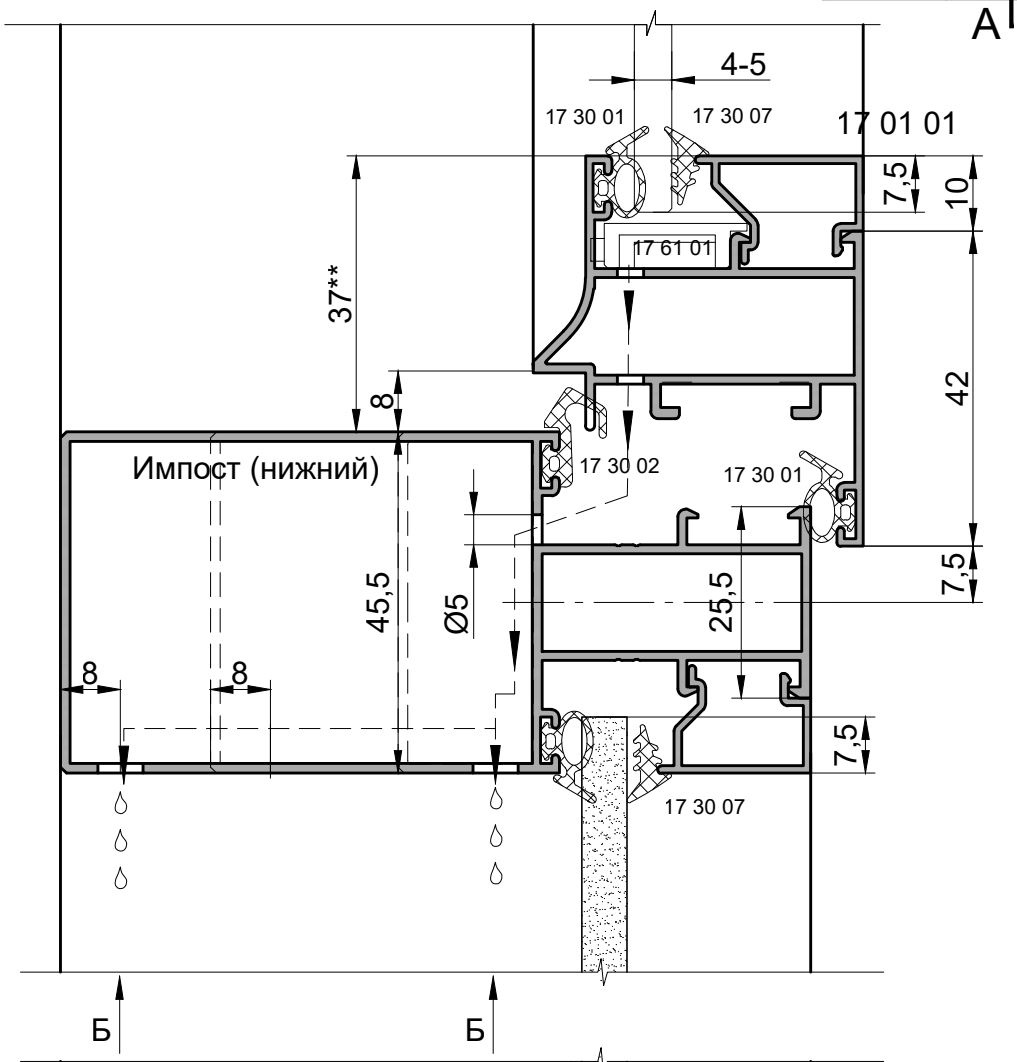

Вид Б

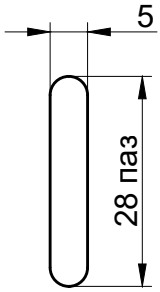

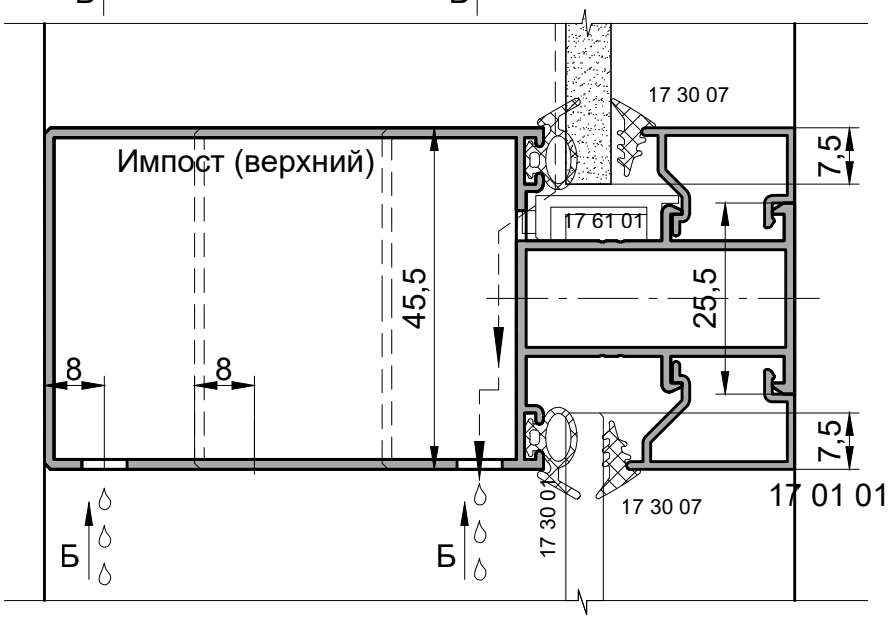

Схема отвода конденсата и герметизация

Схема отвода конденсата с усиленного ригеля для откатной створки

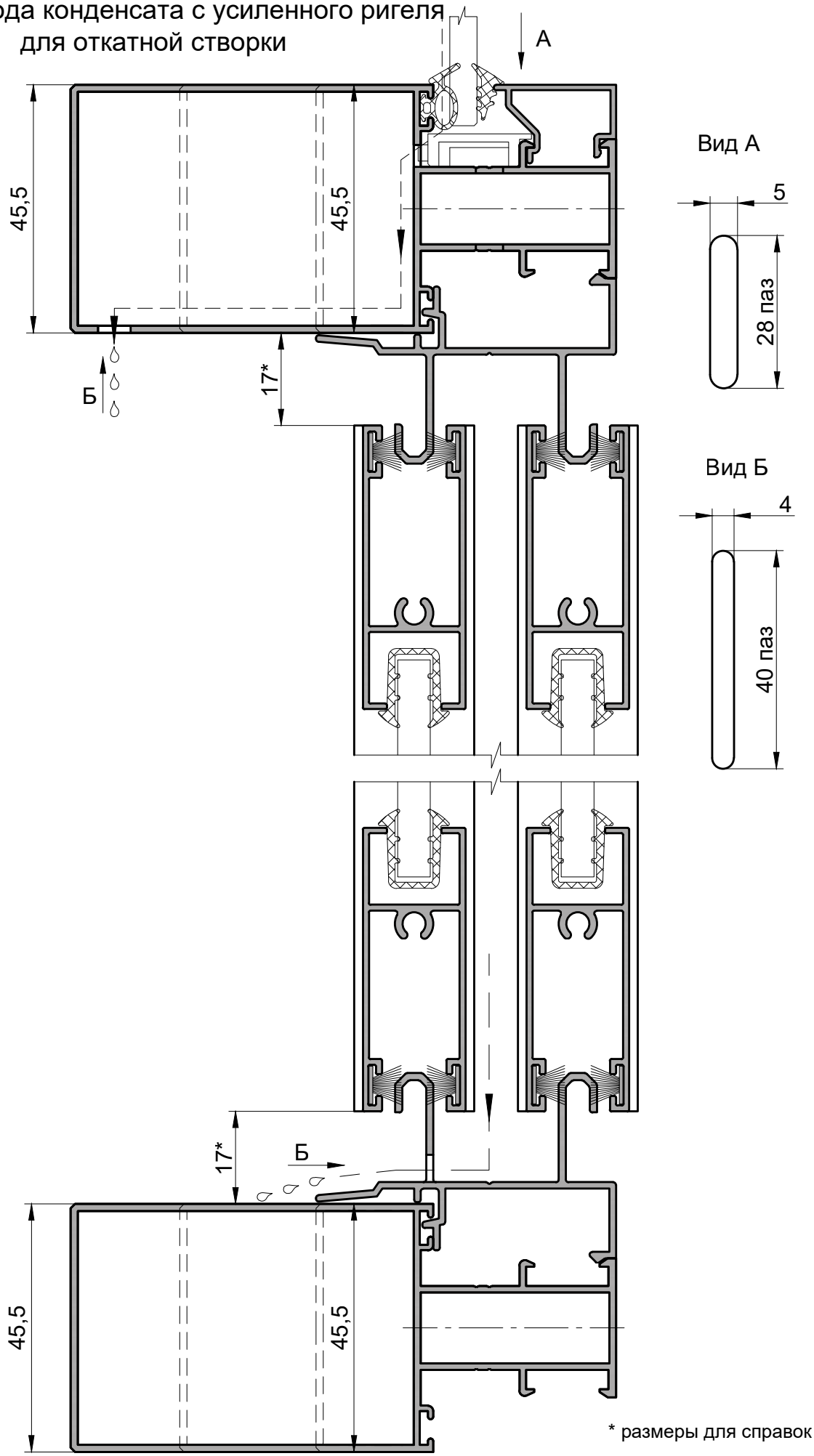

* размеры для справок

Схема отвода конденсата и герметизация

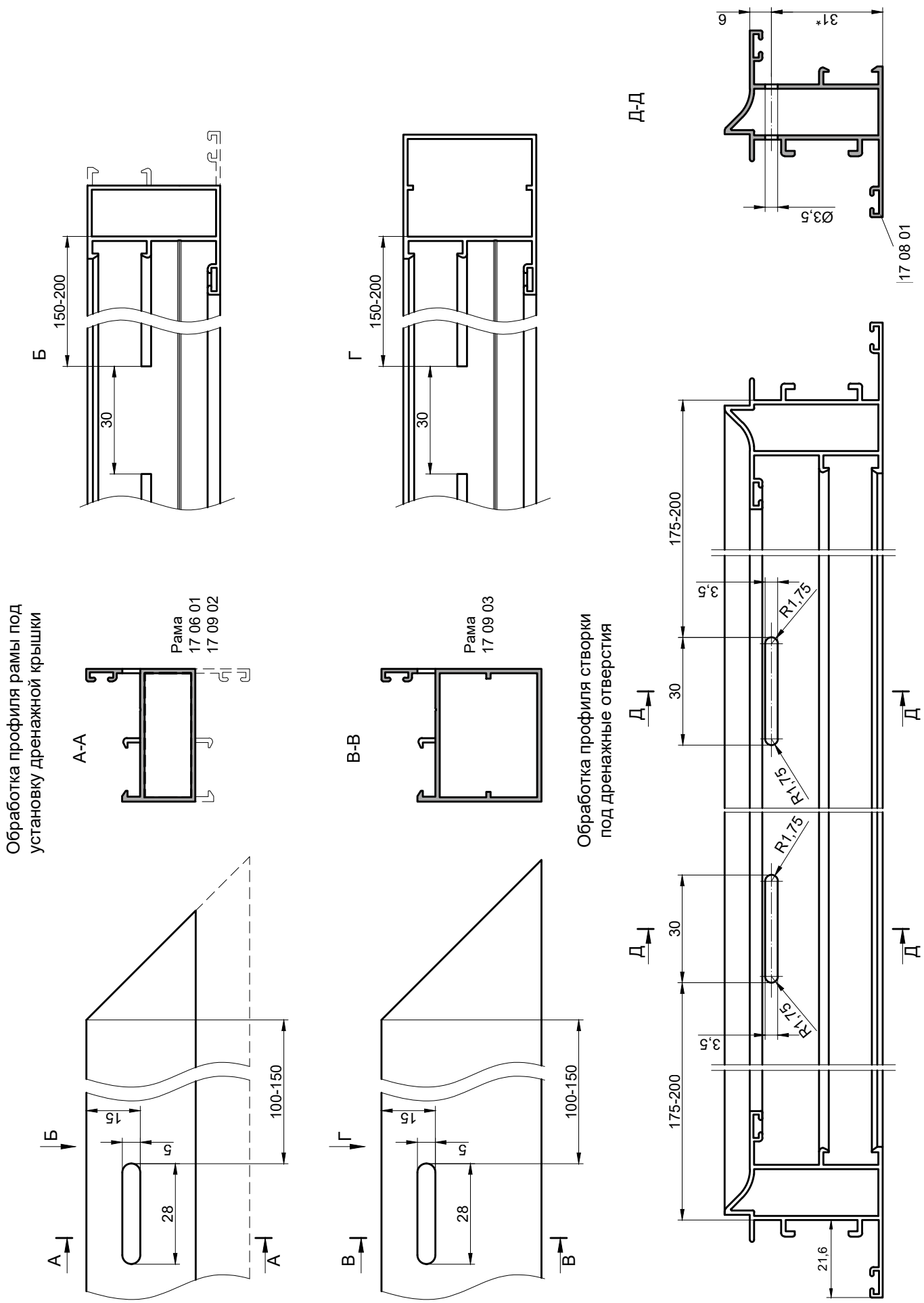

* Размеры для справок

INICIAL

Схема отвода конденсата и герметизация

Выполнение пазов для удаления конденсата раздвижной серии (для нижнего ригеля)

Длина ригеля L*, мм	Количество пазов N	Шаг пазов B, мм
≤ 700	2	≤500
701...1200	3	≤500
1201...1600	4	≤500
1601...2000	5	≤500

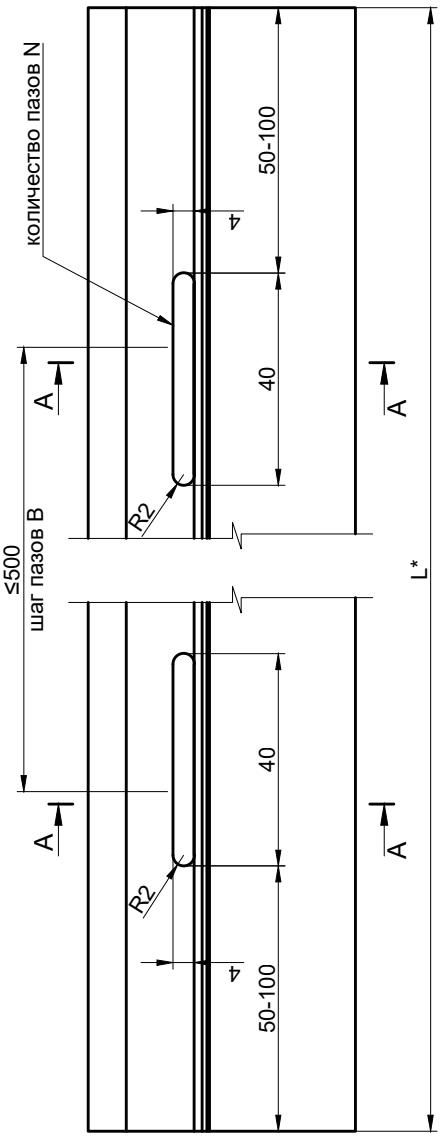

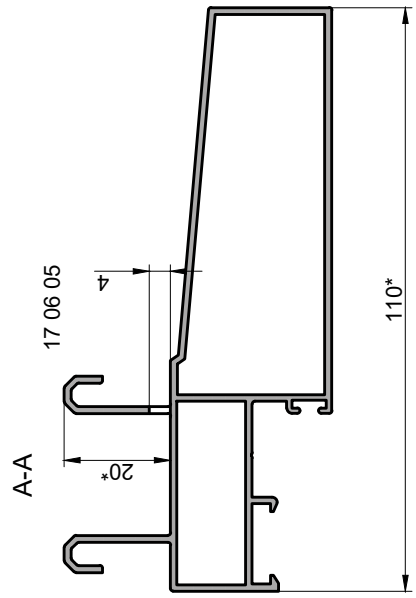

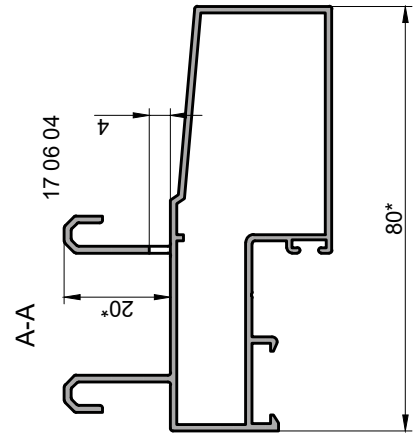

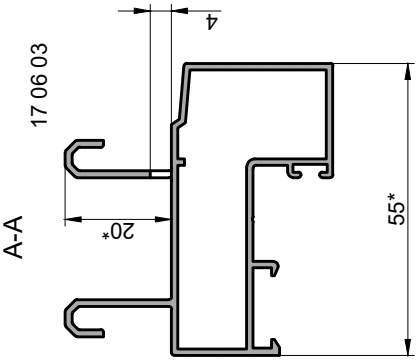

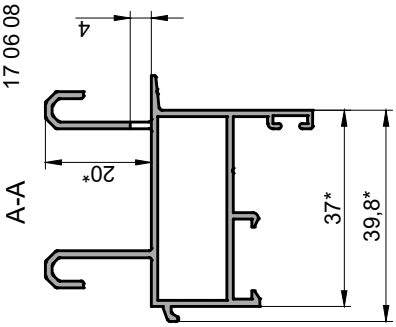

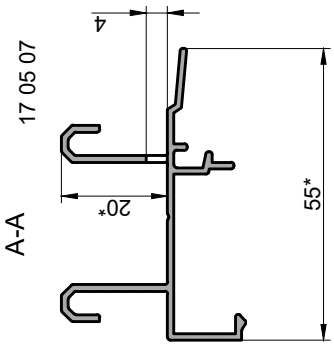

* размер для справок.

Схема отвода конденсата и герметизация

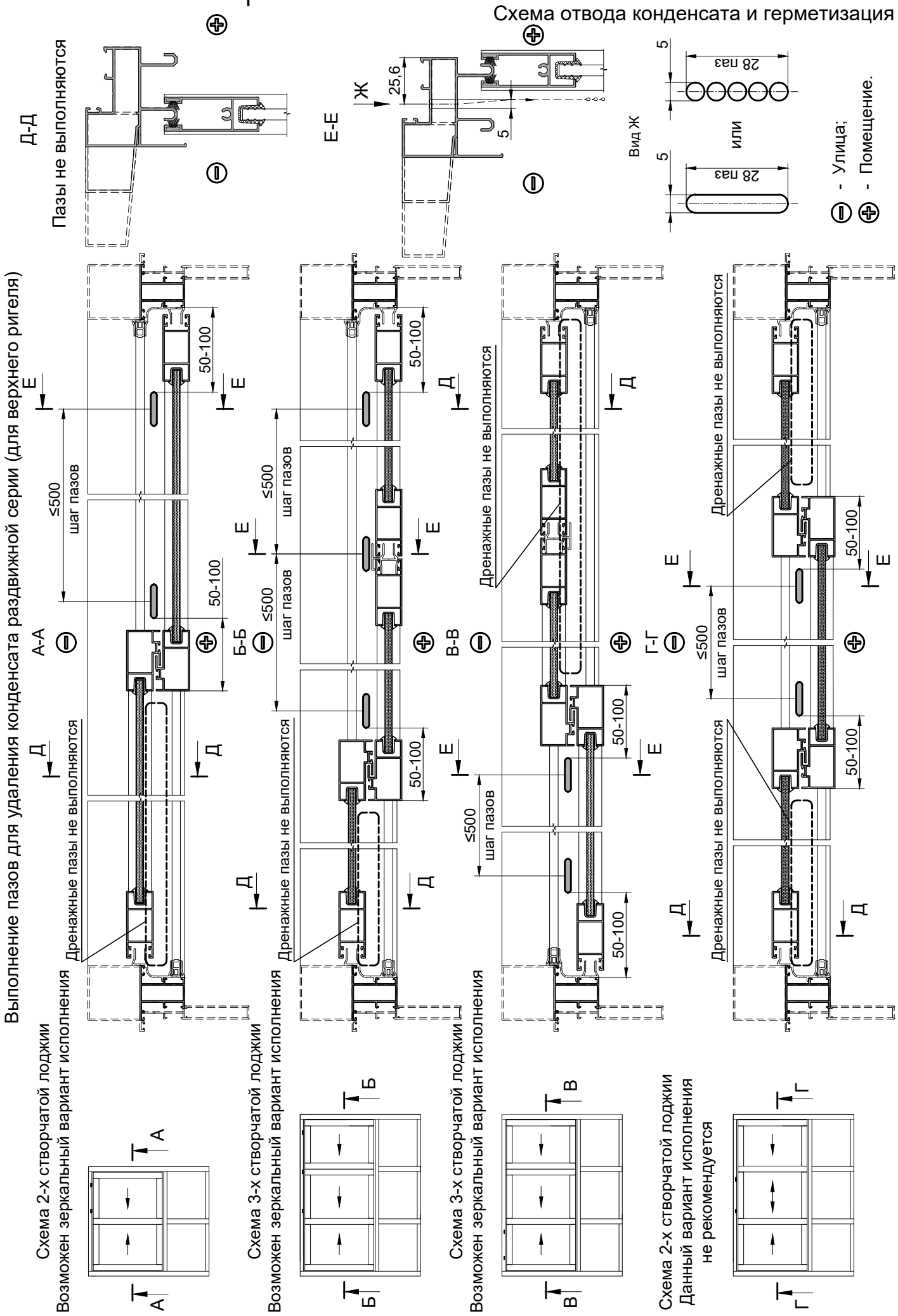

INICIAL®

Схема отвода конденсата и герметизация

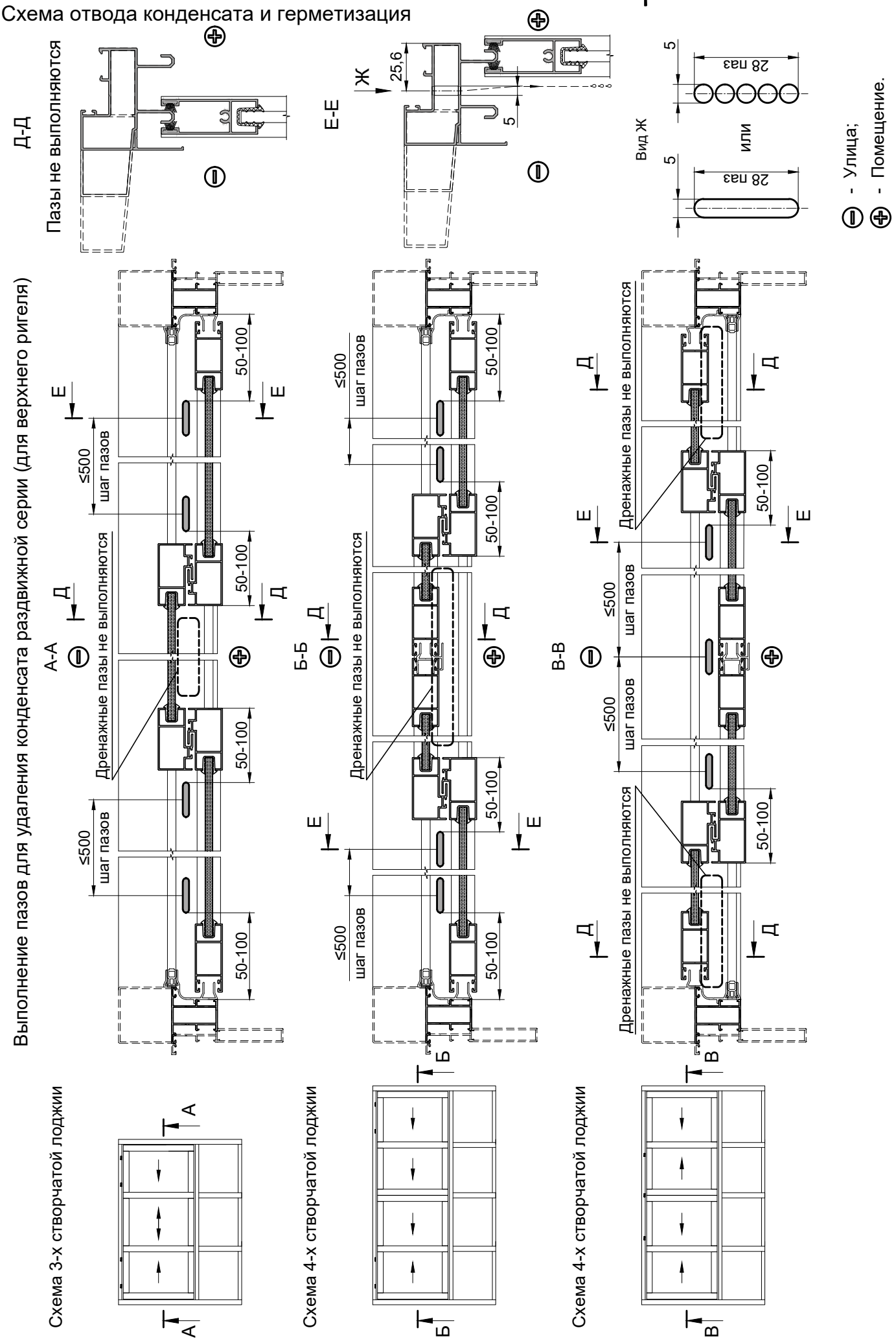

Схема отвода конденсата и герметизация

Выполнение пазов в профиле усиленного ригеля для удаления конденсата
(раздвижная серия, верхний ригель)

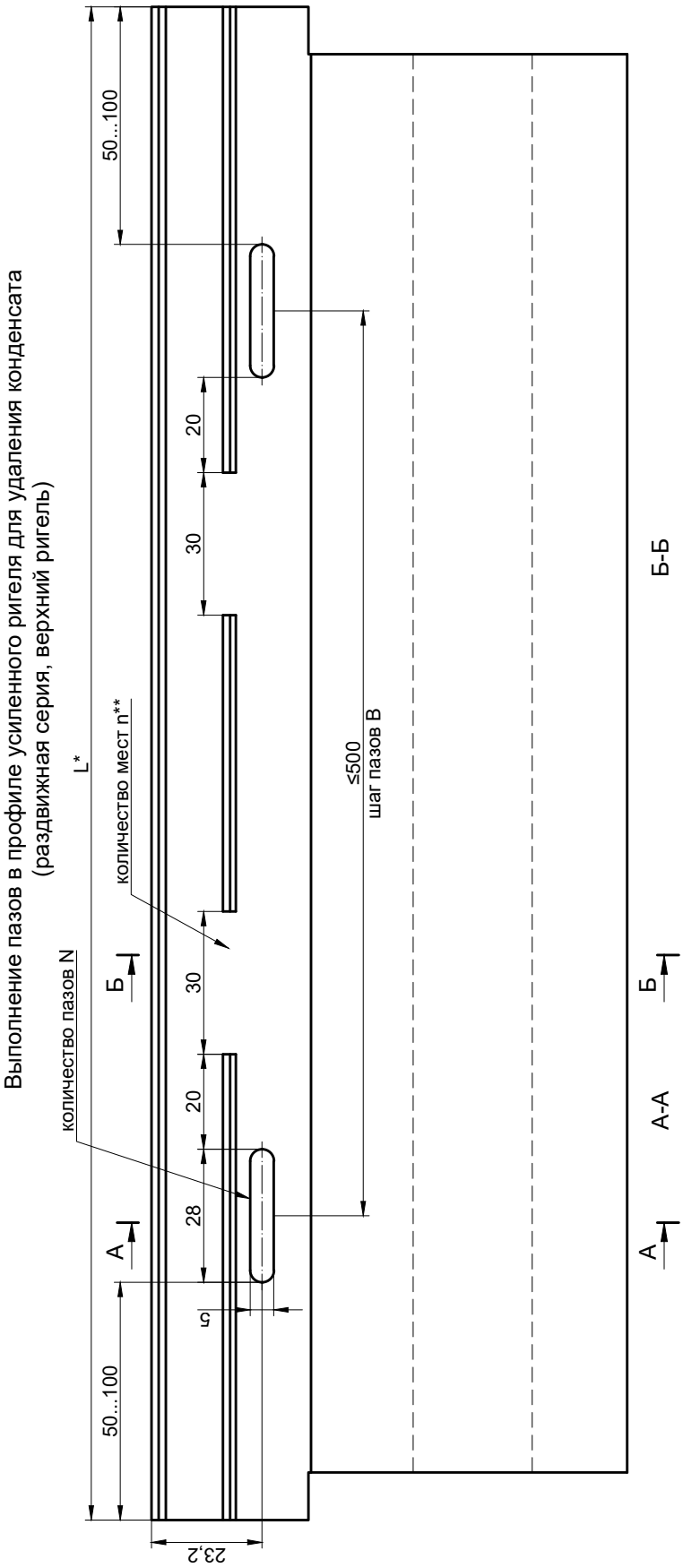

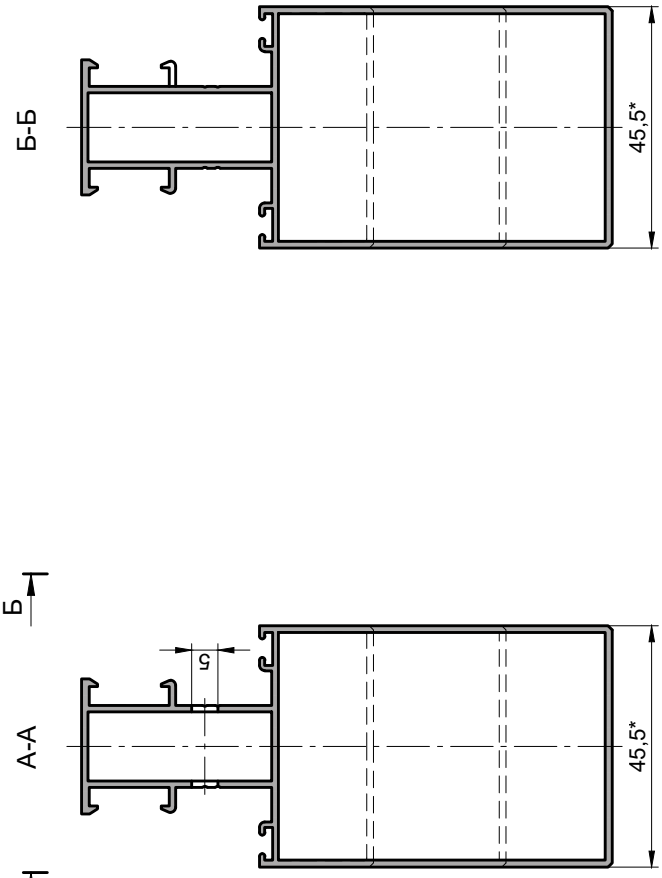

Длина ригеля L*, мм	Количество пазов N	Количество мест n	Шаг пазов B, мм
≤ 700	2	2	≤500
701...1200	3	3	≤500
1201...1600	4	4	≤500
1601...2000	5	5	≤500

* размер для справок.
** при B<140 допускается количество n уменьшить на 1.

Схема отвода конденсата и герметизация

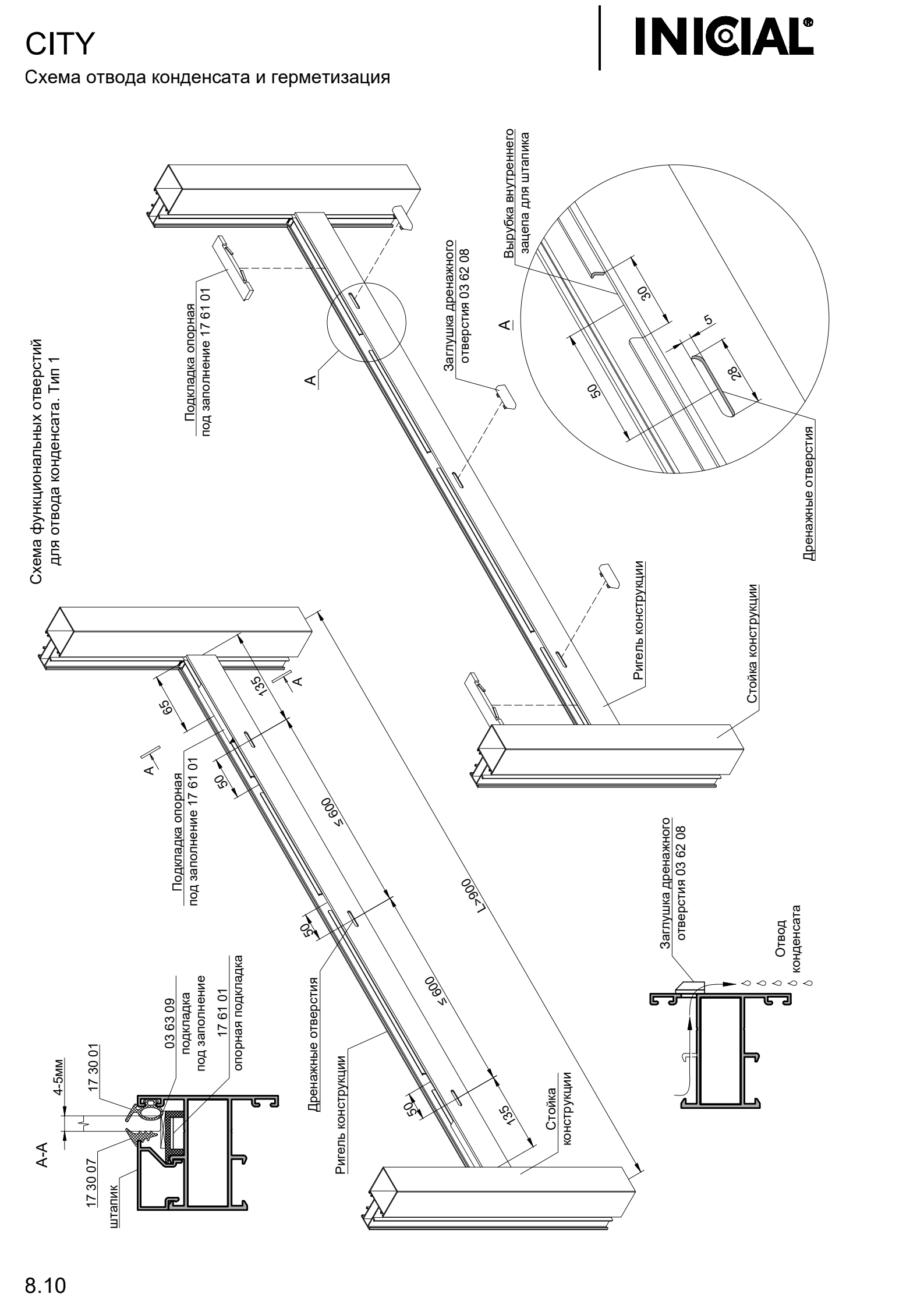

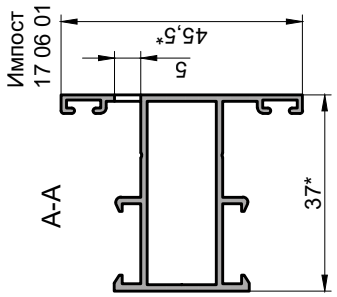

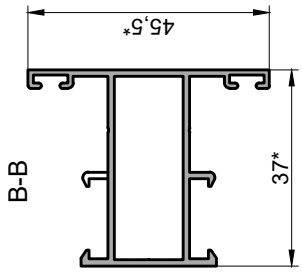

Обработка профиля импоста под установку дренажной крышки
Тип 1

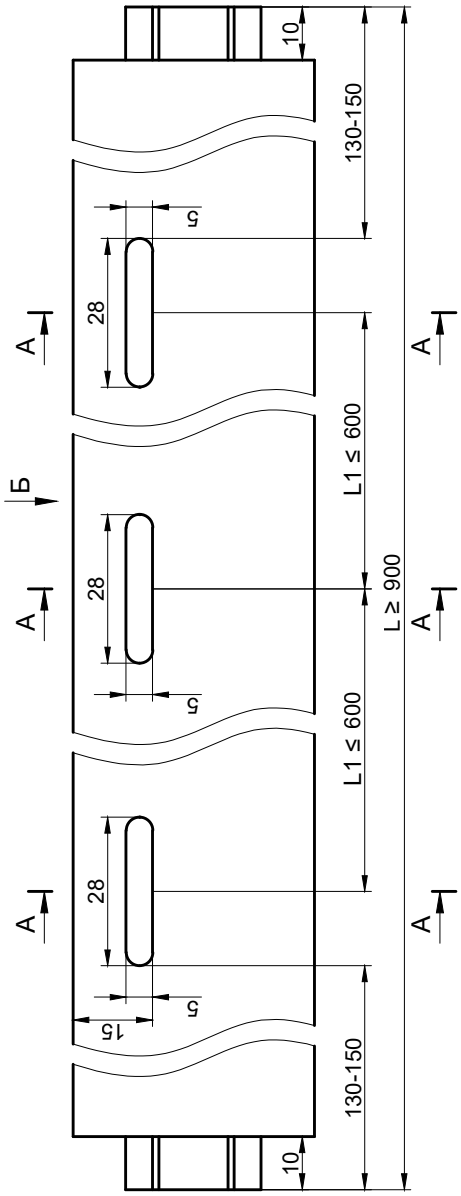

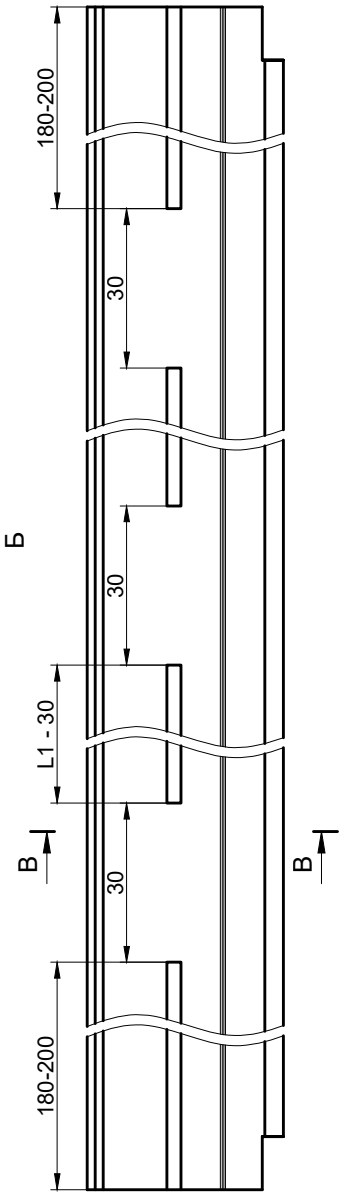

* размер для справок.

Схема отвода конденсата и герметизация

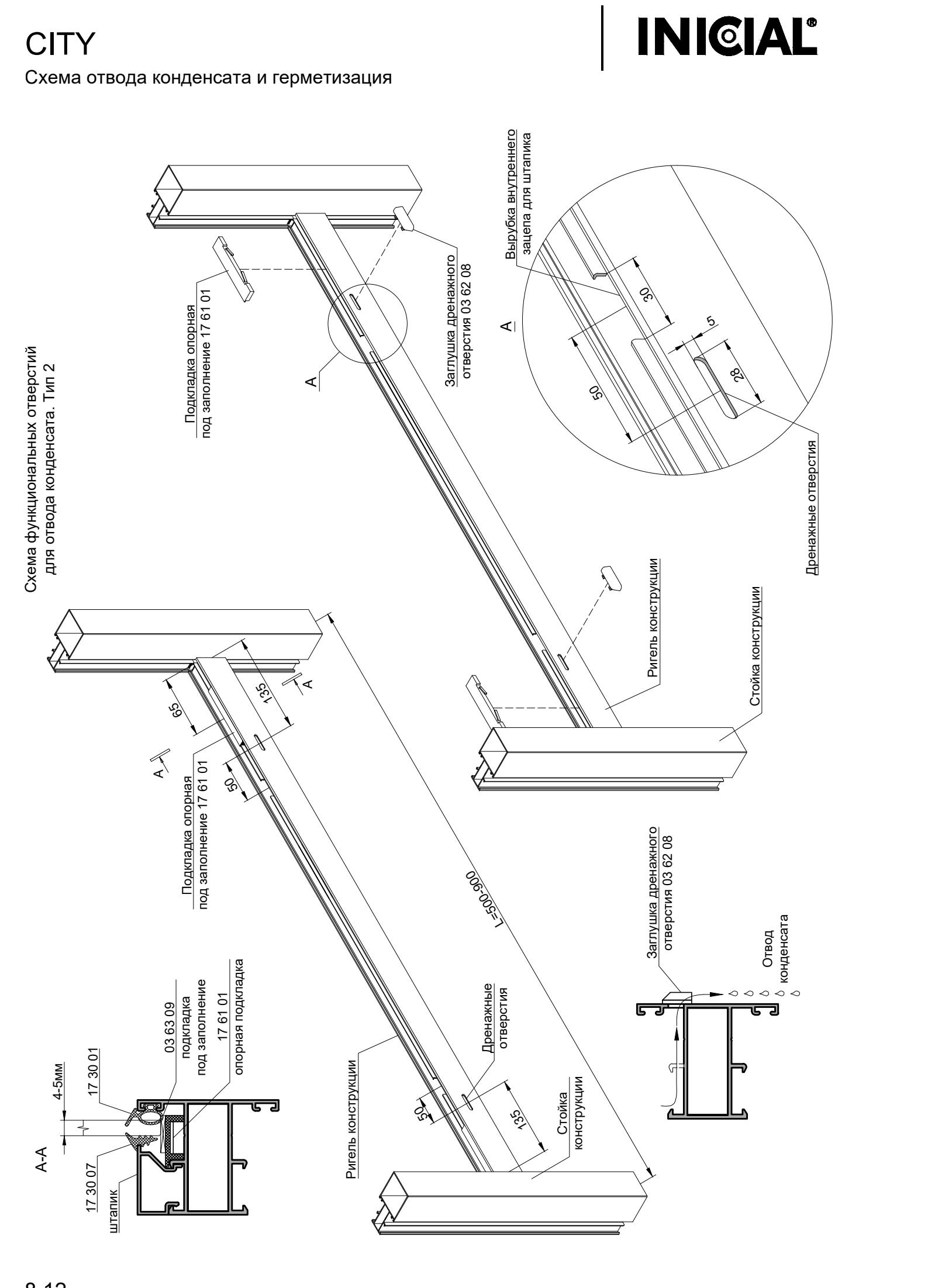

Обработка профиля импоста под установку дренажной крышки
Тип 2

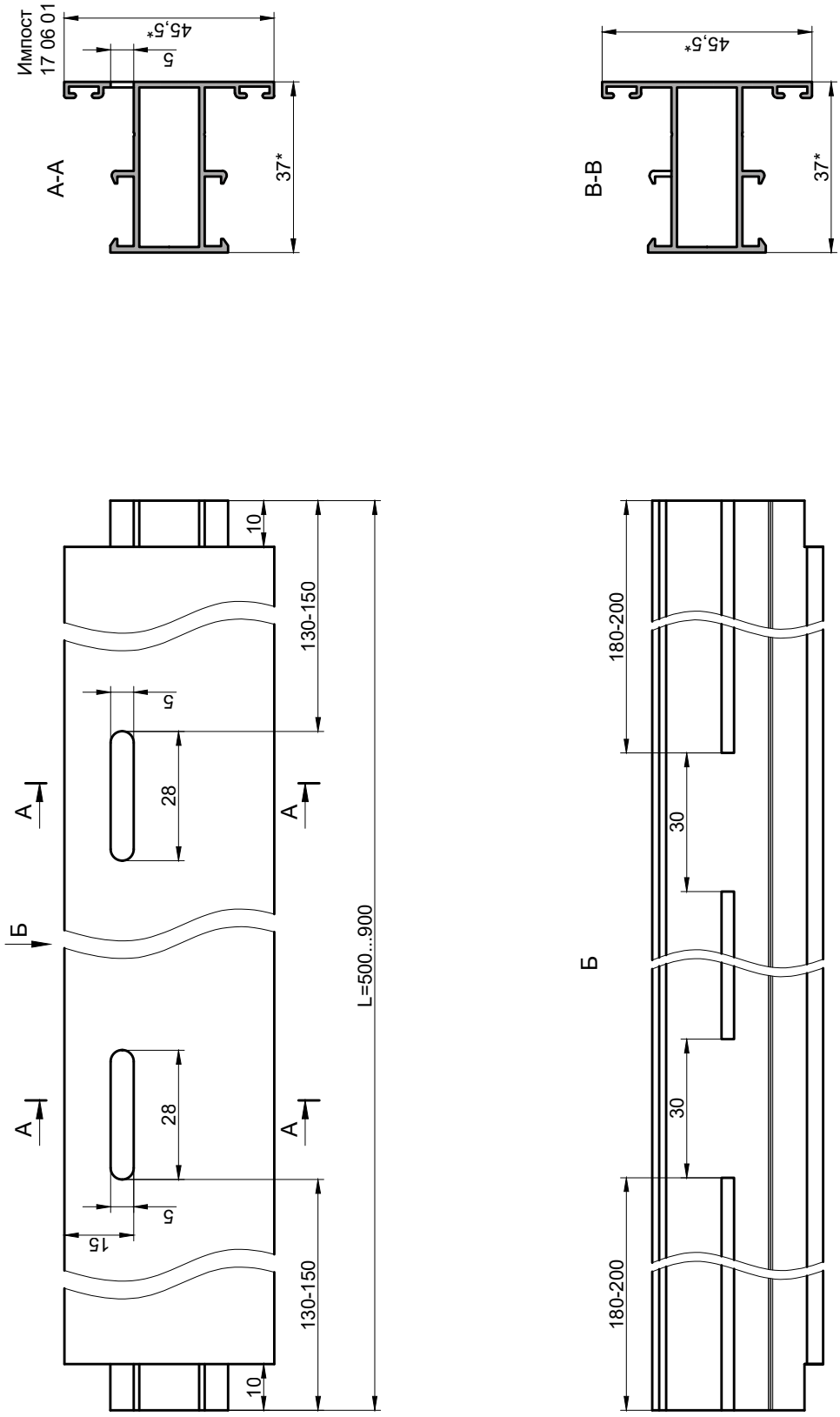

* размер для справок.

Схема отвода конденсата и герметизация

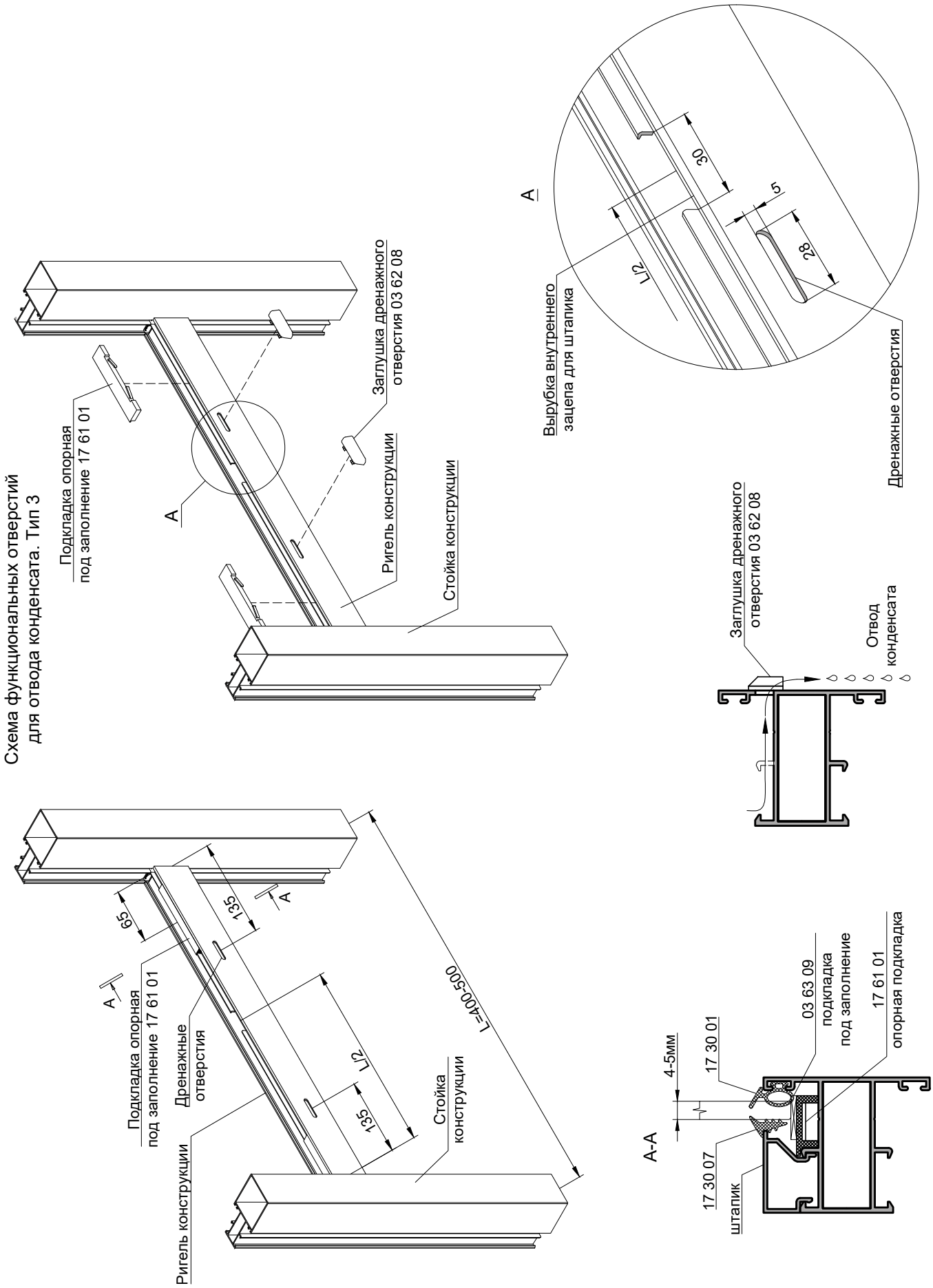

Обработка профиля импоста под установку дренажной крышки
Тип 3

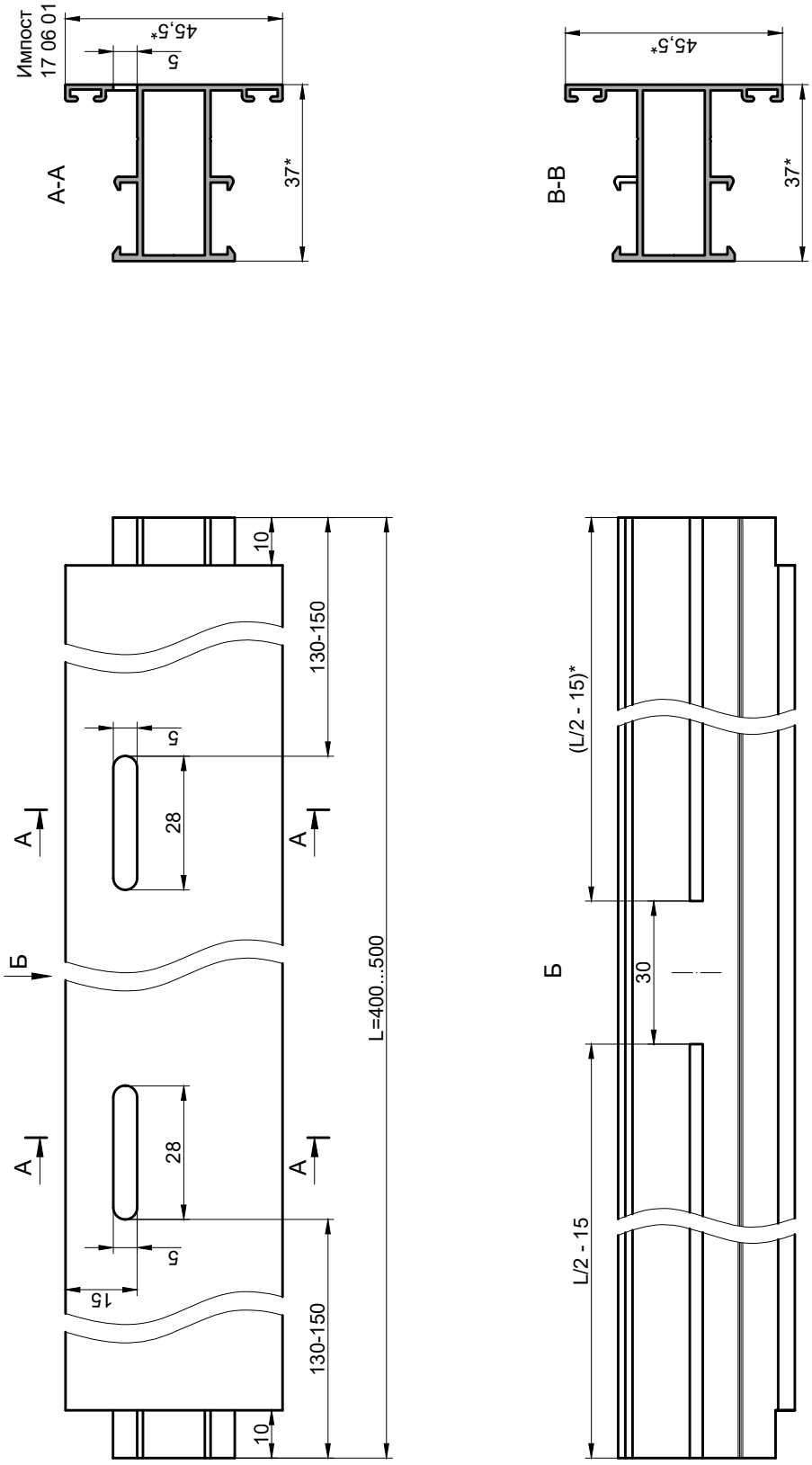

* размер для справок.

Схема отвода конденсата и герметизация

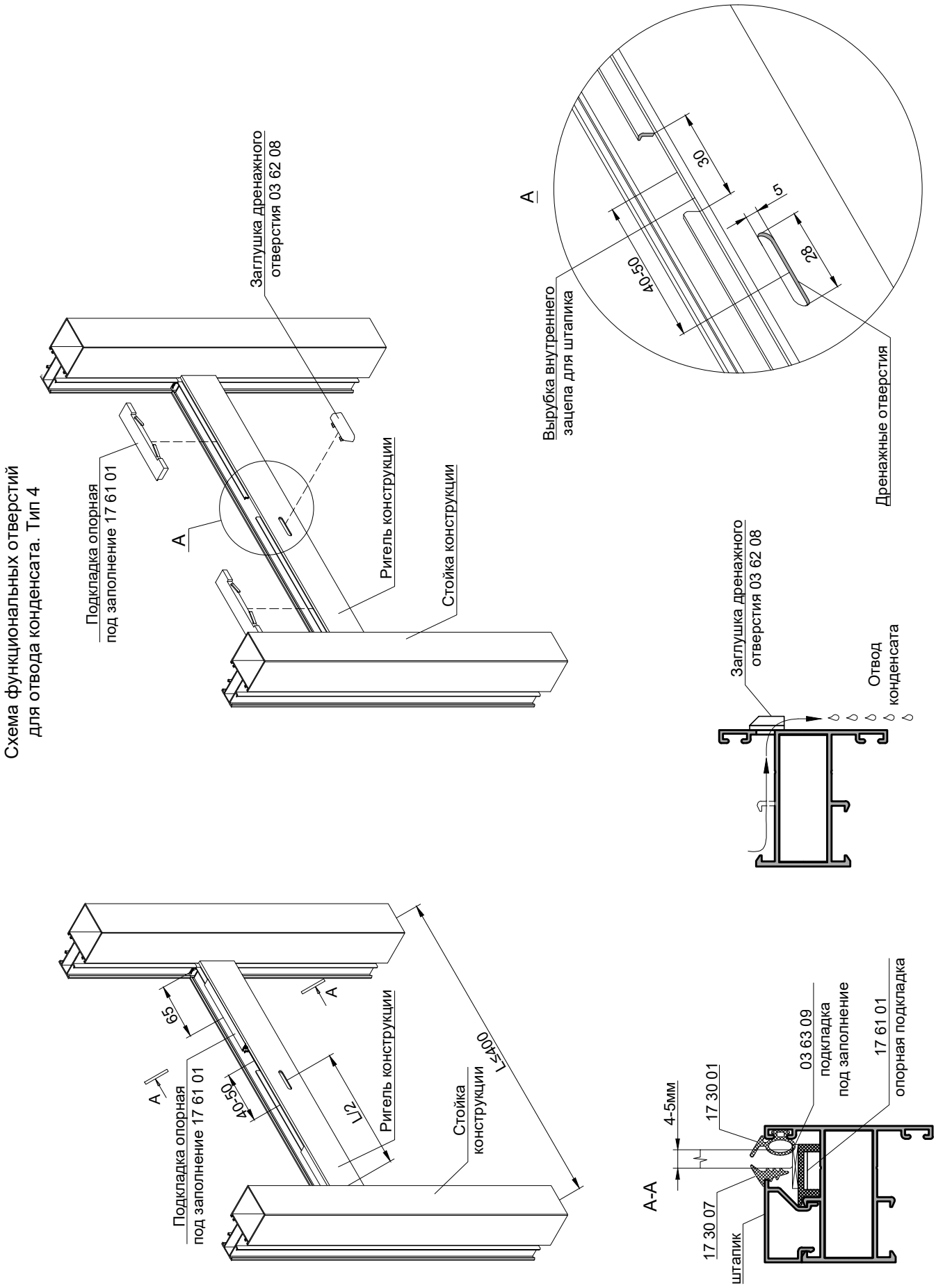

Обработка профиля импоста под установку дренажной крышки
Тип 4

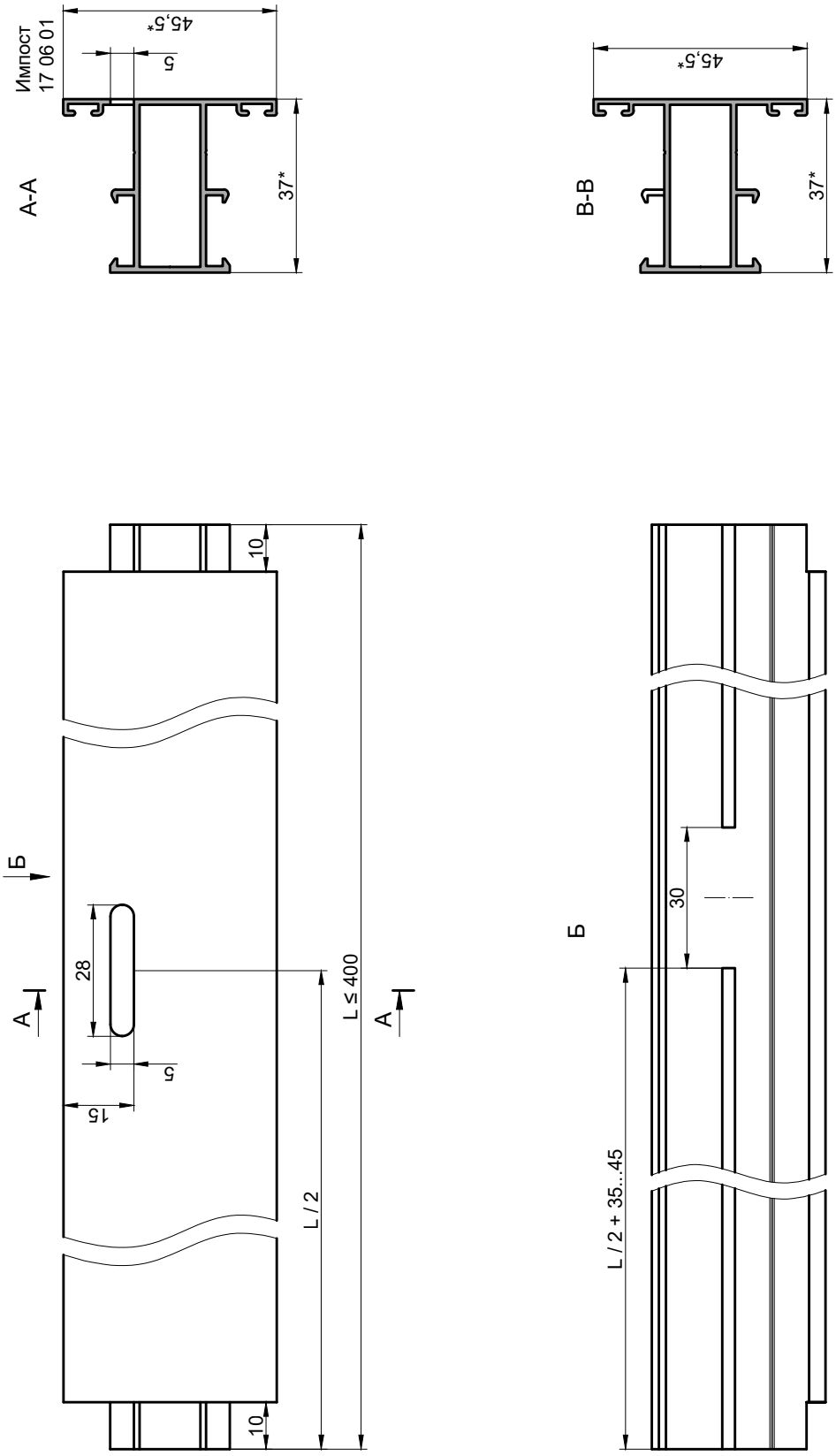

* размер для справок.

Схема отвода конденсата и герметизация

Схема отвода конденсата при использовании декоративного экрана
Вариант

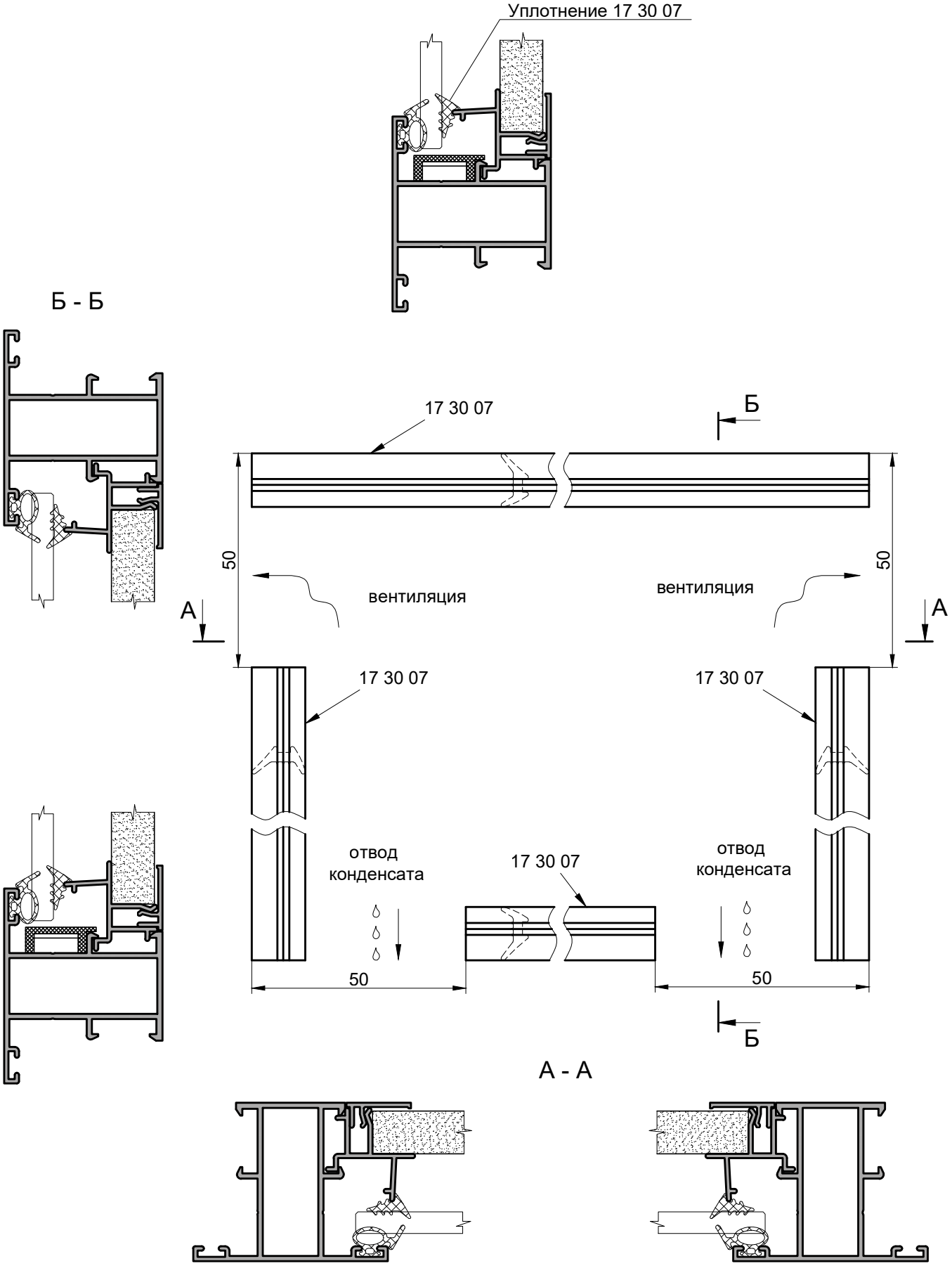

Схема отвода конденсата и герметизация

Организация влагоотвода в теплом исполнении

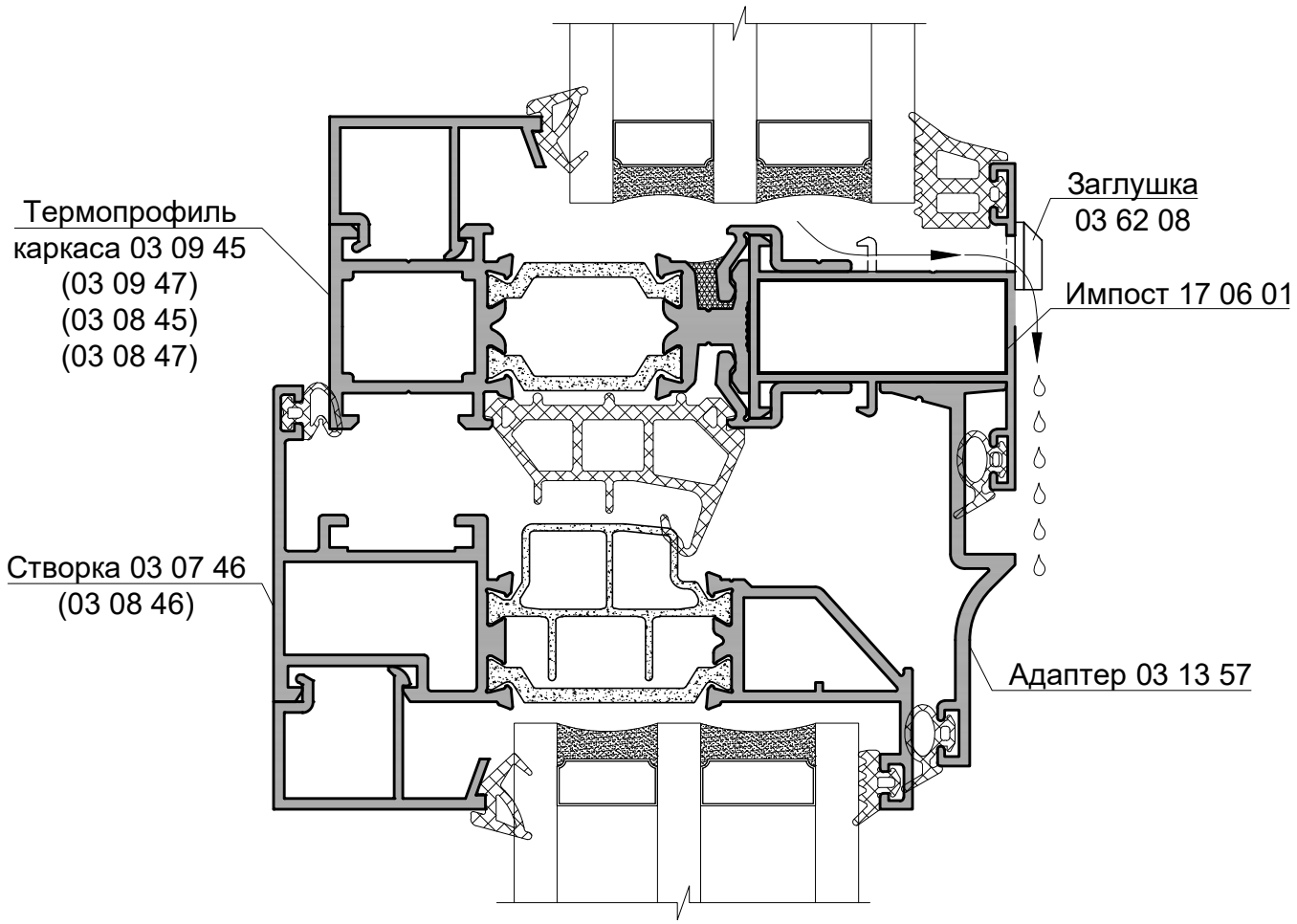

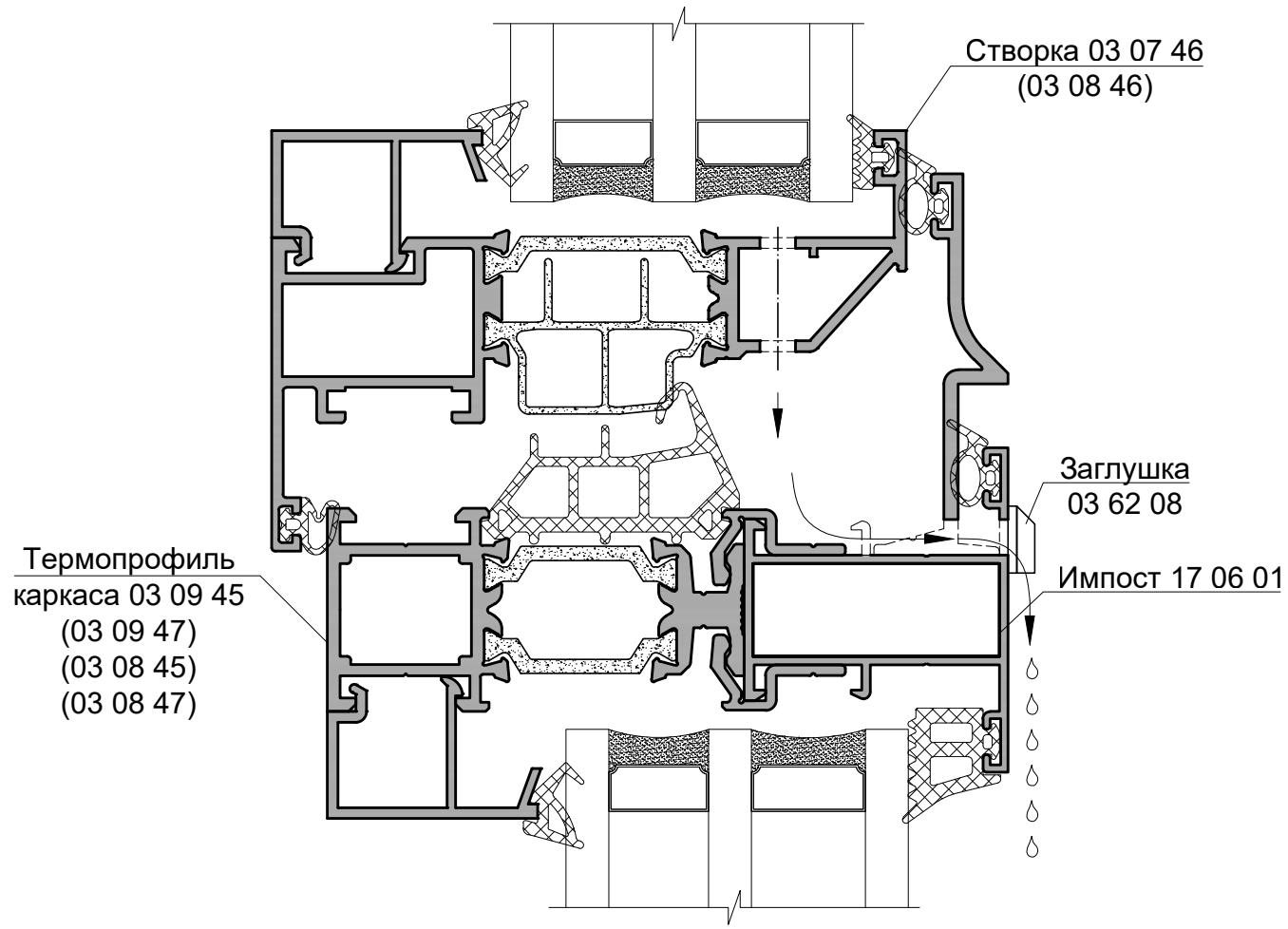

Расположение и конфигурация
вырубки в адаптере притвора 03 13 57

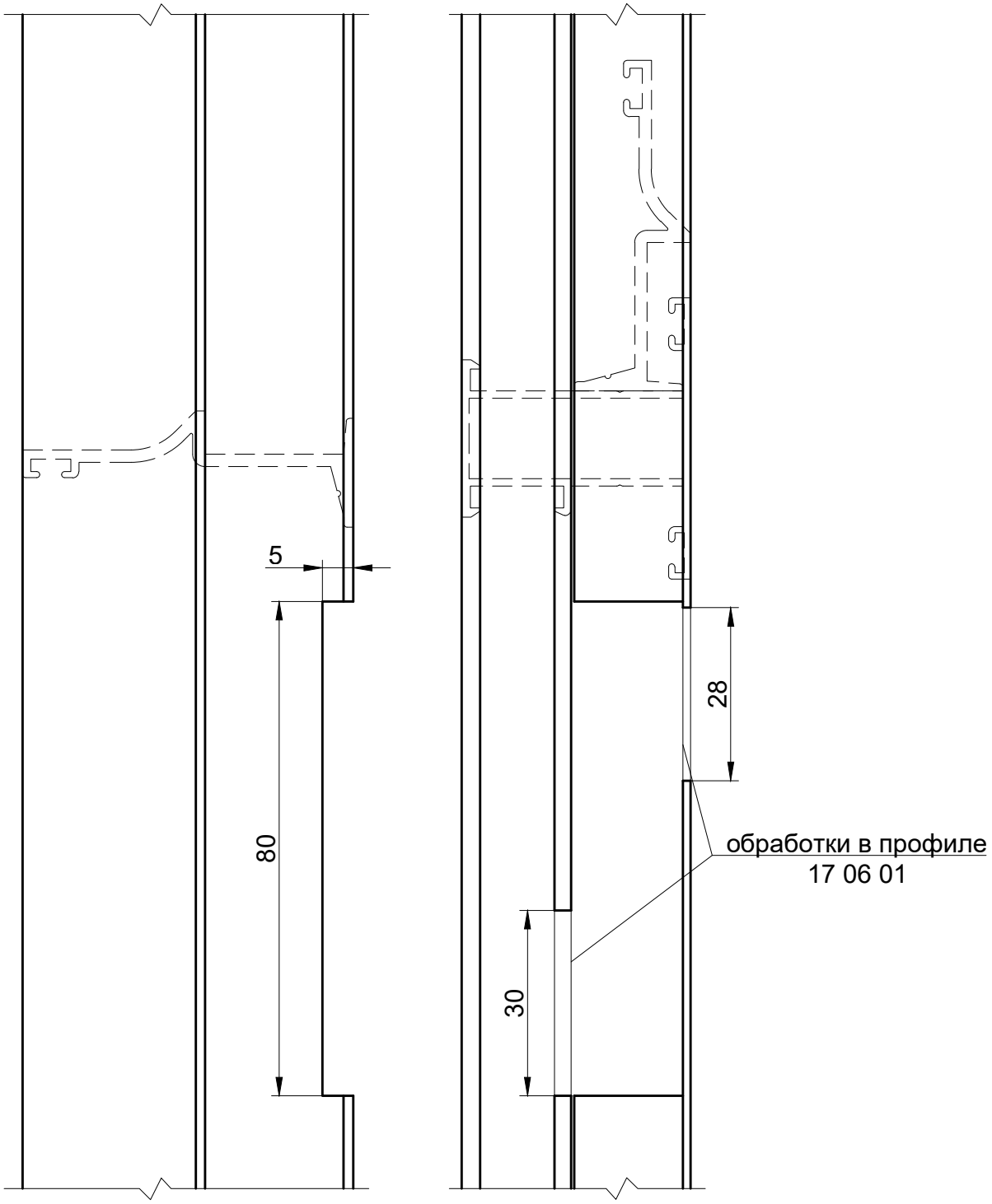

Схема отвода конденсата и герметизация

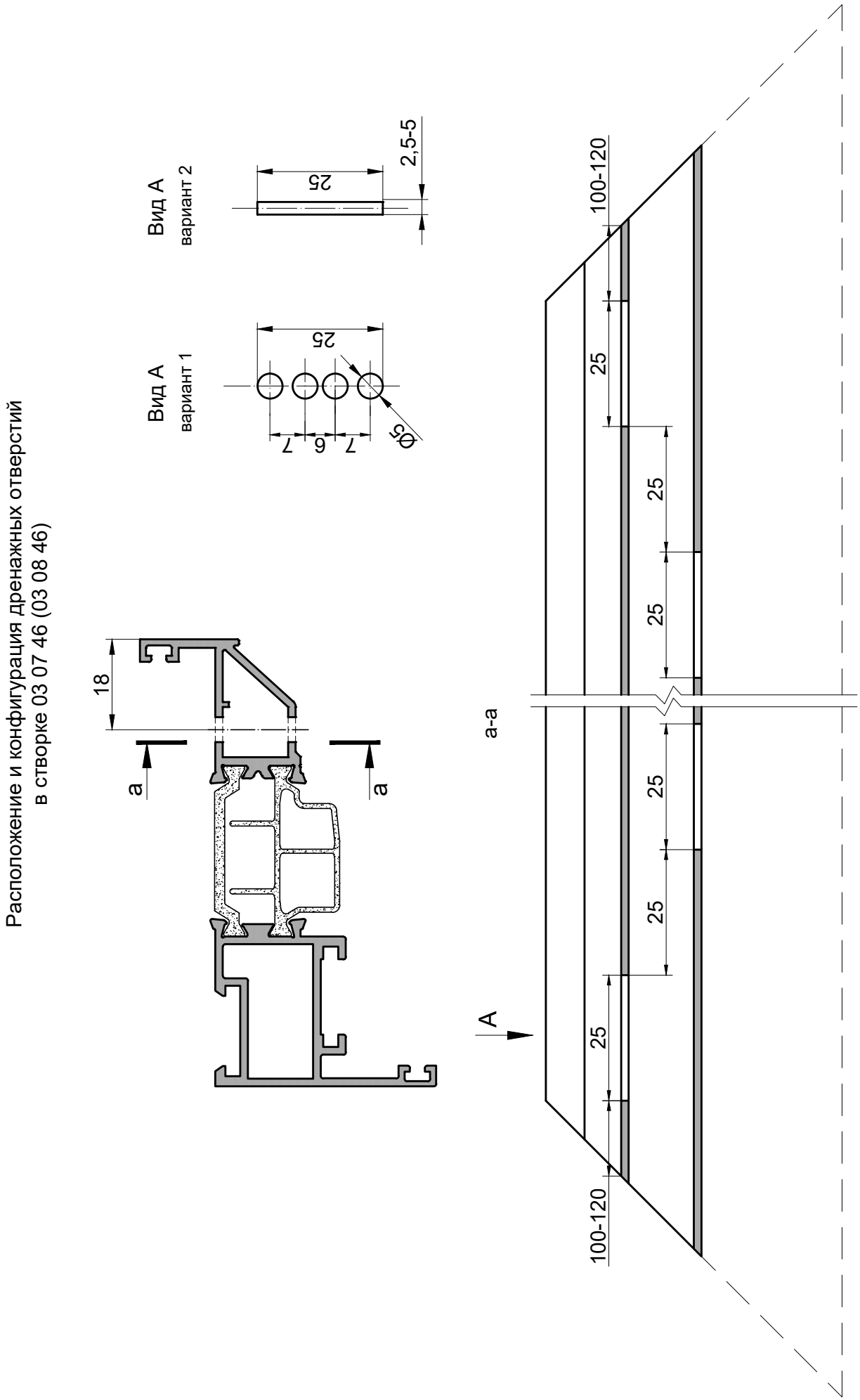

Схема отвода конденсата и герметизация

Схема организации отвода влаги с внутренних поверхностей конструкции

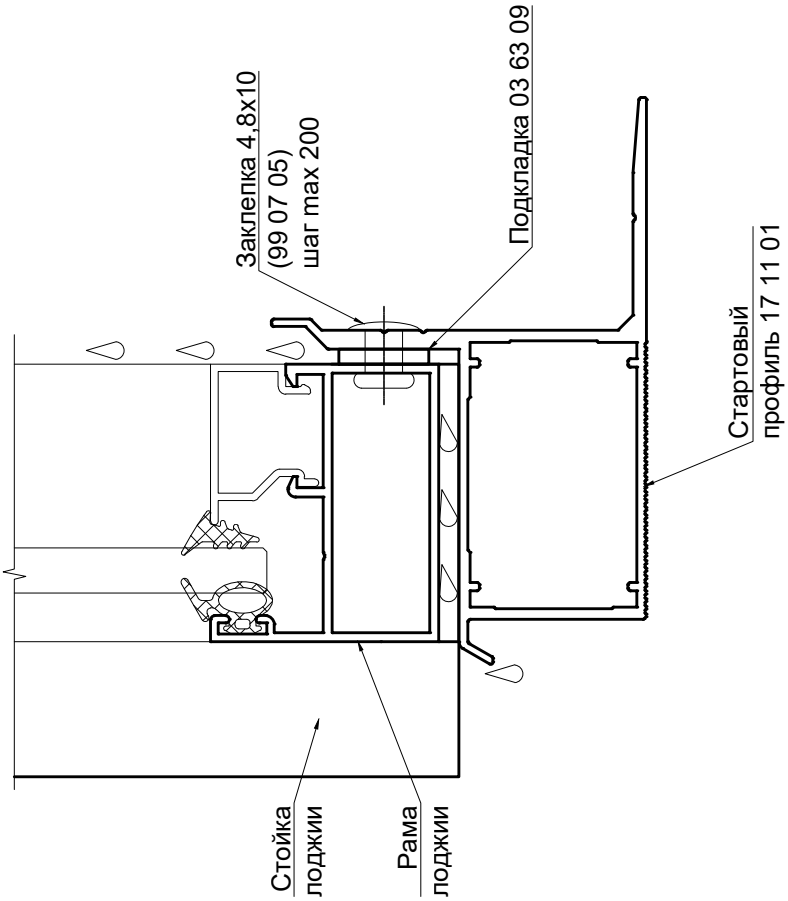

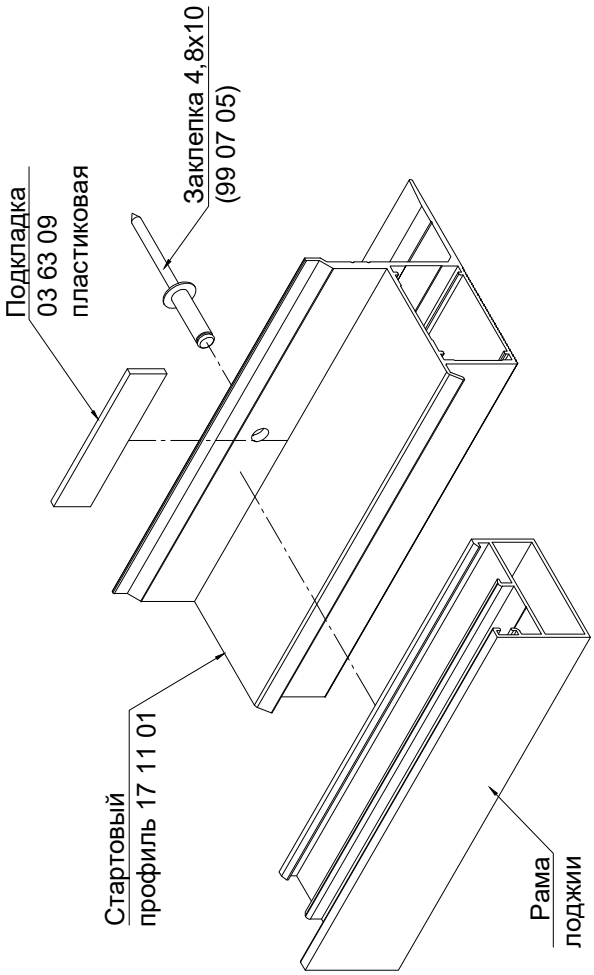

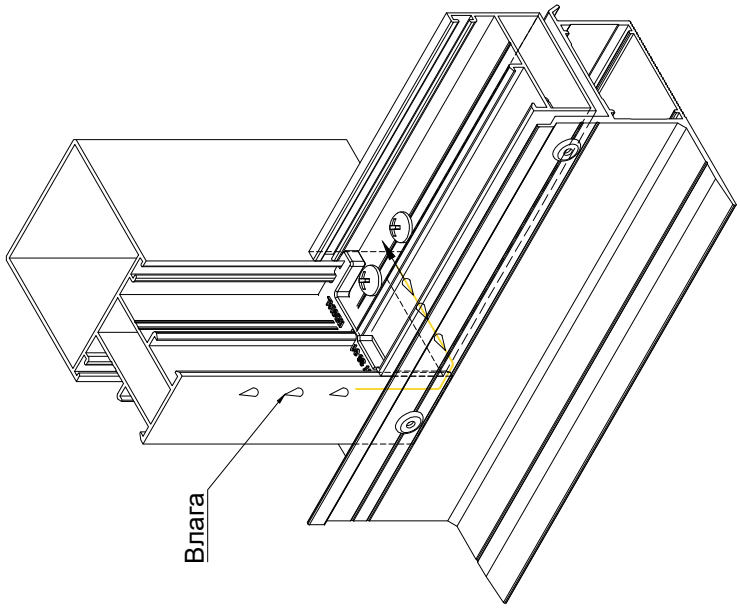

Схема отвода конденсата и герметизация

Схема установки дренажного лотка

при использовании стойки с внутренним пилоном

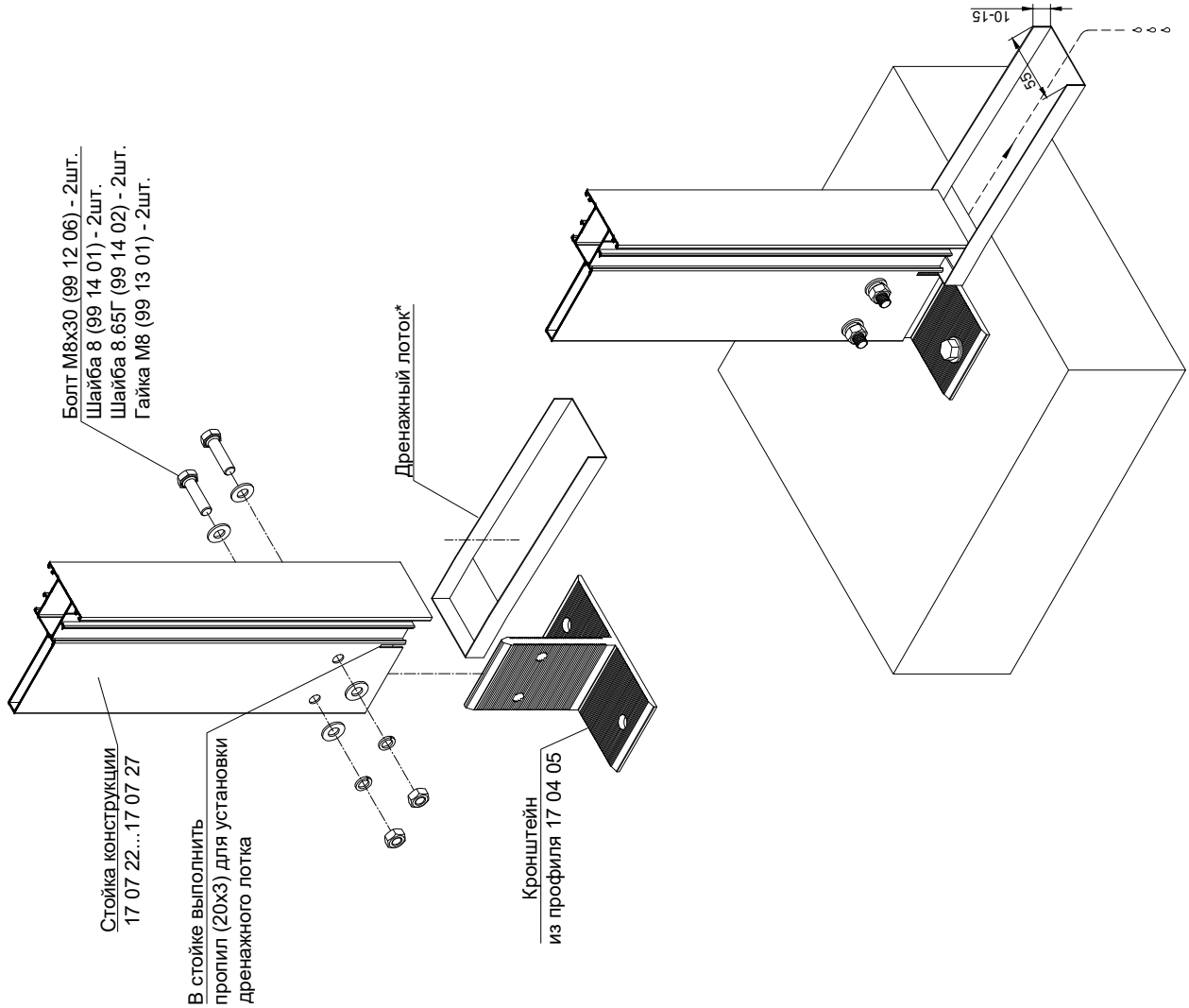

при использовании стойки с внешним пилоном

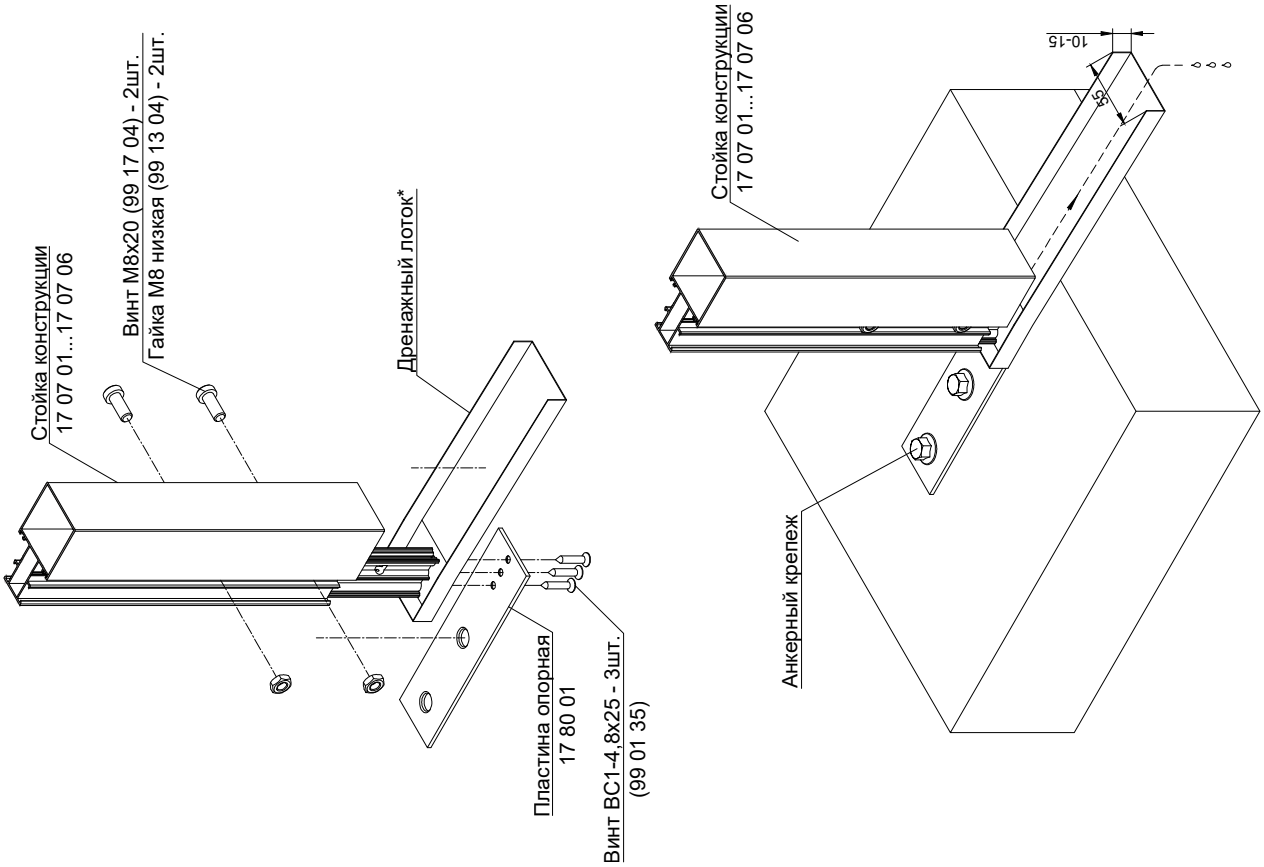

*изготавливается силами заказчика

Схема вклейки заполнения в скрытую створку

I. Подготовка по наклейке стекла на скрытую створку на двустороннюю клеевую ленту

1. проверка размеров створок и ширины ленты
по ветровому давлению на отрыв (отсос), см. табл.1;

- ветровая нагрузка рассчитывается для каждого объекта индивидуально,
- по программе Расчет стойка-ригель INICIAL (актуальная версия)
или берется из спец. тех. условий для объекта.

2. проверка адгезии применяемого стекла с AL-профилем :

- подготовка образцов профиля L=200мм с покрытием (к которому будет происходить наклейка),
- подготовка образцов стекла (которое будет применяться на объекте),
- испытания производятся в лаборатории производителя ленты.

3. ориентировочное время испытаний 3 недели, по результатам испытаний будет рекомендовано:

-необходимость подготовки поверхности абразивным материалом Scoth-Brite 7447 или аналог, (зависит от типа покрытия: муары, шагрень, металлики, антики, молотковые и др.);
-необходимость и тип применения праймера для подготовки поверхности;

4. подготовка производства:

- помещение или участок, в котором будут производить работы, должно быть чистым (без стружки, пыли и других посторонних частиц), температура +15 - +25 градусов °C;
- алюминиевый профиль и стекло перед нанесением на них ленты должны быть температурой +15 - +25 °C;
- обучение работников (которые будут производить работы);
- возможен выезд представителя от поставщика ленты - для оценки производства и качества производимых работ.

CITY

INICIAL®

Схема вклейки стекла

Подбор 2-х сторонней клейкой ленты

При ветровых нагрузках (на отрыв) прочность для ленты "3М", принимается 85 кПа.

b= 0.5 * B * W / Q
где:
b - ширина двухсторонней клейкой ленты (мм),
A - наименьшая сторона рассматриваемой створки (мм),
W - расчетное сопротивление ветрового давления (отсоса) (кПа),
Q - расчетное напряжение для ленты - 85 (кПа).

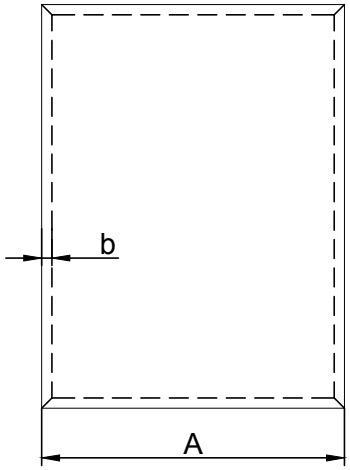

Таблица 1

W-расчетное значение ветрового давления, кПа	900	950	1000	1050	1100	1150	1200	1250	1300	1350	1400	1450	1500	1550	1600	1650	1700	1750	1800	1850	1900	1950	2000	2050	2100	2150	2200	2250	2300	2350	2400	2450	2500	2550
3	20	20	20	20	20																													
2.9	20	20	20	20	20	20																												
2.8	15	20	20	20	20	20	20																											
2.7	15	20	20	20	20	20	20	20																										
2.6	15	15	20	20	20	20	20	20	20																									
2.5	15	15	15	20	20	20	20	20	20	20																								
2.4	15	15	15	15	20	20	20	20	20	20	20																							
2.3	15	15	15	15	15	20	20	20	20	20	20	20																						
2.2	15	15	15	15	15	15	20	20	20	20	20	20	20																					
2.1	15	15	15	15	15	15	15	20	20	20	20	20	20	20	20																			
2	15	15	15	15	15	15	15	15	20	20	20	20	20	20	20	20	20																	
1.9	15	15	15	15	15	15	15	15	15	20	20	20	20	20	20	20	20	20																
1.8	15	15	15	15	15	15	15	15	15	15	15	20	20	20	20	20	20	20	20	20														
1.7	15	15	15	15	15	15	15	15	15	15	15	15	15	20	20	20	20	20	20	20	20	20	20											
1.6	15	15	15	15	15	15	15	15	15	15	15	15	15	15	20	20	20	20	20	20	20	20	20	20	20									
1.5	15	15	15	15	15	15	15	15	15	15	15	15	15	15	15	15	15	20	20	20	20	20	20	20	20	20	20	20						
1.4	15	15	15	15	15	15	15	15	15	15	15	15	15	15	15	15	15	15	20	20	20	20	20	20	20	20	20	20	20	20	20			
1.3	15	15	15	15	15	15	15	15	15	15	15	15	15	15	15	15	15	15	15	15	15	15	20	20	20	20	20	20	20	20	20	20	20	20
1.2	15	15	15	15	15	15	15	15	15	15	15	15	15	15	15	15	15	15	15	15	15	15	15	15	15	20	20	20	20	20	20	20	20	20
1.1	15	15	15	15	15	15	15	15	15	15	15	15	15	15	15	15	15	15	15	15	15	15	15	15	15	15	15	15	15	20	20	20	20	20
1	15	15	15	15	15	15	15	15	15	15	15	15	15	15	15	15	15	15	15	15	15	15	15	15	15	15	15	15	15	15	15	15	15	15

B-наименьшая сторона рассматриваемой створки, мм

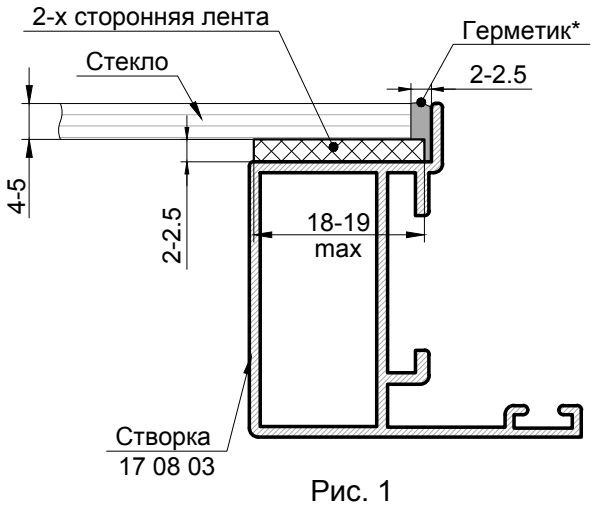

Рис. 1

Типы используемых лент:
B23F (цвет черный) - производитель 3М,
G23F (цвет серый) - производитель 3М,
линейка ACX 707x - производитель tesa.
*Герметики типа: Dow Courning 791, Sikasil 605.

II. Инструкция по наклейке стекла на скрытую створку на двустороннюю клеевую ленту

1. Сборку производить на ровном и прочном основании, закрытым картоном. Створку положить горизонтально, пазом для вклейки стекла вверх. Паз тщательно обезжирить . В зависимости от типа покрытия профиля створки обработать поверхность паза праймером.
Наклеить ленту по периметру паза, сняв с нее нижний защитный слой. (Рис 2). Стык участков ленты допускается только по углам створки. Не допускаются зазоры между участками ленты. Не допускается перехлест участков ленты (укладка более чем в один слой).

Рис. 2

2. Перед установкой стекла края, которые будут контактировать с лентой, необходимо обезжирить, обработать праймером при рекомендации производителя ленты. Стекло вложить в паз створки. Прижимая стекло сверху, добиться сплошного контакта стекла с поверхностью ленты (отсутствия воздушных пузырьков) контролируя процесс на просвет через стекло (рис. 3).

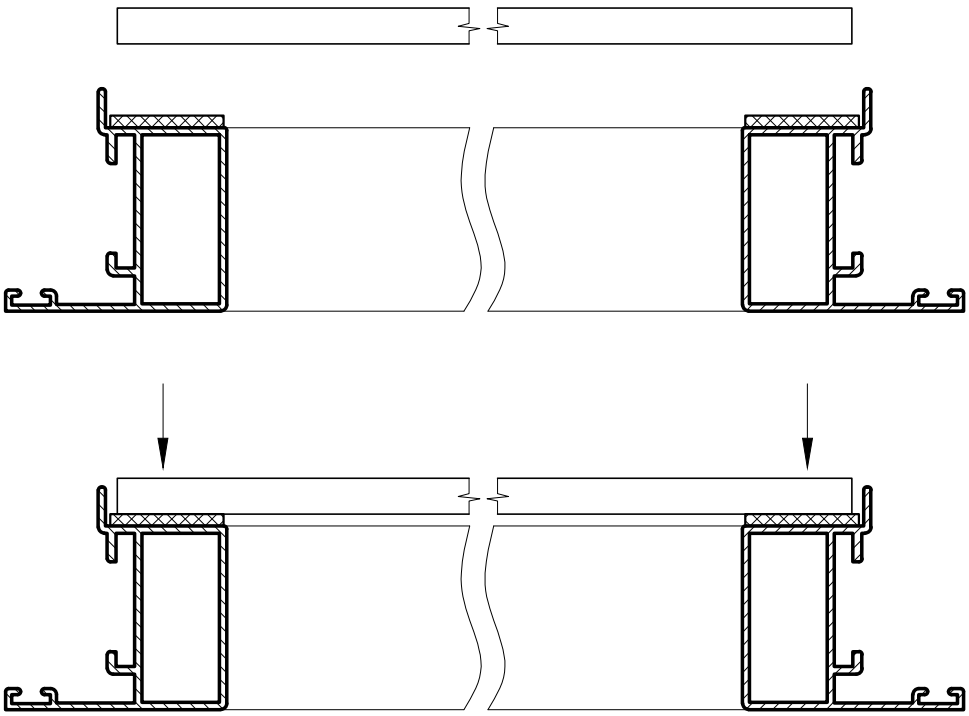

Рис. 3

3. Положить подкладку из мягкого материала (например, полифома) на каждый угол створки. На готовую створку поверх подкладок допускается укладывать следующую створку и производить все выше описанные операции (рис. 4). Створки необходимо выдержать в таком положении, чтобы произошла полимеризация соединения (полная полимеризация происходит в течении 3-х суток, 90 процентов набирается в первые сутки). Перемещать створки до окончания полимеризации не допускается.

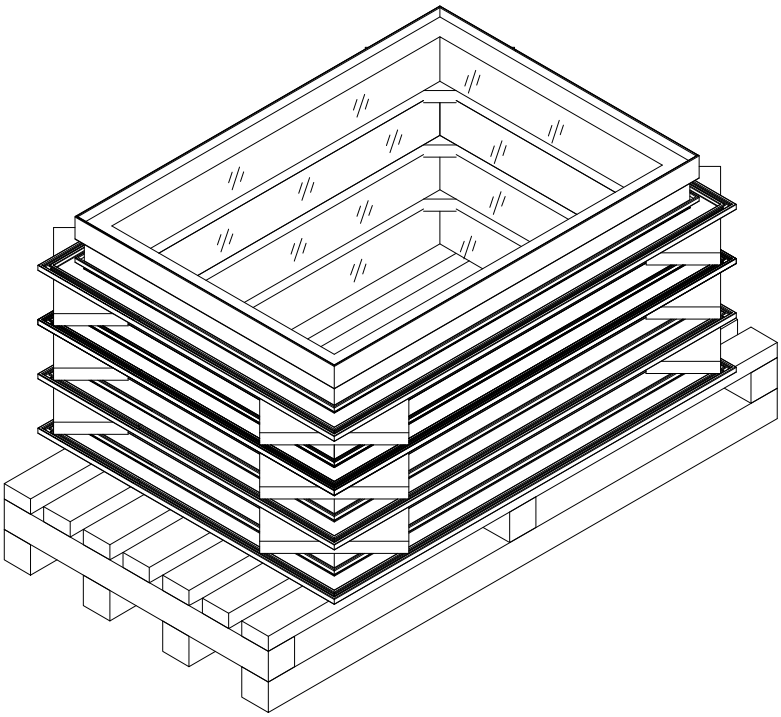

Рис. 4

4. Заполнить зазор между торцом стекла и профилем створки по периметру атмосферостойким герметиком (рис. 5).

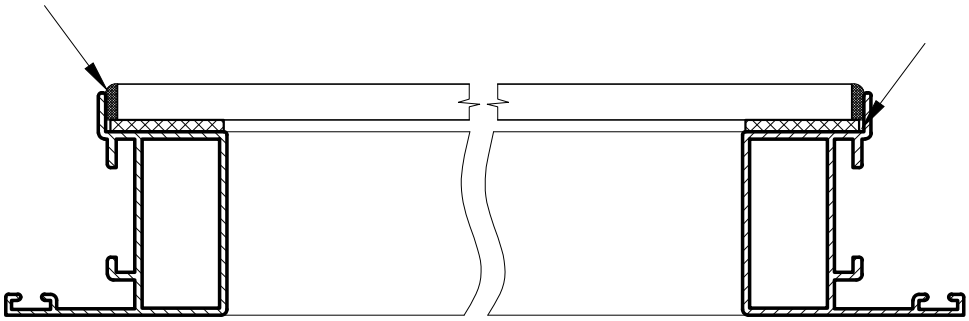

Рис. 5

Материалы, применяемые при наклейке стекла на скрытую створку на клеевую ленту:

1) двухсторонняя клейкая лента;
2) абразивный материал Scoth-Brite 7447 (по необходимости);
3) усилитель адгезии (по необходимости);
4) изопропиловый спирт разведенный водой 1:1;
5) стекло 4, 5 мм - закаленное;
6) х/б ветошь для удаления загрязнений.

III. Наклейка стекла на скрытую створку на структурный герметик

Применение герметика возможно только по согласованию с производителем герметика.

Схема вклейки стекла

Схема вклейки заполнения при превышении размеров створки B>1050 и H>1800

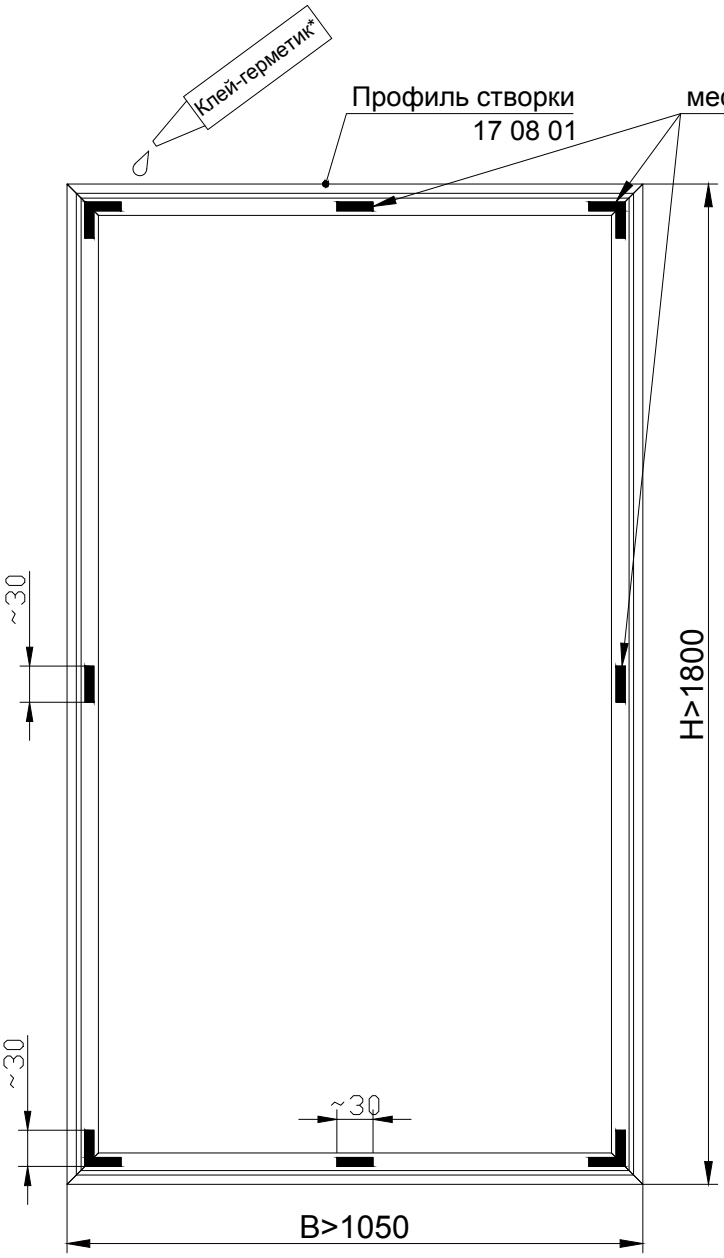

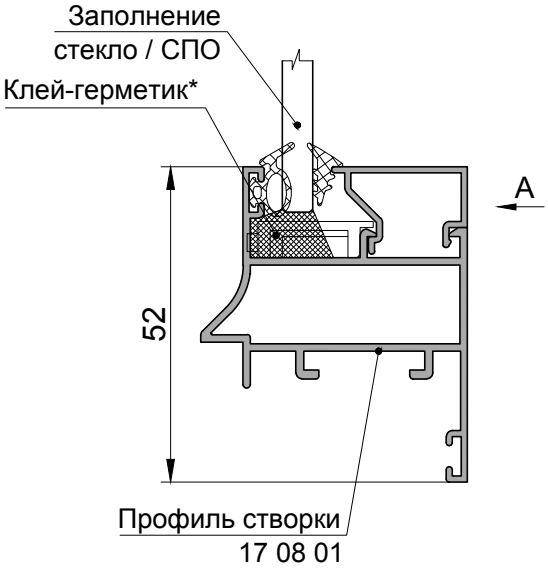

A (штапик условно не показан)

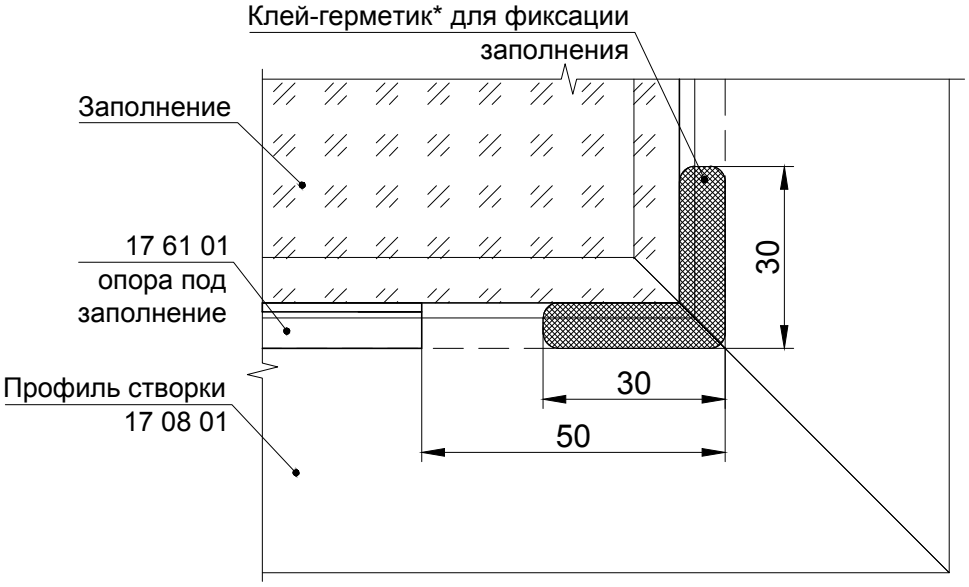

*рекомендуется применять клей-герметик типа SOUDAL FIX-ALL или аналог

Рекомендации по установке фурнитуры

Схемы открывания и фурнитура

Стойка с внутренним пилоном

Общие ограничения:
примыкание створки к стойке со стороны пилона возможно только с использованием адаптера 17 05 08.

Без адаптера (примыкание створки со стороны пилона невыполнимо)

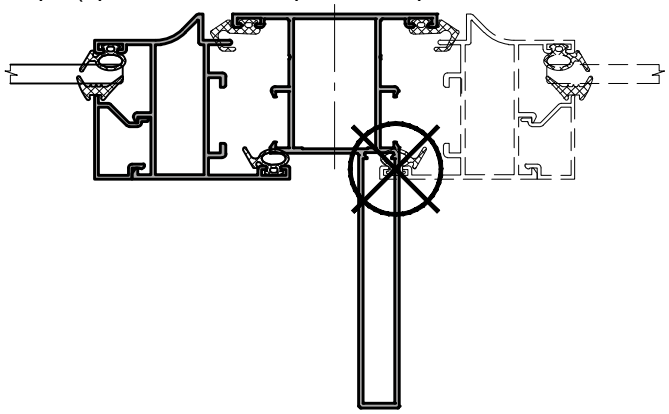

С использованием адаптера (примыкание створки со стороны пилона выполнимо)

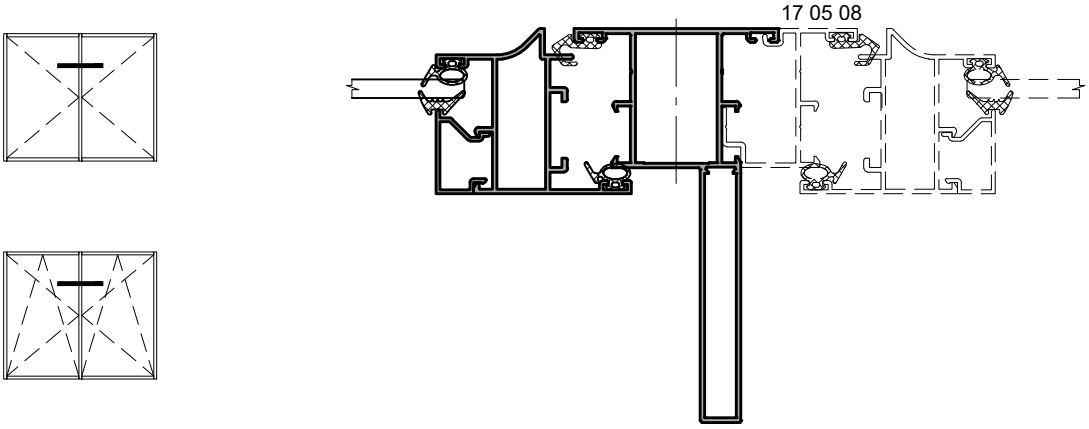

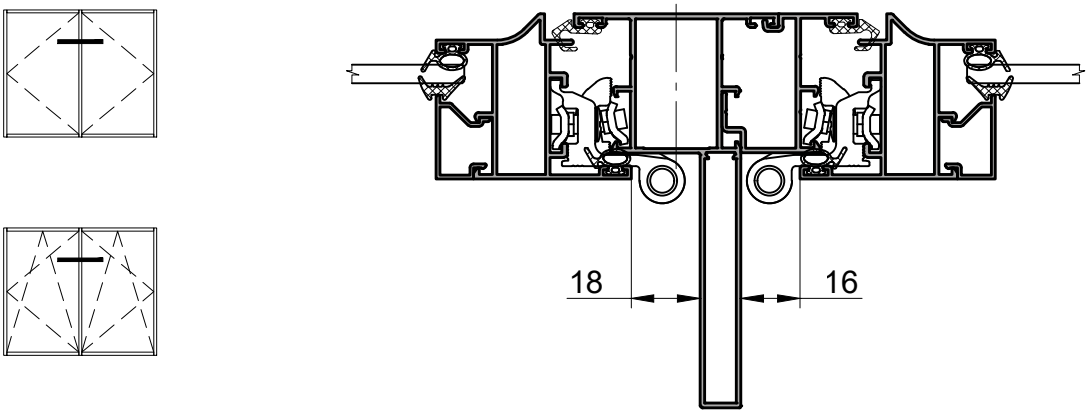

Возможна установка стандартных и скрытолежащих петель

Стойка с внешним пилоном

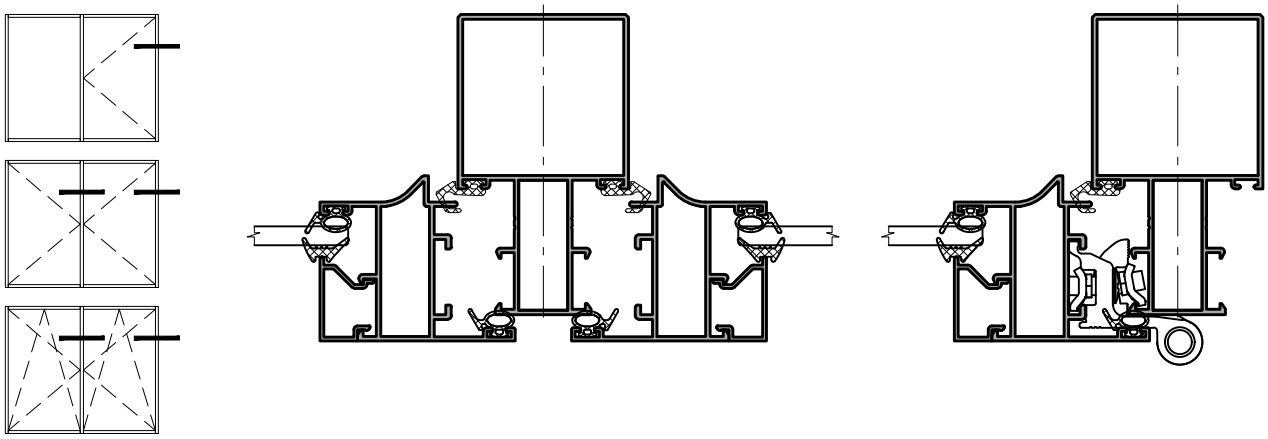

Петли: стандартные.
Ограничения: нет.

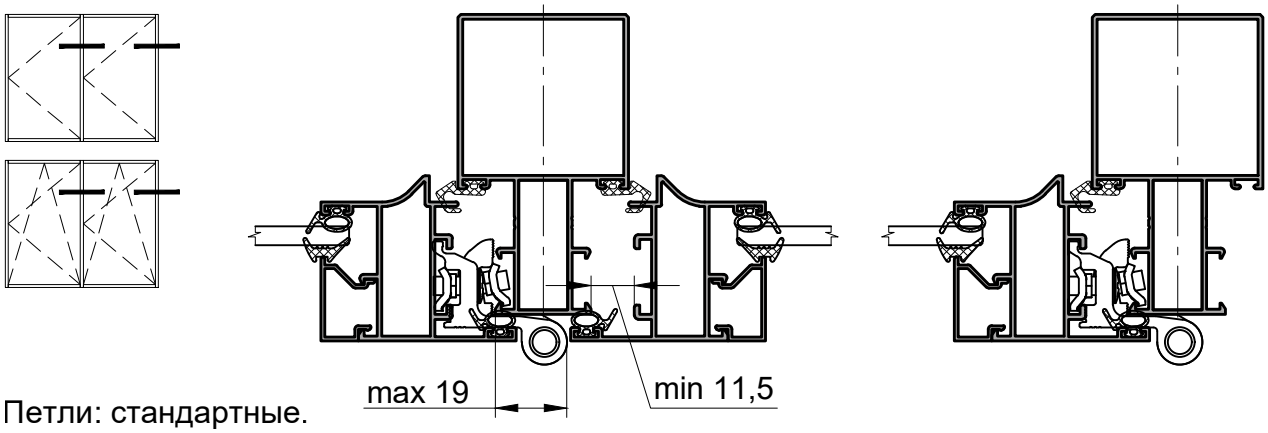

Петли: стандартные.
Ограничения:
необходимо обеспечить расположение петель и створок в раме согласно чертежу;
размеры фурнитуры и возможность её применения уточнить у производителя.

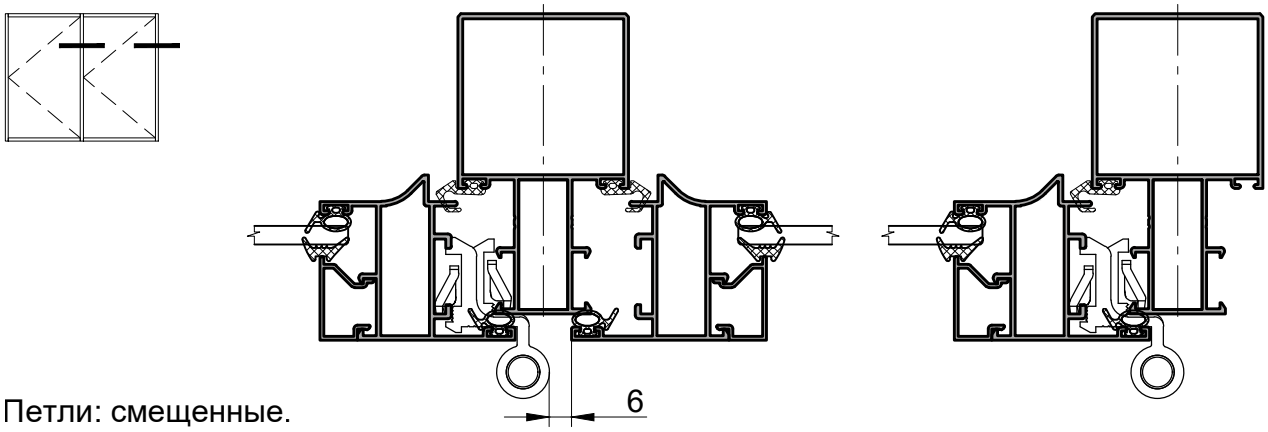

Петли: смещенные.
Ограничения: нет.

Стойка с внешним пилоном

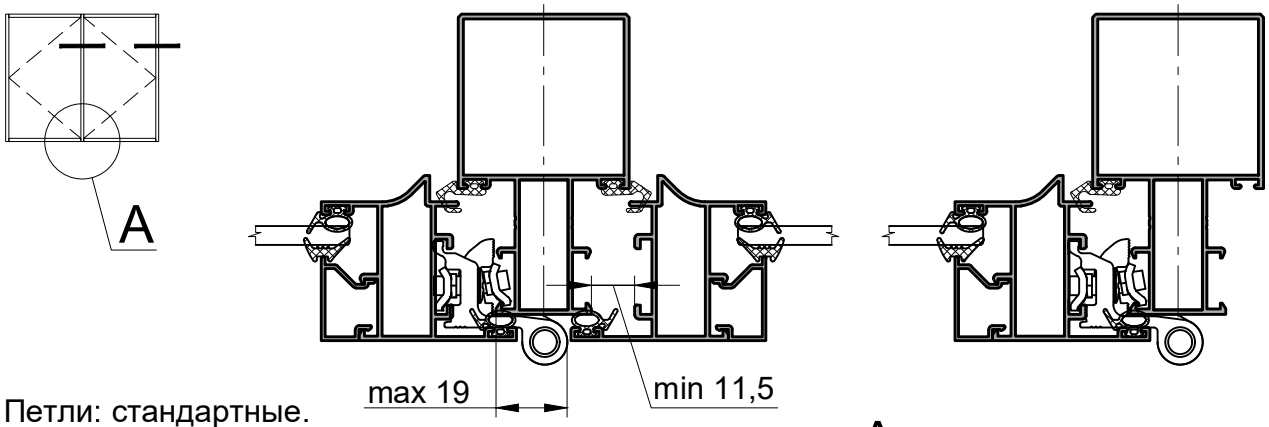

Петли: стандартные.
Ограничения:
необходимо обеспечить расположение петель и створок в раме согласно чертежу;
размеры фурнитуры и возможность её применения уточнить у производителя;
установка петель - см. вид А.

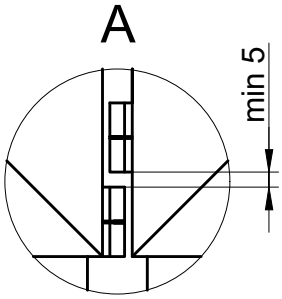

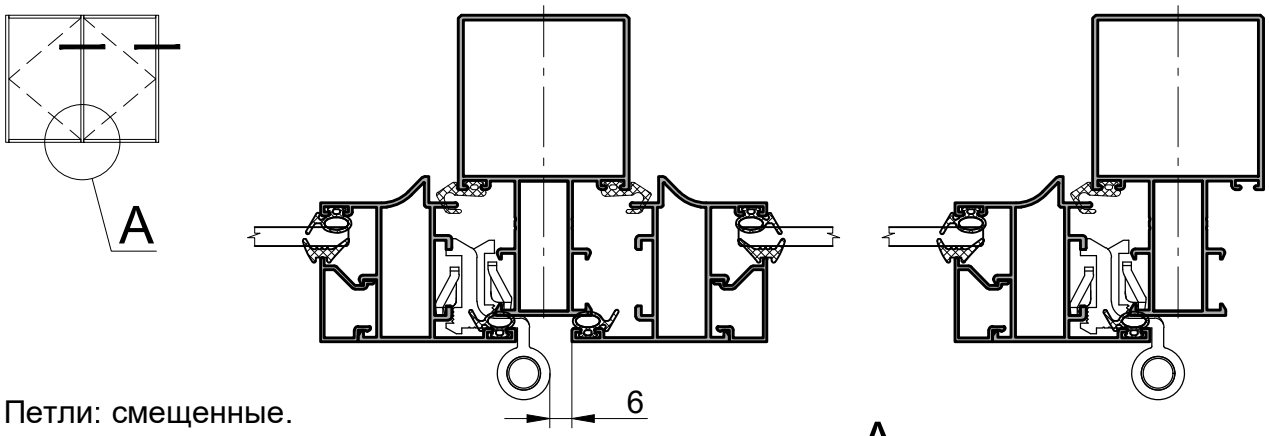

Петли: смещенные.
Ограничения:
установка петель - см. вид А.

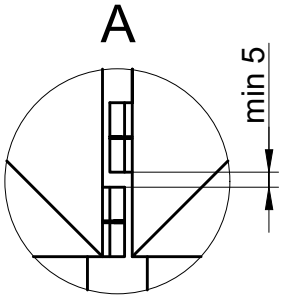

Стойка с внешним пилоном

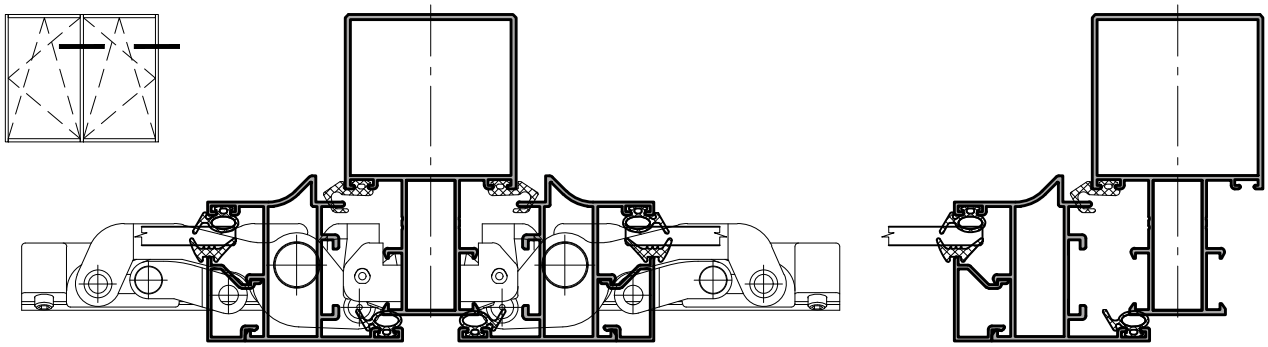

Петли: скрытолежащие (уточнить у производителя фурнитуры).
Ограничения:
применение фурнитуры со стандартными и смещенными петлями невозможно.

Размеры фурнитурного паза

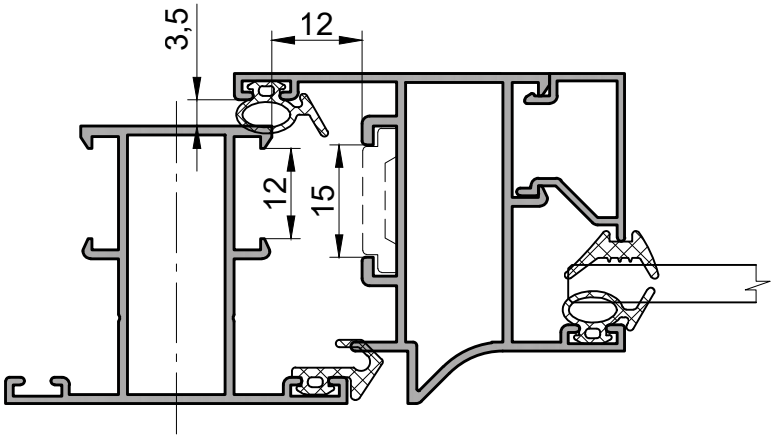

Обработка профиля створки под ручку

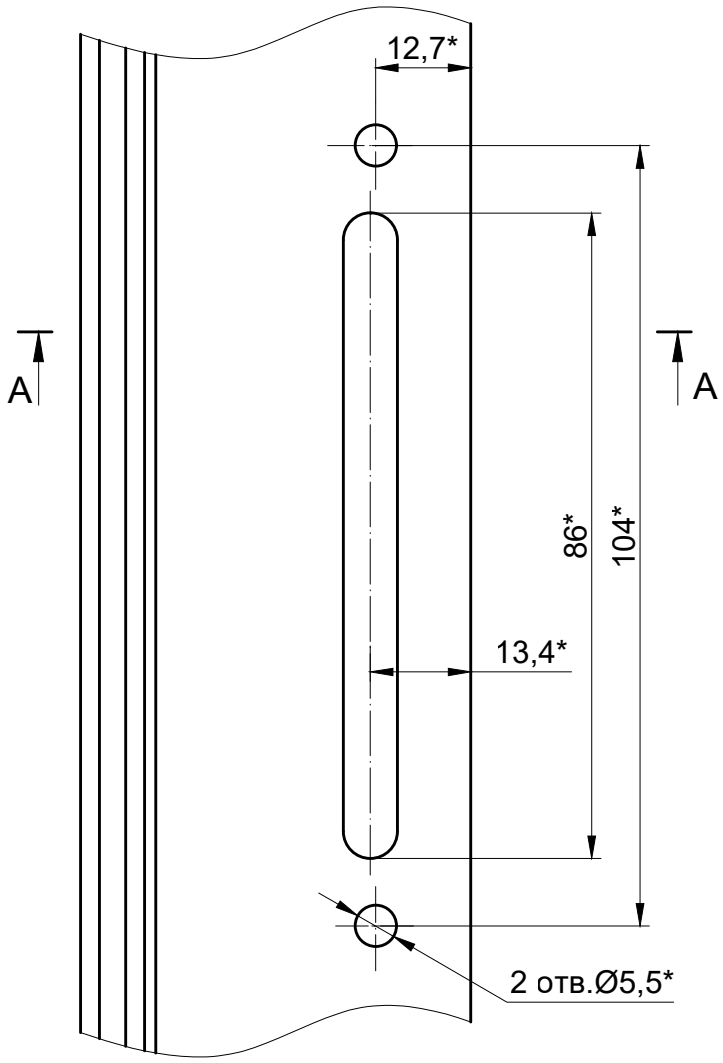

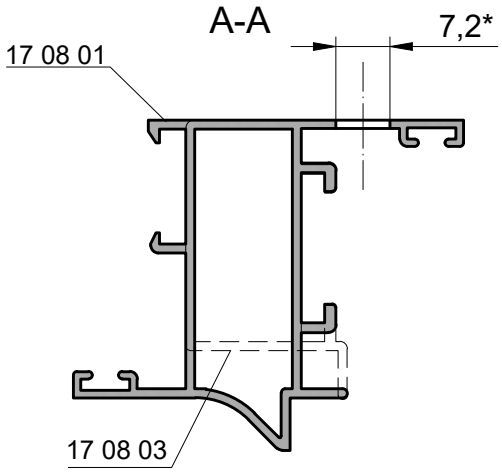

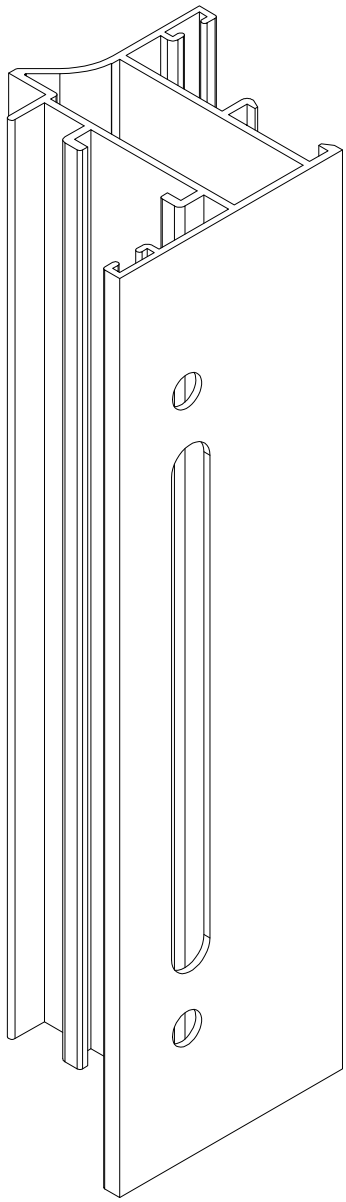

Примечание!
*Исполнение паза смотри рекомендации производителя

1. * Размеры для справок.
2. Неуказанные предельные отклонения H14, h14, ±IT14/2

Обработка фурнитурного паза

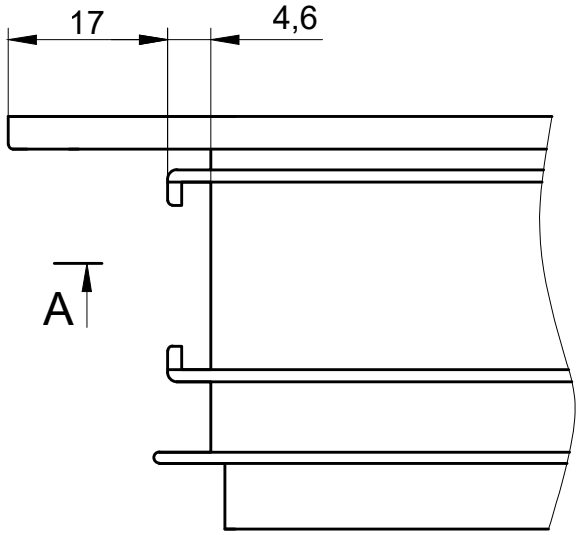

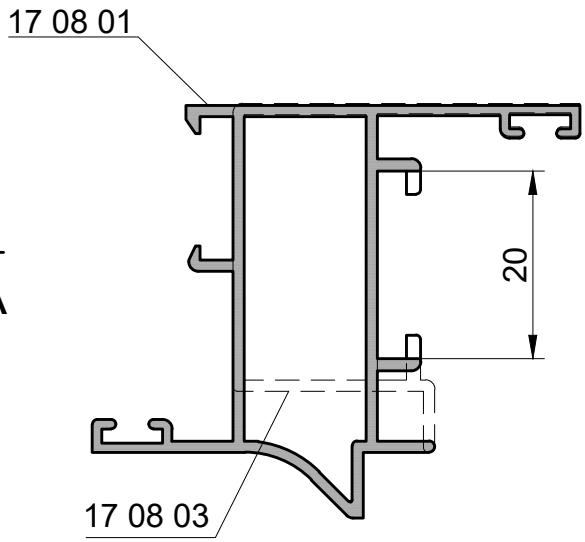

A-A

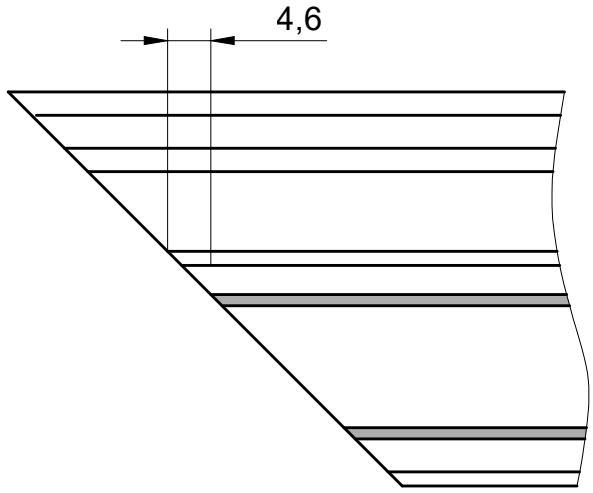

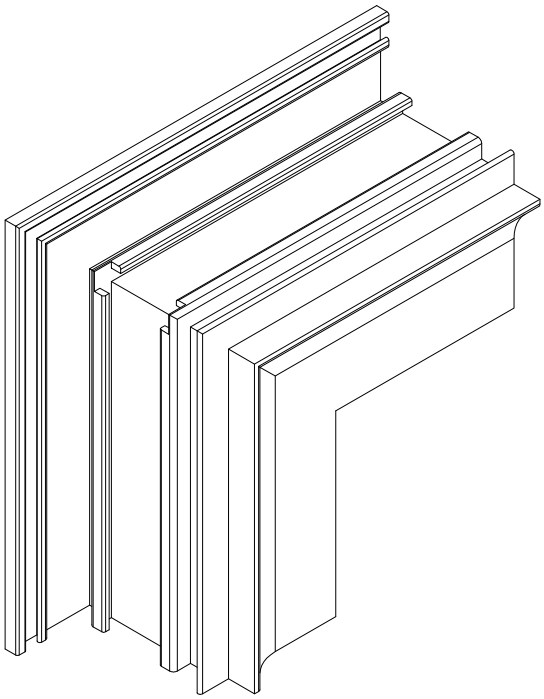

1. Неуказанные предельные отклонения H14, h14, ±IT14/2

Рекомендации по установке фурнитуры "STUBLINA"

Рекомендации по установке фурнитуры

Диаграмма подбора профиля створки к максимально допустимому весу не более 80кг на фурнитуре "STUBLINA" для поворотного окна

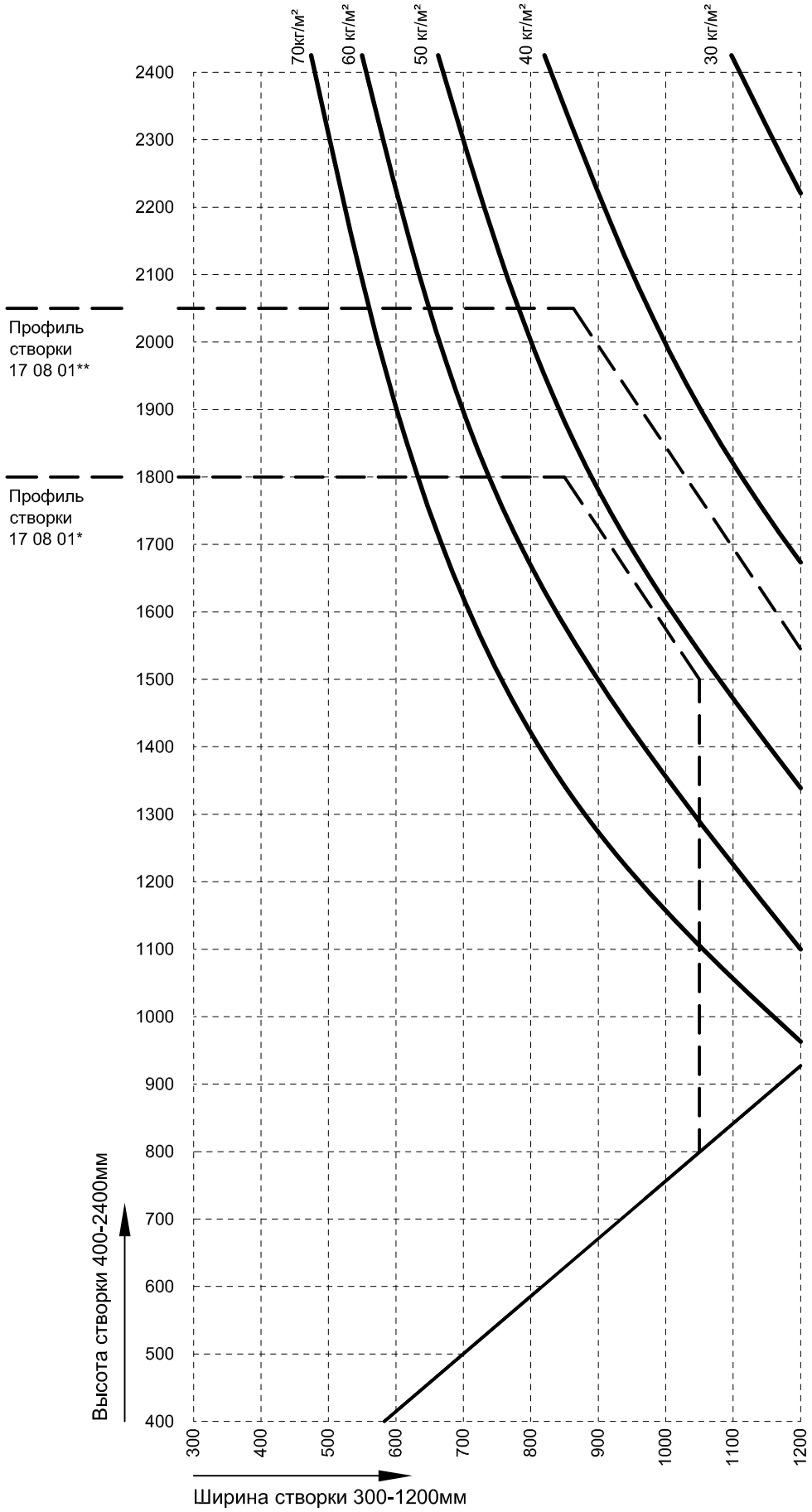

* Допускается использование профиля створки 17 08 01 высотой свыше 1500мм и шириной более 1050мм с условием вклеенного заполнения

** Максимальный габарит створки 17 08 01 с вклееным заполнением, ширина 1200мм, высота 2050мм

КОМПЛЕКТАЦИЯ ПОВОРОТНОЙ ФУРНИТУРЫ "STUBLINA". Вариант 1.
в зависимости от габаритов створки

		Ширина створки, FB (мм)		
		300-800	801-1000	1001-1200
Высота створки, FH (мм)	400-1200	схема I	схема I	схема III
	1201-1500	схема II	схема IV	схема V
	1501-1800	схема IV	схема V	схема V
	1801-2100	схема IV	схема V	-
	2101-2400	схема V	-	-

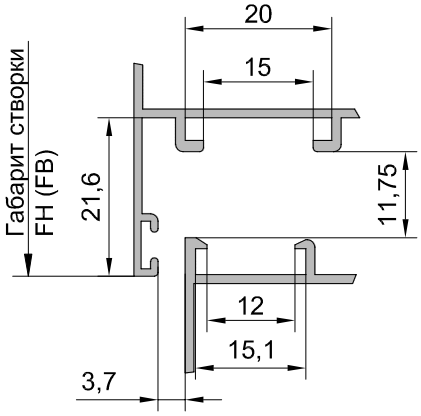

Обработка тяги 06 04 15

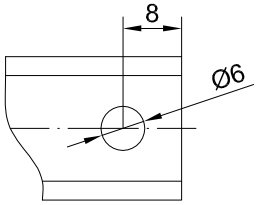

Примечание:
1. Схемы расположения элементов см. стр. 10.26 - 10.28;
2. Вес створок не более 80 кг.

Комплектующие

Наименование	Обозначение	Схема I	Схема II	Схема III	Схема IV	Схема V
Ручка оконная	1002.00	1	1	1	1	1
Набор запирания	4009.30	1	1	1	1	1
Ответная планка	4010.03	-	1	-	1	1
Эксцентрик. цапфа	4010.27	-	1	-	1	1
Петля*	2022.00	2	2	3	3	4
	2011.00					
Скрытый прижим	4045.00	-	1	-	1	1
Тяга 06 04 15, мм						
Тяга вертикальная верхняя		FH-FC-134	FH-FC-134	FH-FC-134	FH-FC-134	FH-FC-134
Тяга вертикальная нижняя		FC-134	FC-134	FC-134	FC-134	FC-134

1002.00

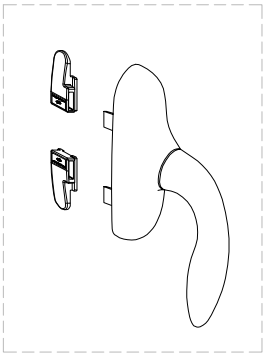

4009.30

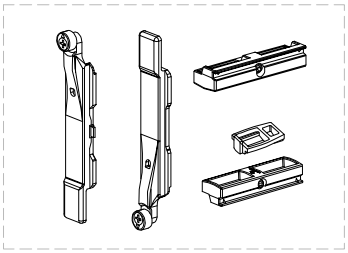

2022.00

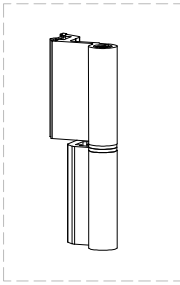

2011.00

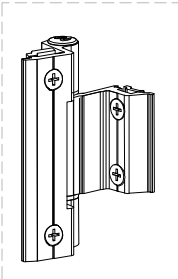

4045.00

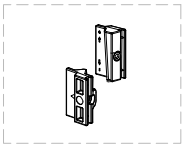

4010.03

4010.27

* При весе створки до 80 кг используются петли 2022.00, при весе до 90 кг - петли 2011.00

CITY

Рекомендации по установке фурнитуры

Схема установки поворотной фурнитуры "STUBLINA". Вариант 1.

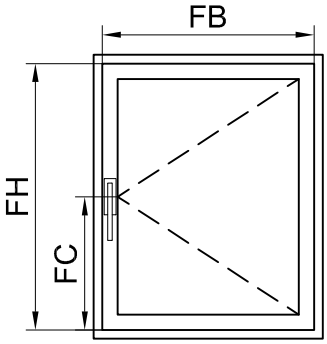

			Схема I	Схема II
Поз.	Наименование	Обозначение	Кол-во	Кол-во
1	Ручка оконная	1002.00	1	1
2	Набор запирания	4009.30	1	1
3	Ответная планка	4010.03	-	1
4	Эксцентрик. цапфа	4010.27	-	1
5*	Петля	2022.00	2	2
		2011.00		
6	Скрытый прижим	4045.00	-	1

Схема I

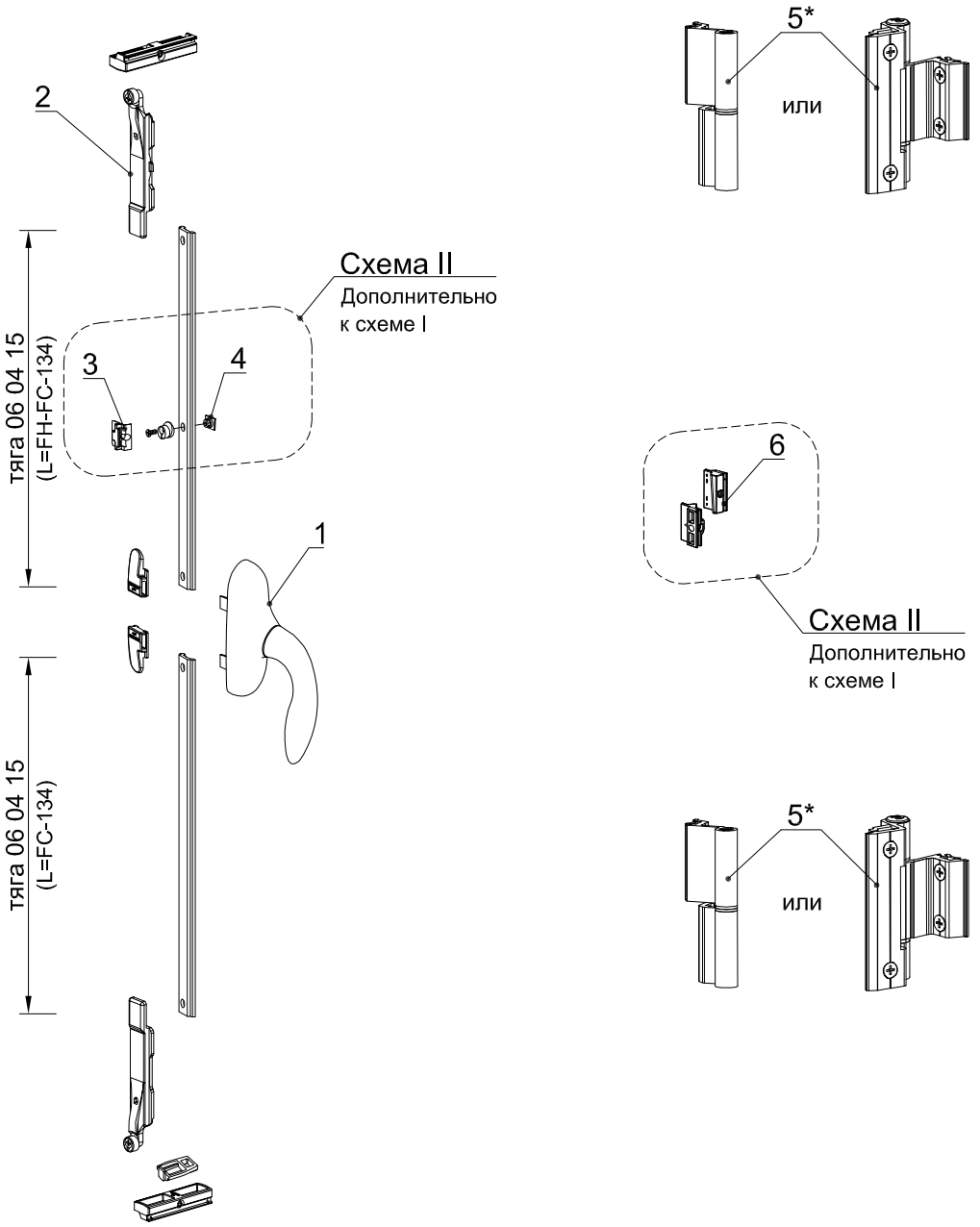

* При весе створки до 80 кг используются петли 2022.00, при весе до 90 кг - петли 2011.00

Схема установки поворотной фурнитуры "STUBLINA". Вариант 1.

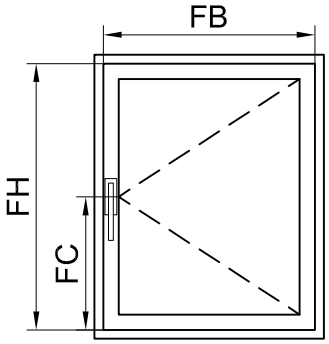

			Схема III	Схема IV
Поз.	Наименование	Обозначение	Кол-во	Кол-во
1	Ручка оконная	1002.00	1	1
2	Набор запирания	4009.30	1	1
3	Ответная планка	4010.03	-	1
4	Эксцентрик. цапфа	4010.27	-	1
5*	Петля	2022.00	3	3
		2011.00		
6	Скрытый прижим	4045.00	-	1

Схема III

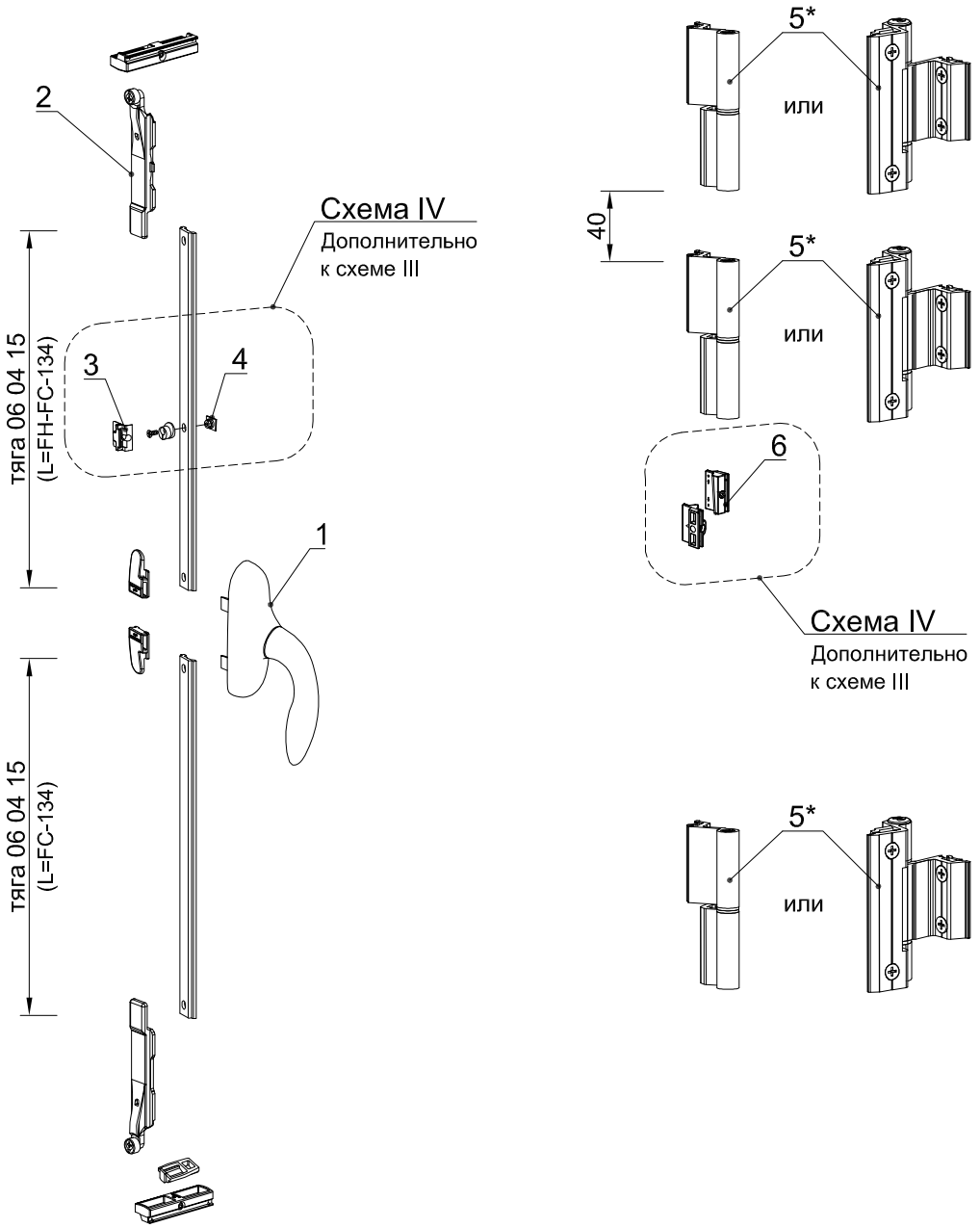

* При весе створки до 80 кг используются петли 2022.00, при весе до 90 кг - петли 2011.00

CITY

Рекомендации по установке фурнитуры

Схема установки поворотной фурнитуры "STUBLINA". Вариант 1.

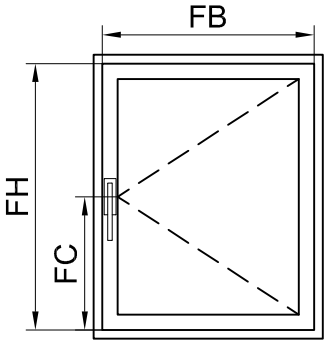

			Схема V
Поз.	Наименование	Обозначение	Кол-во
1	Ручка оконная	1002.00	1
2	Набор запирания	4009.30	1
3	Ответная планка	4010.03	1
4	Эксцентрик. цапфа	4010.27	1
5*	Петля	2022.00	4
		2011.00	
6	Скрытый прижим	4045.00	1

Схема V

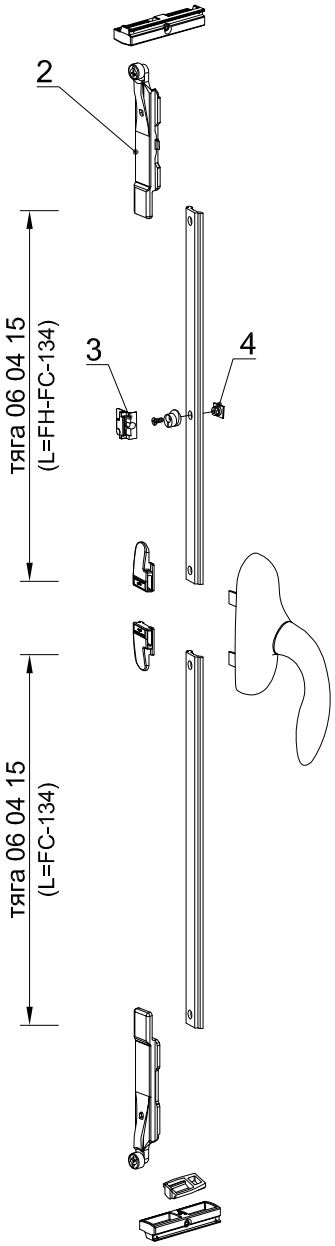

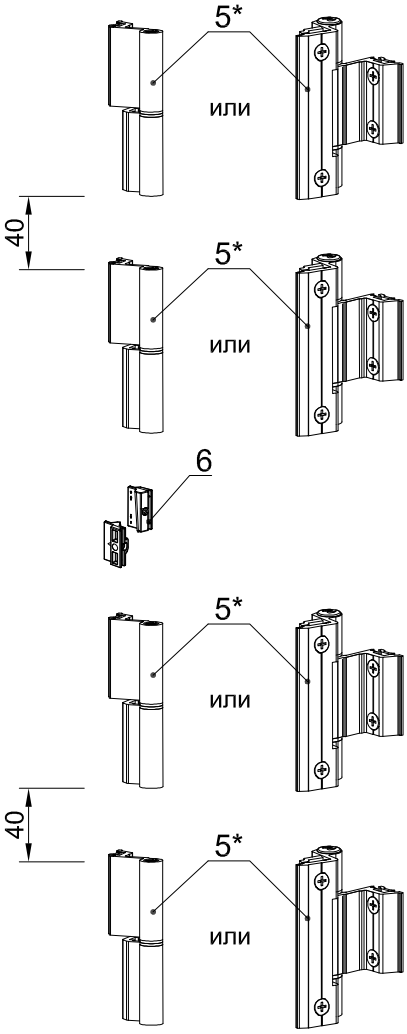

* При весе створки до 80 кг используются петли 2022.00, при весе до 90 кг - петли 2011.00

КОМПЛЕКТАЦИЯ ПОВОРОТНОЙ ФУРНИТУРЫ "STUBLINA". Вариант 2.
в зависимости от габаритов створки

		Ширина створки, FB (мм)	
		400-800	801-1200
Высота створки, FH (мм)	500-1000	схема I	схема III
	1001-1800	схема II	схема IV

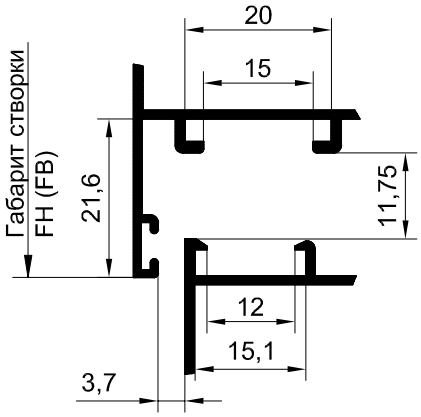

График подбора кол-ва петель 2022.00

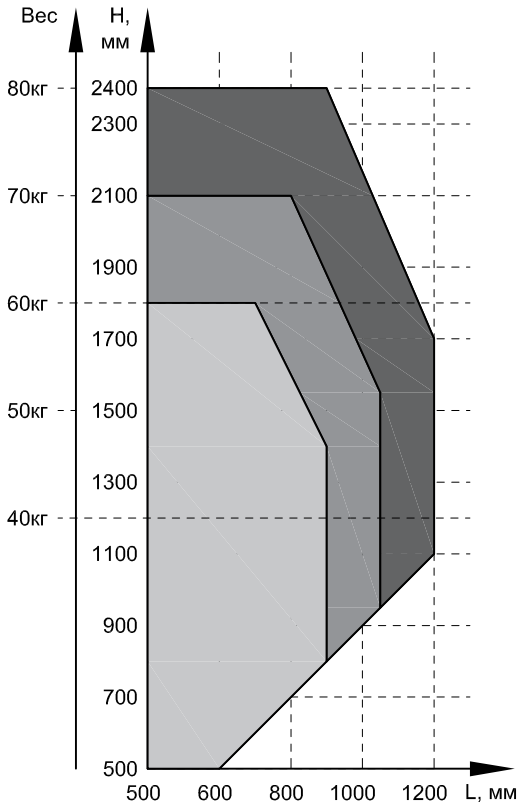

Примечание:
1. Схемы расположения элементов см. стр. 10.30 - 10.31;
2. Вес створок не более 80 кг.

Обработка тяги 06 04 15

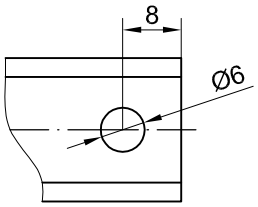

Комплектующие

Наименование	Обозначение	Схема I	Схема II	Схема III	Схема IV
Ручка оконная	1100.00	1	1	1	1
Набор запирания	4009.39	1	1	1	1
Ответная планка	4010.03	-	1	2	3
Эксцентрик. цапфа	4010.27	-	1	-	1
Петля	2022.00	2	2*	2*	2*
Переключатель угловой	4010.20	-	-	2	2
Тяга 06 04 15, мм					
Тяга вертикальная верхняя		FH-FC-192	FH-FC-192	FH-FC-192	FH-FC-192
Тяга вертикальная нижняя		FC-192	FC-192	FC-192	FC-192
Тяга горизонтальная		-	-	(FB/2)-60	(FB/2)-60

1100.00

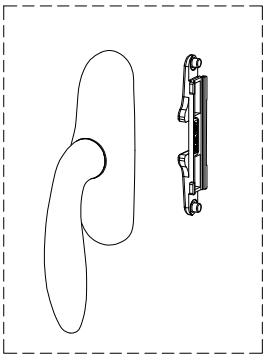

4009.39

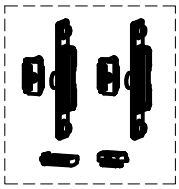

4010.20

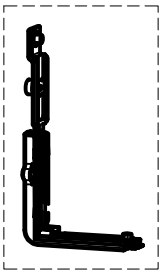

4010.03

4010.27

2022.00

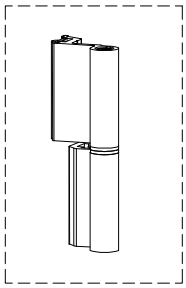

* Количество петель выбирается в зависимости от веса и габаритов по графику

Схема установки поворотной фурнитуры "STUBLINA". Вариант 2.

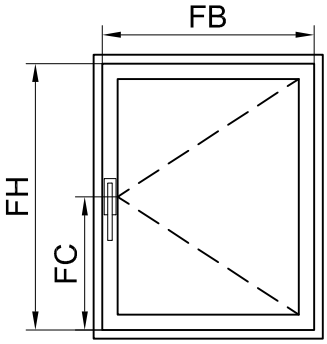

			Схема I	Схема II
Поз.	Наименование	Обозначение	Кол-во	Кол-во
1	Ручка оконная	1100.00	1	1
2	Набор запирания	4009.39	1	1
3	Ответная планка	4010.03	-	1
4	Эксцентрик. цапфа	4010.27	-	1
5	Петля	2022.00	2	2
6	Переключатель угловой	4010.20	-	1

Схема I

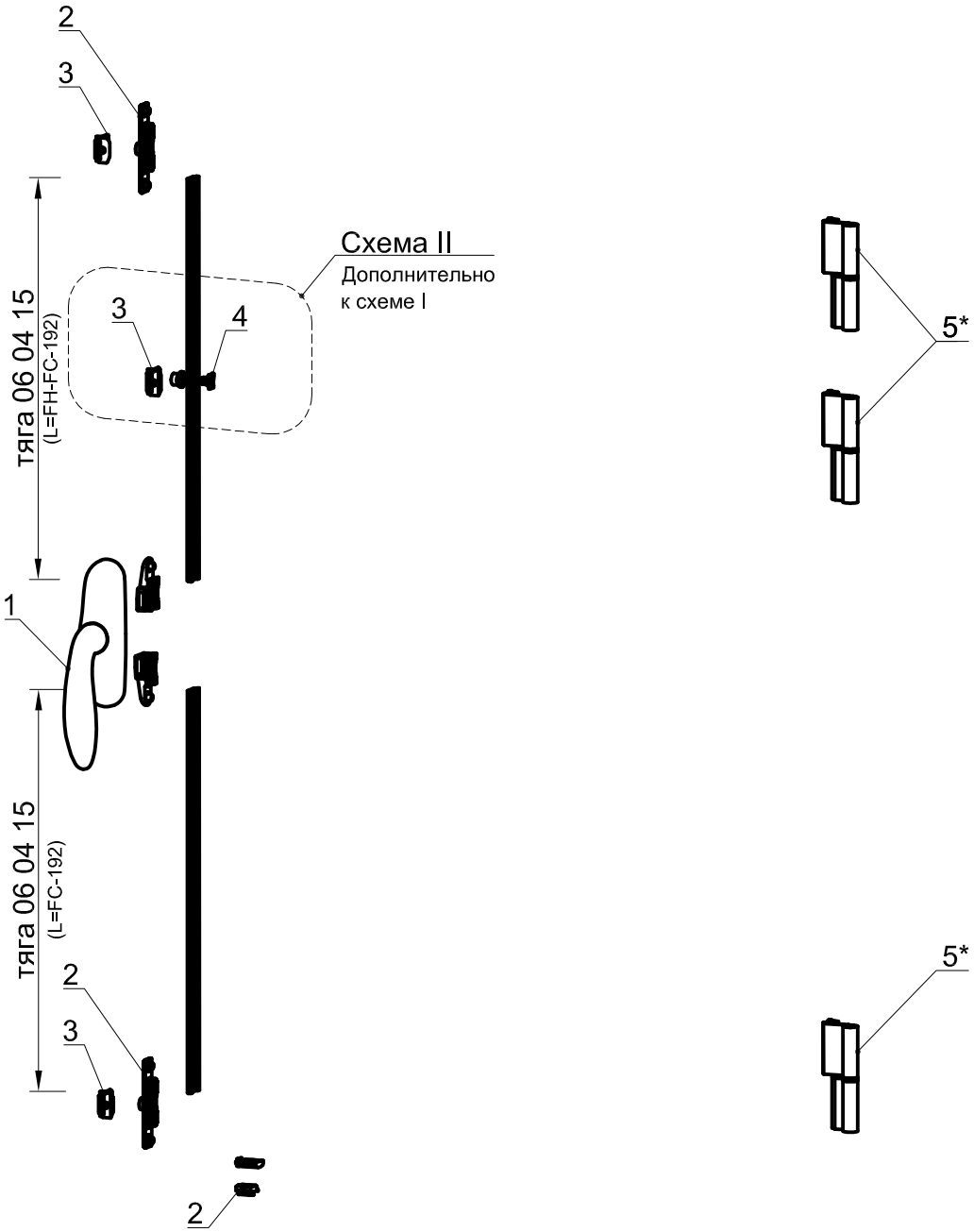

* Количество петель выбирается в зависимости от веса и габаритов по графику см. стр. 10.29

Схема установки поворотной фурнитуры "STUBLINA". Вариант 2.

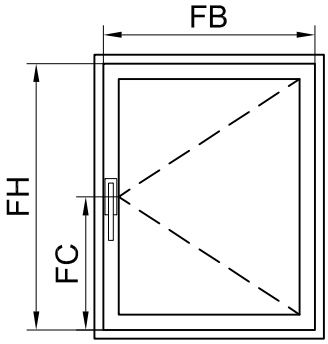

			Схема III	Схема IV
Поз.	Наименование	Обозначение	Кол-во	Кол-во
1	Ручка оконная	1100.00	1	1
2	Набор запирания	4009.39	1	1
3	Ответная планка	4010.03	2	3
4	Эксцентрик. цапфа	4010.27	-	1
5	Петля	2022.00	2*	2*
6	Переключатель угловой	4010.20	2	2

Схема III

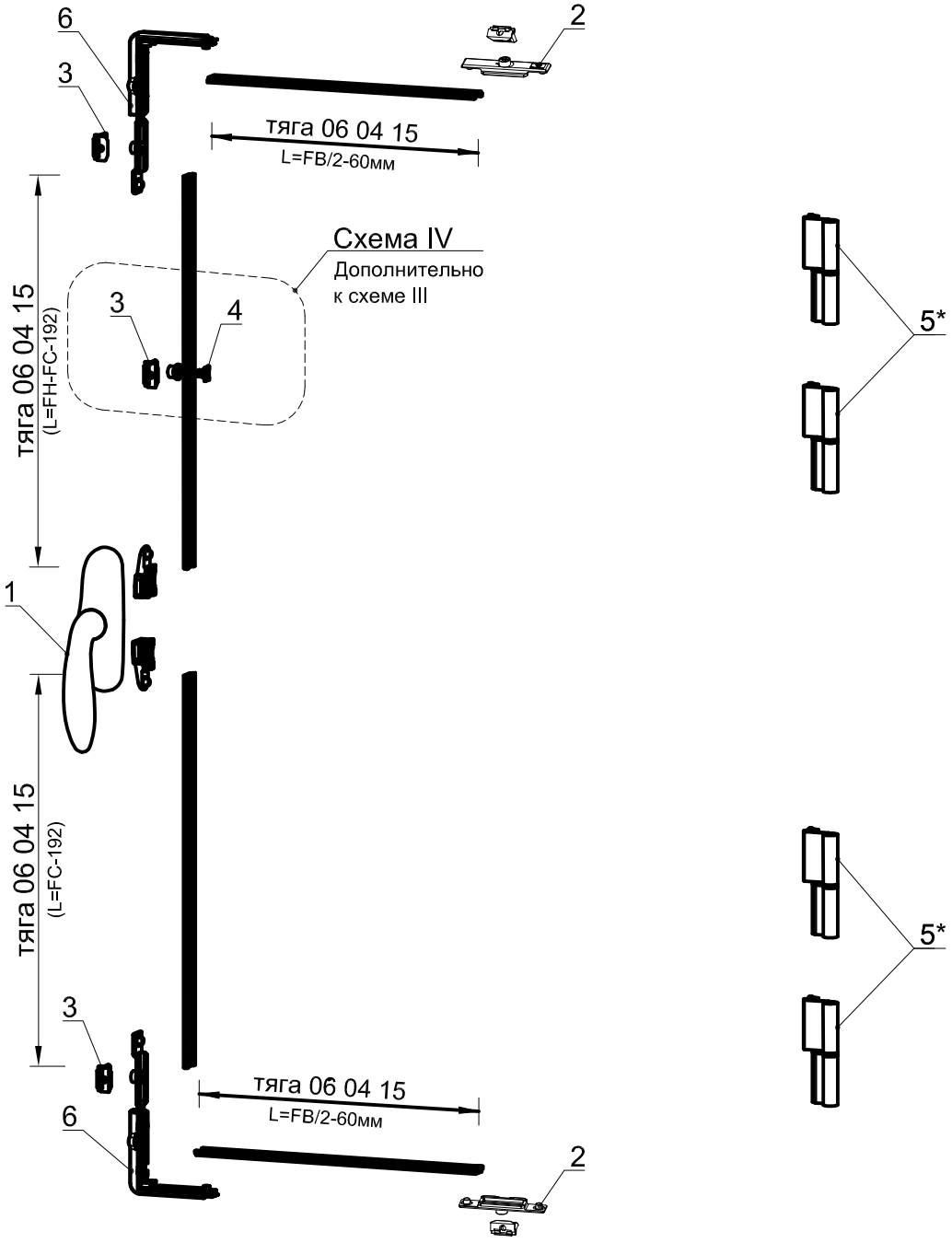

* Количество петель выбирается в зависимости от веса и габаритов по графику см. стр. 10.29

INICIAL®

Рекомендации по установке фурнитуры

Диаграмма подбора профиля створки к максимально допустимому весу не более 80кг на фурнитуре "STUBLINA" для поворотно-откидного окна

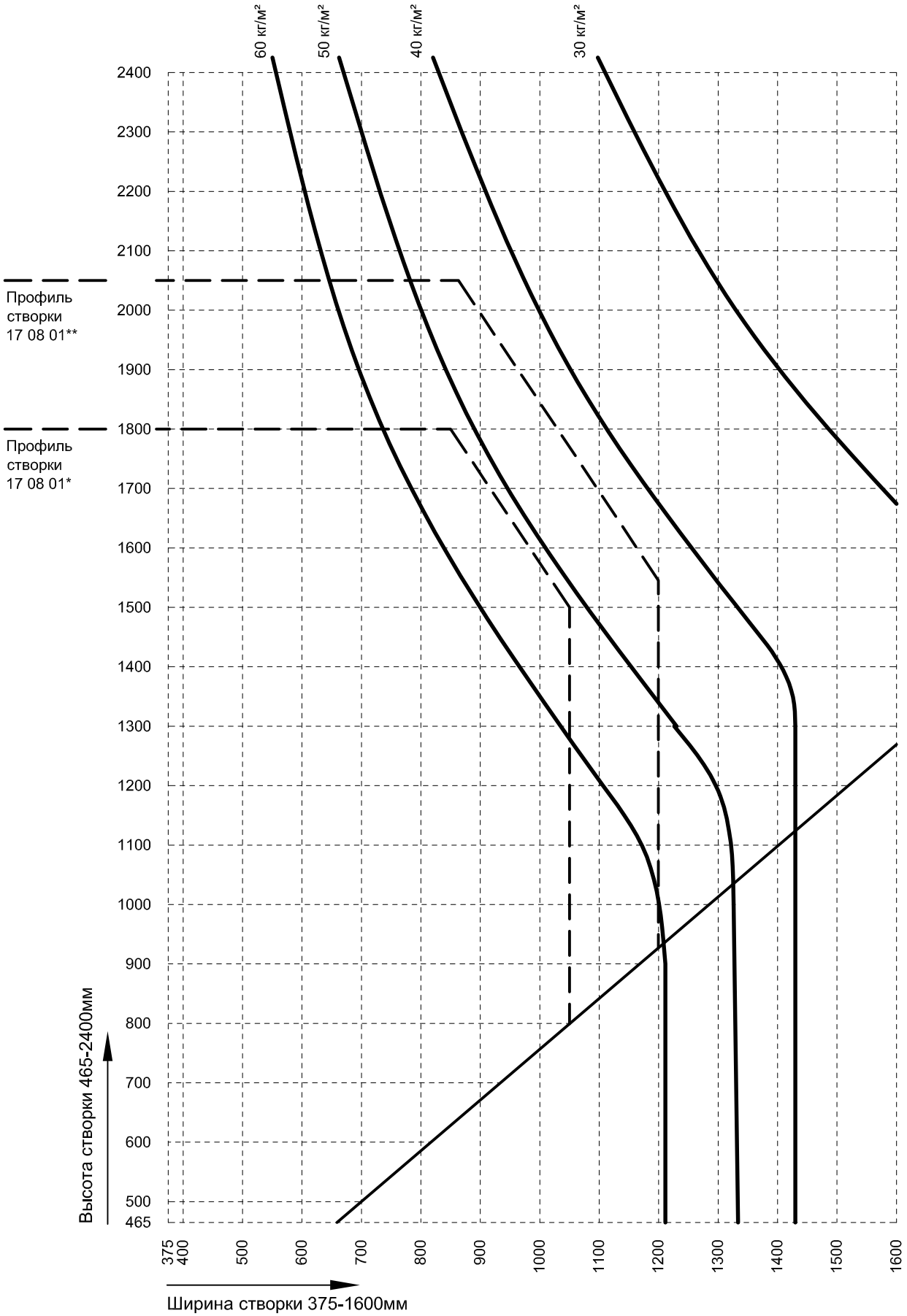

* Допускается использование профиля створки 17 08 01 высотой свыше 1800мм и шириной более 1050мм с условием вклеенного заполнения

** Максимальный габарит створки 17 08 01 с вклееным заполнением, ширина 1200мм, высота 2050мм

КОМПЛЕКТАЦИЯ ПОВОРОТНО-ОТКИДНОЙ ФУРНИТУРЫ "STUBLINA" в зависимости от габаритов створки. Вариант 1.

		Ширина створки, FB (мм)					
		375-444	445-535	536-800	801-1200	1201-1400	1401-1600
Высота створки, FH (мм)	465-1200	схема I	схема II	схема IV	схема IV	схема VII	-
	1201-1800	-	схема III	схема V	схема V	схема VIII	схема IX
	1801-2400	-	схема III	схема V	схема VI	схема VIII	схема IX

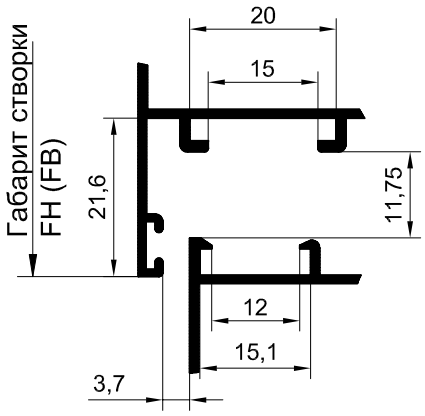

Примечание:
1. Схемы расположения элементов см. стр. 10.34 - 10.37;
2. Вес створок не более 80 кг.

Обработка тяги 06 04 15

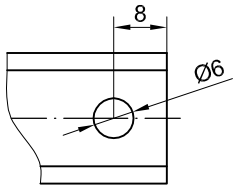

Комплектующие

Наименование	Обозначение	Схема I	Схема II	Схема III	Схема IV	Схема V	Схема VI	Схема VII	Схема VIII	Схема IX
Ручка оконная	1001.00	1	1	1	1	1	1	1	1	1
Гарнитура для П-О створок	4035.90	1	1	1	1	1	1	1	1	1
Ножницы короткие	4030.13	1	-	-	-	-	-	-	-	-
Ножницы короткие	4030.01	-	1	1	-	-	-	-	-	-
Ножницы средние	4030.02	-	-	-	1	1	1	-	-	-
Ножницы большие	4030.05	-	-	-	-	-	-	1	1	1
Ответная планка	4010.03	-	-	1	-	1	1	1	2	2
Эксцентрик. цапфа	4010.27	-	-	1	-	1	1	1	2	2
Набор для бокового запирания	4010.40	-	-	1	-	1	1	1	2	2
Доп. ножницы	4010.50	-	-	-	-	-	-	-	-	1
Усилитель верхней петли	4030.18.50U	-	-	-	-	-	1	1	1	1
Тяга 06 04 15, мм										
Тяга вертикальная верхняя, сторона ручки		FH-FC-200	FH-FC-200	FH-FC-200	FH-FC-200	FH-FC-200	FH-FC-200	FH-FC-200	FH-FC-200	FH-FC-200
Тяга вертикальная нижняя, сторона ручки		FC-205	FC-205	FC-205	FC-205	FC-205	FC-205	FC-205	FC-205	FC-205
Тяга горизонтальная верхняя		FB-311	FB-382	FB-382	FB-472	FB-472	FB-472	FB-652	FB-652	FB-942
Тяга горизонтальная нижняя		-	-	-	-	-	-	FH/2-161	FH/2-161	FH/2-161
Тяга вертикальная, сторона петель		-	-	FH/2-197	-	FH/2-197	FH/2-197	-	FH/2-197	FH/2-197
Тяга горизонтальная, дополнительная		-	-	-	-	-	-	-	-	124

1001.00

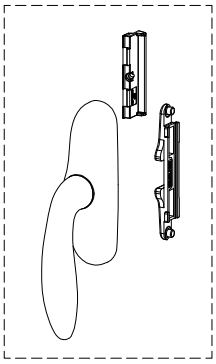

4010.40

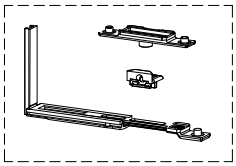

4010.50

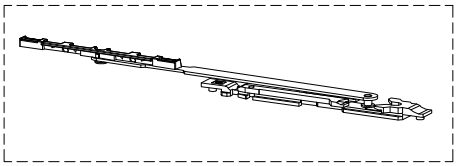

4035.90

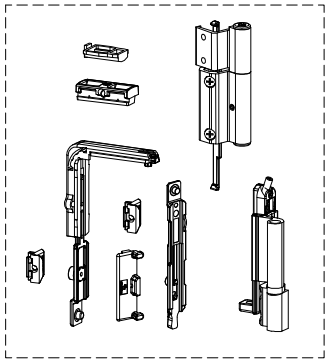

4030.18.50U

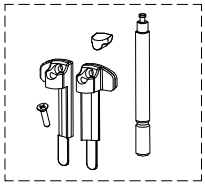

4030.01 (4030.13, 4030.02, 4030.05)

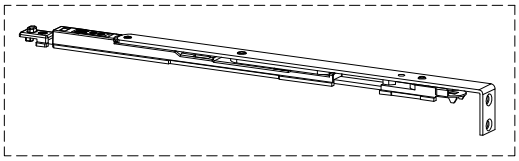

4010.03

4010.27

CITY

Рекомендации по установке фурнитуры

Схема установки поворотно-откидной фурнитуры "STUBLINA". Вариант 1.

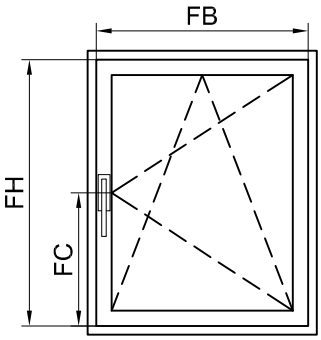

			Схема I	Схема II	Схема III
Поз.	Наименование	Обозначение	Кол-во	Кол-во	Кол-во
1	Ручка оконная	1001.00	1	1	1
2	Гарнитура для П-О створок	4035.90	1	1	1
3	Ножницы короткие	4030.13	1	-	-
4	Ножницы короткие	4030.01	-	1	1
5	Ножницы средние	4030.02	-	-	-
6	Ножницы большие	4030.05	-	-	-
7	Ответная планка	4010.03	-	-	1
8	Эксцентриковая цапфа	4010.27	-	-	1
9	Набор для бокового запирания	4010.40	-	-	1
10	Дополнительные ножницы	4010.50	-	-	-
11	Усилитель верхней петли	4030.18.50U	-	-	-

Схема I

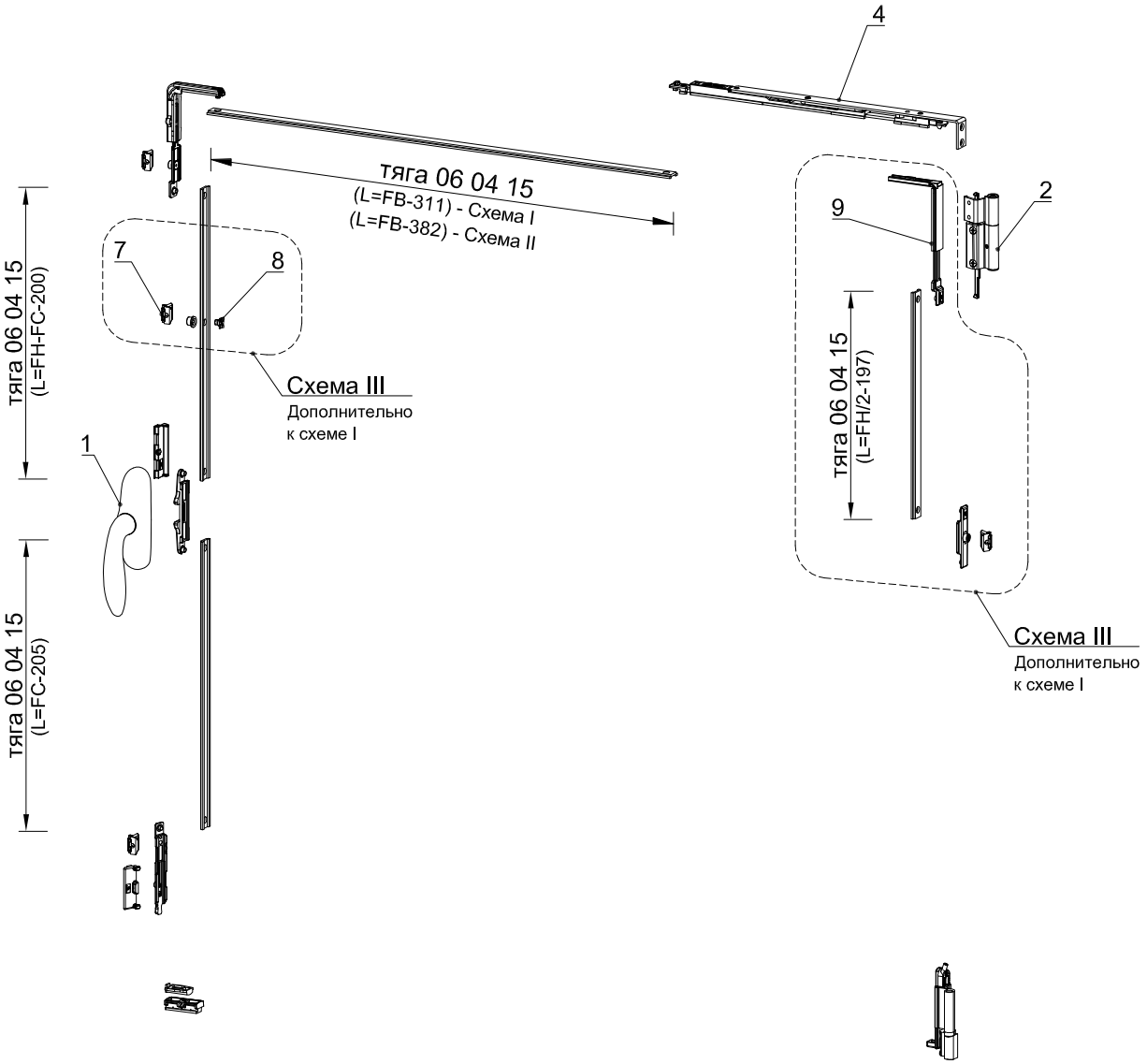

Схема установки поворотно-откидной фурнитуры "STUBLINA". Вариант 1.

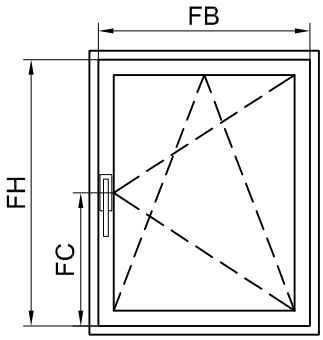

			Схема IV	Схема V	Схема VI
Поз.	Наименование	Обозначение	Кол-во	Кол-во	Кол-во
1	Ручка оконная	1001.00	1	1	1
2	Гарнитура для П-О створок	4035.90	1	1	1
3	Ножницы короткие	4030.13	-	-	-
4	Ножницы короткие	4030.01	-	-	-
5	Ножницы средние	4030.02	1	1	1
6	Ножницы большие	4030.05	-	-	-
7	Ответная планка	4010.03	-	1	1
8	Эксцентриковая цапфа	4010.27	-	1	1
9	Набор для бокового запирания	4010.40	-	1	1
10	Дополнительные ножницы	4010.50	-	-	-
11	Усилитель верхней петли	4030.18.50U	-	-	1

Схема IV

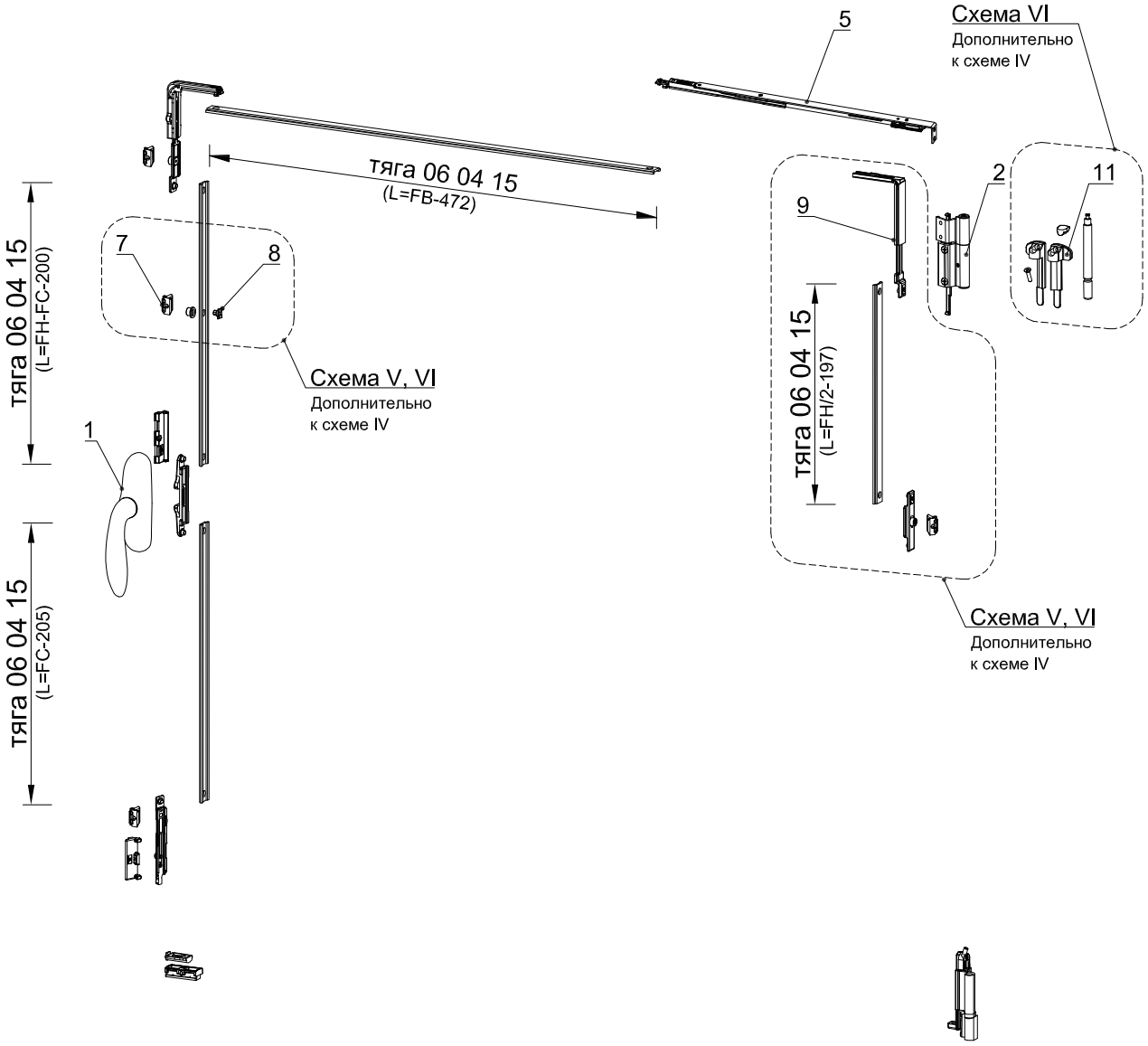

CITY

Рекомендации по установке фурнитуры

Схема установки поворотно-откидной фурнитуры "STUBLINA". Вариант 1.

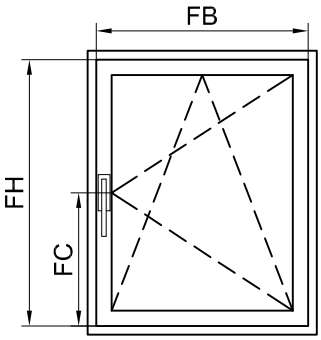

			Схема VII	Схема VIII
Поз.	Наименование	Обозначение	Кол-во	Кол-во
1	Ручка оконная	1001.00	1	1
2	Гарнитура для П-О створок	4035.90	1	1
3	Ножницы короткие	4030.13	-	-
4	Ножницы короткие	4030.01	-	-
5	Ножницы средние	4030.02	-	-
6	Ножницы большие	4030.05	1	1
7	Ответная планка	4010.03	1	2
8	Эксцентриковая цапфа	4010.27	1	2
9	Набор для бокового запирания	4010.40	1	2
10	Дополнительные ножницы	4010.50	-	-
11	Усилитель верхней петли	4030.18.50U	1	1

Схема VII

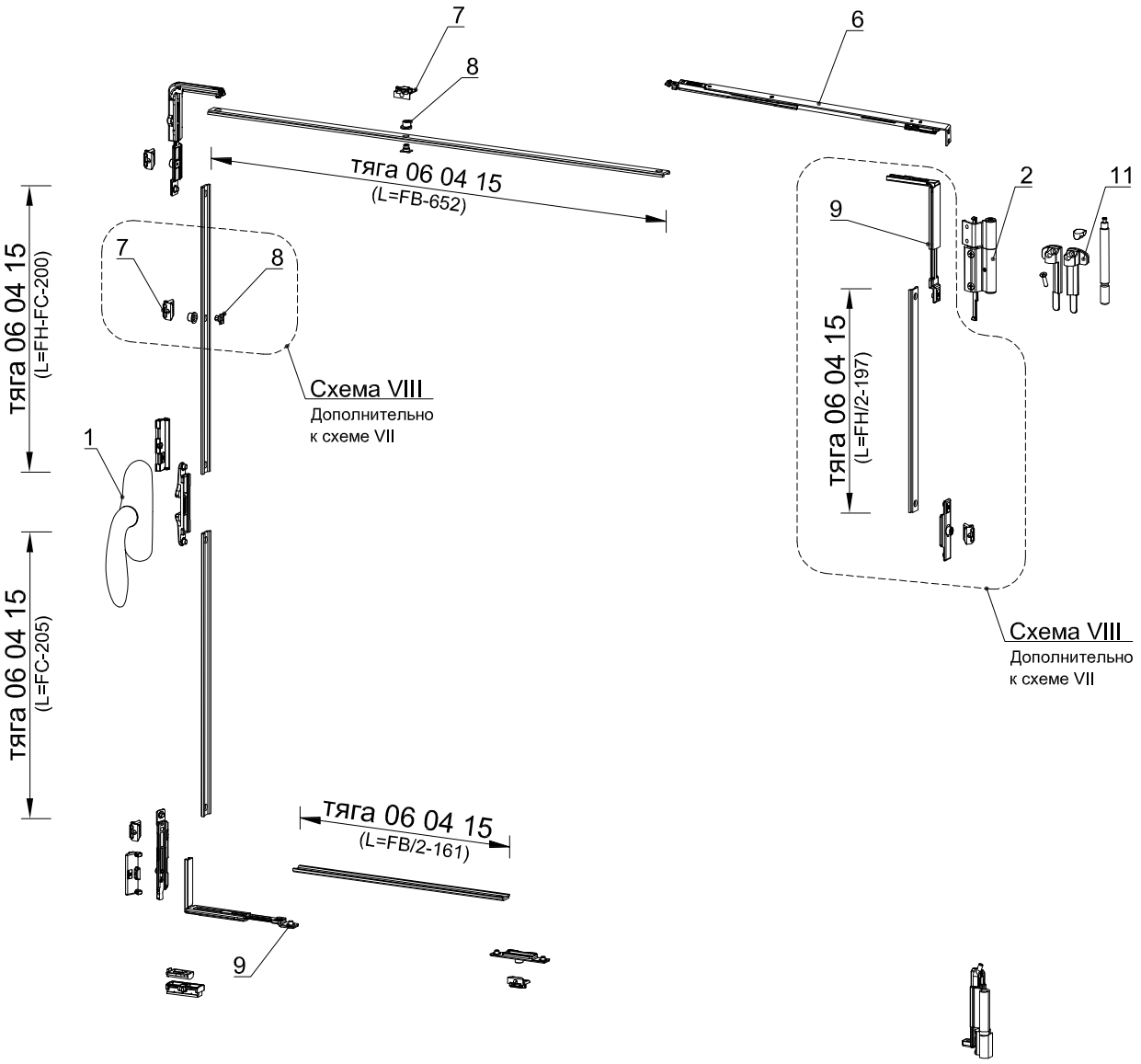

Схема установки поворотно-откидной фурнитуры "STUBLINA". Вариант 1.

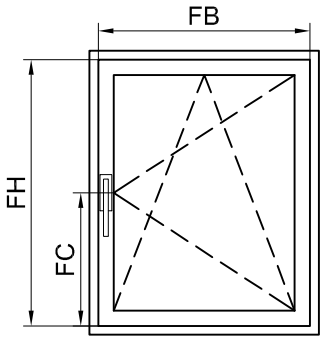

			Схема IX
Поз.	Наименование	Обозначение	Кол-во
1	Ручка оконная	1001.00	1
2	Гарнитура для П-О створок	4035.90	1
3	Ножницы короткие	4030.13	-
4	Ножницы короткие	4030.01	-
5	Ножницы средние	4030.02	-
6	Ножницы большие	4030.05	1
7	Ответная планка	4010.03	2
8	Эксцентриковая цапфа	4010.27	2
9	Набор для бокового запирания	4010.40	2
10	Дополнительные ножницы	4010.50	1
11	Усилитель верхней петли	4030.18.50U	1

Схема IX

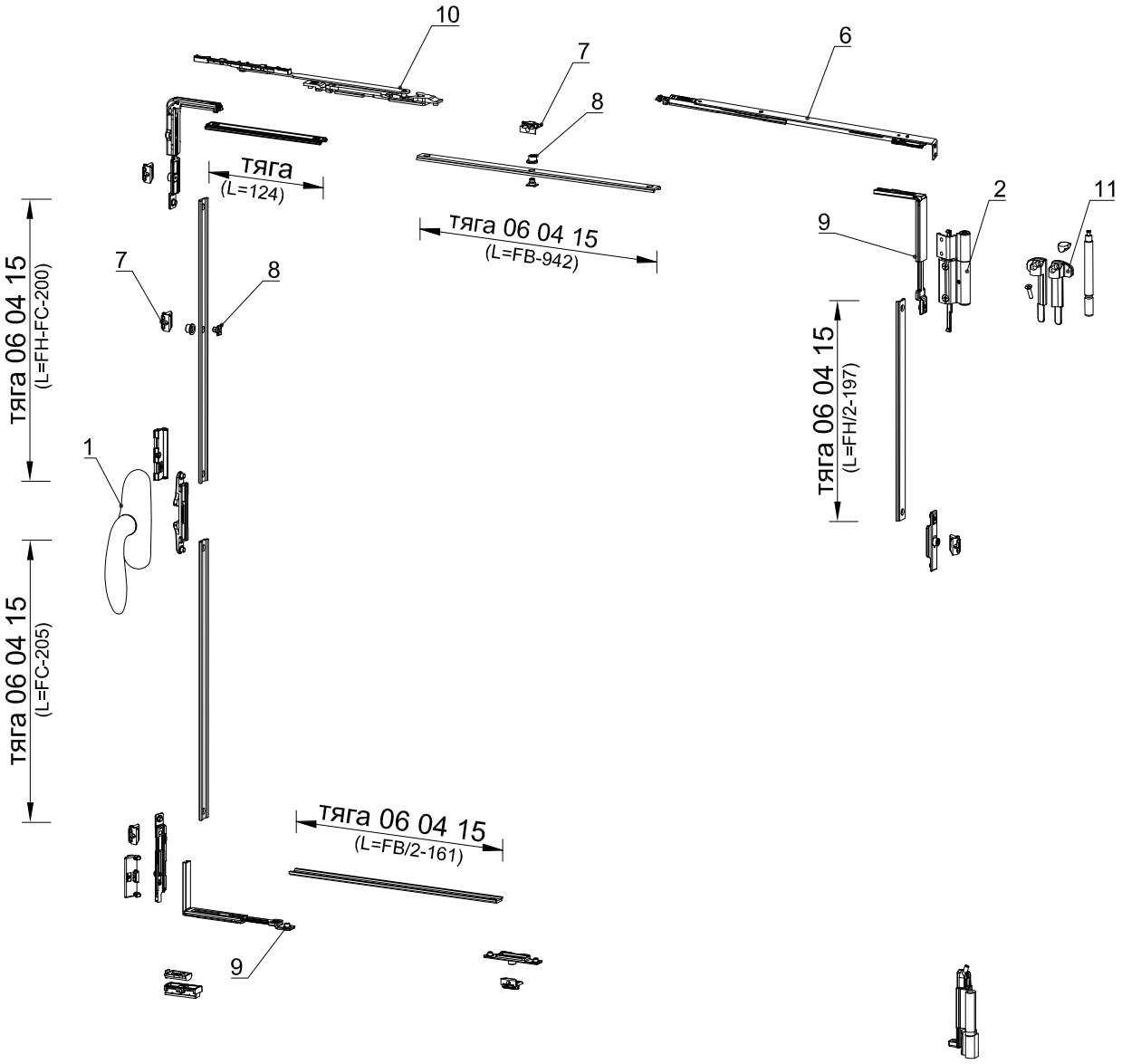

Рекомендации по установке фурнитуры

КОМПЛЕКТАЦИЯ ПОВОРОТНО-ОТКИДНОЙ ФУРНИТУРЫ "STUBLINA" в зависимости от габаритов створки. Вариант 2.

		Ширина створки, FB (мм)
		550-1200
Высота створки, FH (мм)	450-1200	схема I
	1201-1800	схема II

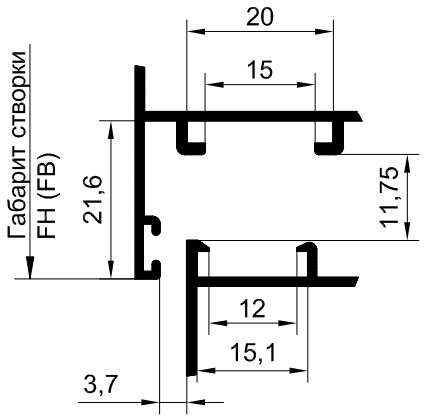

Примечание:
1. Схемы расположения элементов см. стр. 10.39;
2. Вес створок не более 80 кг.

Комплектующие

Наименование	Обозначение	Схема I	Схема II
Ручка оконная	1100.00	1	1
Набор запирания	4010.10	1	1
Ножницы средние	4030.02	1	1
Набор петель	4035.30	1	1
Угловой переключатель	4070.20	1	1
Набор для бокового запирания	4010.40	-	1
Ответная планка	4010.03	-	1
Эксцентрик. цапфа	4010.27	-	1
Тяга 06 04 15, мм			
Тяга вертикальная верхняя, сторона ручки		FH-FC-200	FH-FC-200
Тяга вертикальная нижняя, сторона ручки		FC-180	FC-180
Тяга горизонтальная верхняя		FB-474	FB-474
Тяга вертикальная, сторона петель		-	FH/2-197

Обработка тяги 06 04 15

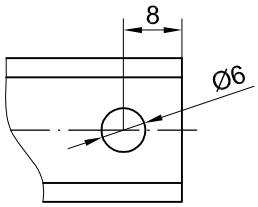

1100.00

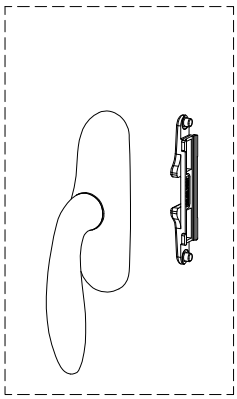

4010.40

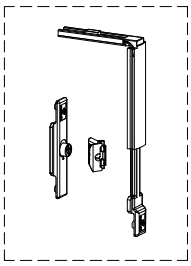

4035.30

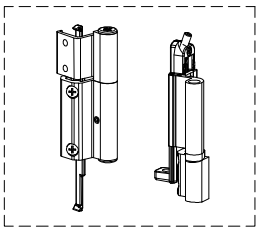

4010.40

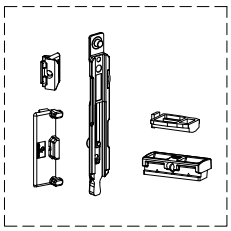

4070.20

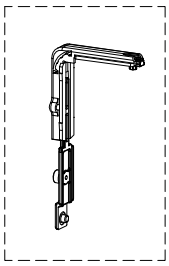

4030.18.50U*

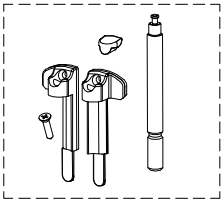

4030.02

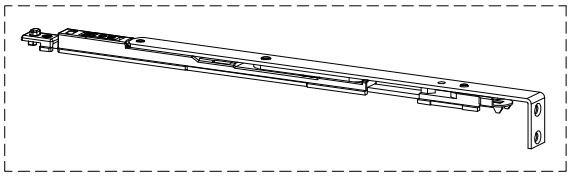

4010.03

4010.27

* При весе створки от 100 до 130кг добовляется усилитель петли 4030.18.50U - 1шт.

Схема установки поворотно-откидной фурнитуры "STUBLINA". Вариант 2.

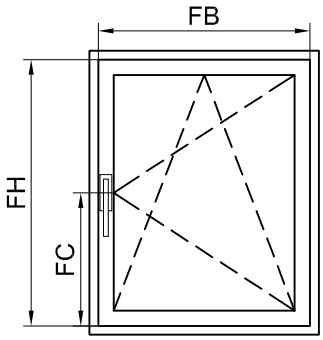

			Схема I	Схема II
Поз.	Наименование	Обозначение	Кол-во	Кол-во
1	Ручка оконная	1100.00	1	1
2	Набор запирания	4010.10	1	1
3	Ножницы средние	4030.02	1	1
4	Набор петель	4035.30	1	1
5	Угловой переключатель	4070.20	1	1
6	Набор для бокового запирания	4010.40	-	1
7	Ответная планка	4010.03	-	1
8	Эксцентриковая цапфа	4010.27	-	1

Схема I

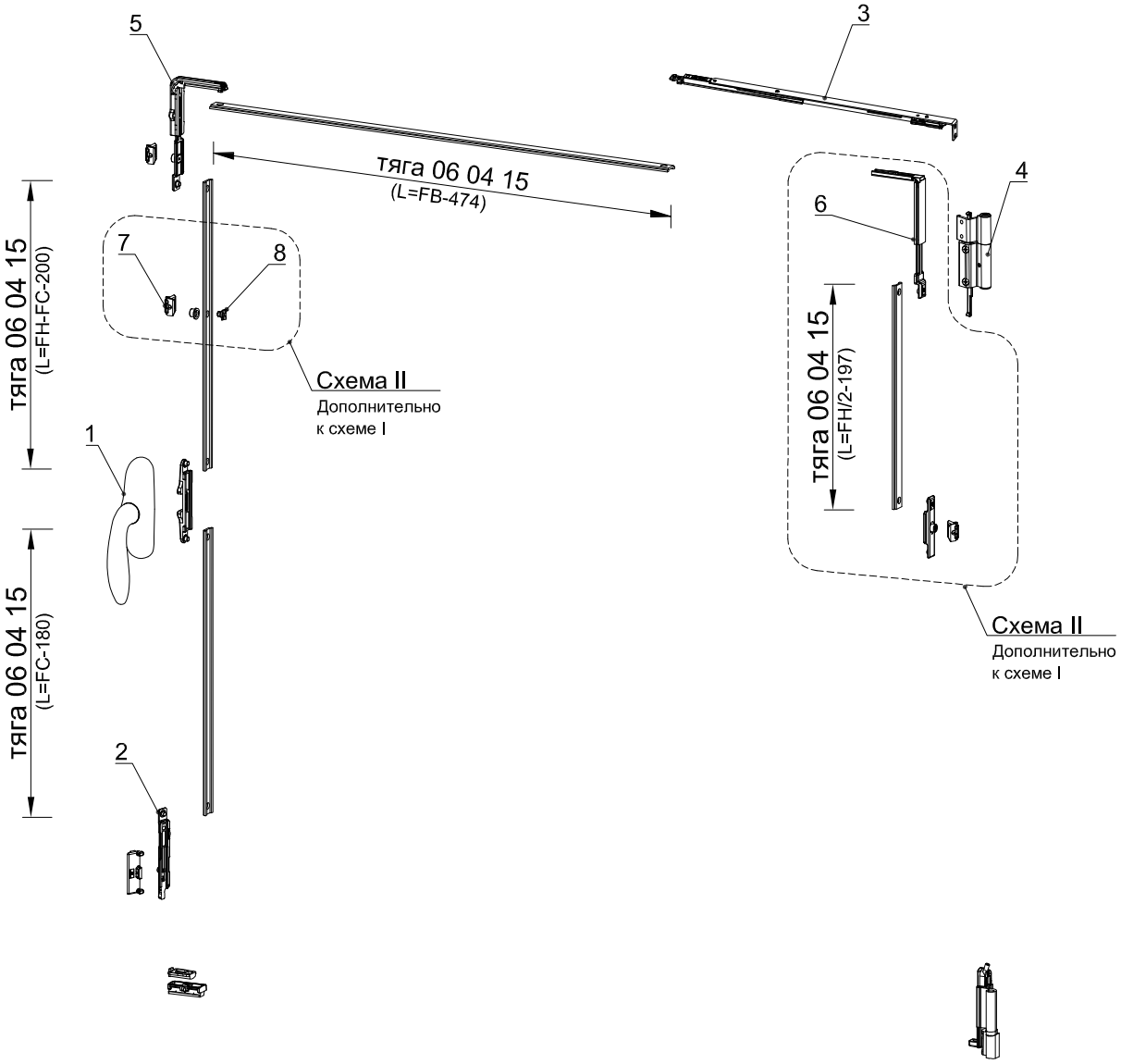

INICIAL®

Диаграмма подбора профиля створки к максимально допустимому весу не более 90кг на фурнитуре "STUBLINA" для откидного окна

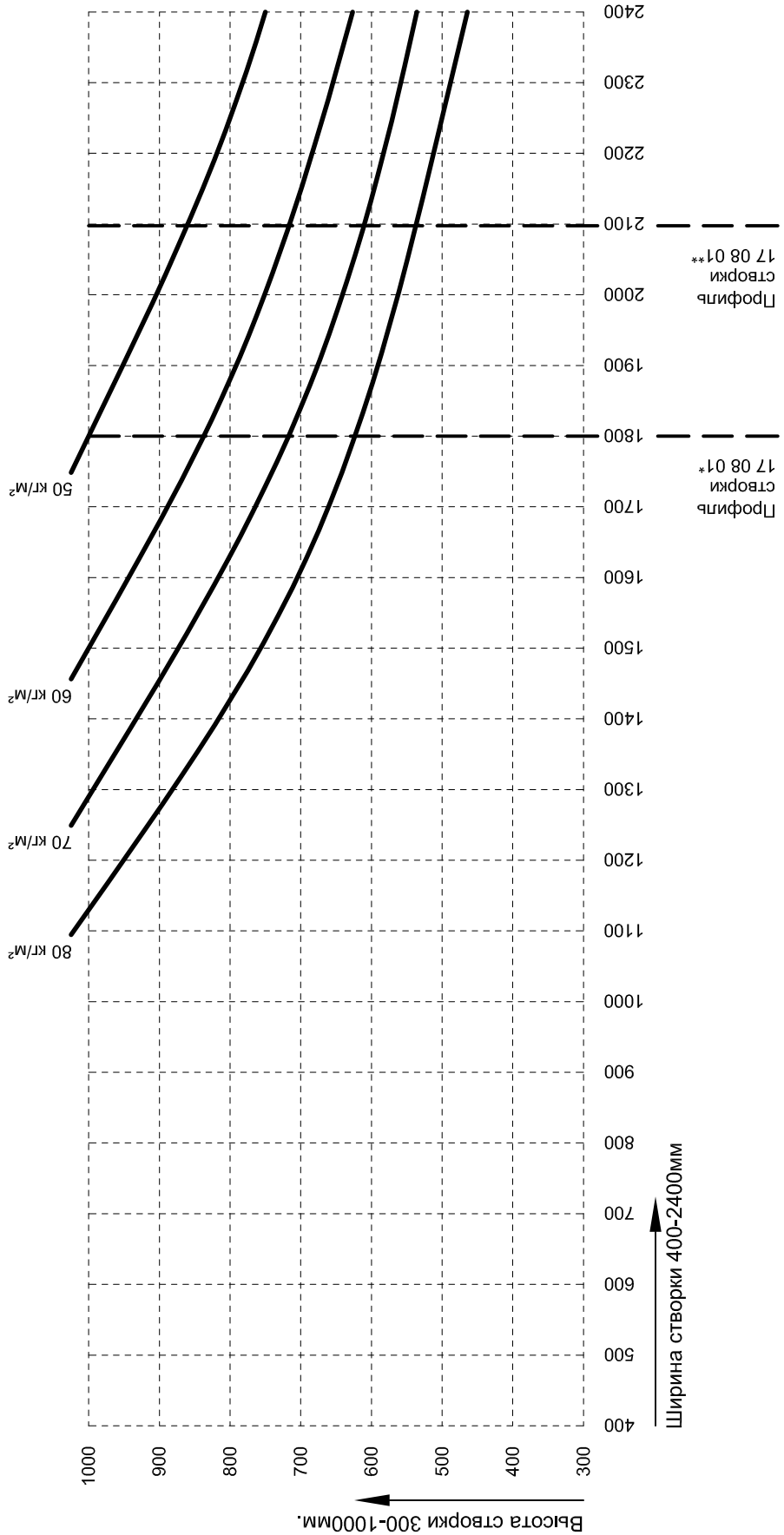

* Допускается использование профиля створки 17 08 01 шириной более 1800мм с условием вклеенного заполнения
** Максимальный габарит створки 17 08 01 с вклееным заполнением, ширина 2100мм, высота 1000мм

КОМПЛЕКТАЦИЯ ОТКИДНОЙ ФУРНИТУРЫ "STUBLINA"
в зависимости от габаритов створки

		Ширина створки, FB (мм)		
		400-1200	1201-1800	1801-2400
Высота створки, FH (мм)	300-500	схема I	схема IV	схема VII
	501-800	схема II	схема V	схема VIII
	801-1000	схема III	схема VI	схема IX

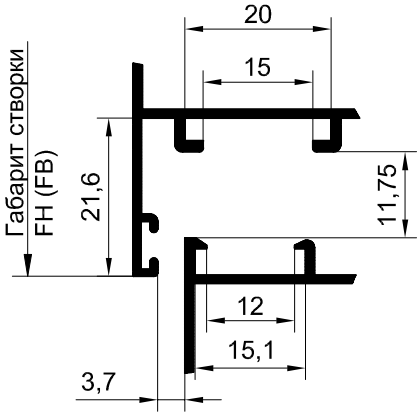

Обработка тяги 06 04 15

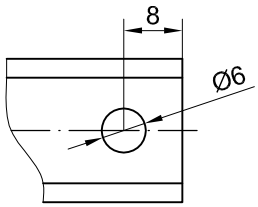

Примечание:
1. Схемы расположения элементов см. стр. 10.42 - 10.44;
2. Вес створок не более 90 кг.

Комплектующие

Наименование	Обозначение	Схема I	Схема II	Схема III	Схема IV	Схема V	Схема VI	Схема VII	Схема VIII	Схема IX
Ручка оконная	1002.00	1	1	1	1	1	1	1	1	1
Набор запирания	4009.30	1	1	1	1	1	1	1	1	1
Ответная планка	4010.03	-	-	-	1	1	1	1	1	1
Эксцентрик. цапфа	4010.27	-	-	-	1	1	1	1	1	1
Петля*	2022.00	2	2	2	3	3	3	4	4	4
	2011.00									
Фрамужные ножницы	2007.00.300	2	2**	-	2	2**	-	2	2**	-
Фрамужные ножницы	4020.40	-		2	-		2	-		2
Тяга 06 04 15, мм										
Тяга вертикальная верхняя		FB-FC-134	FB-FC-134	FB-FC-134	FB-FC-134	FB-FC-134	FB-FC-134	FB-FC-134	FB-FC-134	FB-FC-134
Тяга вертикальная нижняя		FC-134	FC-134	FC-134	FC-134	FC-134	FC-134	FC-134	FC-134	FC-134

1002.00

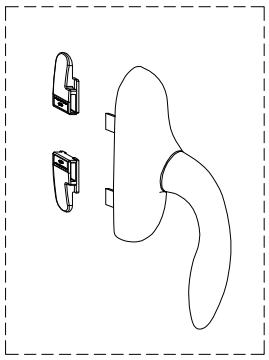

4009.30

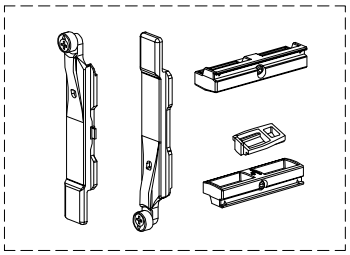

4010.03

4010.27

2022.00

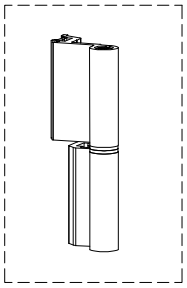

2011.00

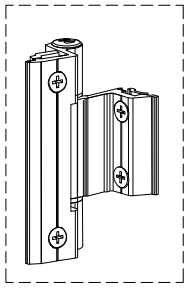

2007.00.300* (4020.40*)

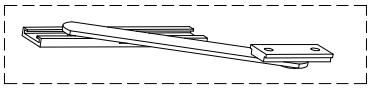

* При весе створки до 80 кг используются петли 2022.00, при весе до 90 кг - петли 2011.00;
** Масса створки при применении фрамужных ножниц - до 40кг (2007.00.300), до 90кг (4020.40)

CITY

Рекомендации по установке фурнитуры

Схема установки откидной фурнитуры "STUBLINA" ручка сверху

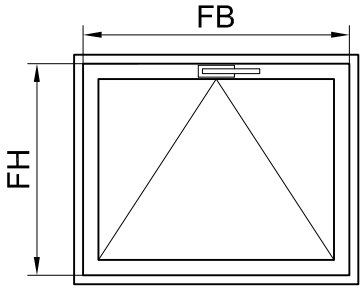

			Схема I	Схема II	Схема III
Поз.	Наименование	Обозначение	Кол-во	Кол-во	Кол-во
1	Ручка оконная	1002.00	1	1	1
2	Набор запирания	4009.30	1	1	1
3	Ответная планка	4010.03	-	-	-
4	Эксцентрик. цапфа	4010.27	-	-	-
5*	Петля	2022.00	2	2	2
		2011.00			
6	Фрамужные ножницы	2007.00.300	2	2**	-
7		4020.40	-		2

Схема I, II, III

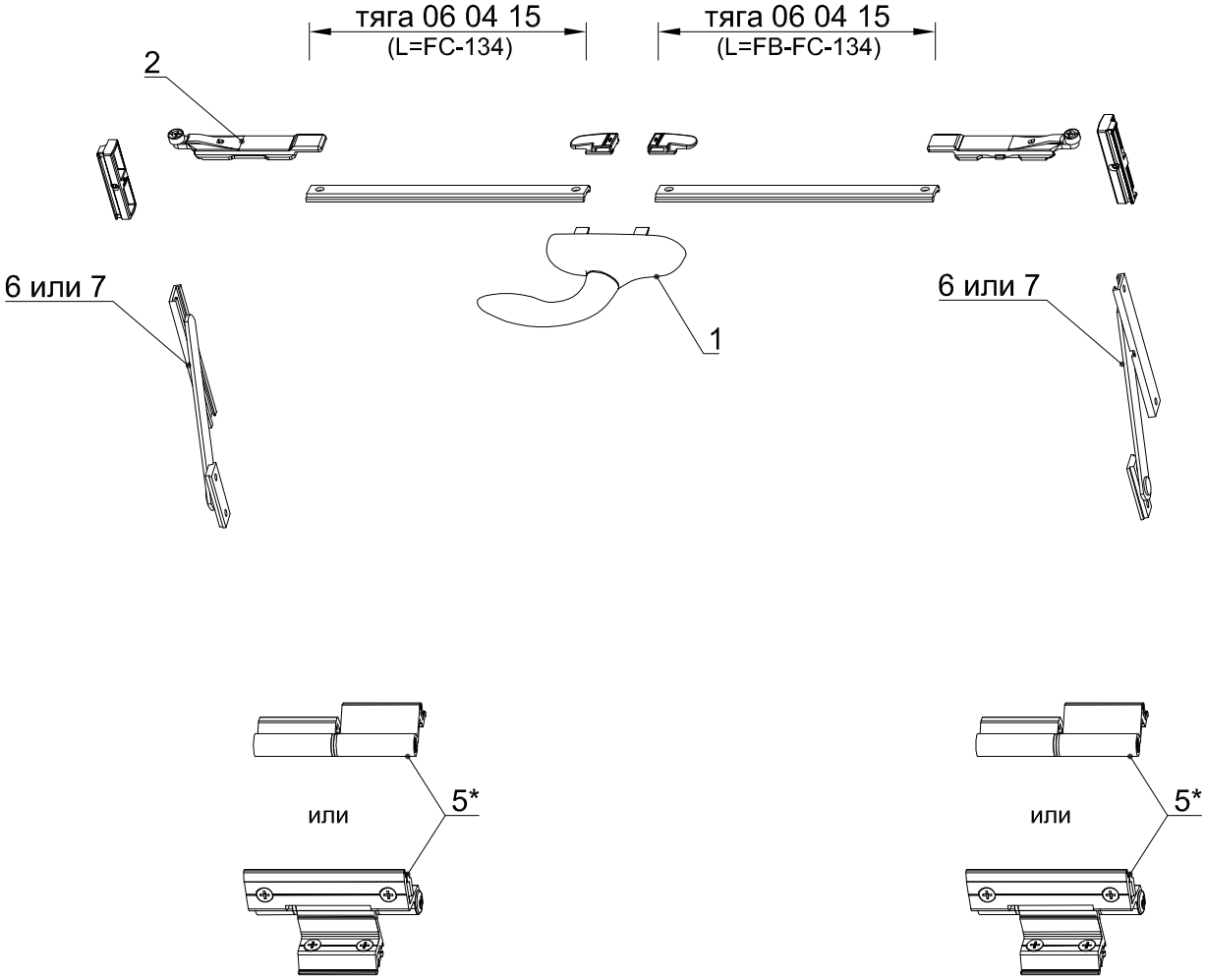

* При весе створки до 80 кг используются петли 2022.00, при весе до 90 кг - петли 2011.00;

** Масса створки при применении фрамужных ножниц - до 40кг (2007.00.300), до 90кг (4020.40)

Схема установки откидной фурнитуры "STUBLINA" ручка сверху

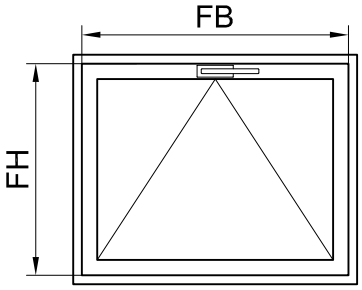

			Схема IV	Схема V	Схема VI
Поз.	Наименование	Обозначение	Кол-во	Кол-во	Кол-во
1	Ручка оконная	1002.00	1	1	1
2	Набор запирания	4009.30	1	1	1
3	Ответная планка	4010.03	1	1	1
4	Эксцентрик. цапфа	4010.27	1	1	1
5*	Петля	2022.00	3	3	3
		2011.00			
6	Фрамужные ножницы	2007.00.300	2	2*	-
7	Фрамужные ножницы	4020.40	-		2

Схема IV, V, VI

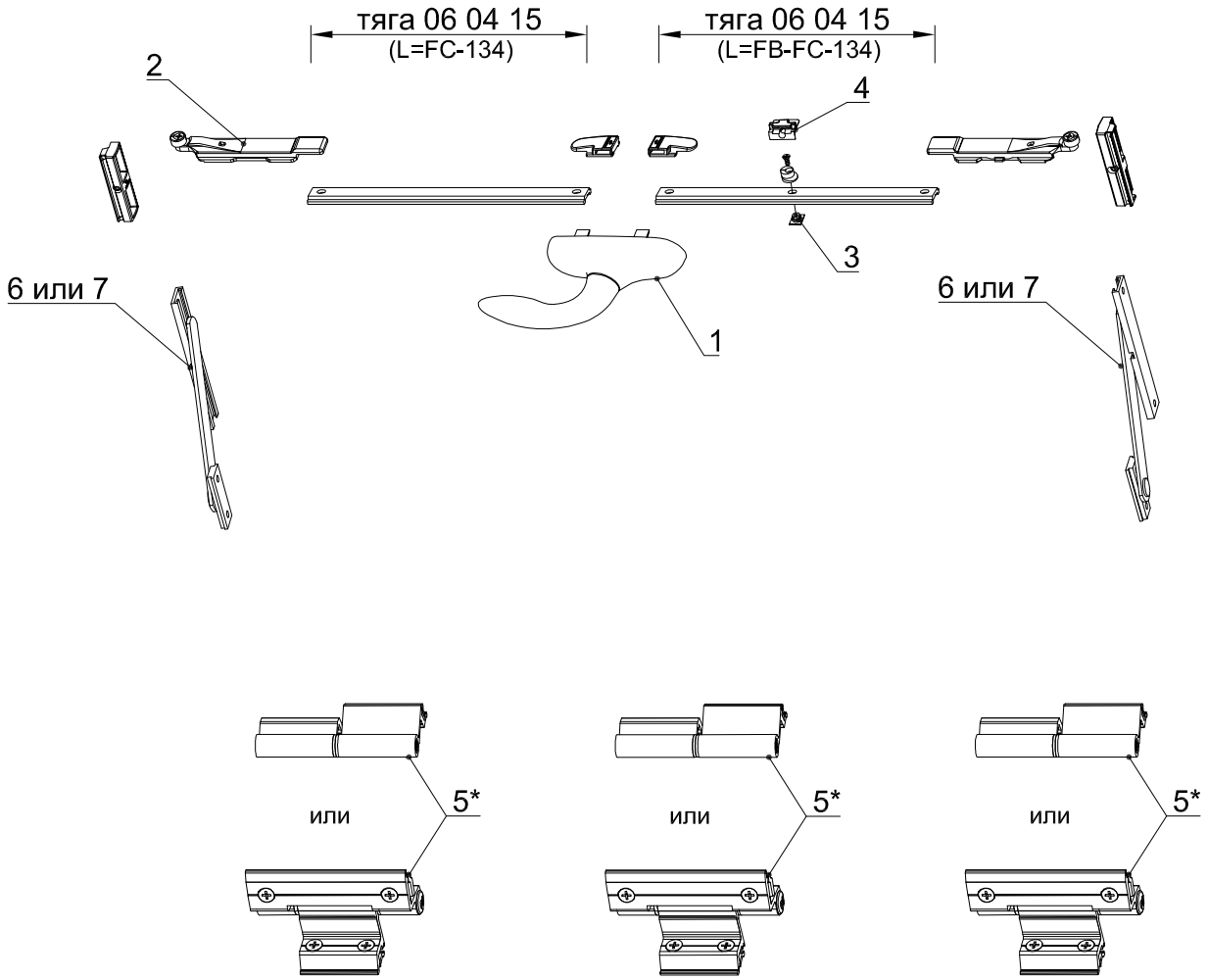

* При весе створки до 80 кг используются петли 2022.00, при весе до 90 кг - петли 2011.00;

** Масса створки при применении фрамужных ножниц - до 40кг (2007.00.300), до 90кг (4020.40)

CITY

Рекомендации по установке фурнитуры

Схема установки откидной фурнитуры "STUBLINA" ручка сверху

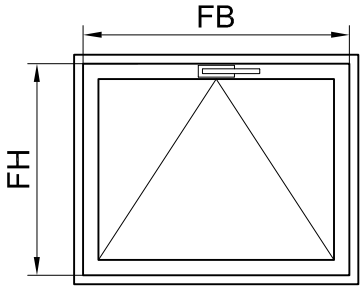

			Схема VII	Схема VIII	Схема IX
Поз.	Наименование	Обозначение	Кол-во	Кол-во	Кол-во
1	Ручка оконная	1002.00	1	1	1
2	Набор запирания	4009.30	1	1	1
3	Ответная планка	4010.03	1	1	1
4	Эксцентрик. цапфа	4010.27	1	1	1
5*	Петля	2022.00	4	4	4
		2011.00			
6	Фрамужные ножницы	2007.00.300	2	2**	-
7	Фрамужные ножницы	4020.40	-		2

Схема VII, VIII, IX

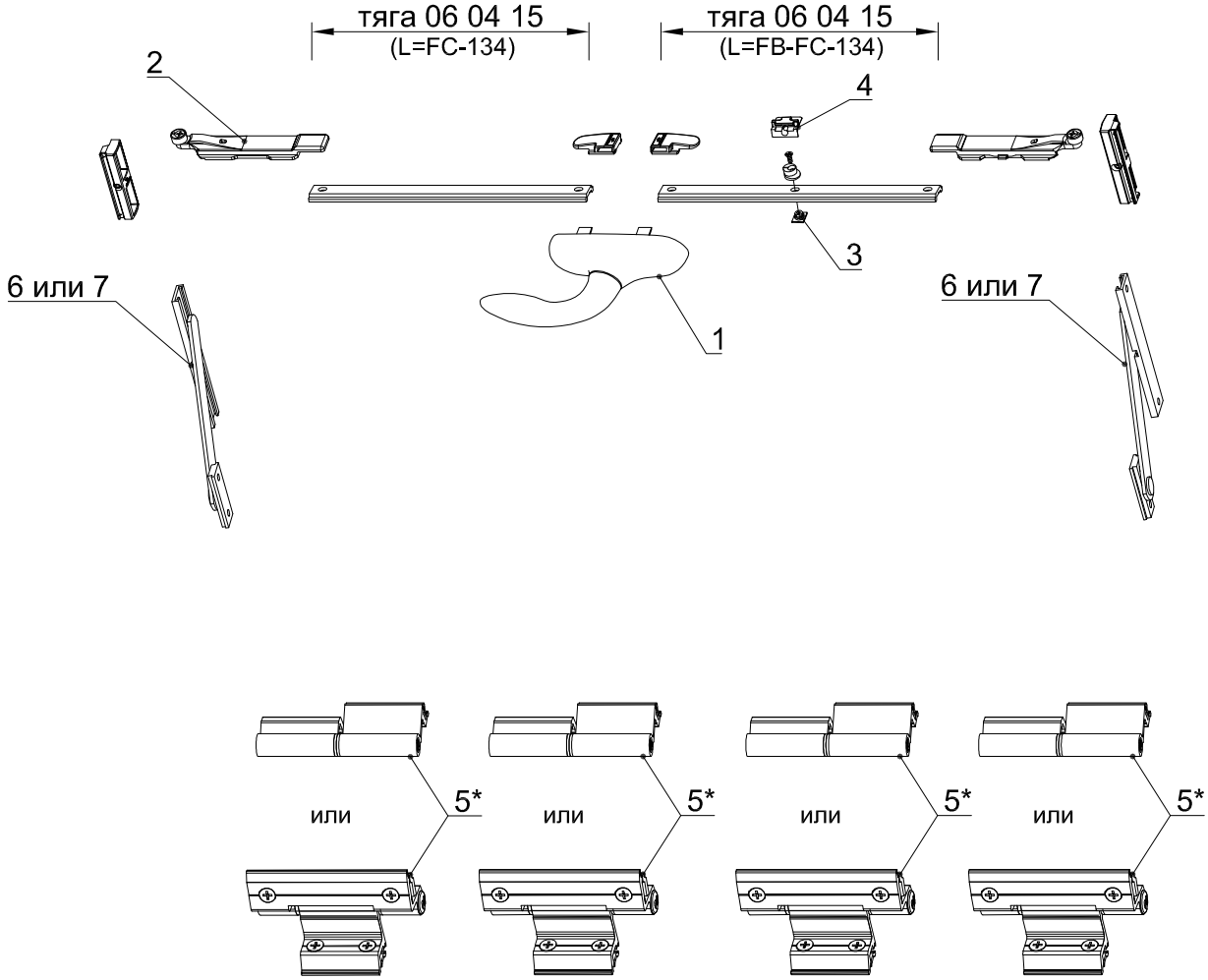

* При весе створки до 80 кг используются петли 2022.00, при весе до 90 кг - петли 2011.00;

** Масса створки при применении фрамужных ножниц - до 40кг (2007.00.300), до 90кг (4020.40)

Диаграмма подбора профиля створки к максимально допустимому весу не более 80кг на фурнитуре "STUBLINA" для поворотного окна на скрытых петлях

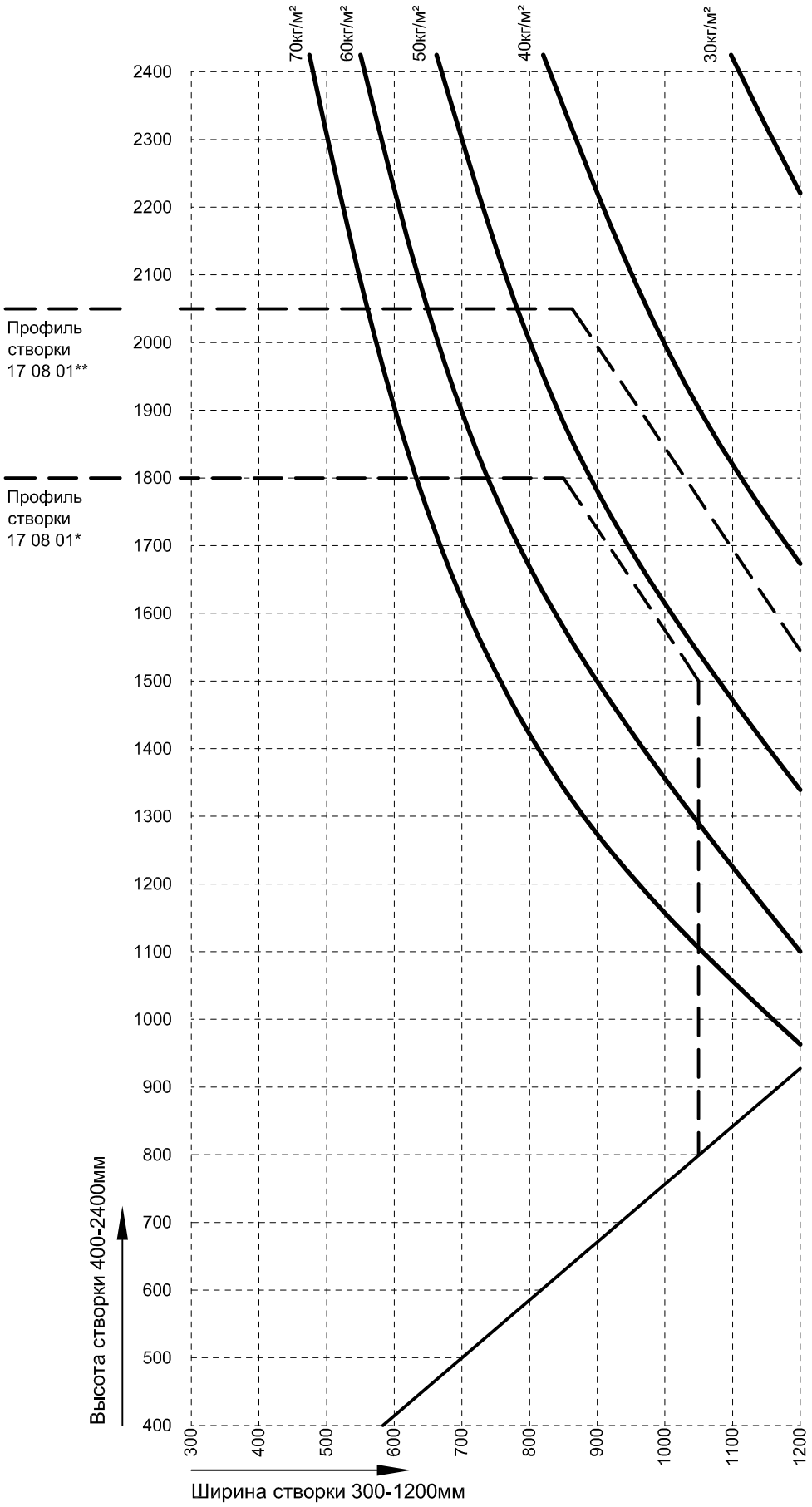

* Допускается использование профиля створки 17 08 01 высотой свыше 1800мм и шириной более 1050мм с условием вклеенного заполнения

** Максимальный габарит створки 17 08 01 с вклееным заполнением, ширина 1200мм, высота 2050мм

Рекомендации по установке фурнитуры

КОМПЛЕКТАЦИЯ ПОВОРОТНОЙ ФУРНИТУРЫ НА СКРЫТЫХ ПЕТЛЯХ "STUBLINA"

в зависимости от габаритов створки

		Ширина створки, FB (мм)		
		300-800***	801-1000**	1001-1200*
Высота створки, FH (мм)	400-1200	схема I	схема I	схема I
	1201-2400	схема II	схема II	схема II

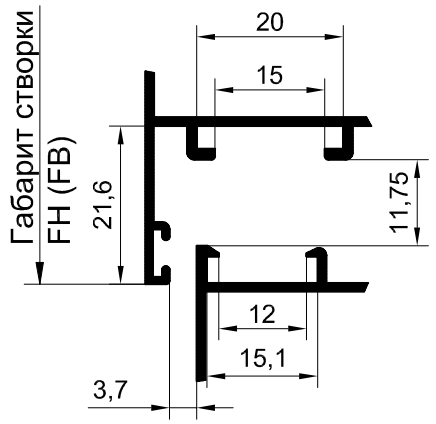

Примечание:
1. Схемы расположения элементов см. стр. 10.47;
2. * вес створок не более 40 кг;
3. ** вес створок не более 60 кг;
4. *** вес створок не более 80 кг;
5. Угол открывания петель не более 110°.

Обработка тяги 06 04 15

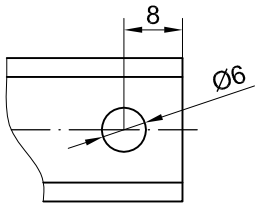

Комплектующие

Наименование	Обозначение	Схема I	Схема II
Ручка оконная	1002.00	1	1
Набор запирания	4009.30	1	1
Ответная планка	4010.03	-	1
Эксцентрик. цапфа	4010.27	-	1
Набор скрытых петель	2101.00	1	1
Скрытый прижим	4045.00	-	1
Тяга 06 04 15, мм			
Тяга вертикальная верхняя		FH-FC-134	FH-FC-134
Тяга вертикальная нижняя		FC-134	FC-134

1002.00

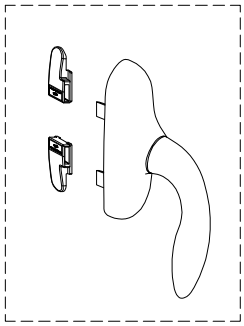

4009.30

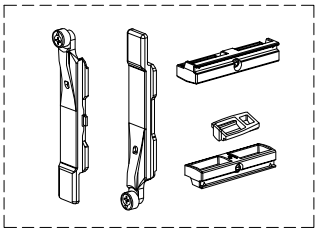

2101.00

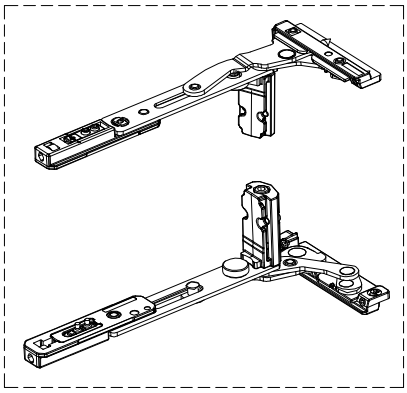

4045.00

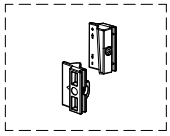

4010.03

4010.27

Схема установки поворотной фурнитуры на скрытых петлях "STUBLINA"

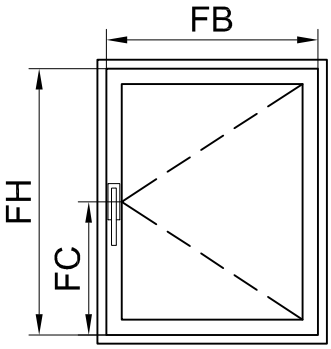

			Схема I	Схема II
Поз.	Наименование	Обозначение	Кол-во	Кол-во
1	Ручка оконная	1002.00	1	1
2	Набор запирания	4009.30	1	1
3	Ответная планка	4010.03	-	1
4	Эксцентрик. цапфа	4010.27	-	1
5	Набор скрытых петель	2101.00	1	1
6	Скрытый прижим	4045.00	-	1

Схема I

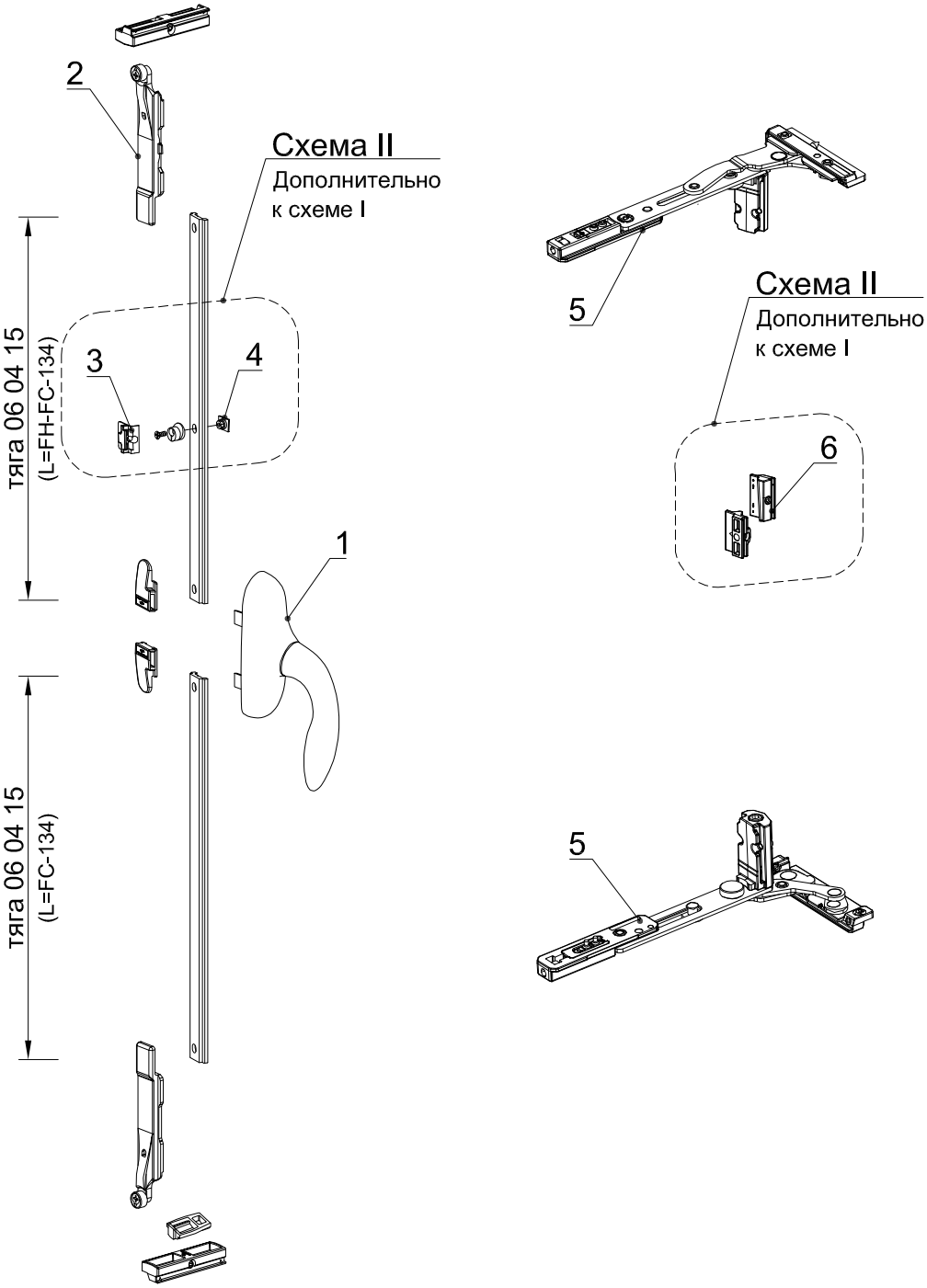

INICIAL®

Рекомендации по установке фурнитуры

Диаграмма подбора профиля створки к максимально допустимому весу не более 130кг на фурнитуре "STUBLINA" для поворотно-откидного окна на скрытых петлях

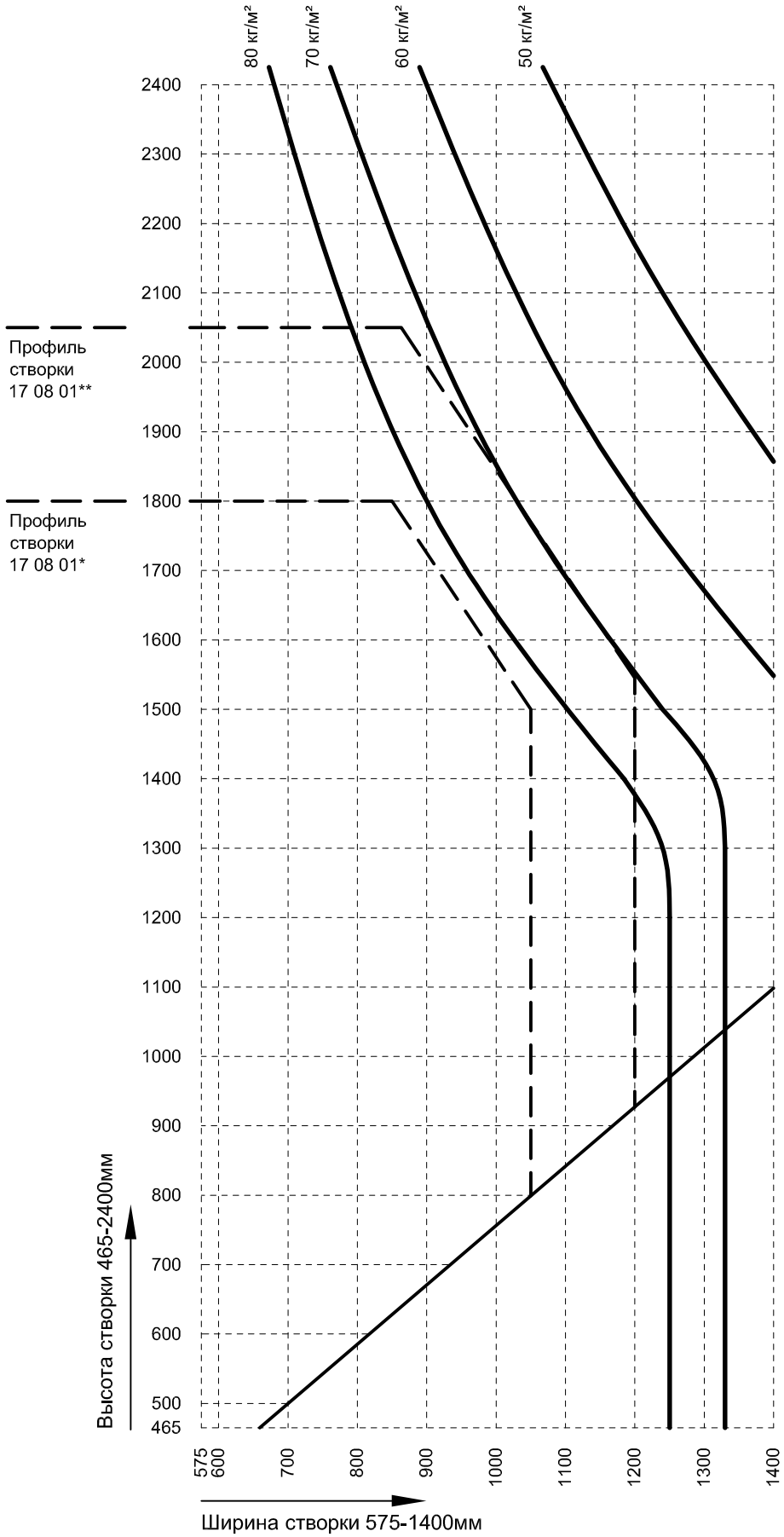

* Допускается использование профиля створки 17 08 01 высотой свыше 1800мм и шириной более 1050мм с условием вклеенного заполнения

** Максимальный габарит створки 17 08 01 с вклееным заполнением, ширина 1200мм, высота 2050мм

КОМПЛЕКТАЦИЯ ПОВОРОТНО-ОТКИДНОЙ ФУРНИТУРЫ НА СКРЫТЫХ ПЕТЛЯХ "STUBLINA"

в зависимости от габаритов створки

		Ширина створки, FB (мм)		
		575-800***	801-1200**	1201-1400*
Высота створки, FH (мм)	465-1200	схема I	схема I	схема III
	1201-2400	схема II	схема II	схема IV

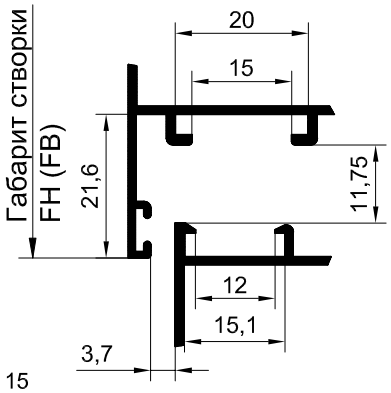

Обработка тяги 06 04 15

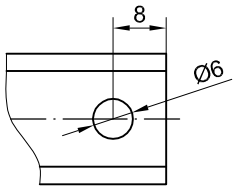

Примечание:
1. Схемы расположения элементов см. стр. 10.50 - 10.51;
2. * вес створок не более 60 кг;
3. ** вес створок не более 80 кг;
4. *** вес створок не более 130 кг;
5. Угол открывания петель не более 110°.

Комплектующие

Наименование	Обозначение	Схема I	Схема II	Схема III	Схема IV
Ручка оконная	1001.00	1	1	1	1
Набор скрытых петель в комплекте с ножницей	4115.30 (R/L)	1	1	1	1
Ответная планка	4010.03	-	1	1	2
Набор запирания	4010.10	1	1	1	1
Угловой переключатель	4010.20	1	1	1	1
Эксцентрик. цапфа	4010.27	-	1	1	2
Набор для бокового запирания створок	4010.40	-	1	1	2
Дополнительные ножницы	4010.50	-	-	1	1
Тяга 06 04 15, мм					
Тяга вертикальная верхняя, сторона ручки		FH-FC-200	FH-FC-200	FH-FC-200	FH-FC-200
Тяга вертикальная нижняя, сторона ручки		FC-205	FC-205	FC-205	FC-205
Тяга горизонтальная верхняя		FB-512	FB-512	FB-840	FB-840
Тяга горизонтальная нижняя		-	-	FB/2-161	FB/2-161
Тяга вертикальная, сторона петель		-	FH/2-197	-	FH/2-197
Тяга горизонтальная верхняя, дополнительная		-	-	162	162

1001.00

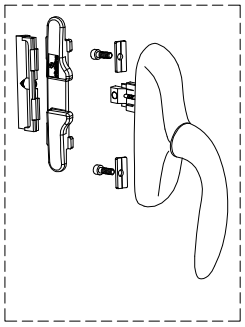

4010.20

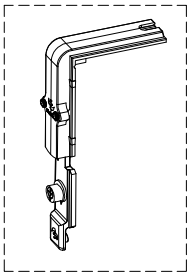

4010.03

4010.27

4010.50

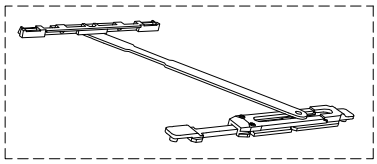

4010.10

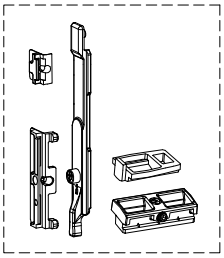

4115.30 R (4115.30 L)

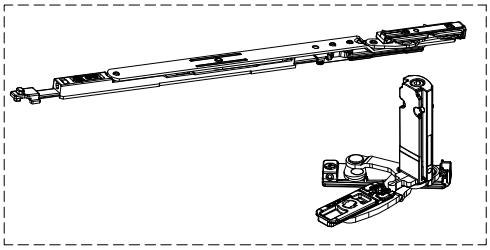

4010.40

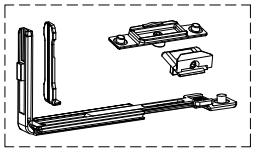

CITY

Рекомендации по установке фурнитуры

Схема установки поворотно-откидной фурнитуры на скрытых петлях "STUBLINA"

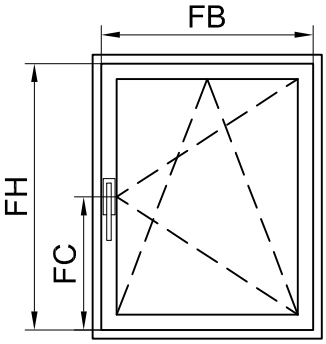

			Схема I	Схема II
Поз.	Наименование	Обозначение	Кол-во	Кол-во
1	Ручка оконная	1002.00	1	1
2	Набор скрытых петель с ножницей	4115.30 (R/L)	1	1
3	Ответная планка	4010.03	-	1
4	Набор запирания	4010.10	1	1
5	Угловой переключатель	4010.20	1	1
6	Эксцентрик. цапфа	4010.27	-	1
7	Набор для бокового запирания	4010.40	-	1
8	Дополнительные ножницы	4010.50	-	-

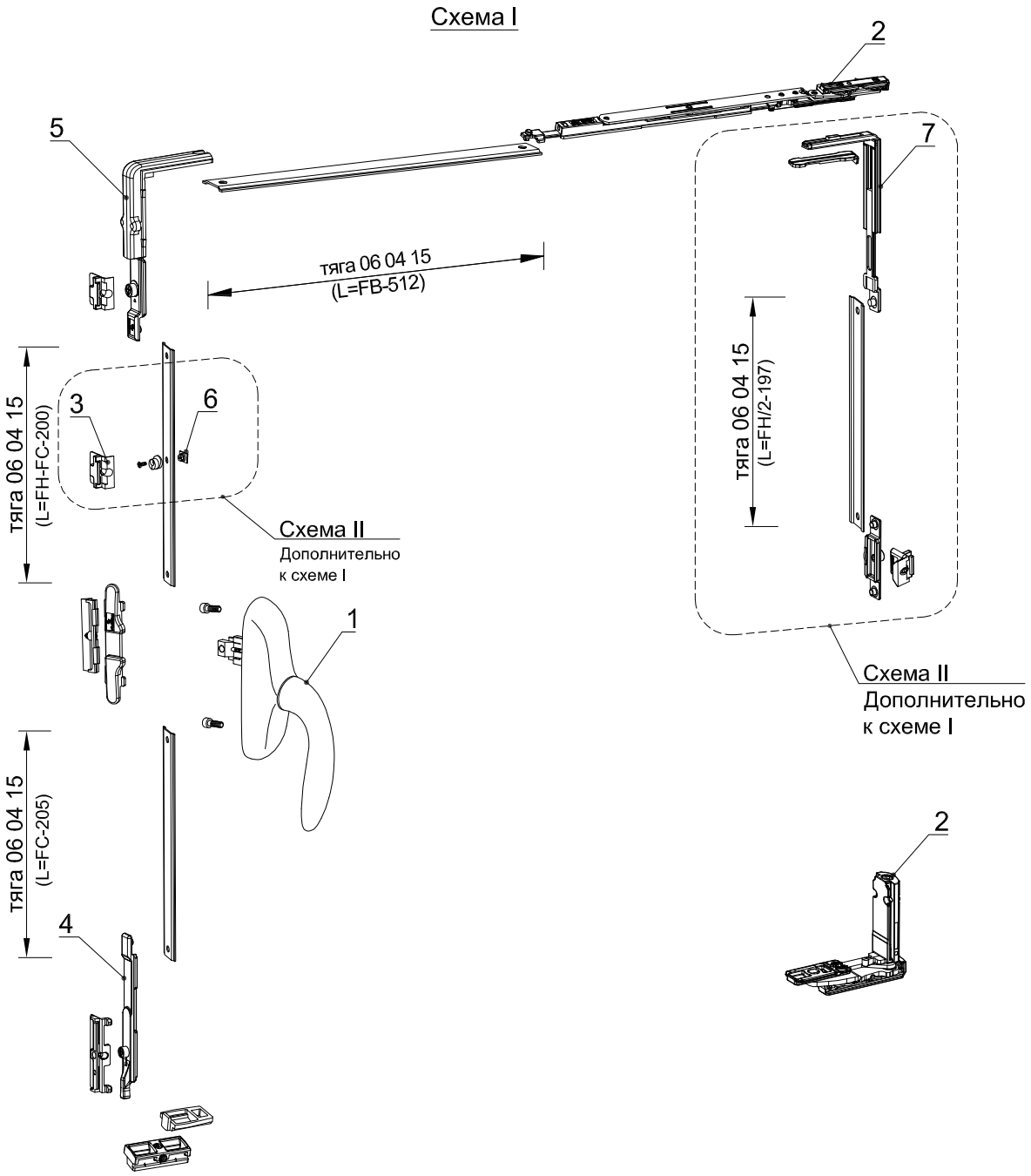

Схема установки поворотно-откидной фурнитуры на скрытых петлях "STUBLINA"

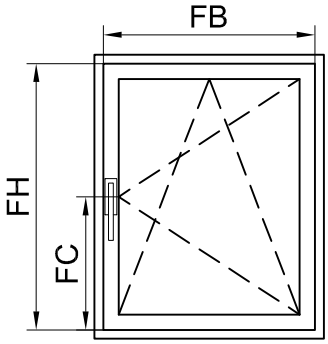

			Схема III	Схема IV
Поз.	Наименование	Обозначение	Кол-во	Кол-во
1	Ручка оконная	1002.00	1	1
2	Набор скрытых петель с ножницей	4115.30 (R/L)	1	1
3	Ответная планка	4010.03	1	2
4	Набор запирания	4010.10	1	1
5	Угловой переключатель	4010.20	1	1
6	Эксцентрик. цапфа	4010.27	1	2
7	Набор для бокового запирания	4010.40	1	2
8	Дополнительные ножницы	4010.50	1	1

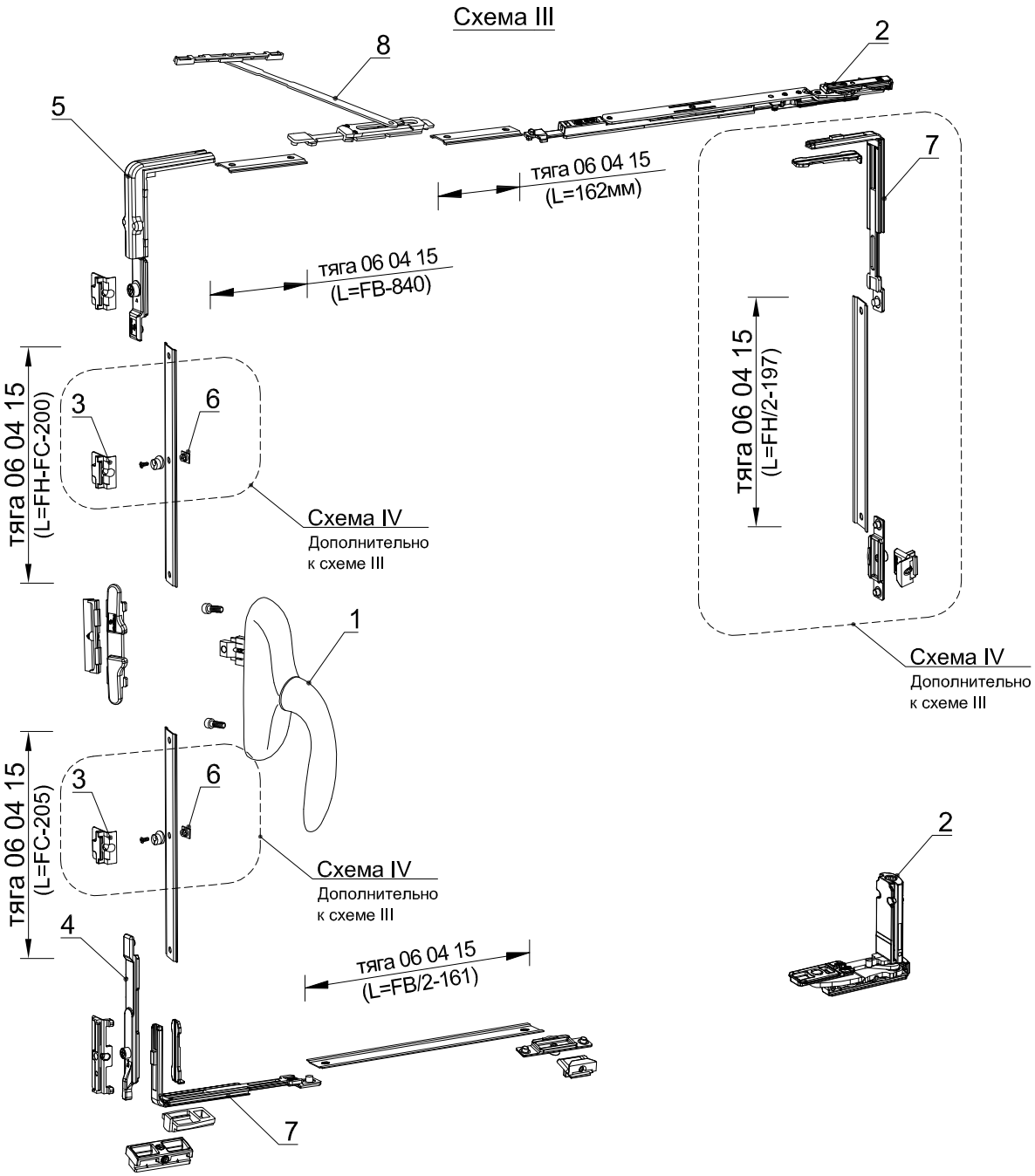

* вес створок не более 40 кг

Вент решетки

Вентрешетка
с ламелями из профиля 13 07 45

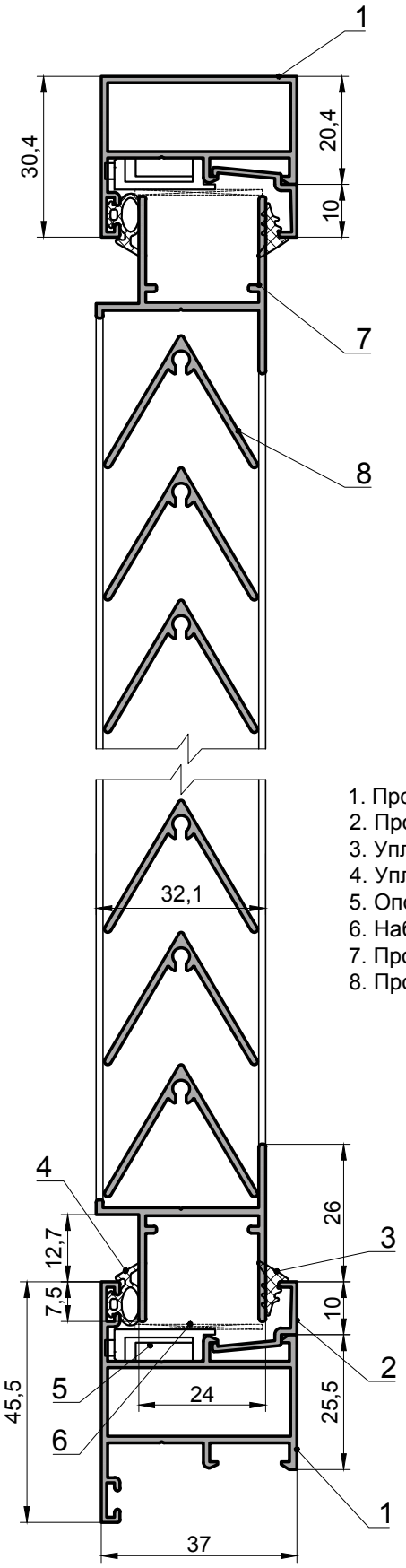

1. Профиль рамы - см. "Каталог профилей"
2. Профиль штапика - 17 01 02
3. Уплотнение внутреннее - 17 30 07
4. Уплотнение наружное - 17 30 01
5. Опорная подкладка под стекло, стеклопакет - 17 61 01
6. Набор пластиковых подкладок под стекло, стеклопакет - 03 63 01 (24x3...1)
7. Профиль рамы - 13 07 44
8. Профиль ламели -13 07 45 (НП 402)

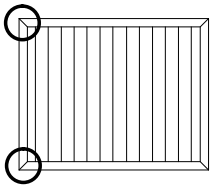

Верхнее угловое соединение рамы

Обработка профиля

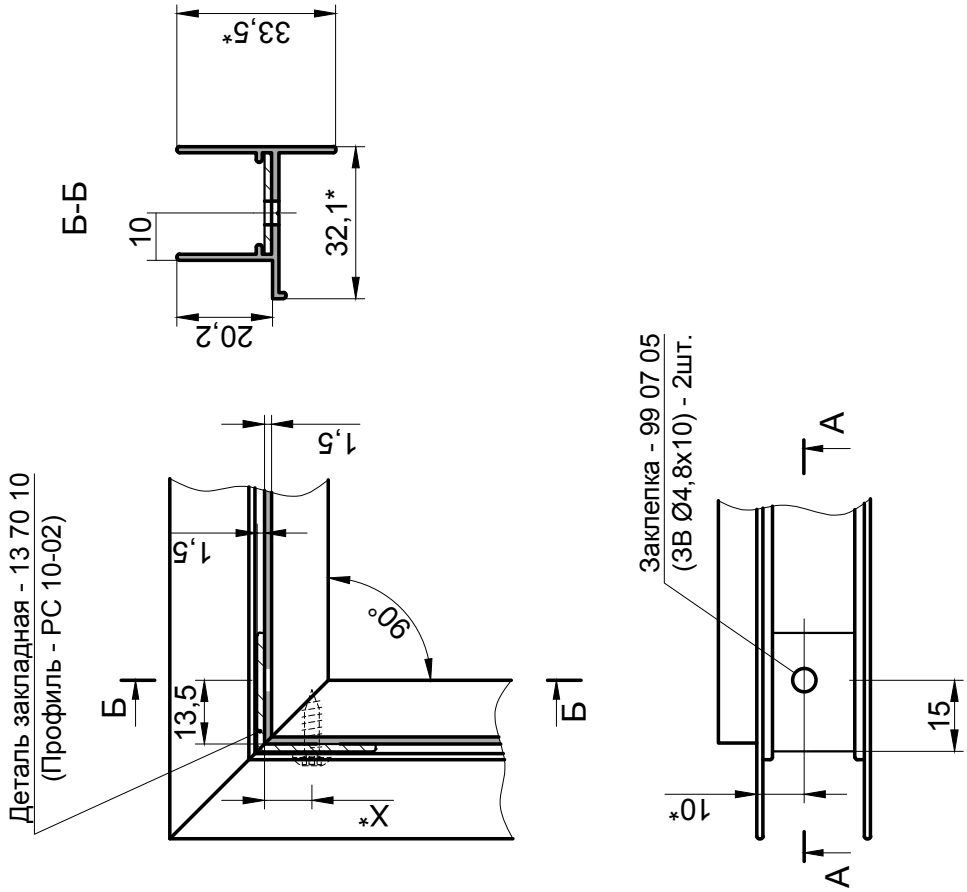

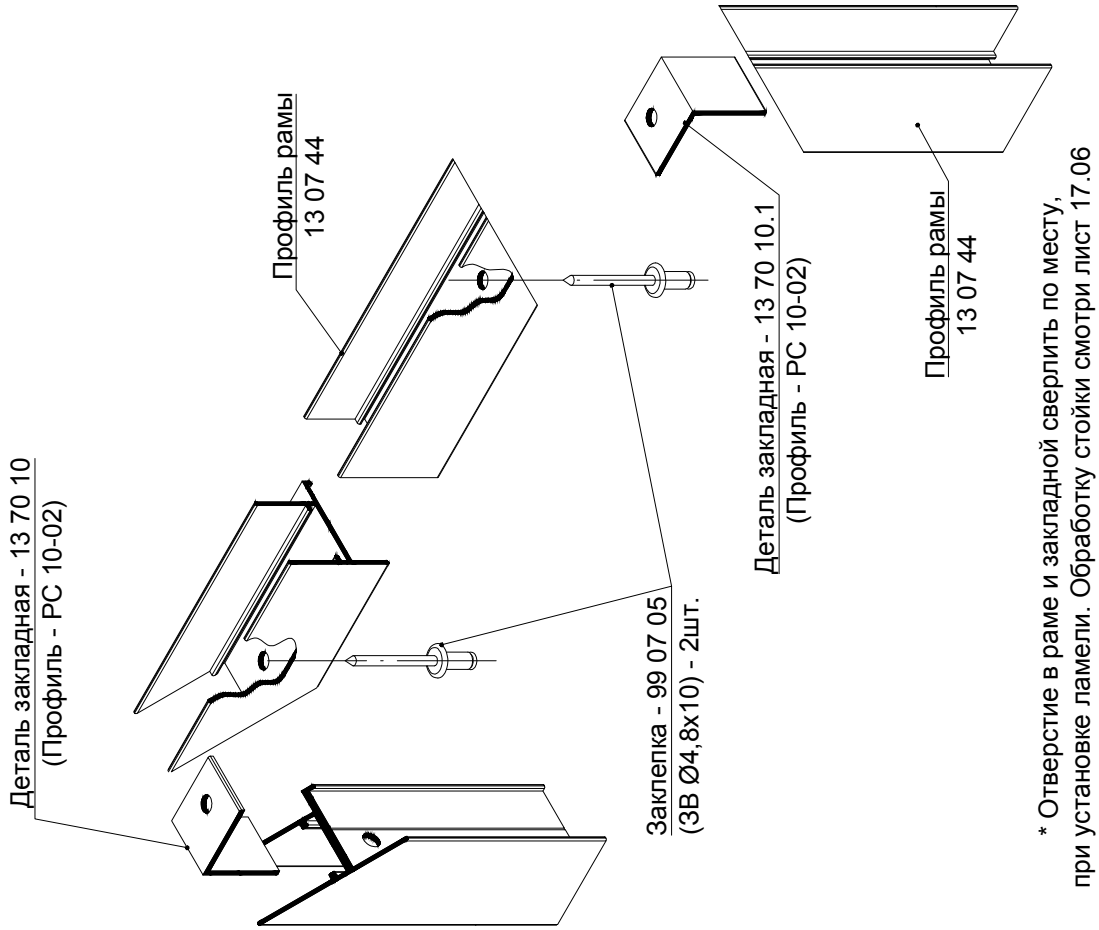

* Отверстие в раме и закладной сверлить по месту, при установке ламели. Обработку стойки смотри лист 17.06

Нижнее угловое соединение рамы

1.

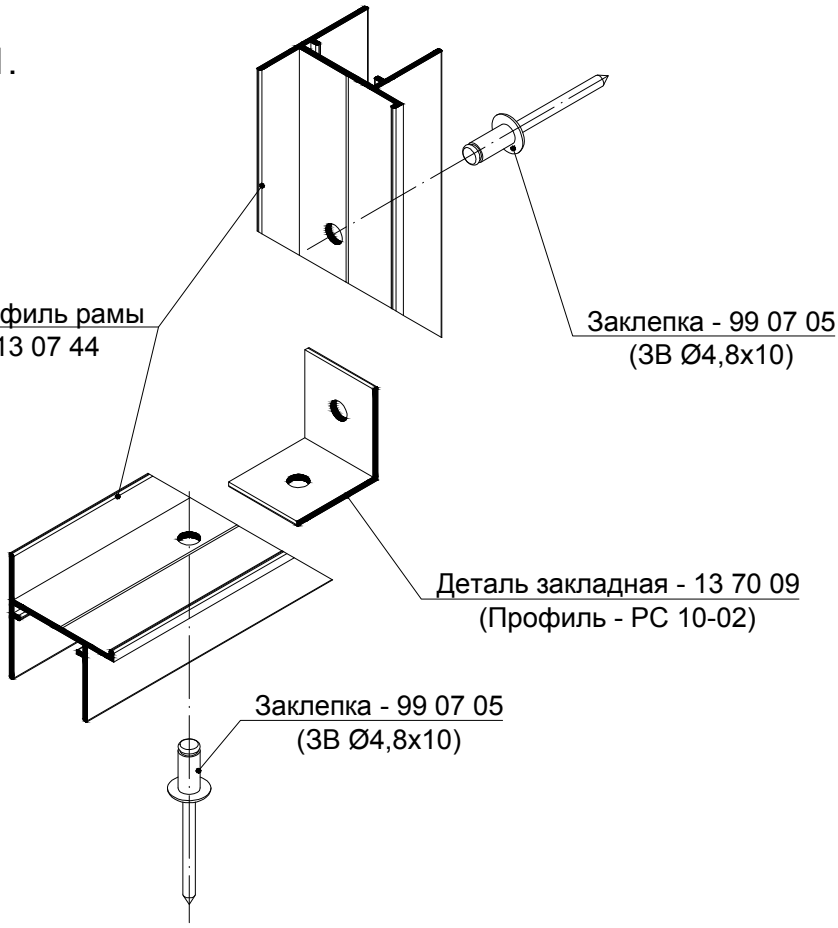

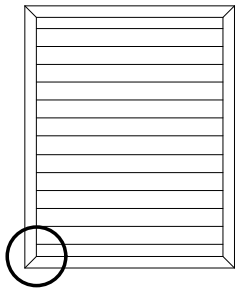

2.

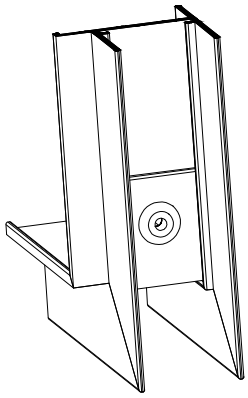

Обработка профиля

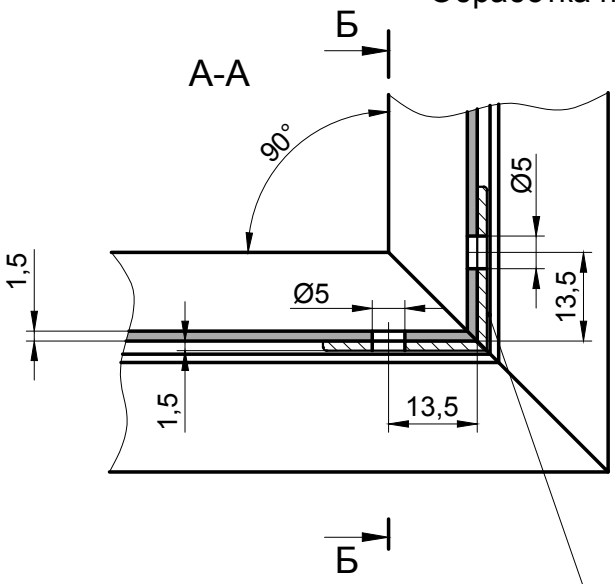

Б-Б

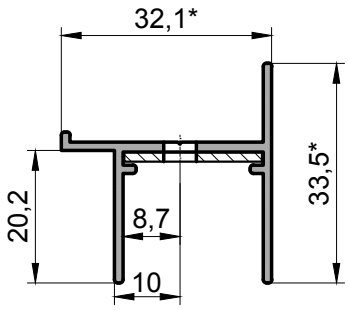

Деталь закладная - 13 70 09
(Профиль - PC 10-02)

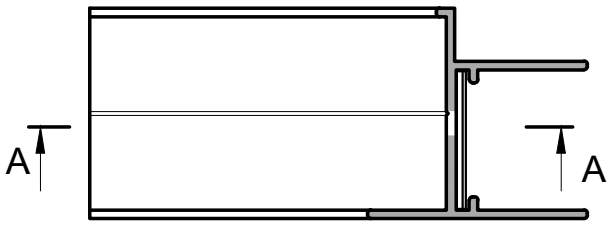

Схема установки ламелей

1.

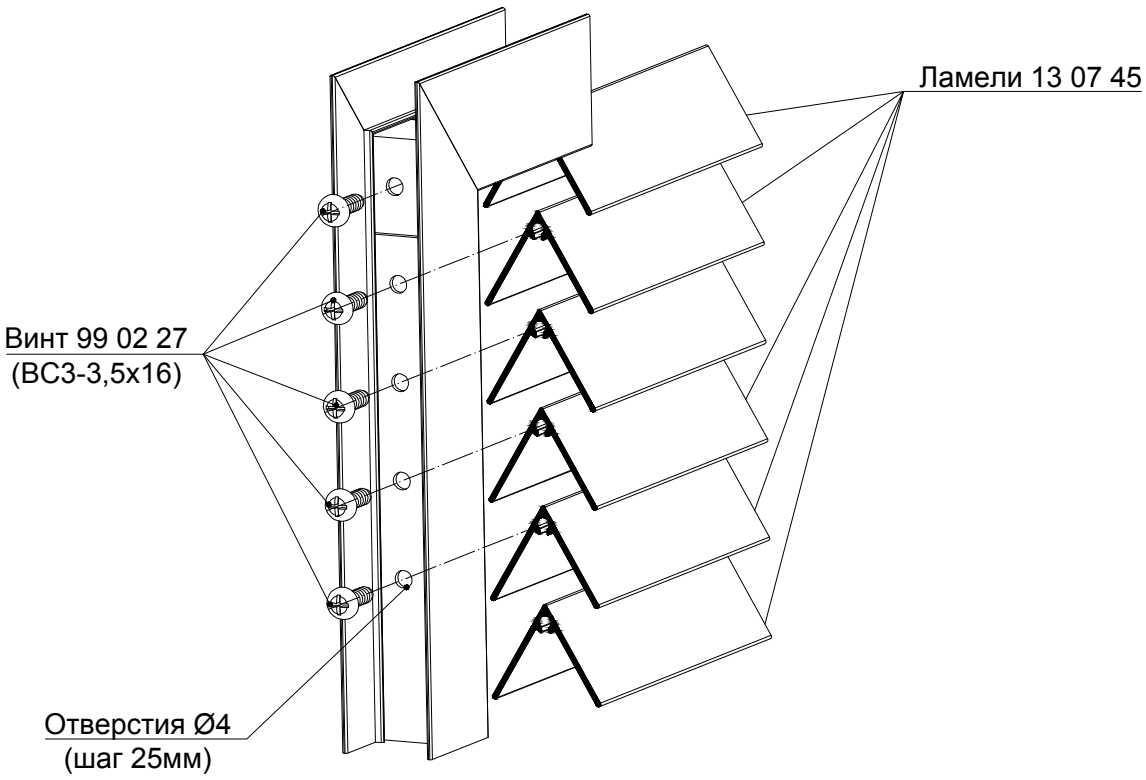

2.

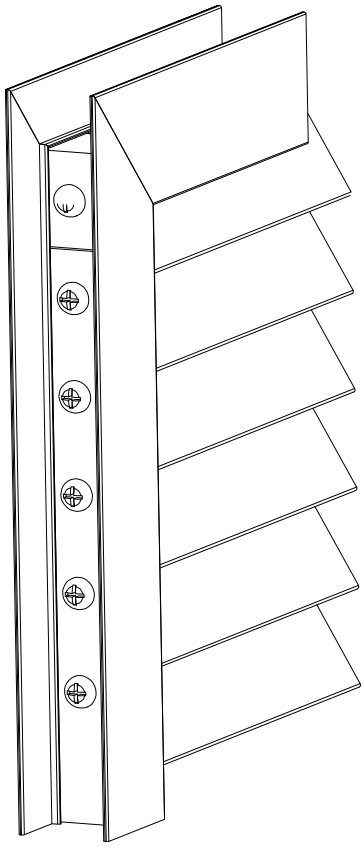

Варианты установки ламелей в зависимости от размера решетки

Вариант I

при (L=25xn)

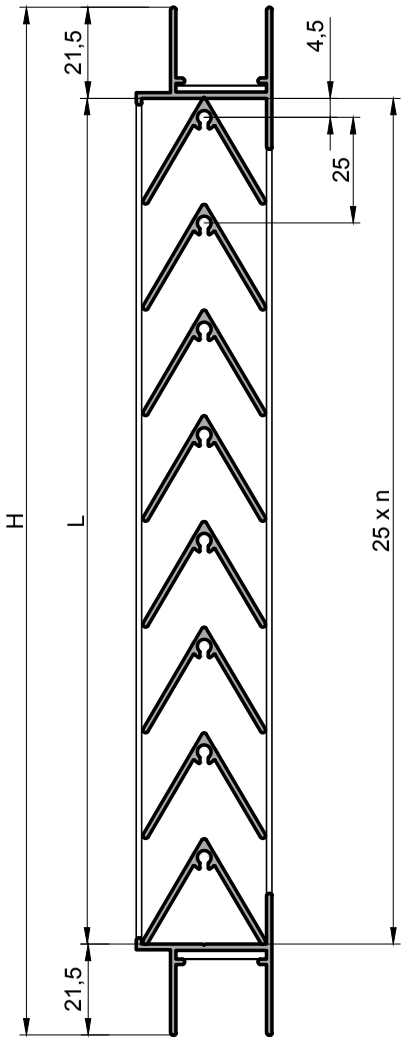

Вариант II

при (1≤a<12)

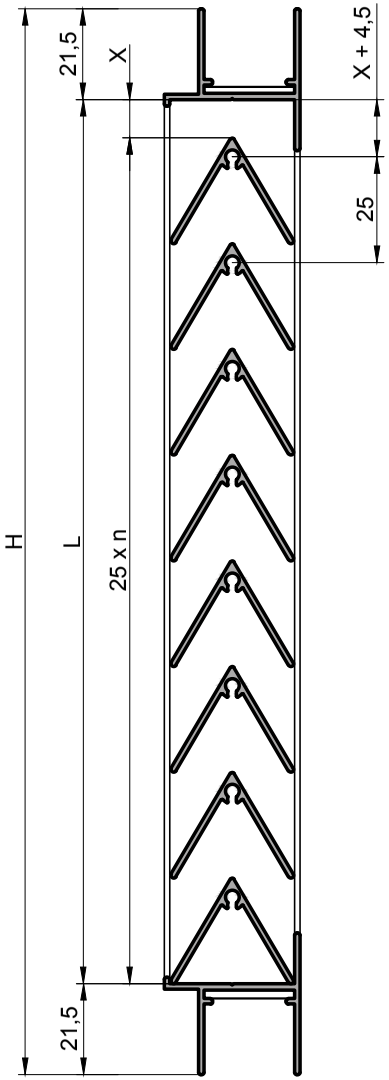

Вариант III

при (12<a≤24)

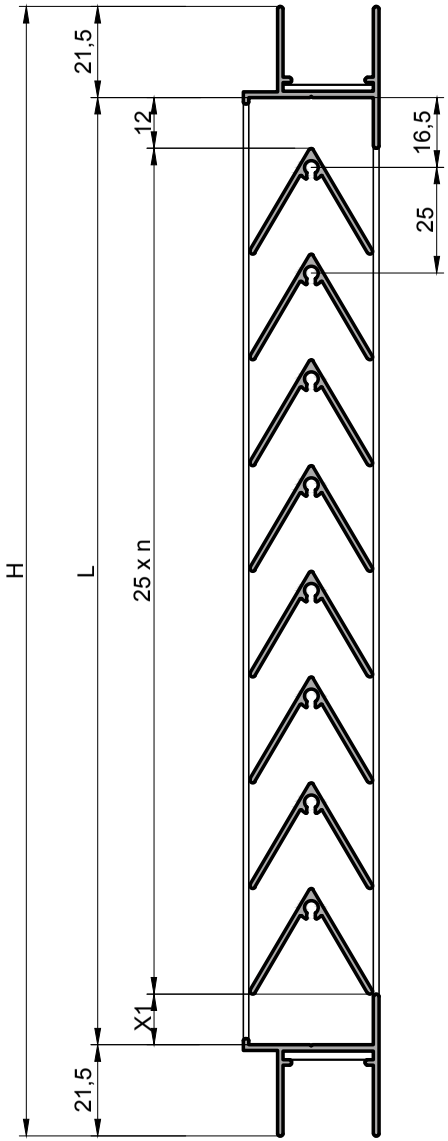

H - высота решетки;
L = H-43;
n - количество ламелей;
a - величина зазора между ламелями и решеткой (для Варианта II: a = x=L-25* n
для Варианта III: a = 12+x1)

Пример расчета.

1. Высота решетки H = 265мм.

L = 265 - 43=222;

Находим количество ламелей:

$\frac{222}{25}$=8.88 т.е. n=8;

a = L-n*25 = 222-200=22.

Крепим ламели по Варианту III.

x1 = 22-12 = 10мм

2. Высота решетки H = 252мм.

L = 252 - 43=209;

Находим количество ламелей:

$\frac{209}{25}$ =8.36 т.е. n=8;

a = L-n*25 = 209-200=9.

Крепим ламели по Варианту II.

x = a =9 мм;

3. Высота решетки H = 243мм.

L = 243 - 43=200;

Находим количество ламелей:
$\frac{200}{25}$ =8 т.е. n=8;

L=25*n=200

Вариант I.

INICIAL

CITY

Вент решетки

INICIAL

Варианты обработки стойки рамы
в зависимости от варианта установки ламелей.

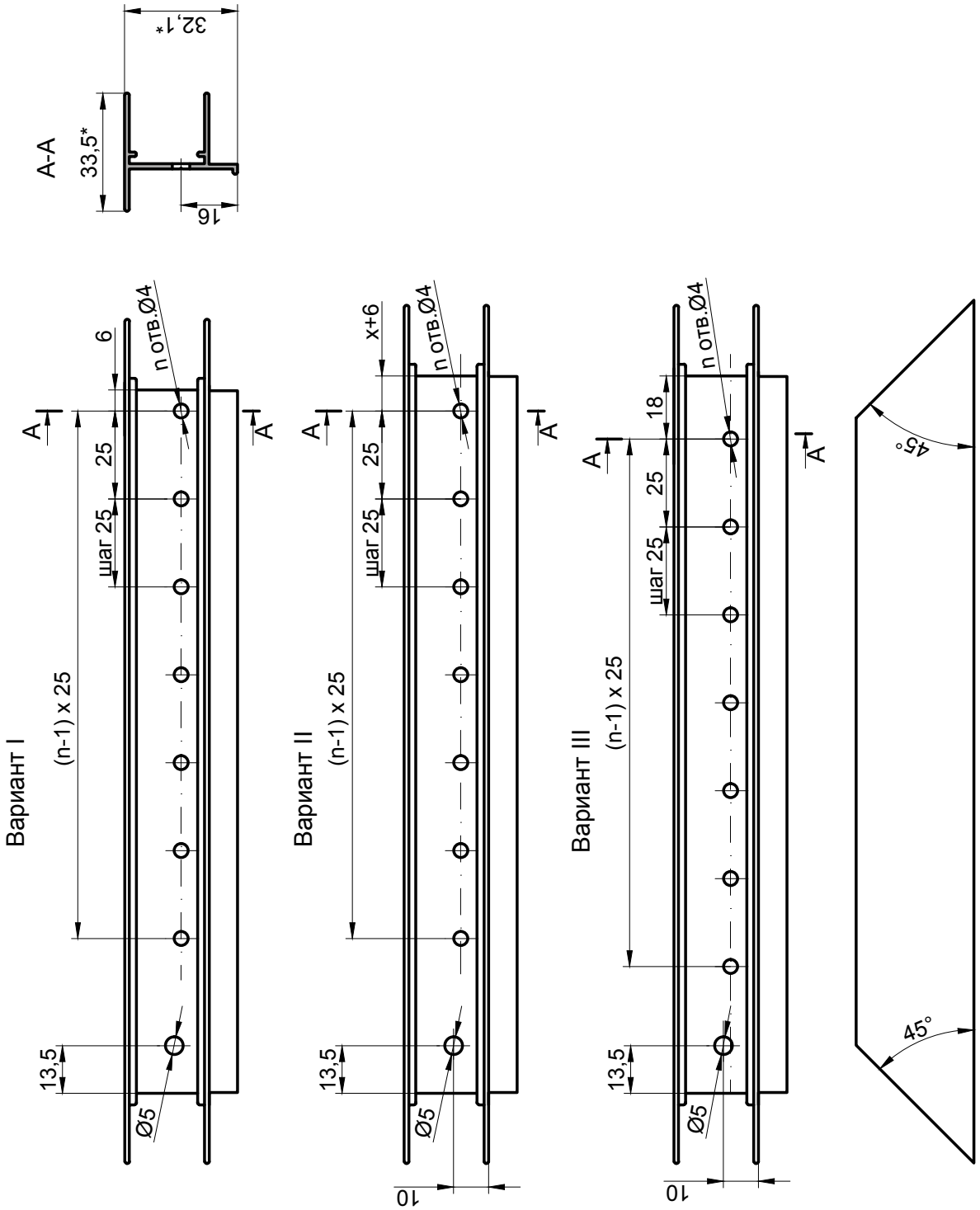

Величина x = 1...12 находится из расчетов (см лист 17.05)

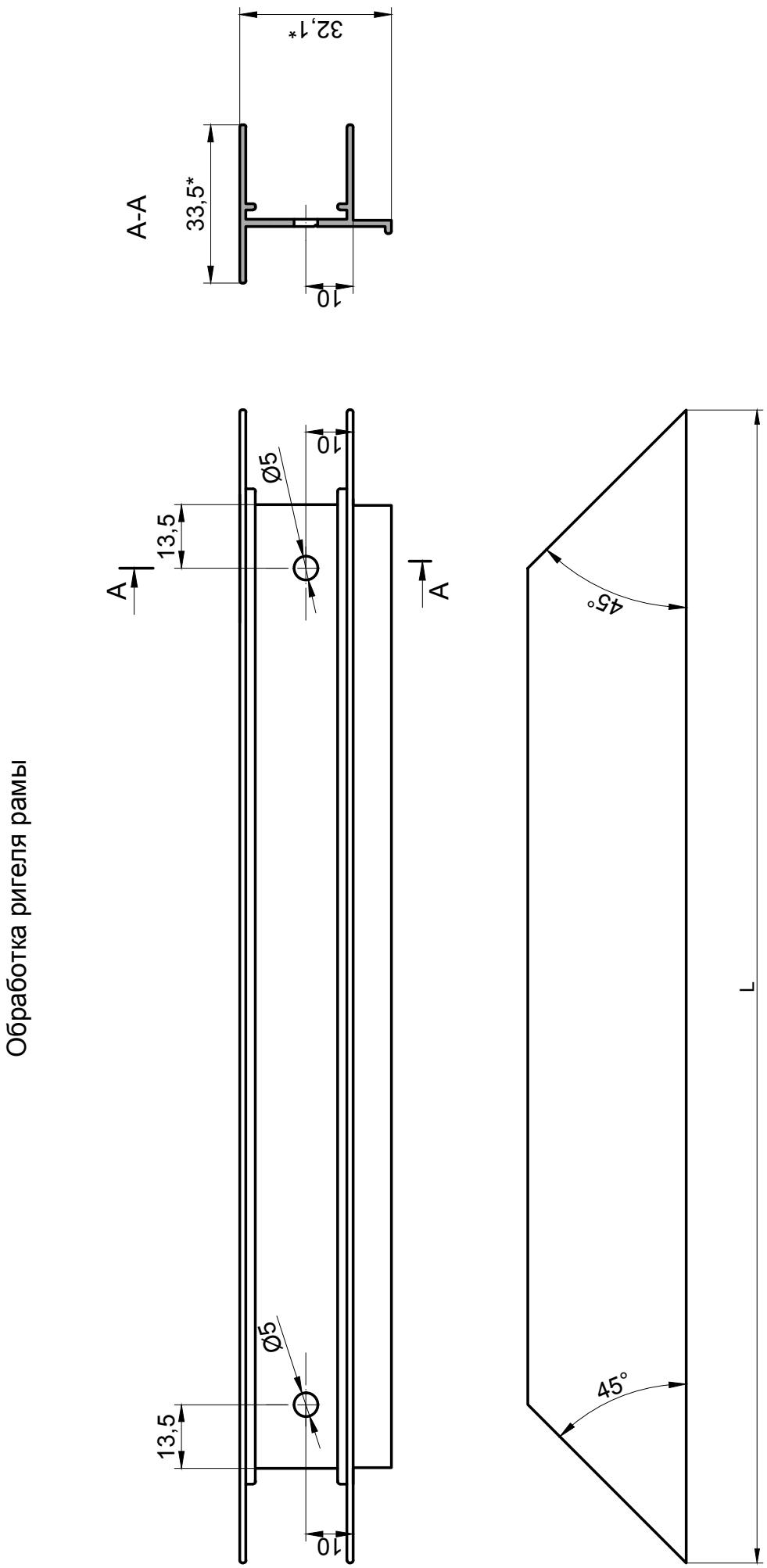

Обработка ригеля рамы

1. *Размеры для справок.
2. Неуказанные предельные отклонения размеров: H14, h14, ±IT14/2.

Вентрешетка
с ламелями из профиля 15 02 10

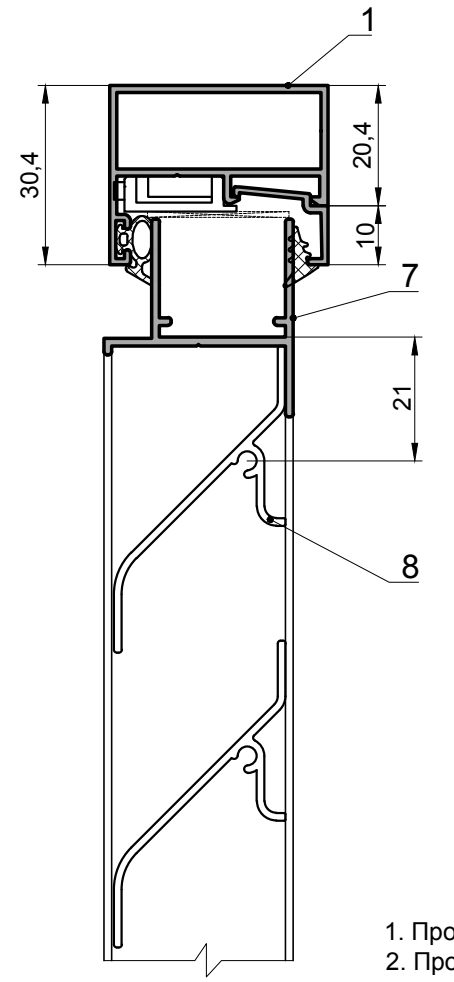

1. Профиль рамы - см. "Каталог профилей"
2. Профиль штапика - 17 01 02
3. Уплотнение внутреннее - 17 30 07
4. Уплотнение наружное - 17 30 01
5. Опорная подкладка под стекло, стеклопакет - 17 61 01
6. Набор пластиковых подкладок под стекло, стеклопакет - 03 63 01 (24x3...1)
7. Профиль рамы - 13 07 44
8. Профиль ламели - 15 02 10

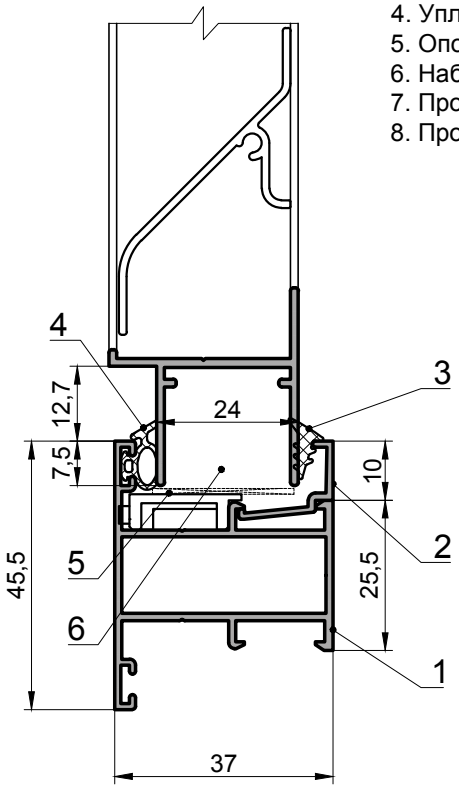

Вент решетки

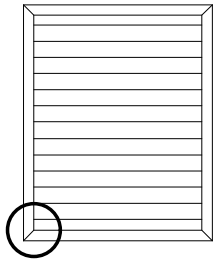

Угловое соединение рамы

1.

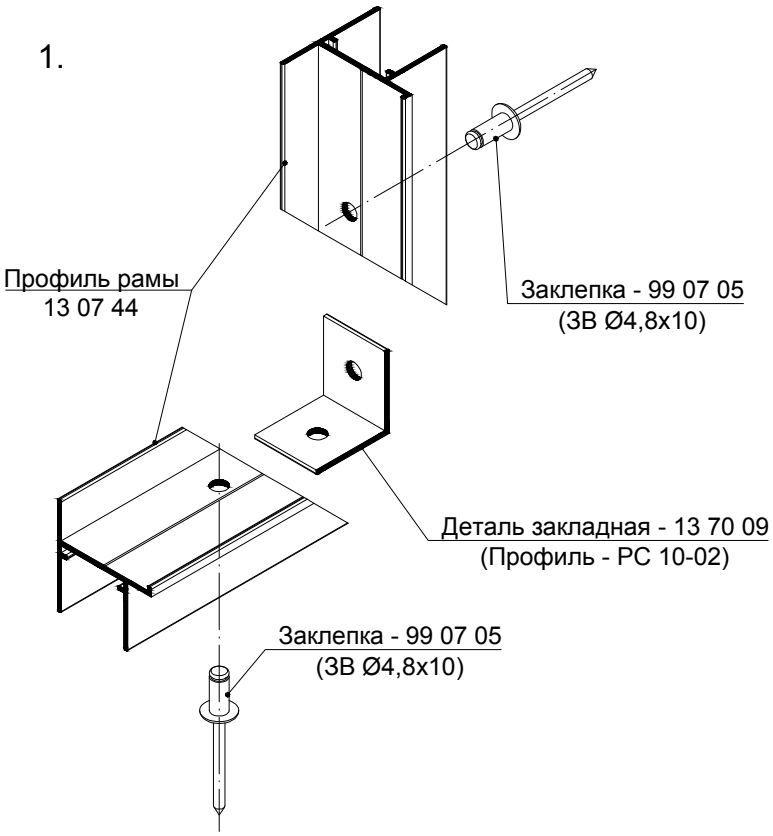

2.

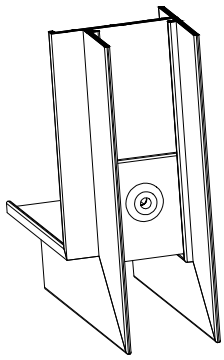

Обработка профиля

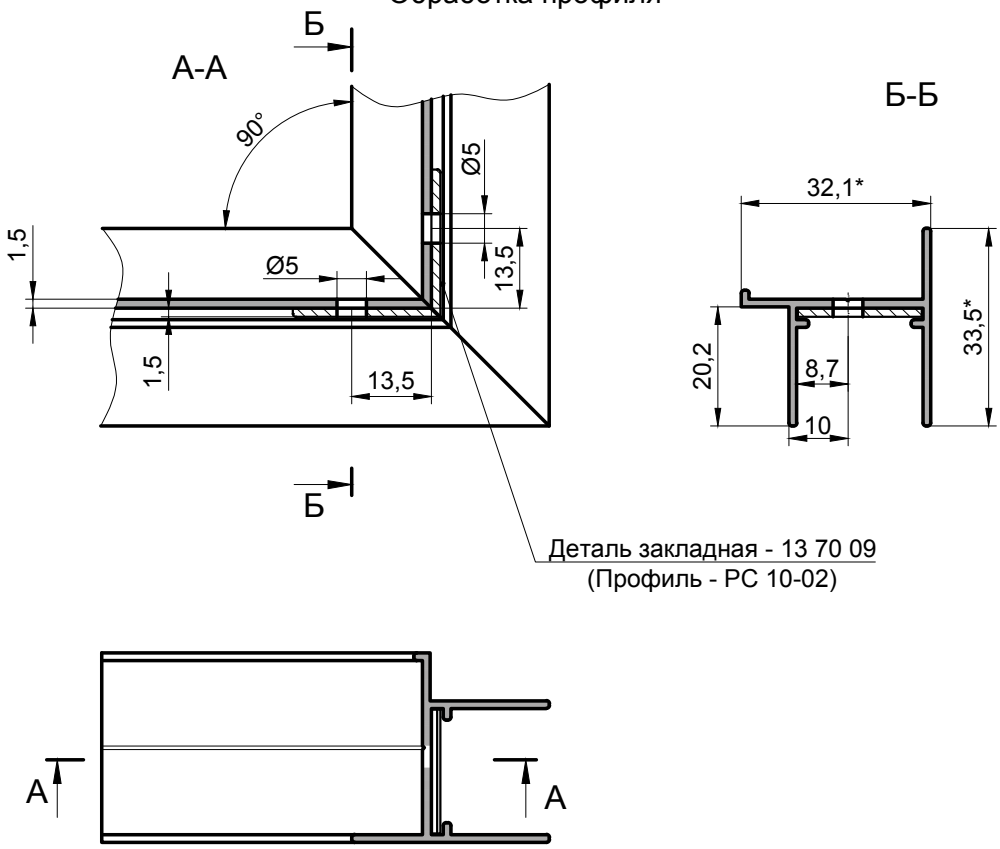

Схема установки ламелей

1.

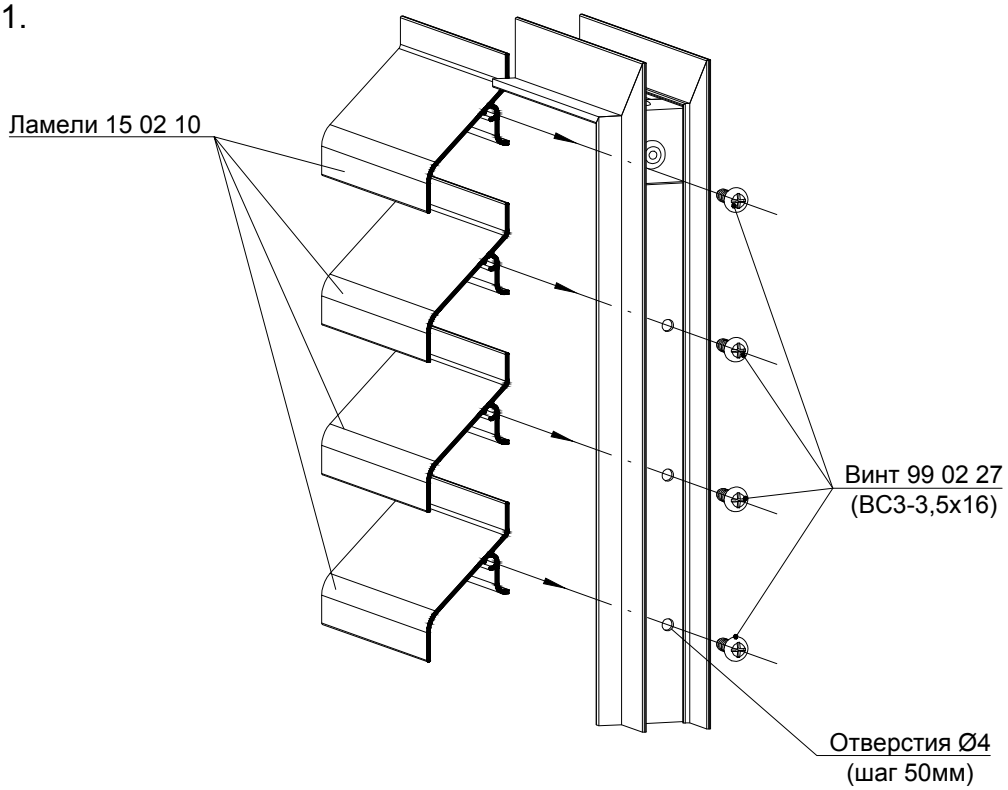

2.

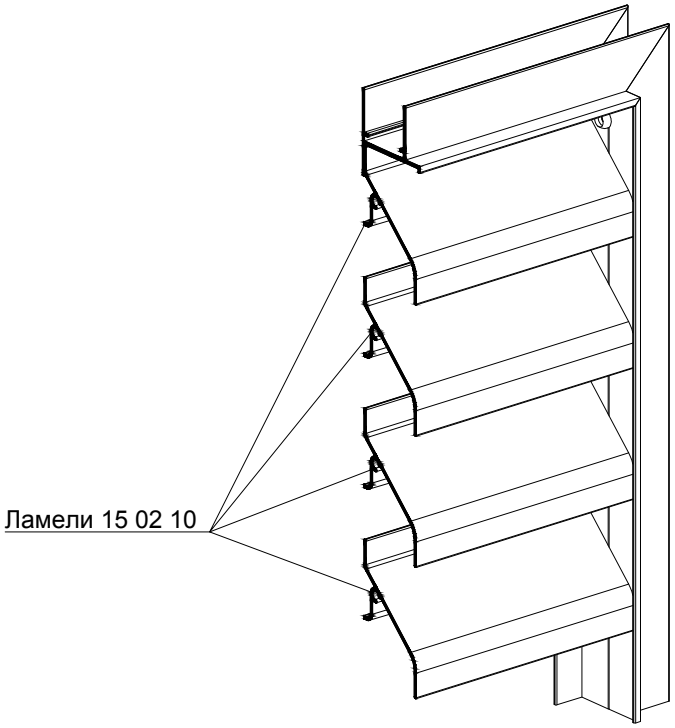

Варианты установки ламелей
в зависимости от размера решетки

Вариант I

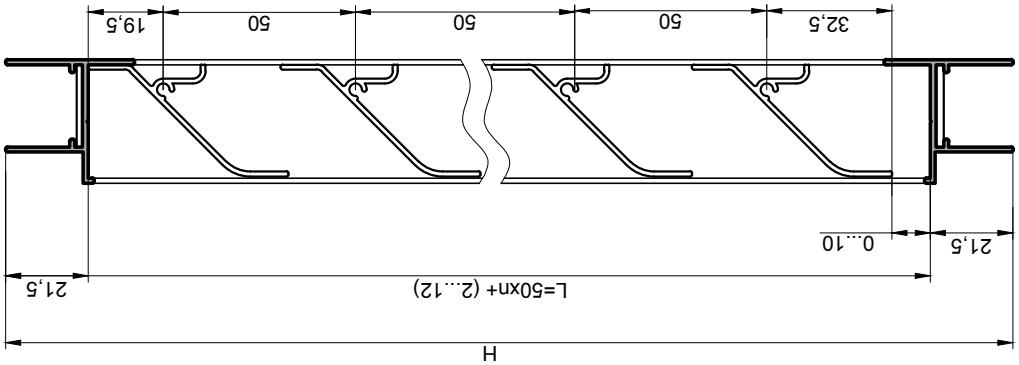

Вариант II

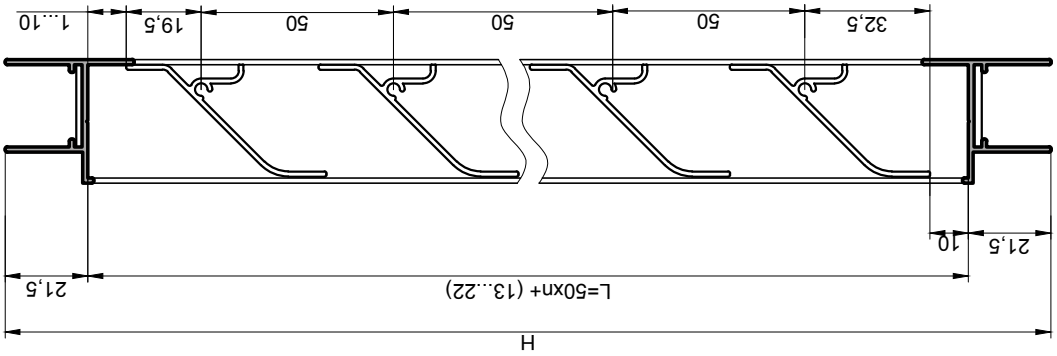

Вариант III

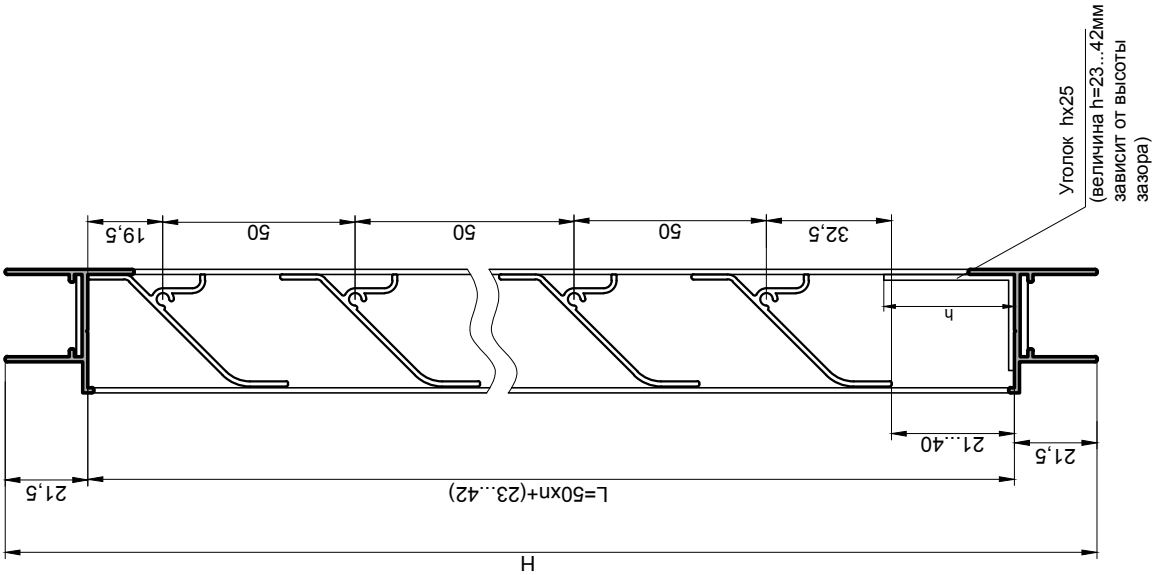

Вариант IV

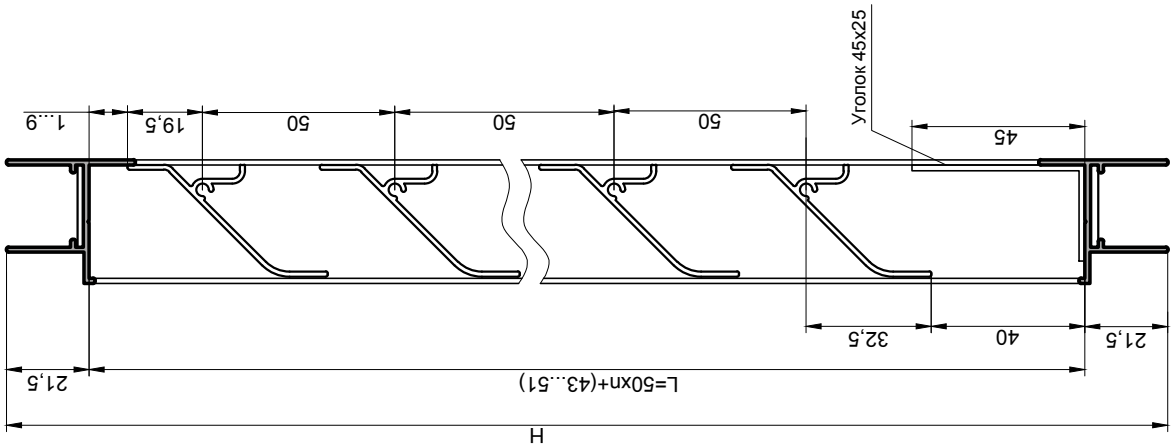

H - высота решетки;
L = H-43;
n - количество ламелей;

Варианты обработки стойки рамы
в зависимости от варианта установки ламелей.

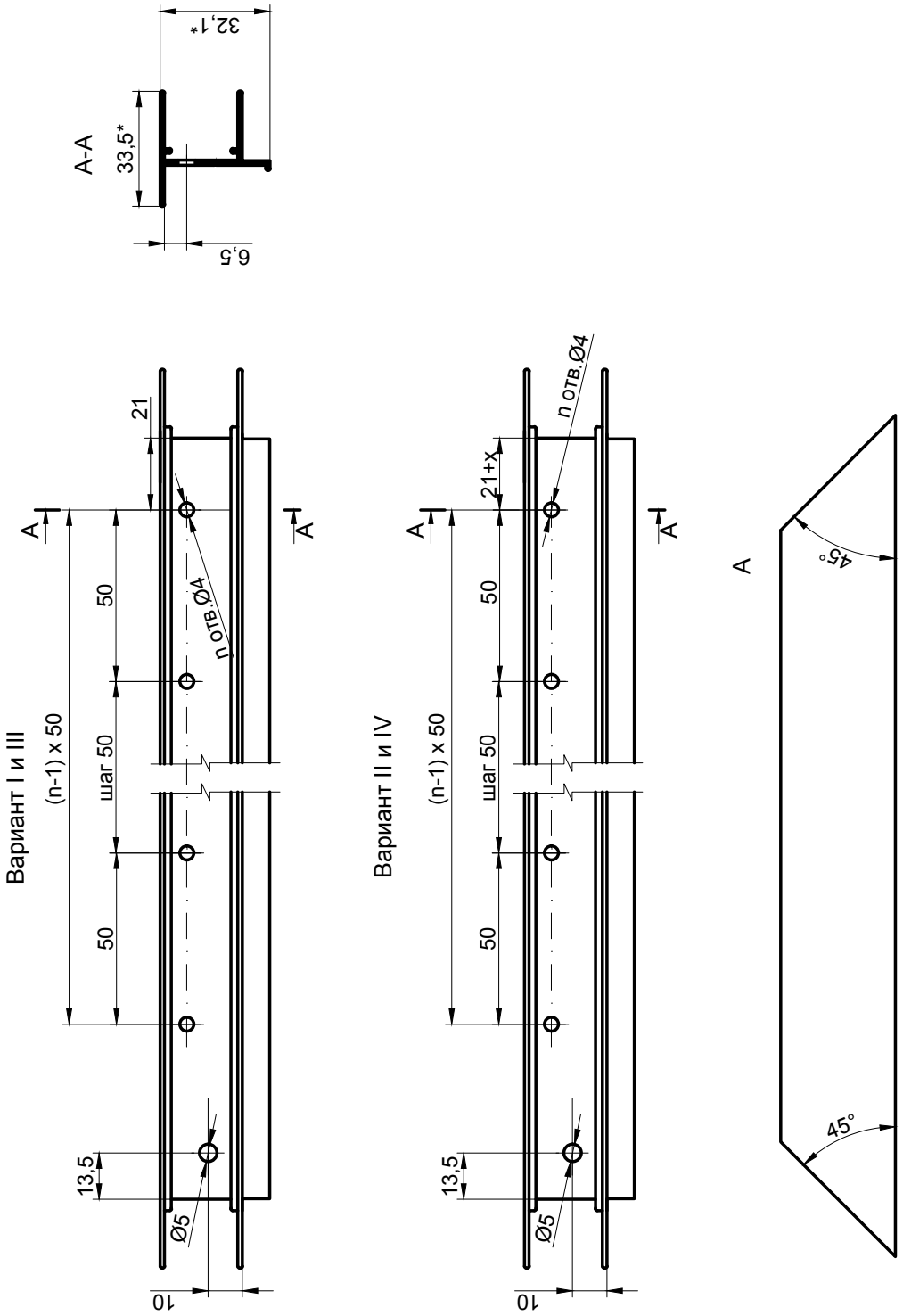

Величина x = 1...10, зависит от варианта установки ламелей.

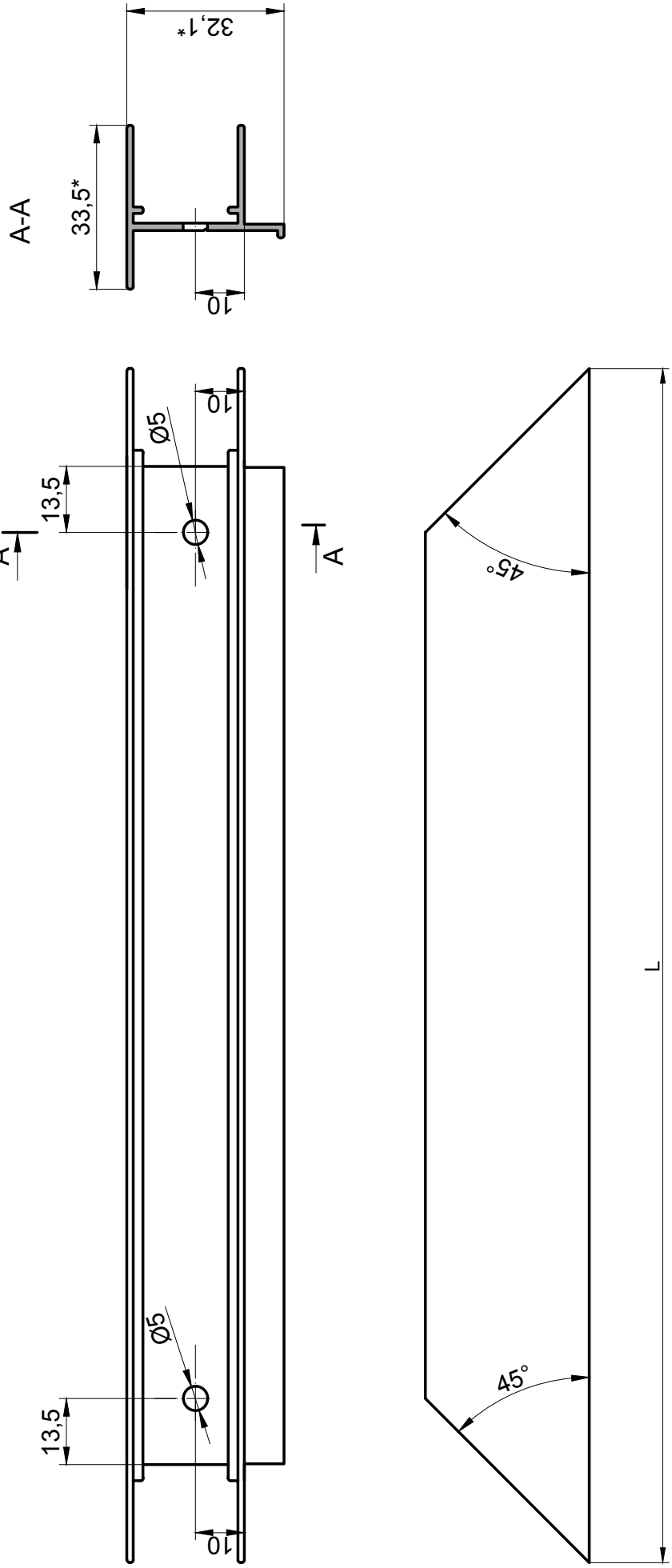

Обработка ригеля рамы

1. *Размеры для справок.
2. Неуказанные предельные отклонения размеров: H14, h14, ±IT14/2.

INICIAL®

Установка вент решетки в створку

Вариант 1
(ламели из профиля 13 07 45)

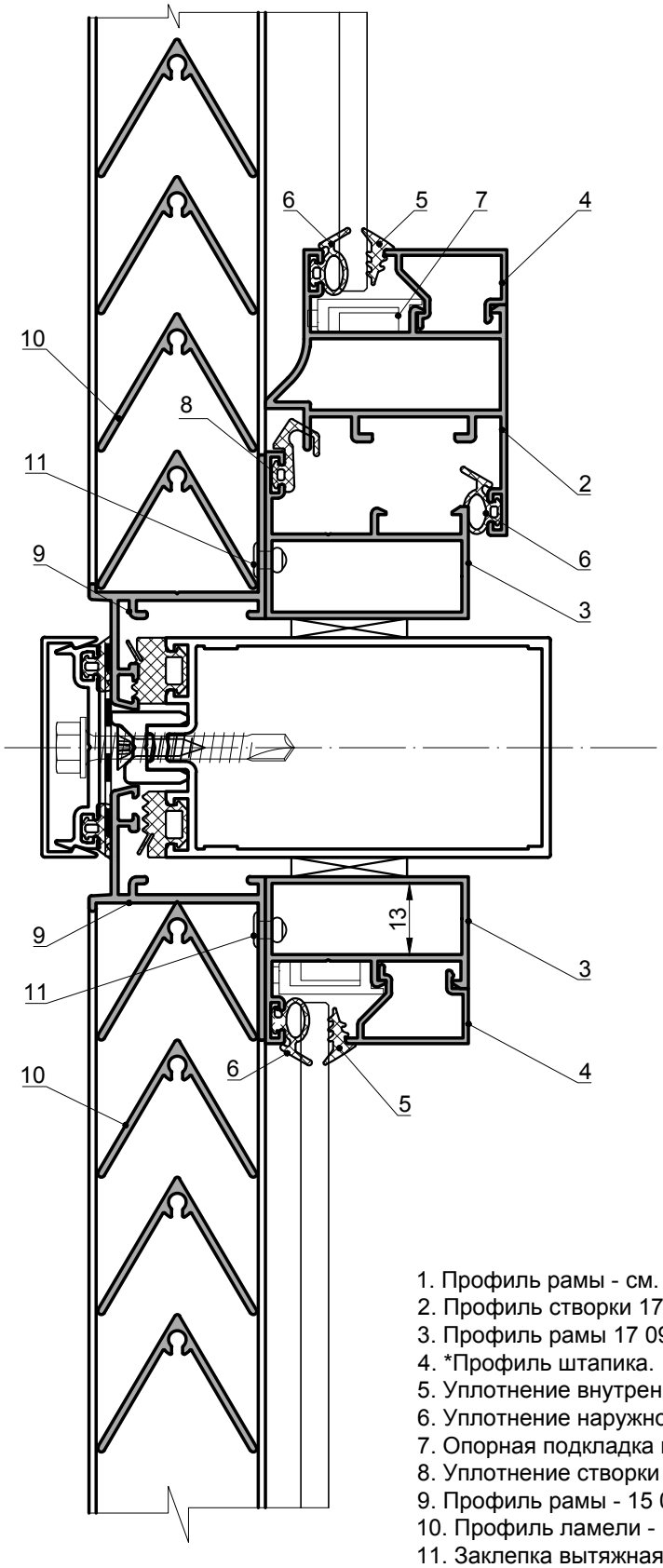

1. Профиль рамы - см. "Каталог профилей"
2. Профиль створки 17 08 01.
3. Профиль рамы 17 09 01.
4. *Профиль штапика.
5. Уплотнение внутреннее - 17 30 07.
6. Уплотнение наружное - 17 30 01.
7. Опорная подкладка под стекло, стеклопакет - 17 61 01
8. Уплотнение створки - 17 30 02.
9. Профиль рамы - 15 02 09.
10. Профиль ламели - 13 07 45.
11. Заклепка вытяжная 99 07 20 (ЗВ Ø3,2x6).
12. Винт 99 02 13 (ВС 3-4,2x25).

*Подбор элементов см. "Таблица заполнений"

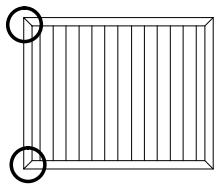

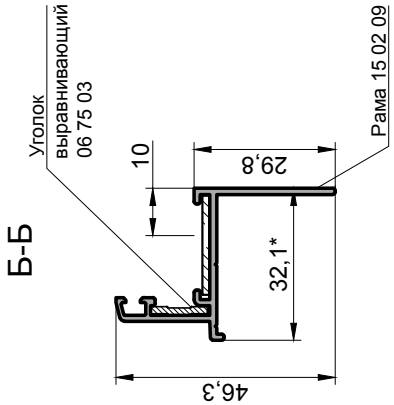

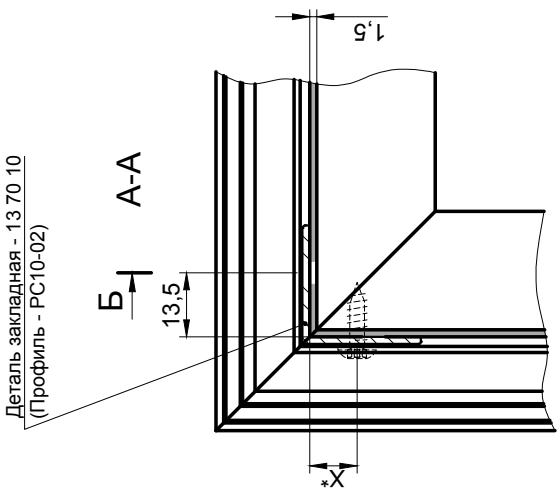

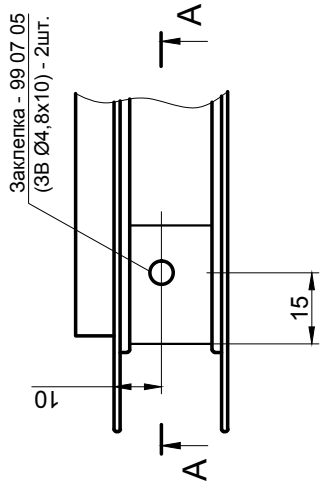

Верхнее угловое соединение рамы

(для ламелей из профиля 13 07 45)

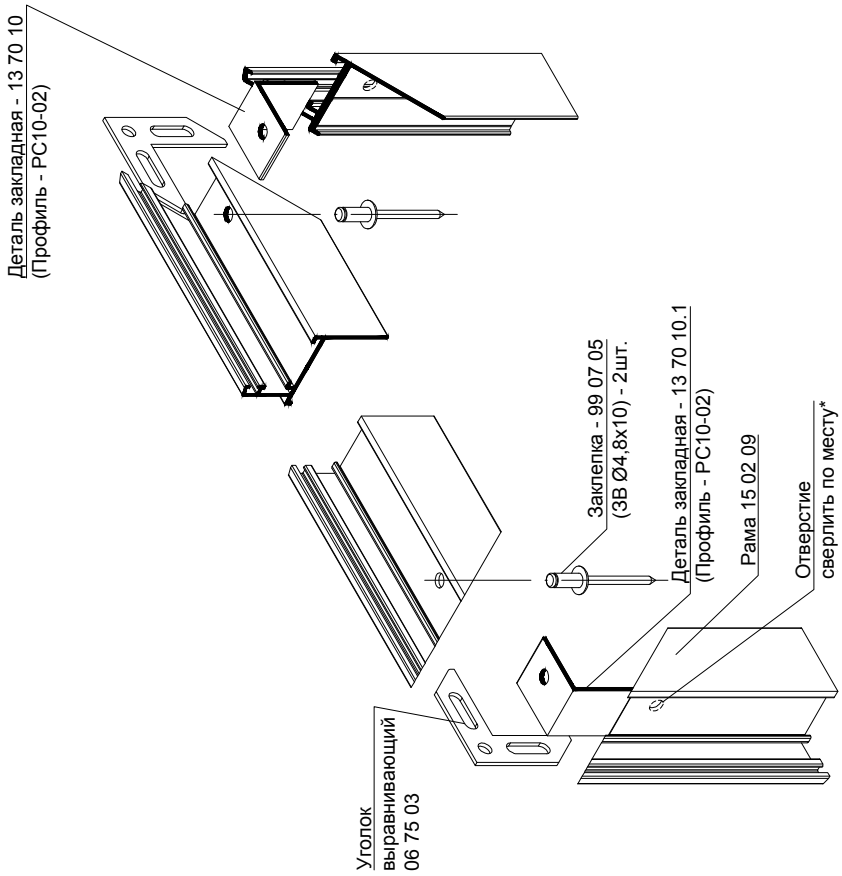

* Отверстие в раме и закладной сверлить по месту, при установке ламели.

Нижнее угловое соединение выполнить как показано на листе 17.02

Схема установки ламелей

1.

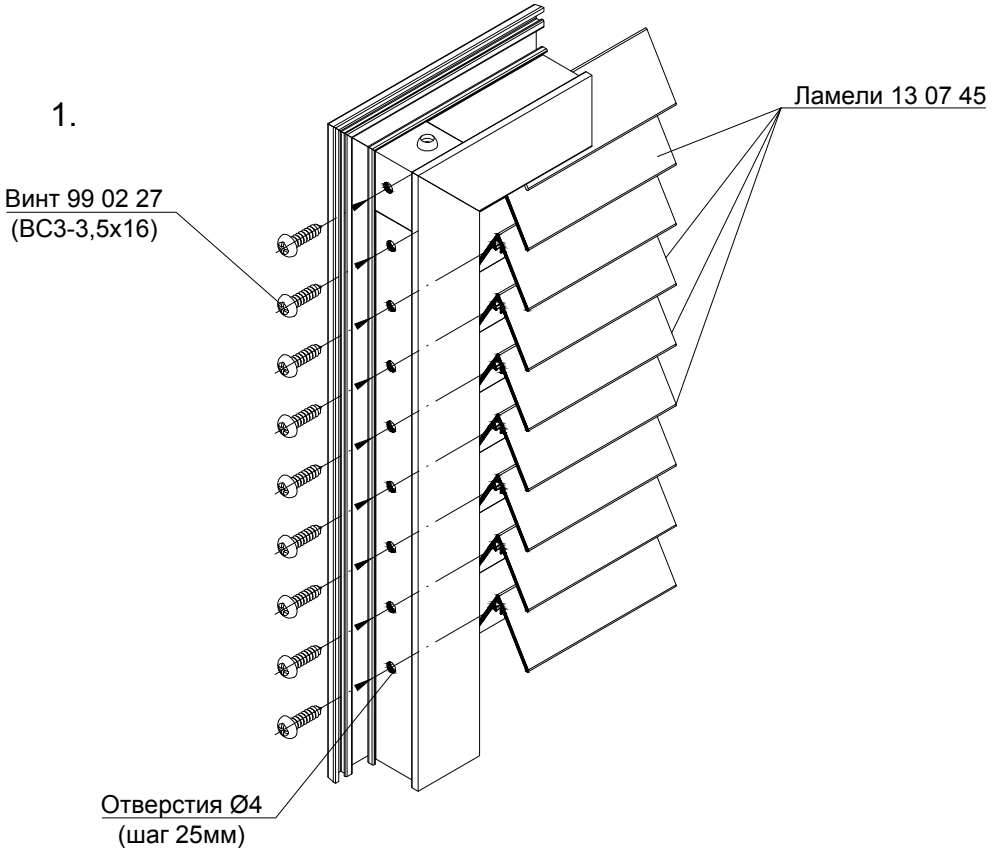

2.

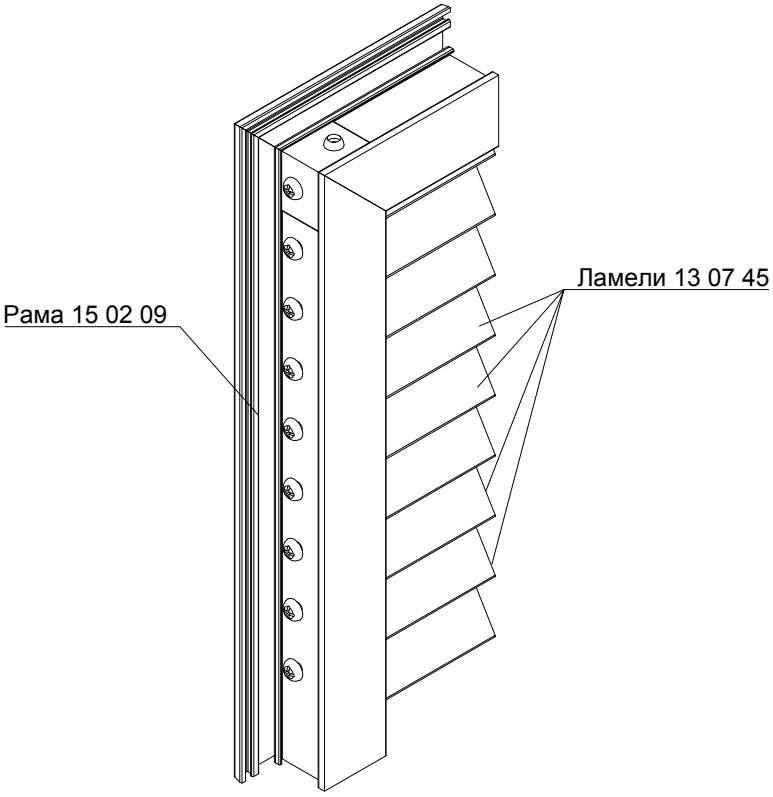

Установка ламелей

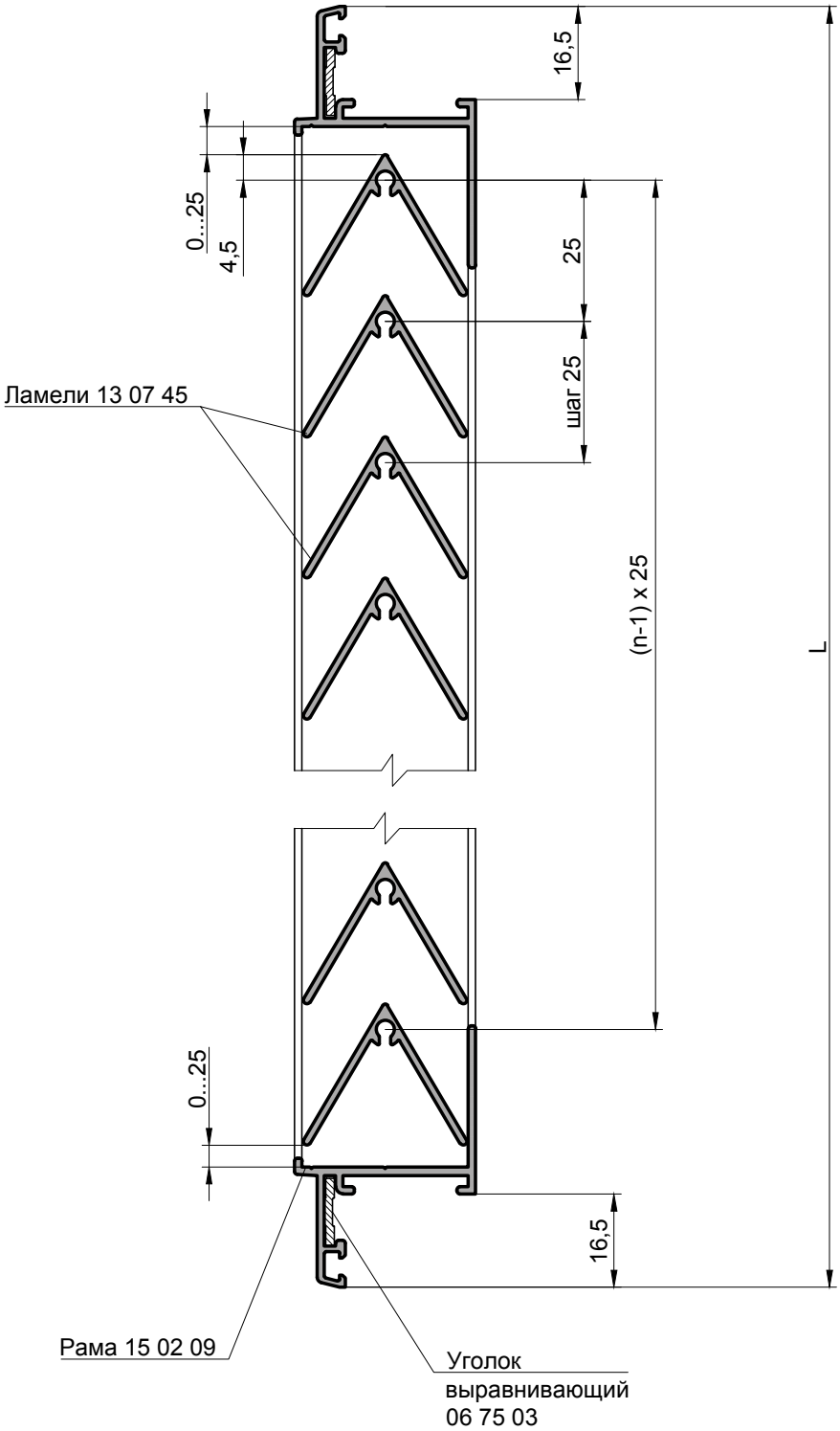

n - количество ламелей.

INICIAL

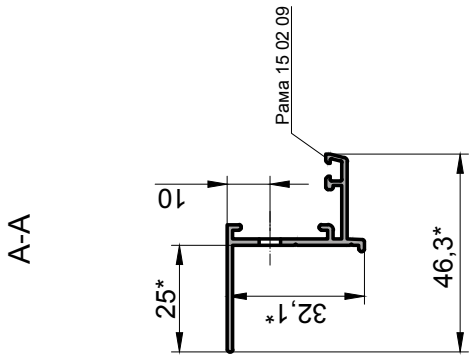

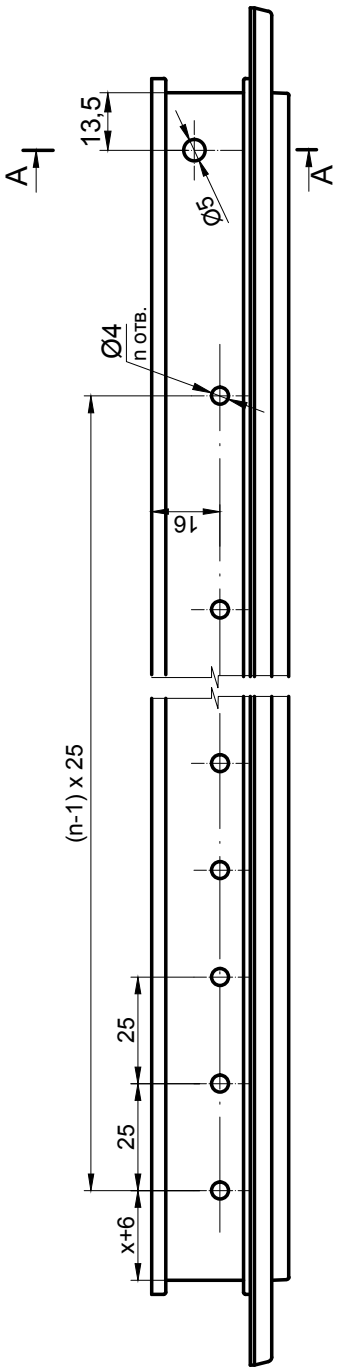

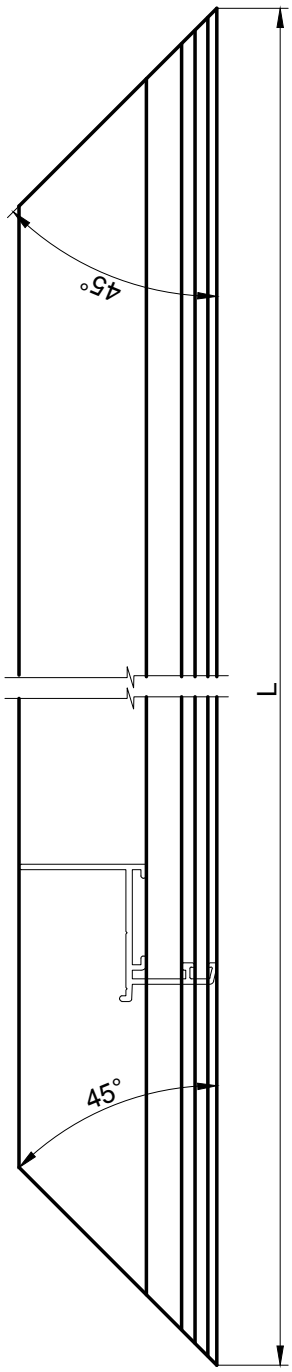

Обработка стойки рамы
(для ламелей из профиля 13 07 45)

Величина x = 0...25, зависит от варианта установки ламелей.
n - количество ламелей

1. * Размеры для справок.
2. Неуказанные предельные отклонения размеров: H14, h14, ±IT14/2.

Установка вент решетки в створку

Вариант 2
(ламели из профиля 15 02 10)

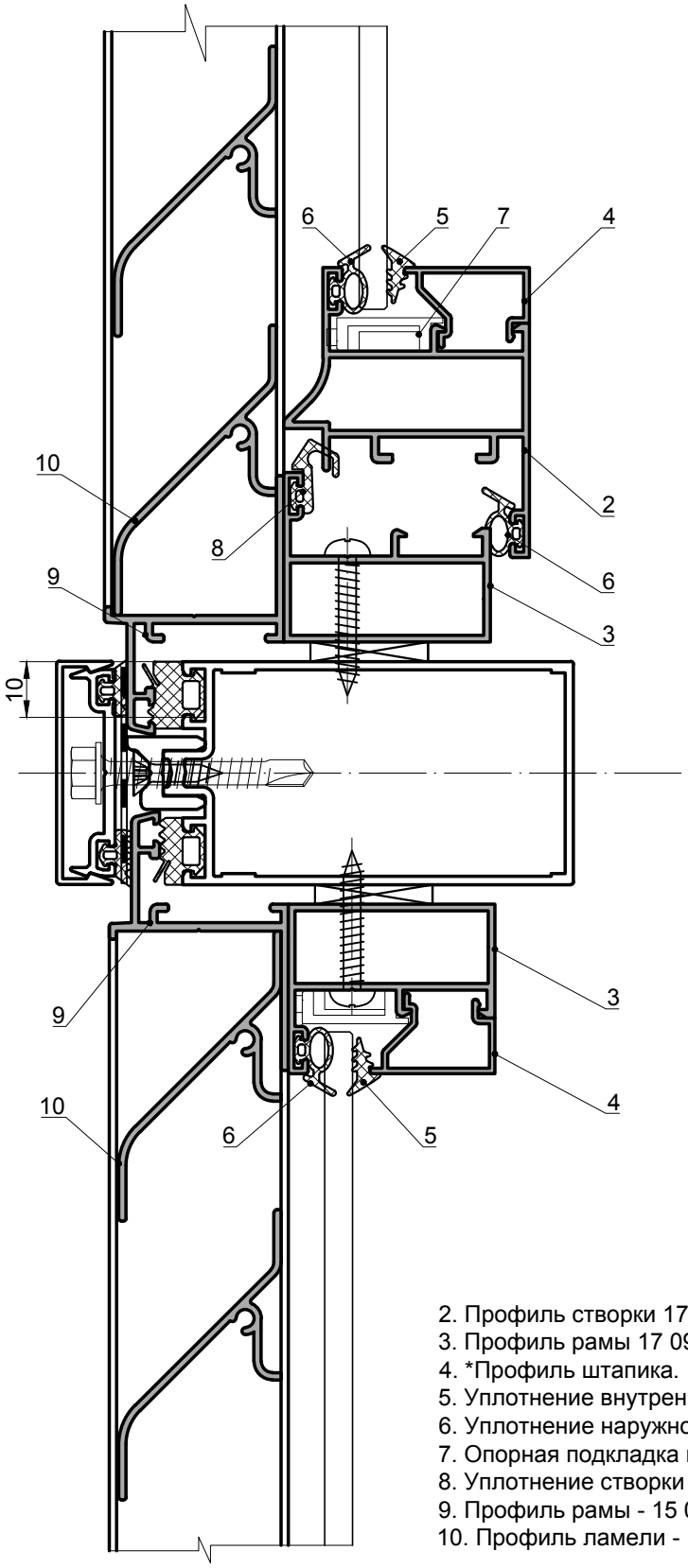

2. Профиль створки 17 08 01.
3. Профиль рамы 17 09 02.
4. *Профиль штапика.
5. Уплотнение внутреннее - 17 30 07.
6. Уплотнение наружное - 17 30 01.
7. Опорная подкладка под стекло, стеклопакет - 17 61 01
8. Уплотнение створки - 17 30 02
9. Профиль рамы - 15 02 09
10. Профиль ламели - 15 02 10

*Подбор элементов см. "Таблица заполнений"

INICIAL®

Угловое соединение рамы

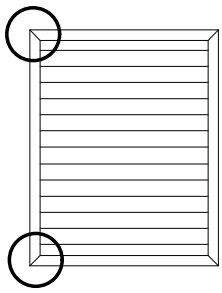

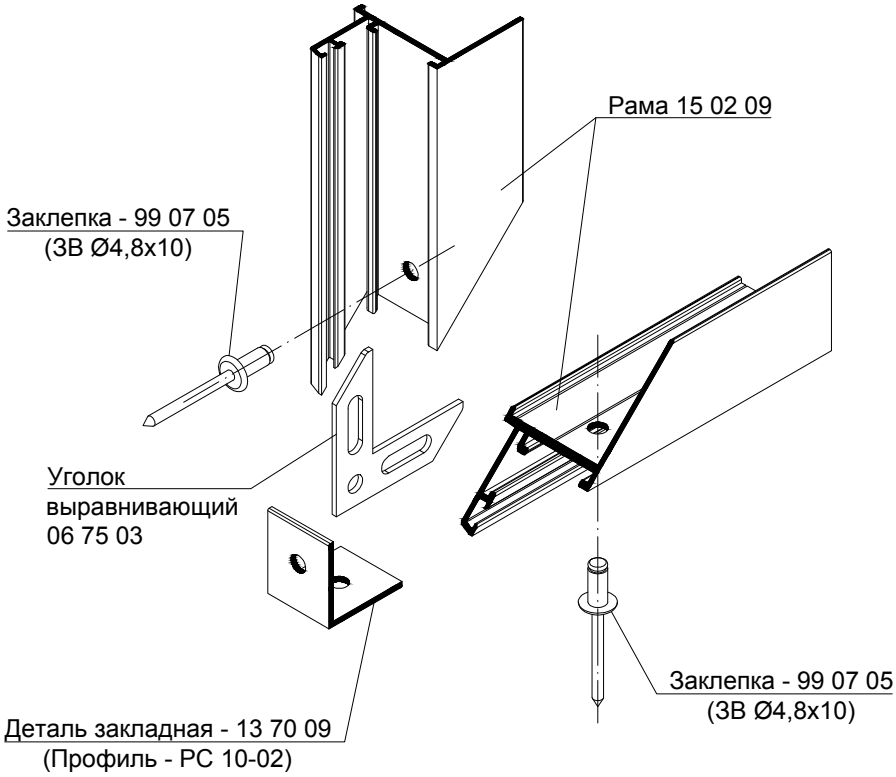

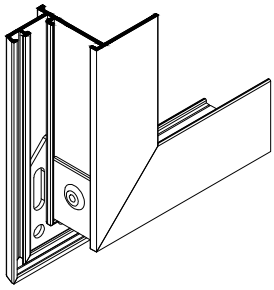

Обработка профиля

А-А

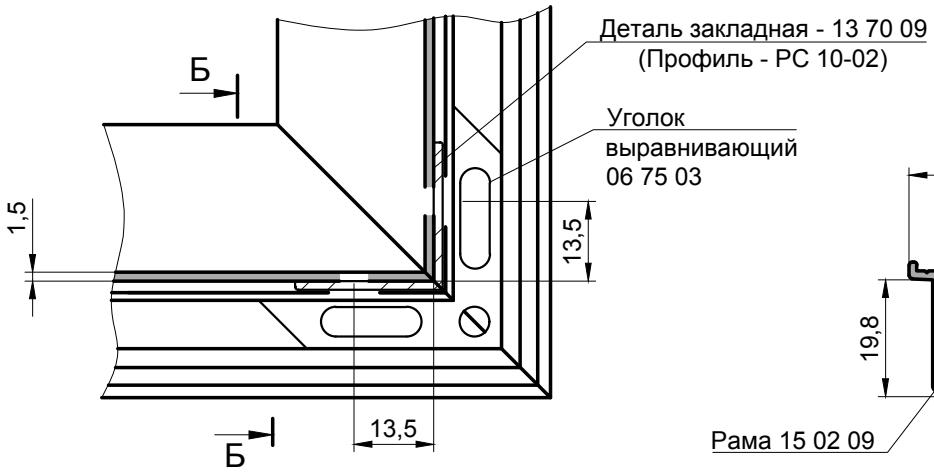

Б-Б

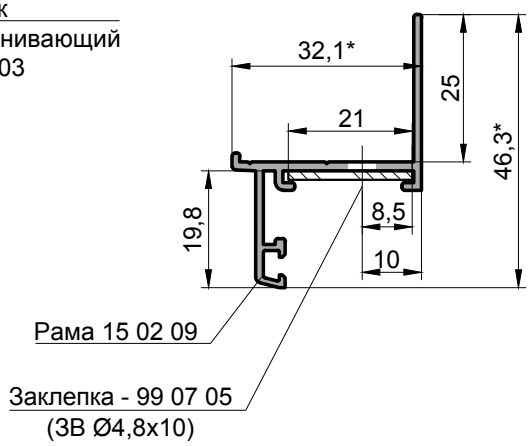

Схема установки ламелей

1.

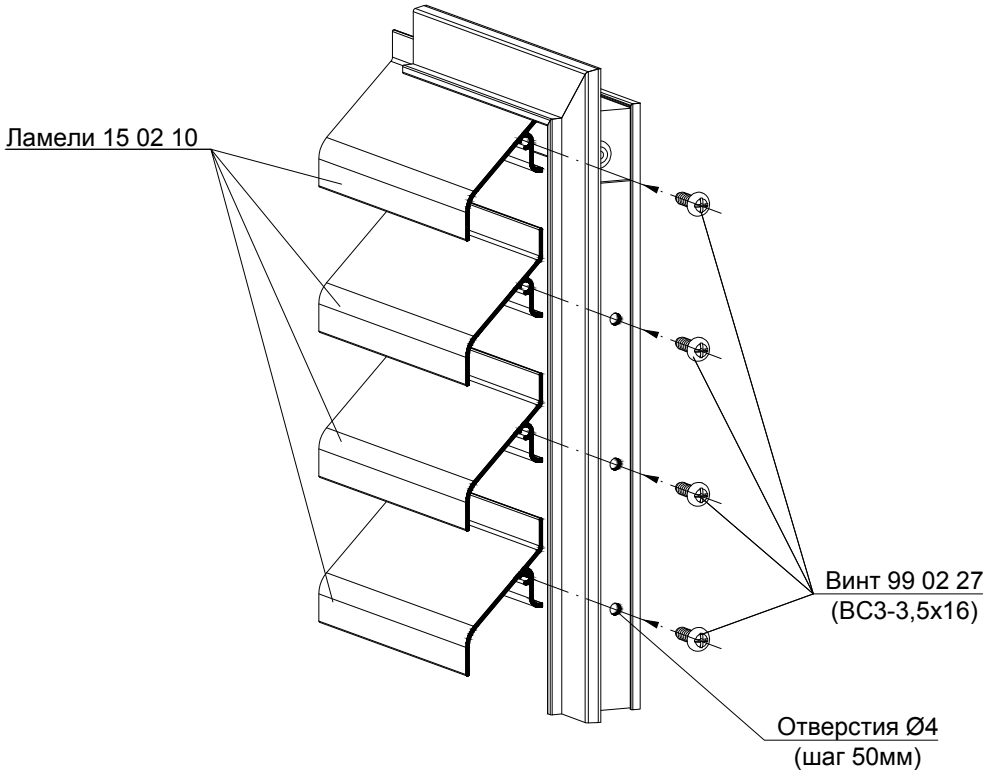

2.

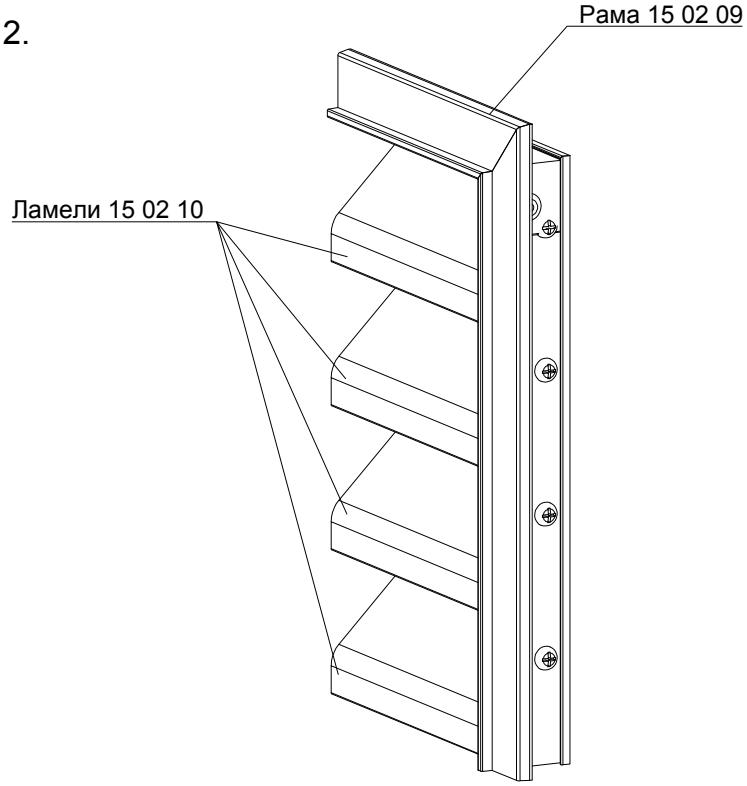

Установка ламелей

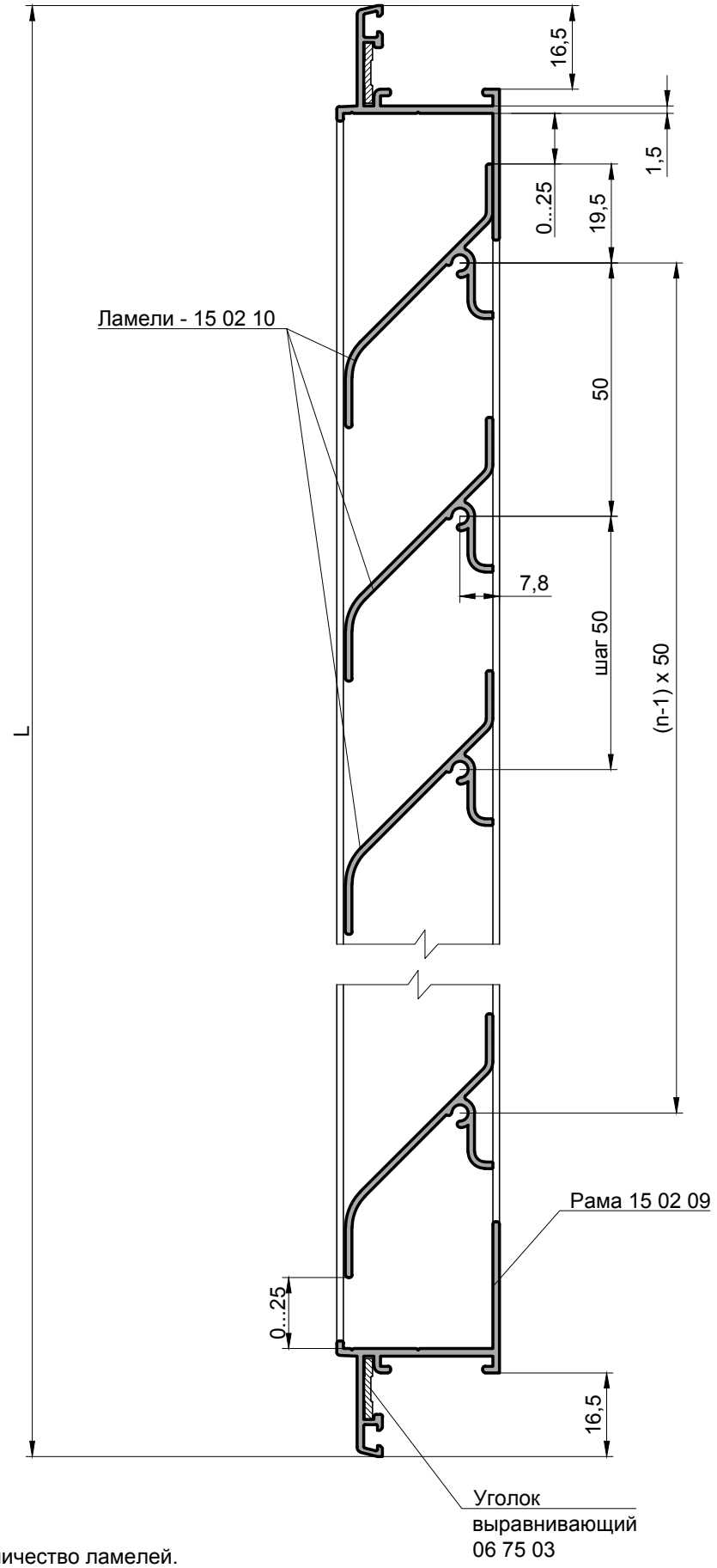

n - количество ламелей.

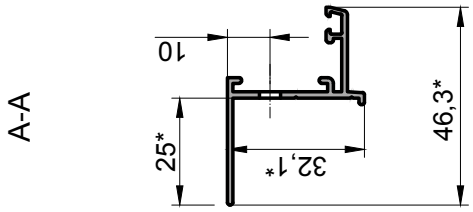

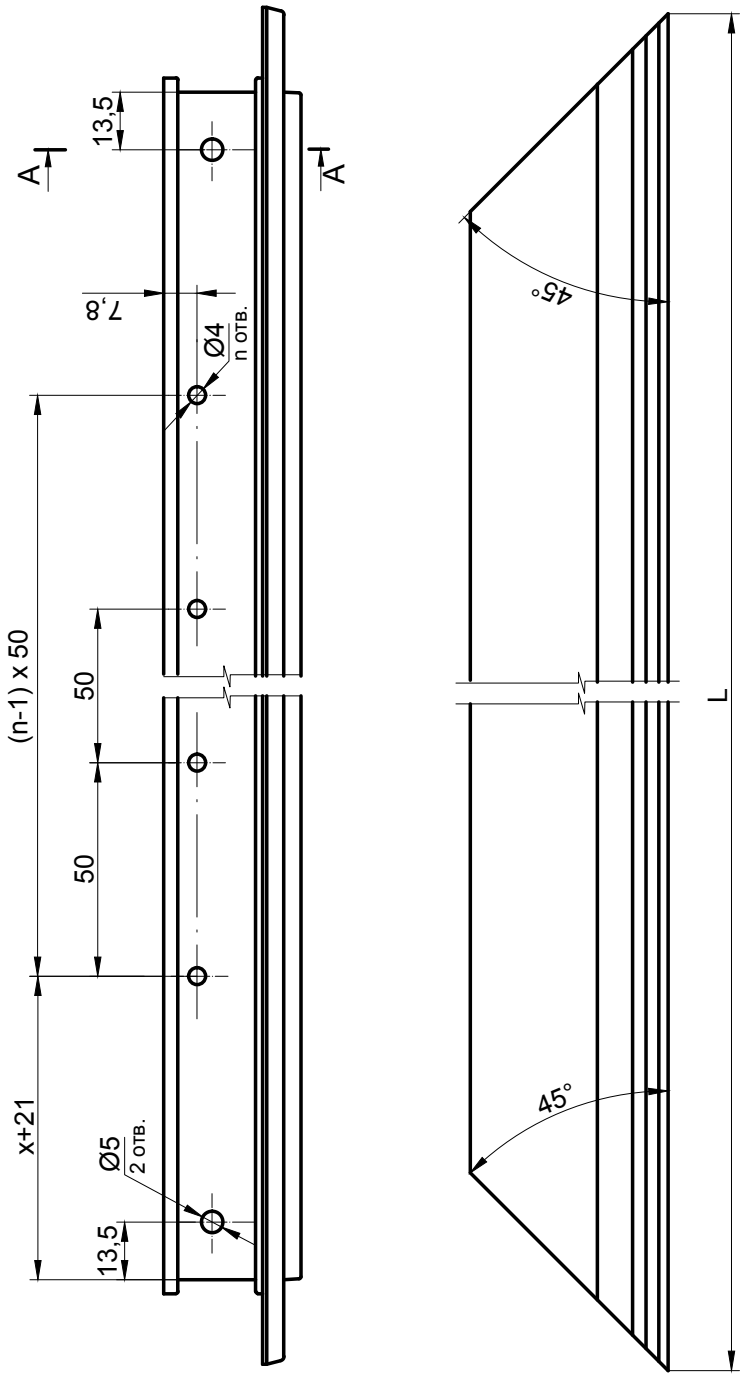

Обработка стойки рамы

(для ламелей из профиля 15 02 10)

Величина x = 0...25, зависит от варианта установки ламелей.

n - количество ламелей

1. * Размеры для справок.
2. Неуказанные предельные отклонения размеров: H14, h14, ±IT14/2.

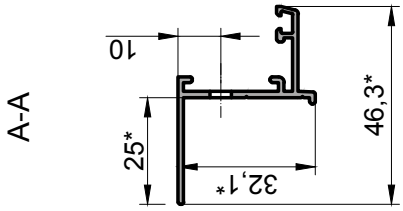

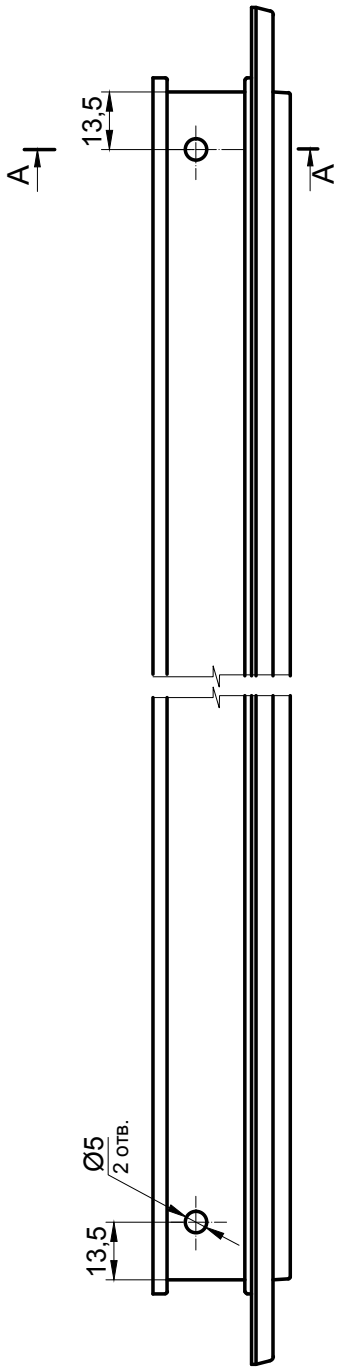

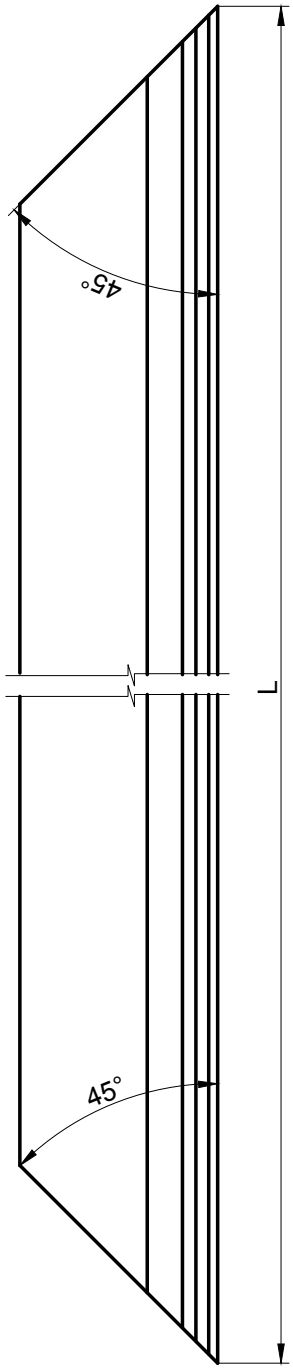

Обработка ригеля рамы
(для ламелей из профиля 15 02 10 и 13 07 45)

1. *Размеры для справок.
2. Неуказанные предельные отклонения размеров: H14, h14, ±IT14/2.

Деталь закладная - 13 70 09

(Профиль - PC 10-02)

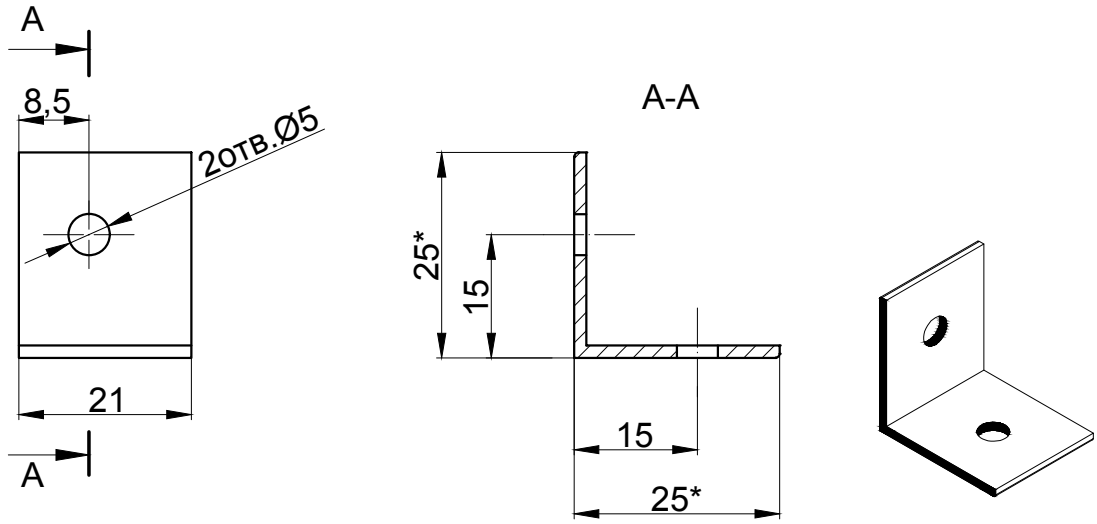

Деталь закладная - 13 70 10

(Профиль - PC 10-02)

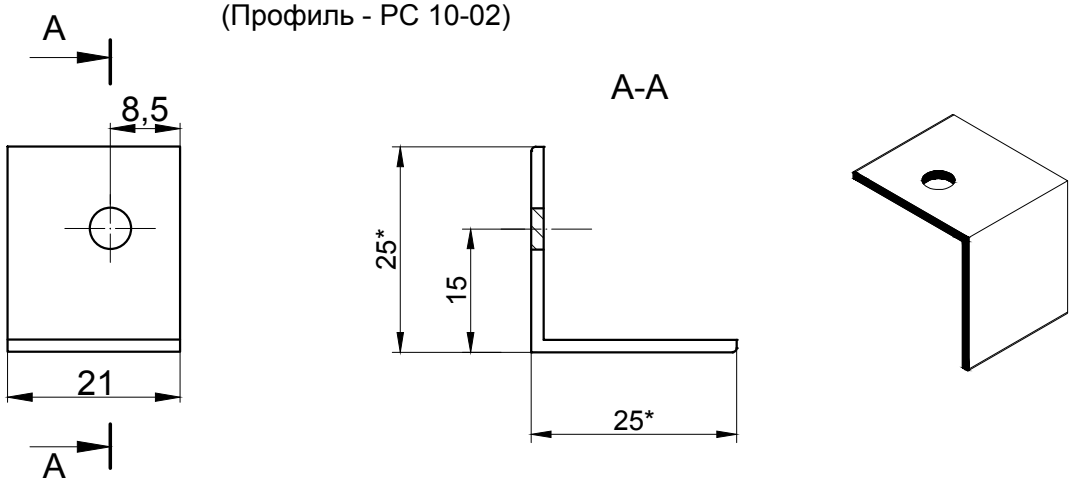

Деталь закладная - 13 70 10.1

(Профиль - PC 10-02)

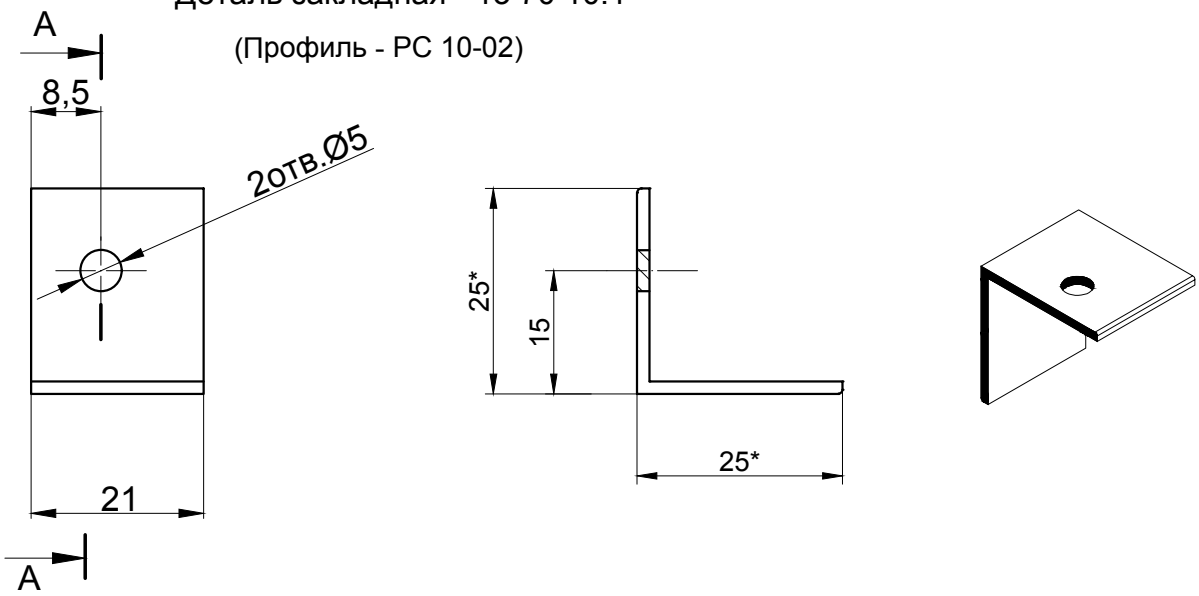

1. *Размеры для справок.
2. Неуказанные предельные отклонения размеров: H14, h14, ±IT14/2.

Установка вент решетки в створку

Вариант 3

(ламели из профиля 13 07 45)

Установка в фасад IF40

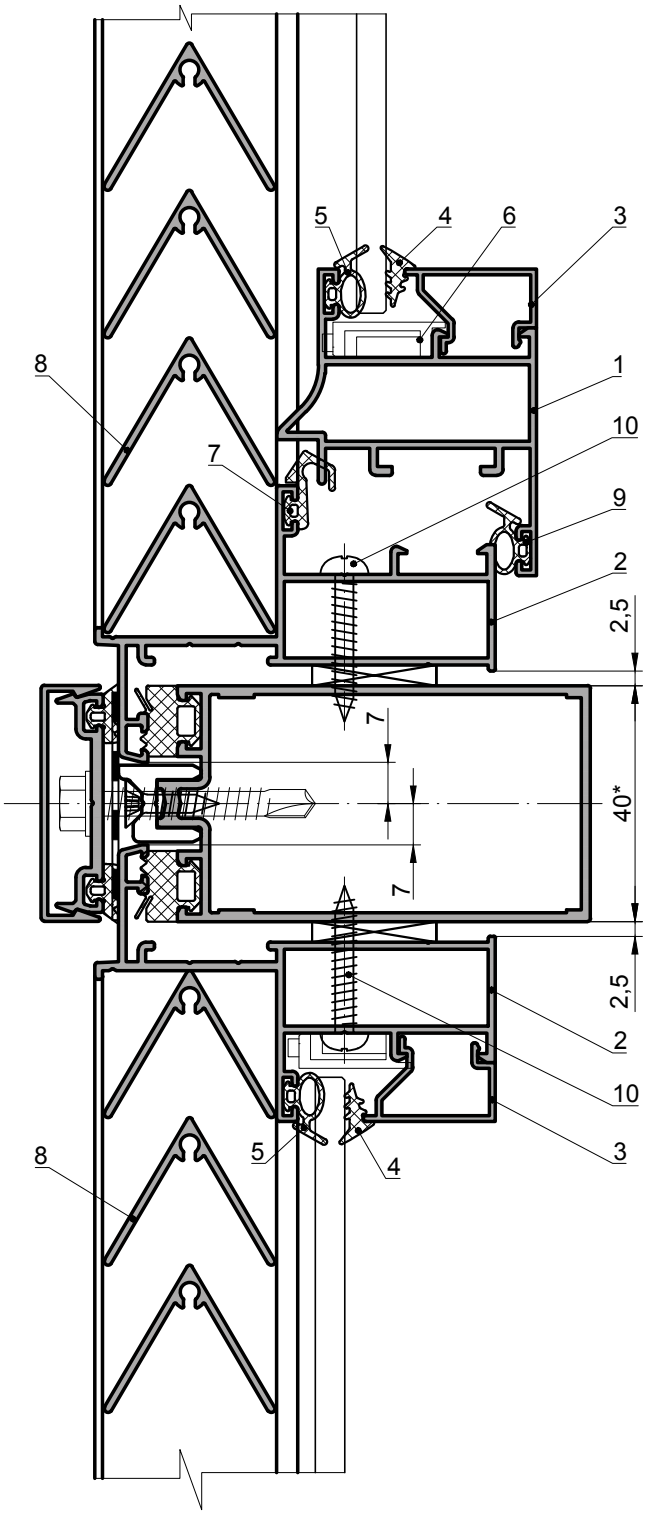

Установка в фасад IF50

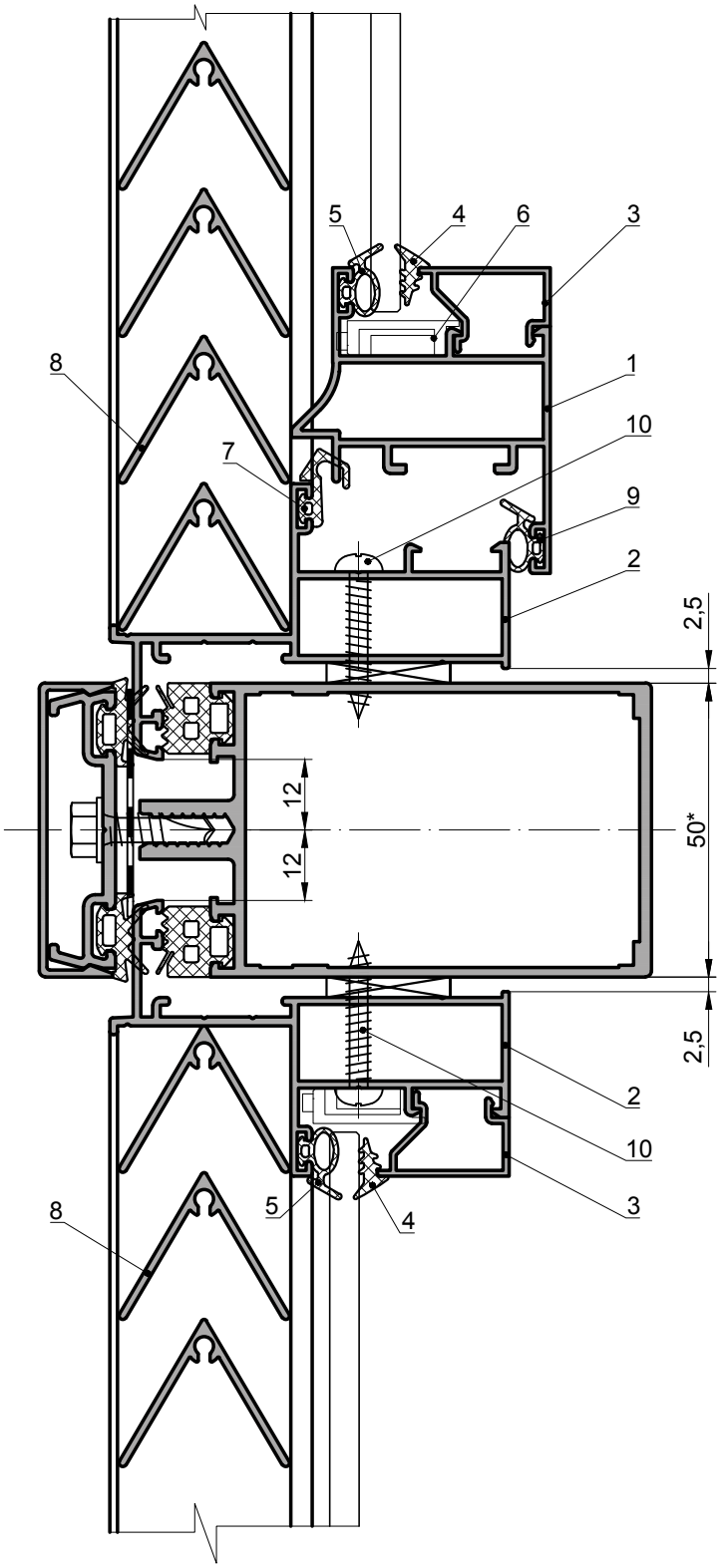

1. Профиль створки 17 08 01.
2. Профиль рамы 15 02 18.
3. *Профиль штапика.
4. Уплотнение внутреннее - 17 30 07.
5. Уплотнение наружное - 17 30 01.
6. Опорная подкладка под стекло, стеклопакет - 17 61 01
7. Уплотнение створки - 17 30 02
8. Профиль ламели - 13 07 45
9. Уплотнение створки - 17 30 01.
10. Винт 99 02 13 (ВС 3-4,2х25).

*Подбор элементов см. "Таблица заполнений"

Установка вент решетки в створку

Вариант 4
(ламели из профиля 15 02 10)

Установка в фасад IF40

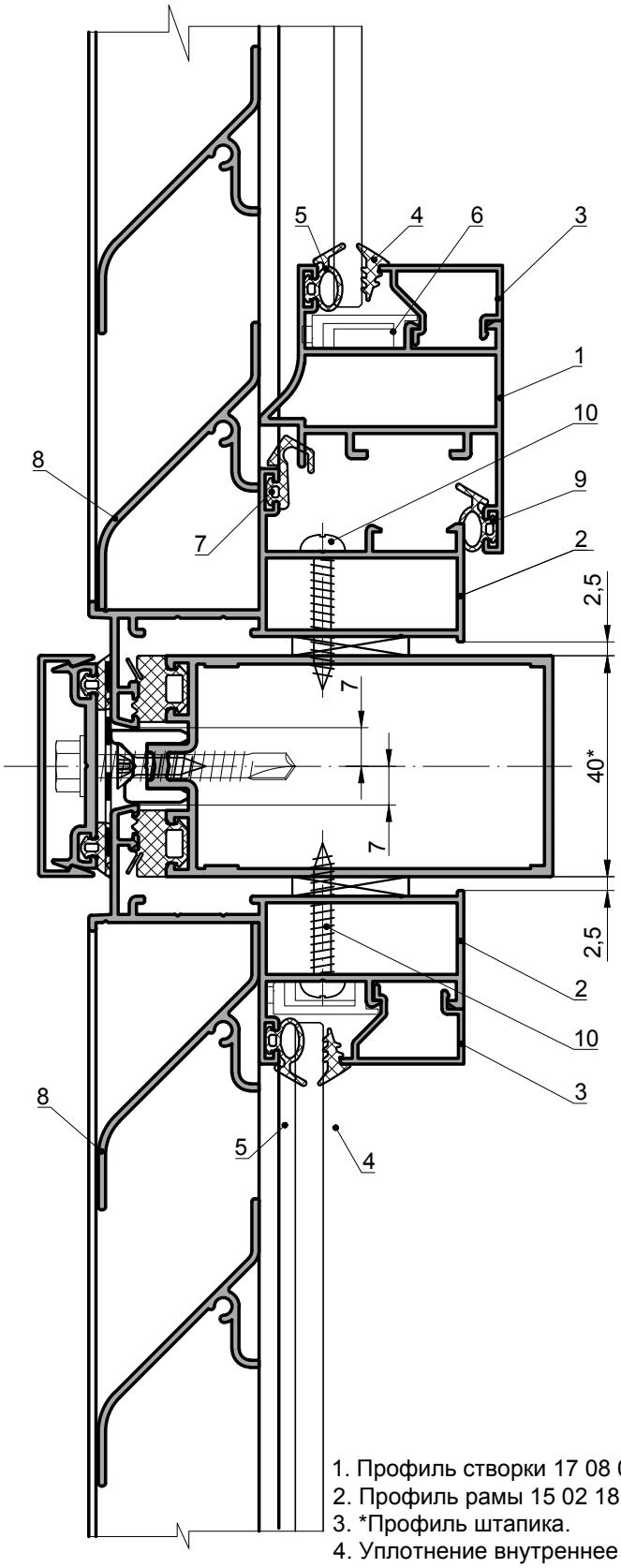

Установка в фасад IF50

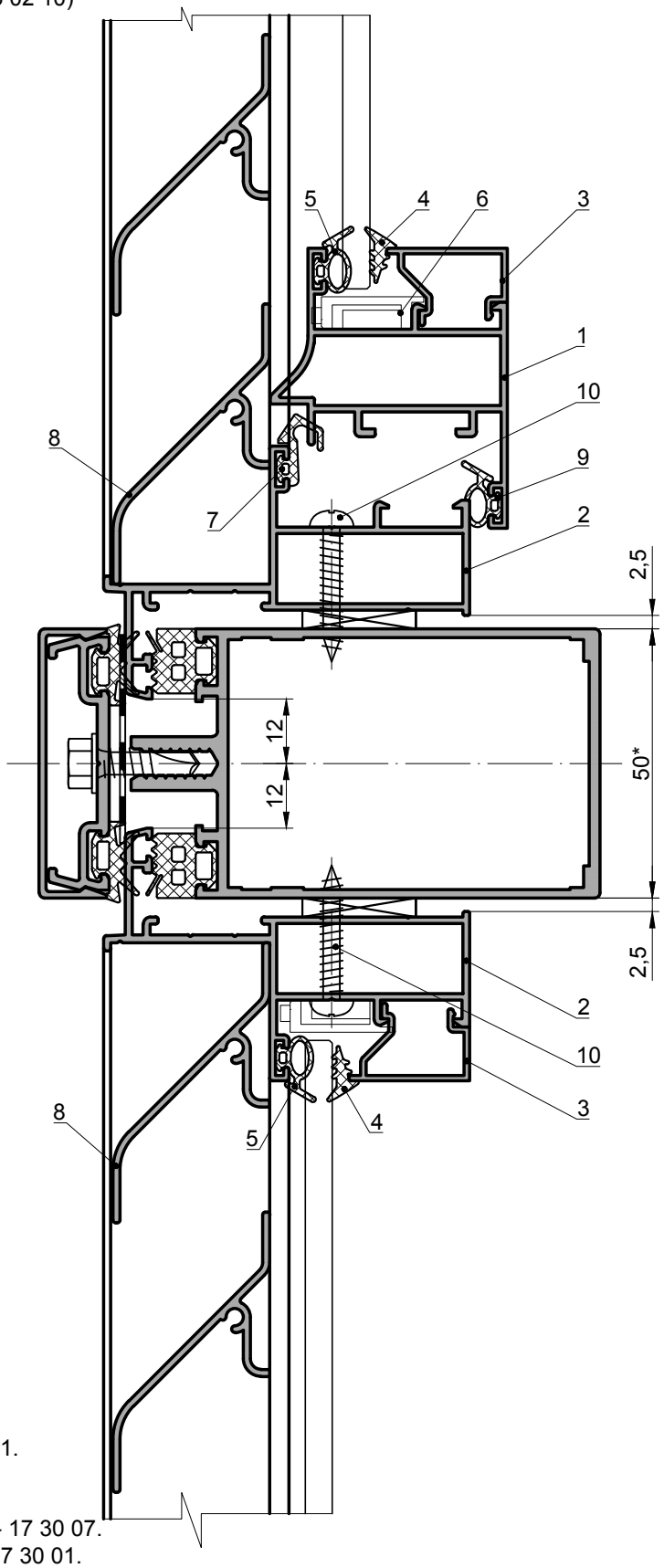

1. Профиль створки 17 08 01.
2. Профиль рамы 15 02 18.
3. *Профиль штапика.
4. Уплотнение внутреннее - 17 30 07.
5. Уплотнение наружное - 17 30 01.
6. Опорная подкладка под стекло, стеклопакет - 17 61 01
7. Уплотнение створки - 17 30 02
8. Профиль ламели - 15 02 10
9. Уплотнение створки - 17 30 01.
10. Винт 99 02 13 (ВС 3-4,2х25).

*Подбор элементов см. "Таблица заполнений"

INICIAL®

Вент решетки

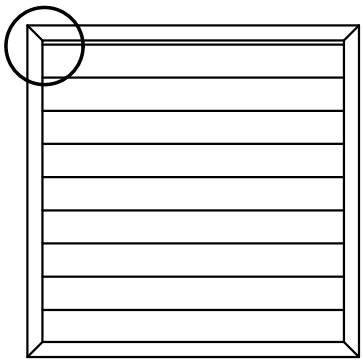

Угловое соединение рамы 15 02 18 обжимным методом (вариант с двойными ножами)

Внимание!
При сборке угловых соединений, контактные поверхности профилей покрыть клеем двухкомпонентным.

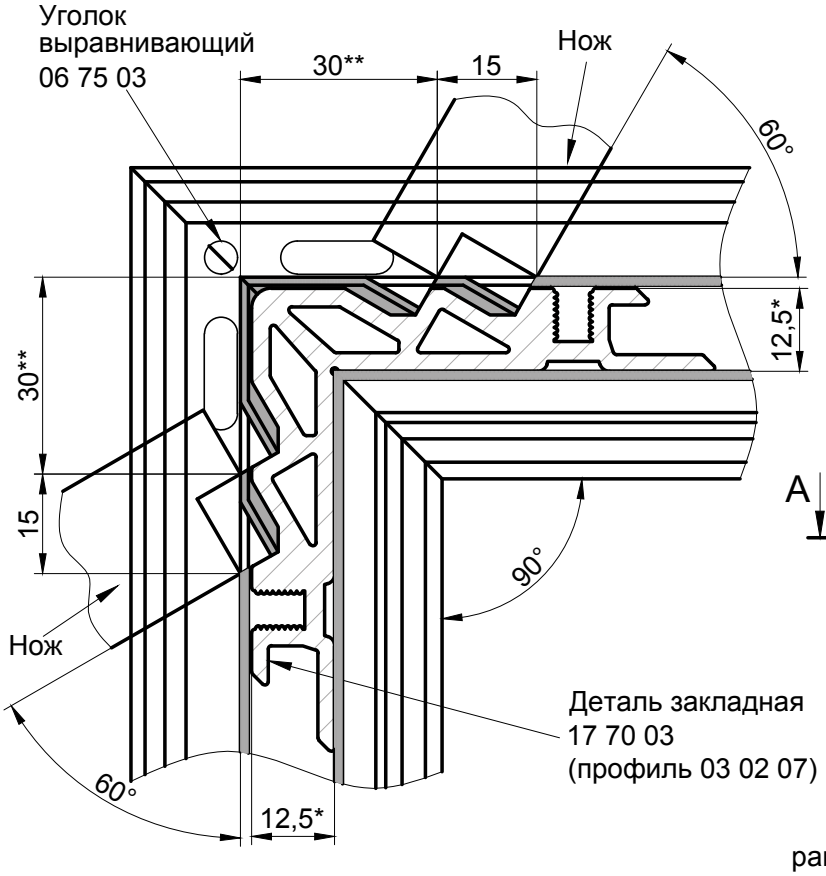

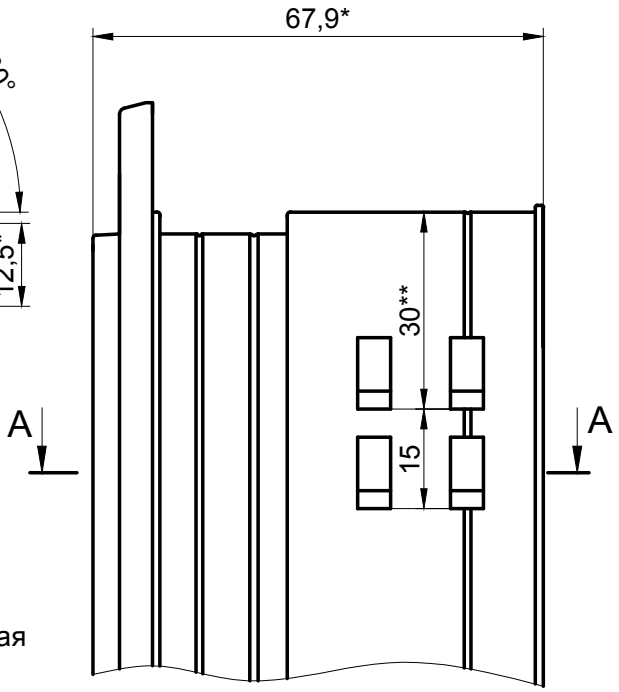

A - A

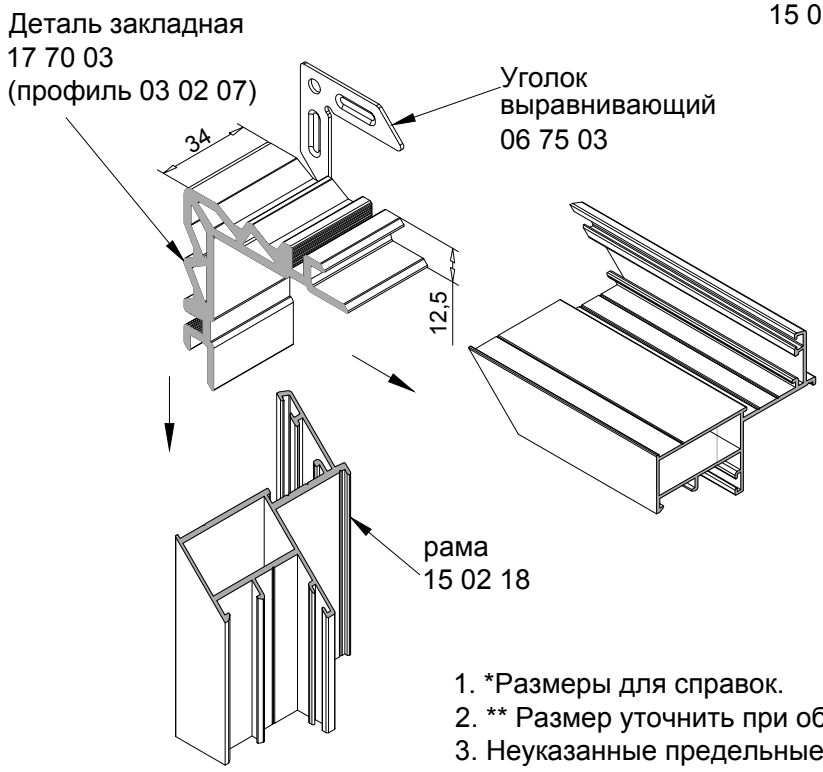

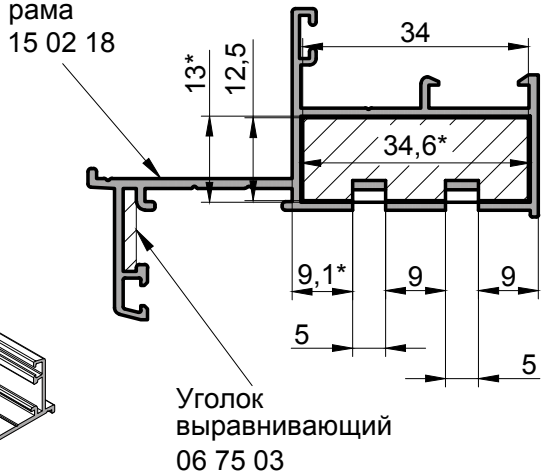

1. *Размеры для справок.
2. ** Размер уточнить при обжиме углов.
3. Неуказанные предельные отклонения размеров: H14, h14, ±IT14/2.

Угловое соединение рамы 15 02 18 обжимным методом (вариант с одинарными ножами)

Вент решетки

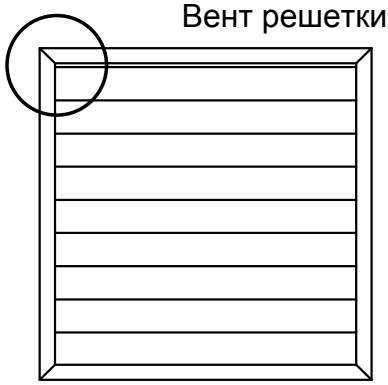

Внимание!
При сборке угловых соединений, контактные поверхности профилей покрыть клеем двухкомпонентным.

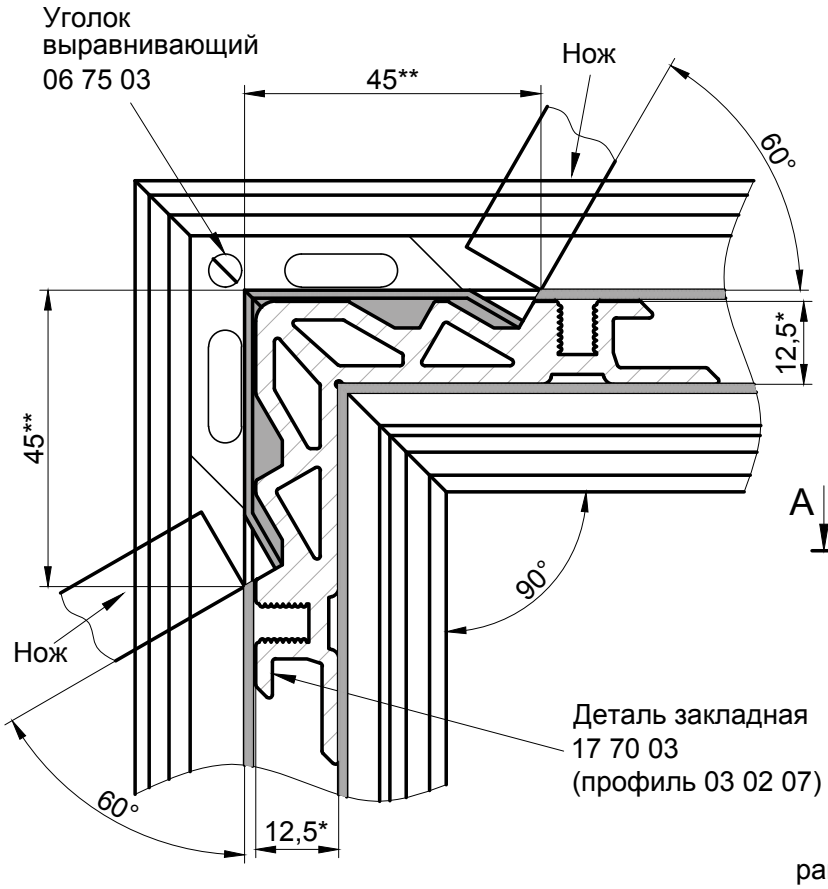

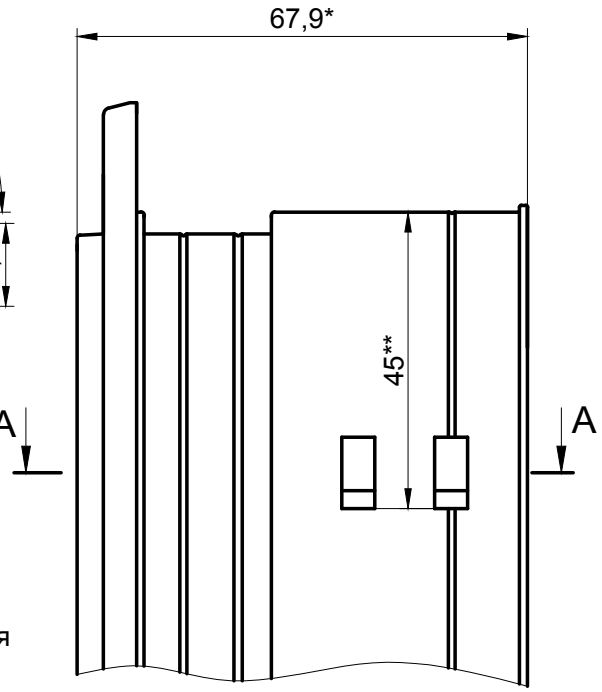

A - A

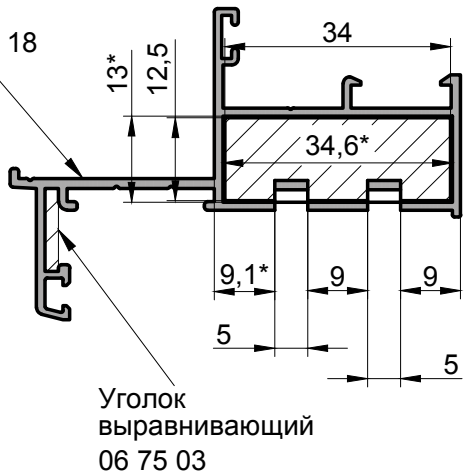

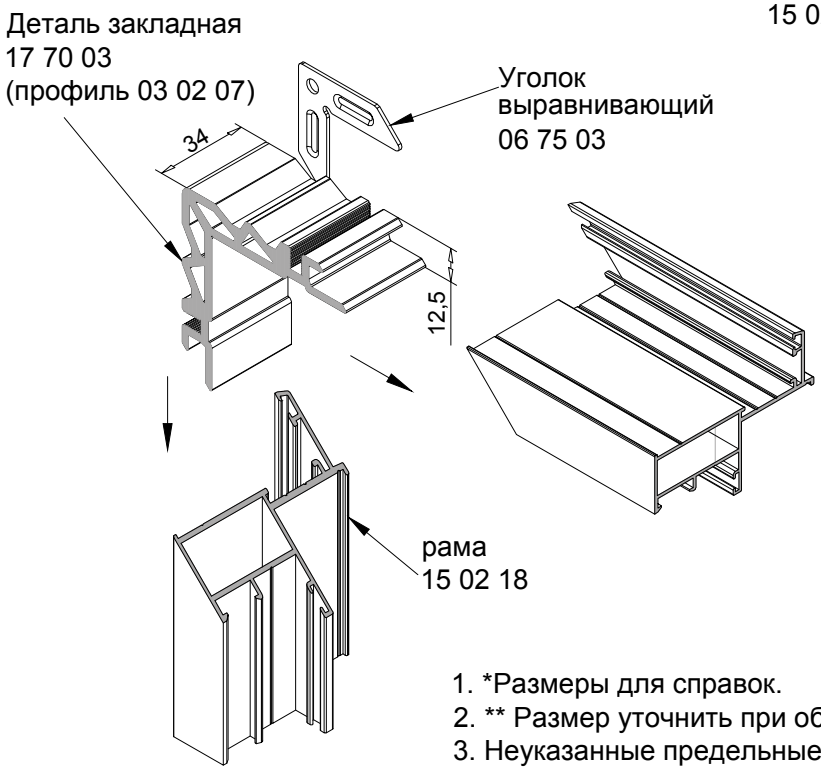

1. *Размеры для справок.
2. ** Размер уточнить при обжиме углов.
3. Неуказанные предельные отклонения размеров: H14, h14, ±IT14/2.

INICIAL

Угловое соединение рамы 15 02 18 на штифтах

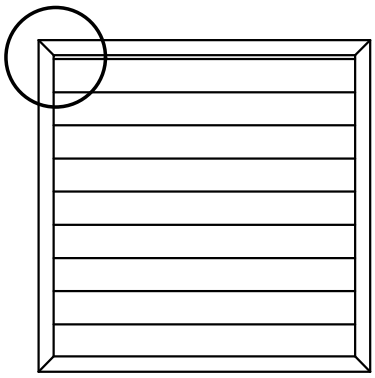

Внимание!
При сборке угловых соединений, контактные поверхности профилей покрыть клеем двухкомпонентным.

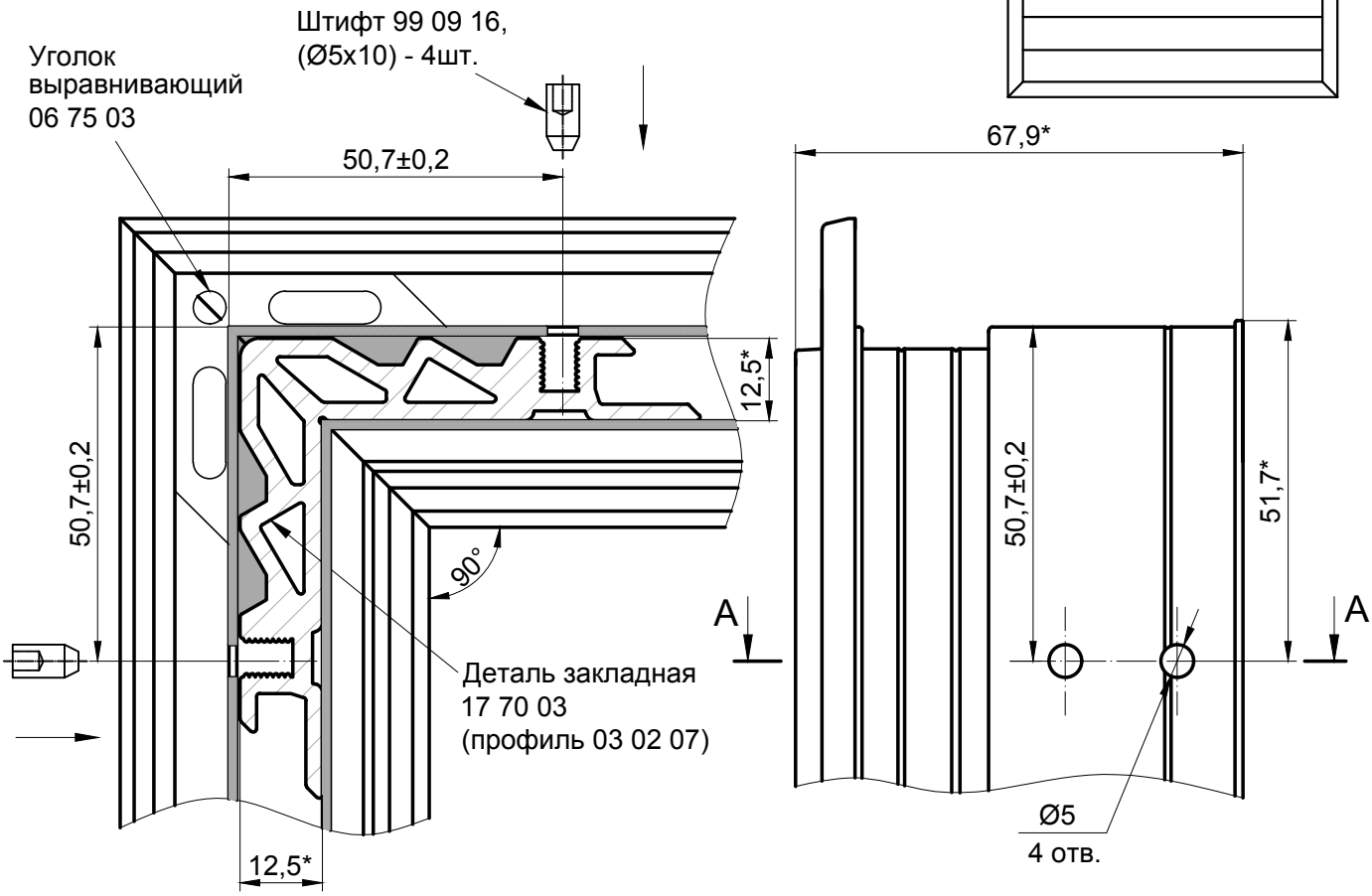

A - A

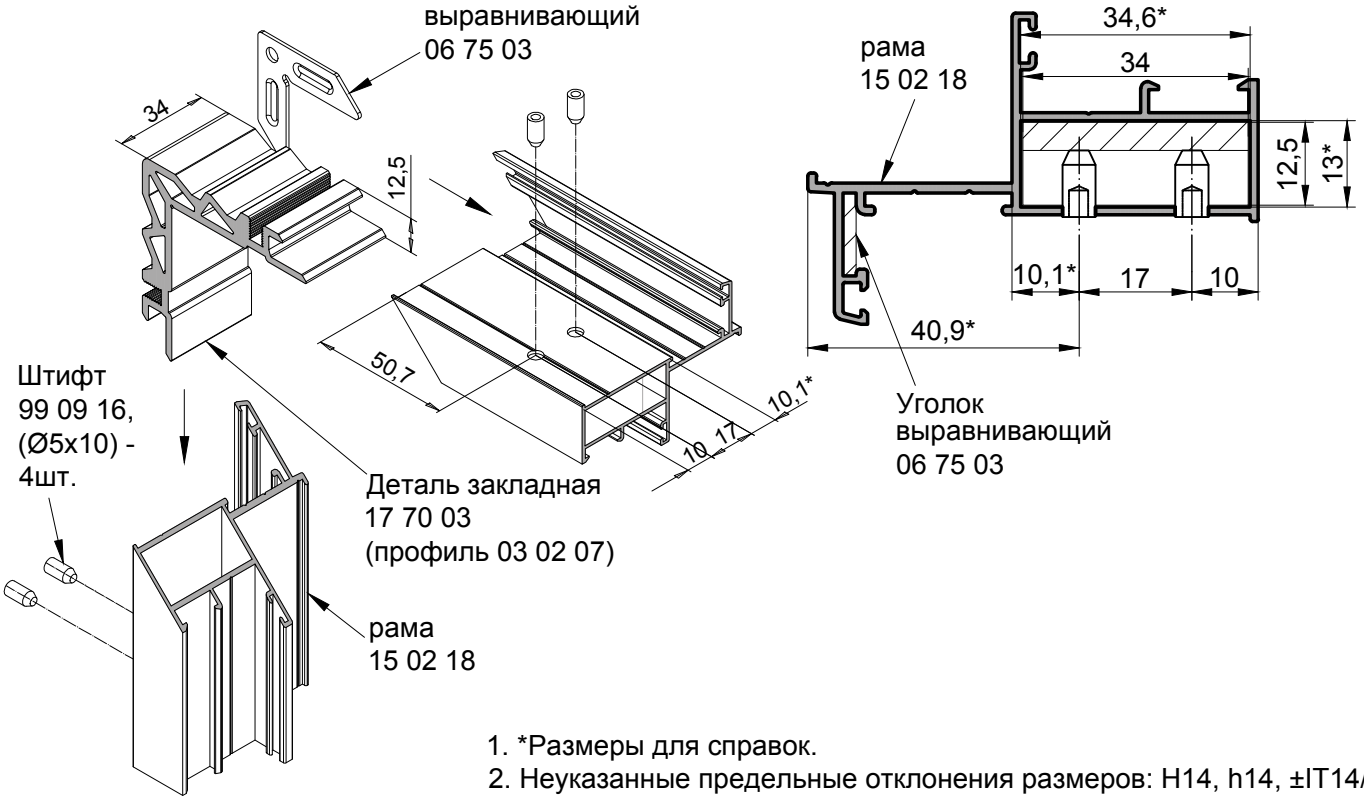

1. *Размеры для справок.
2. Неуказанные предельные отклонения размеров: H14, h14, ±IT14/2.

Угловое соединение рамы 15 02 18 обжимным методом (вариант с двойными ножами)

Вент решетки

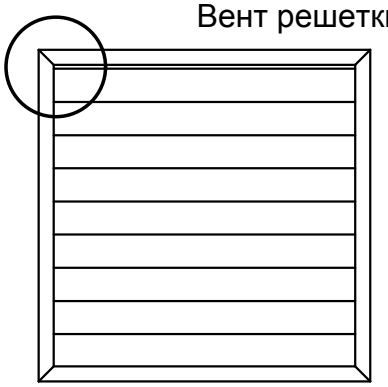

Внимание!
При сборке угловых соединений, контактные поверхности профилей покрыть клеем двухкомпонентным.

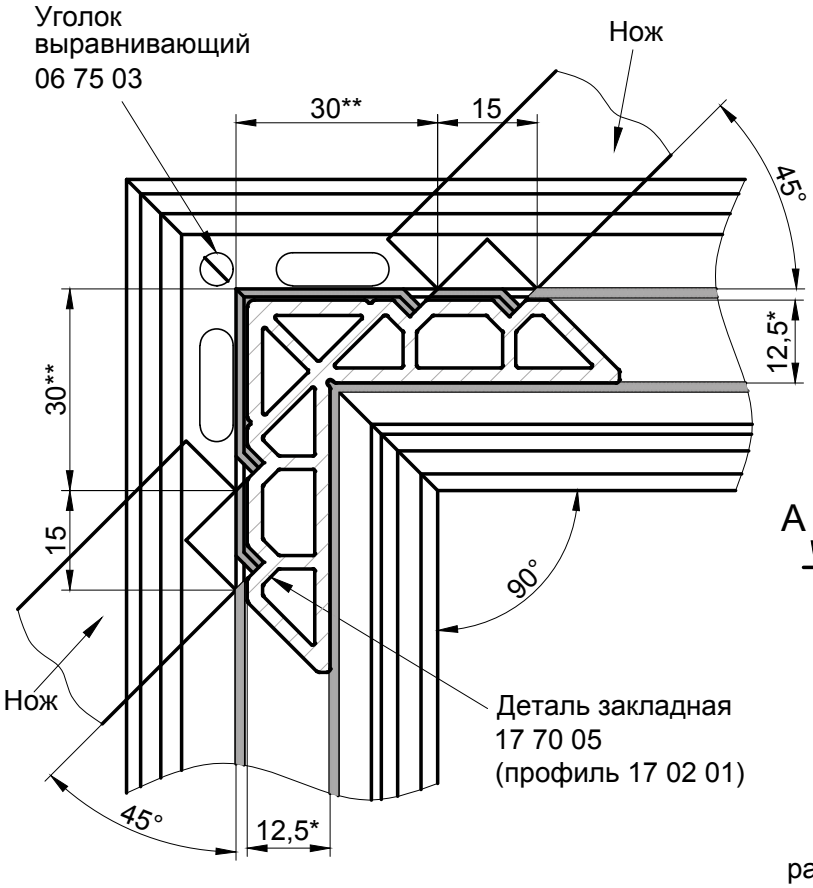

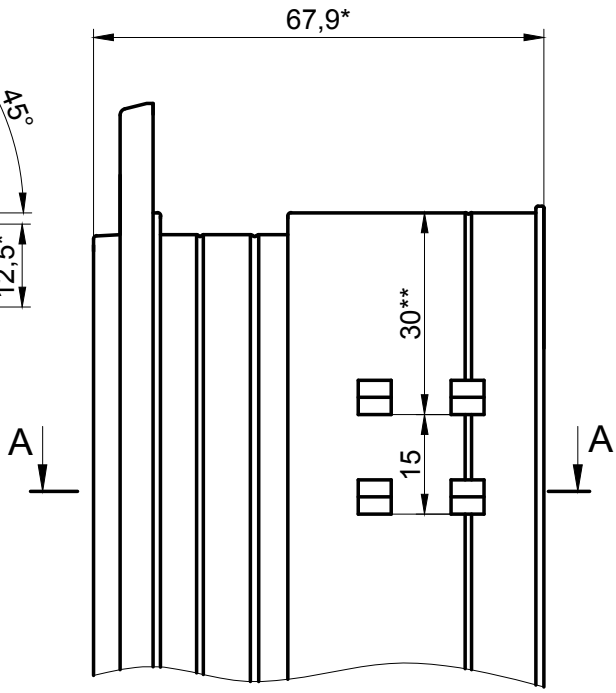

A - A

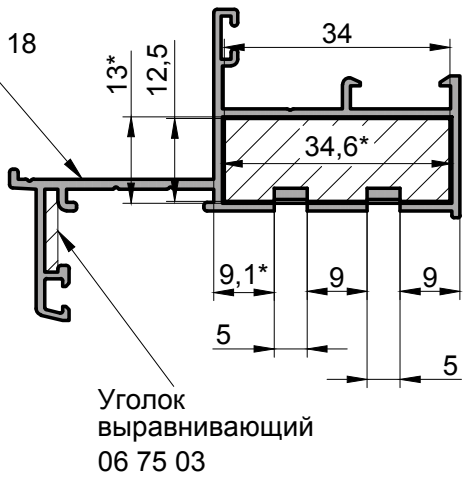

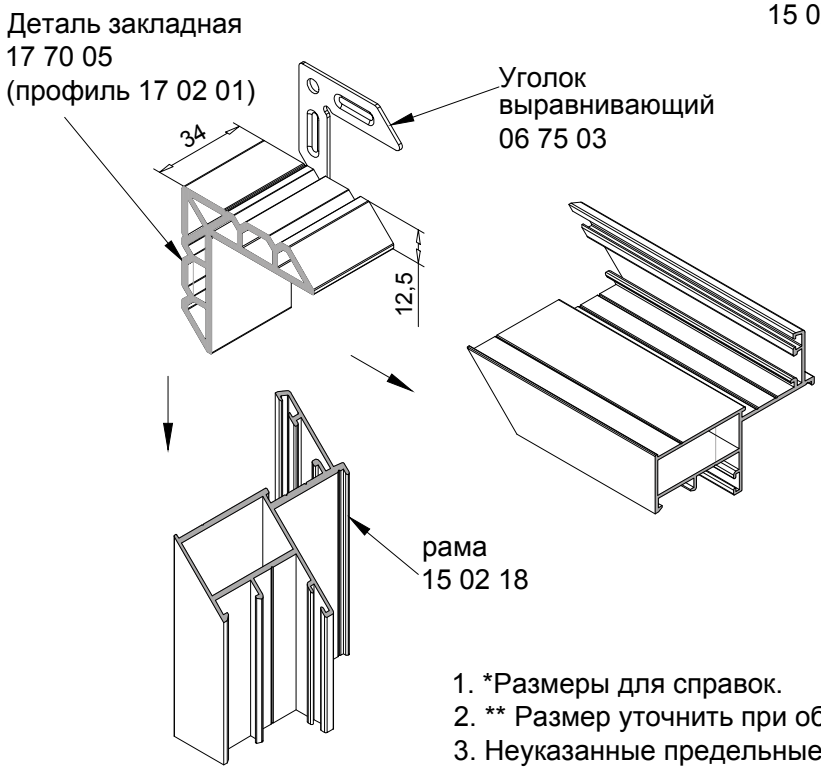

1. *Размеры для справок.
2. ** Размер уточнить при обжиме углов.
3. Неуказанные предельные отклонения размеров: H14, h14, ±IT14/2.

INICIAL®

Угловое соединение рамы 15 02 18 обжимным методом (вариант с одинарными ножами)

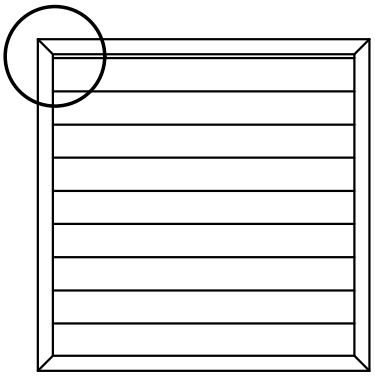

Внимание!
При сборке угловых соединений, контактные поверхности профилей покрыть клеем двухкомпонентным.

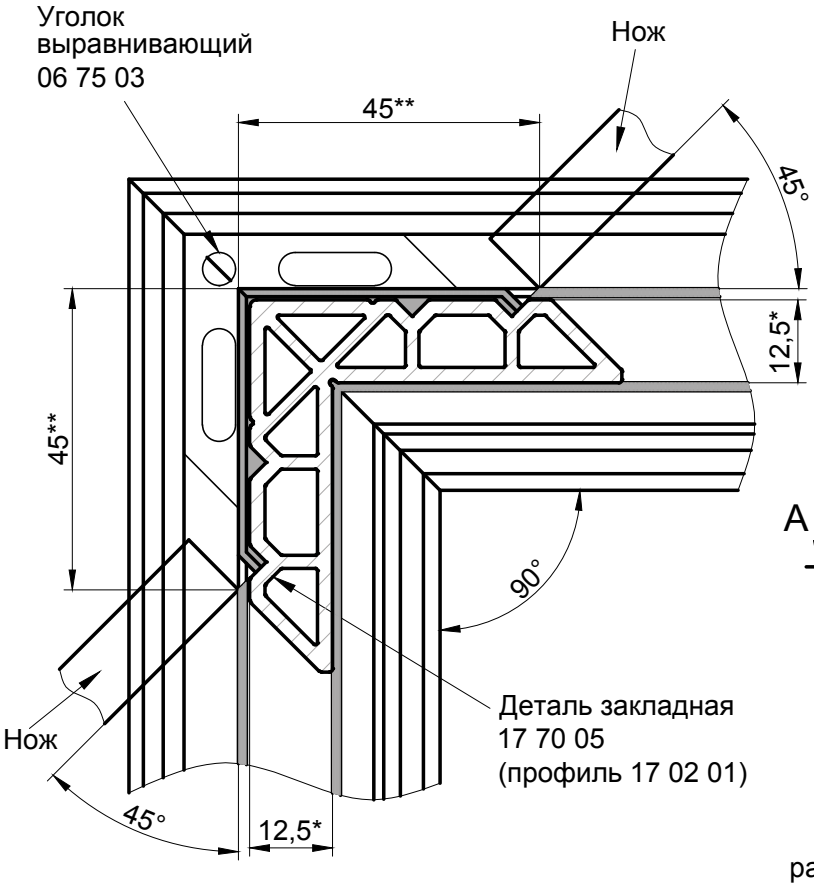

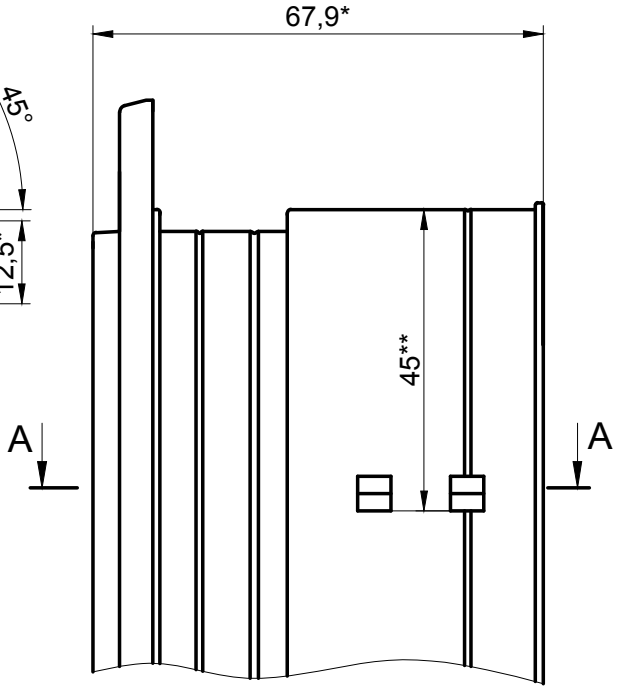

A - A

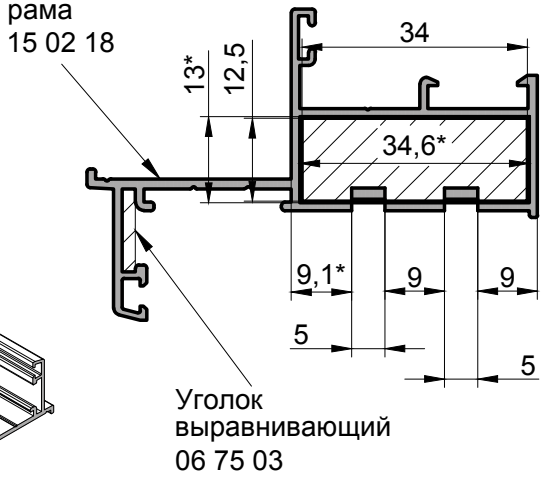

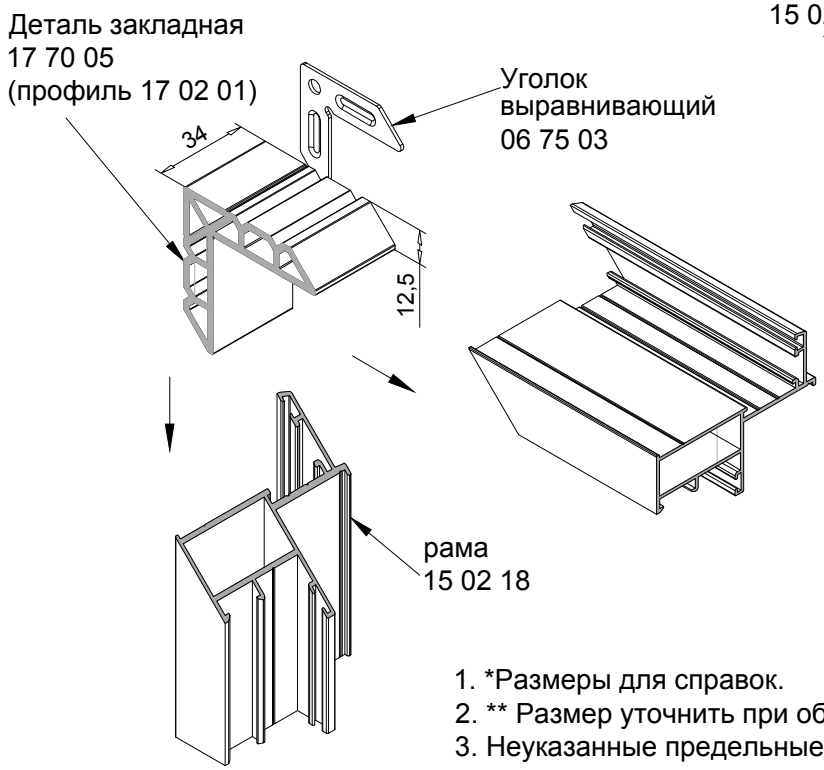

1. *Размеры для справок.
2. ** Размер уточнить при обжиме углов.
3. Неуказанные предельные отклонения размеров: H14, h14, ±IT14/2.

Схема установки ламелей 13 07 45 в раму 15 02 18

1.

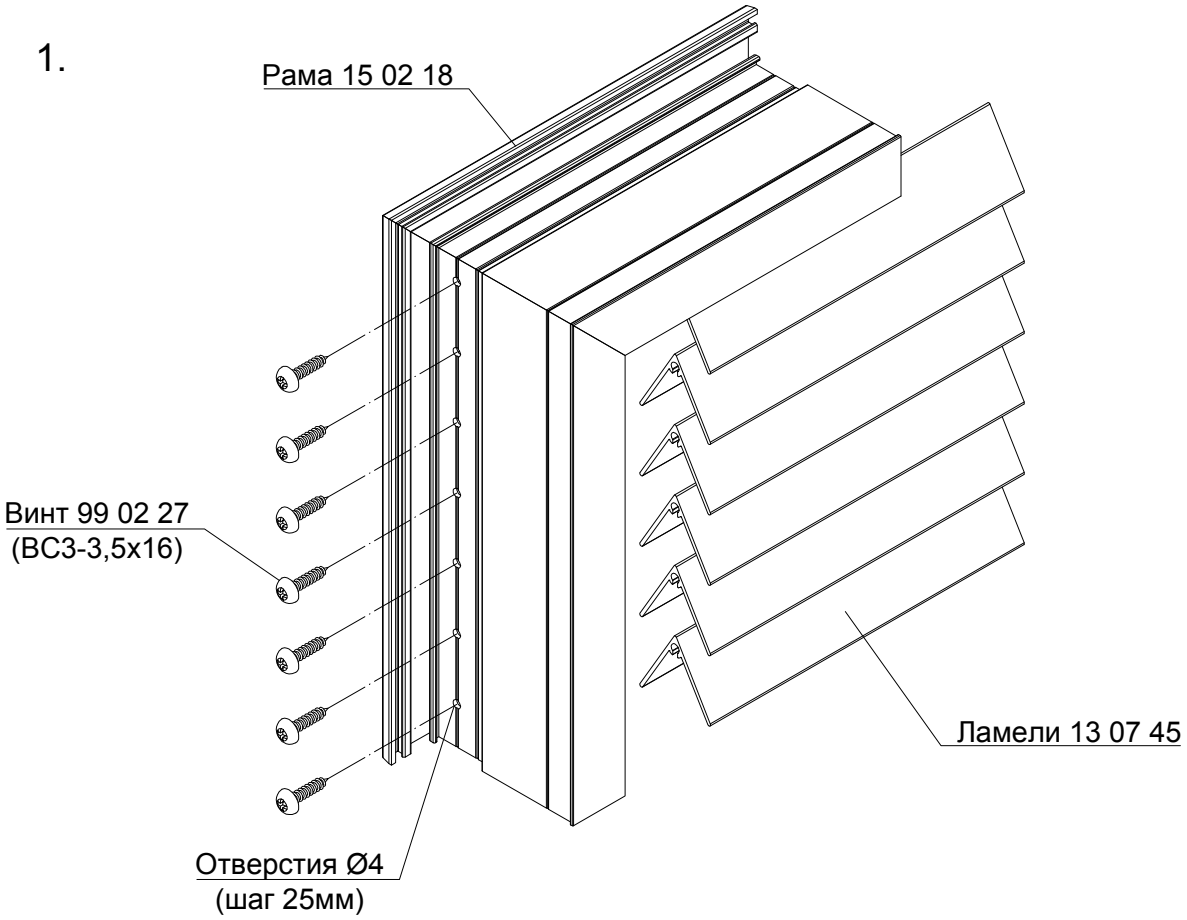

2.

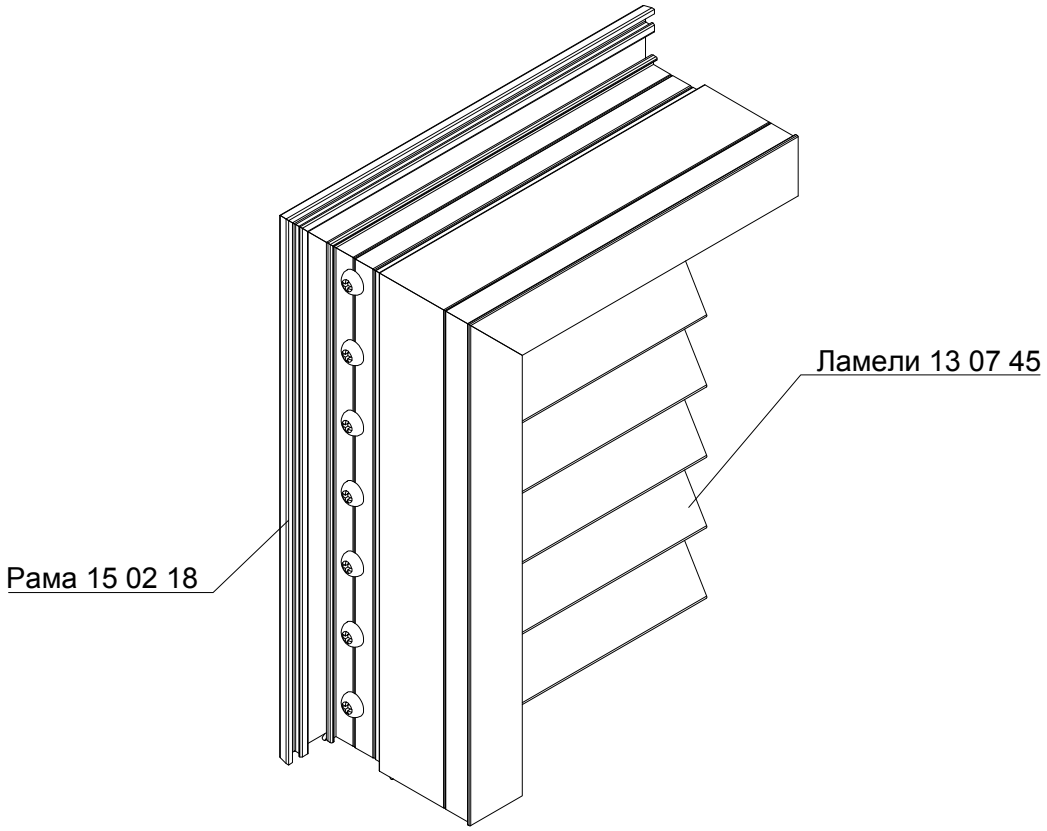

INICIAL

Установка ламелей 13 07 45 в раму 15 02 18

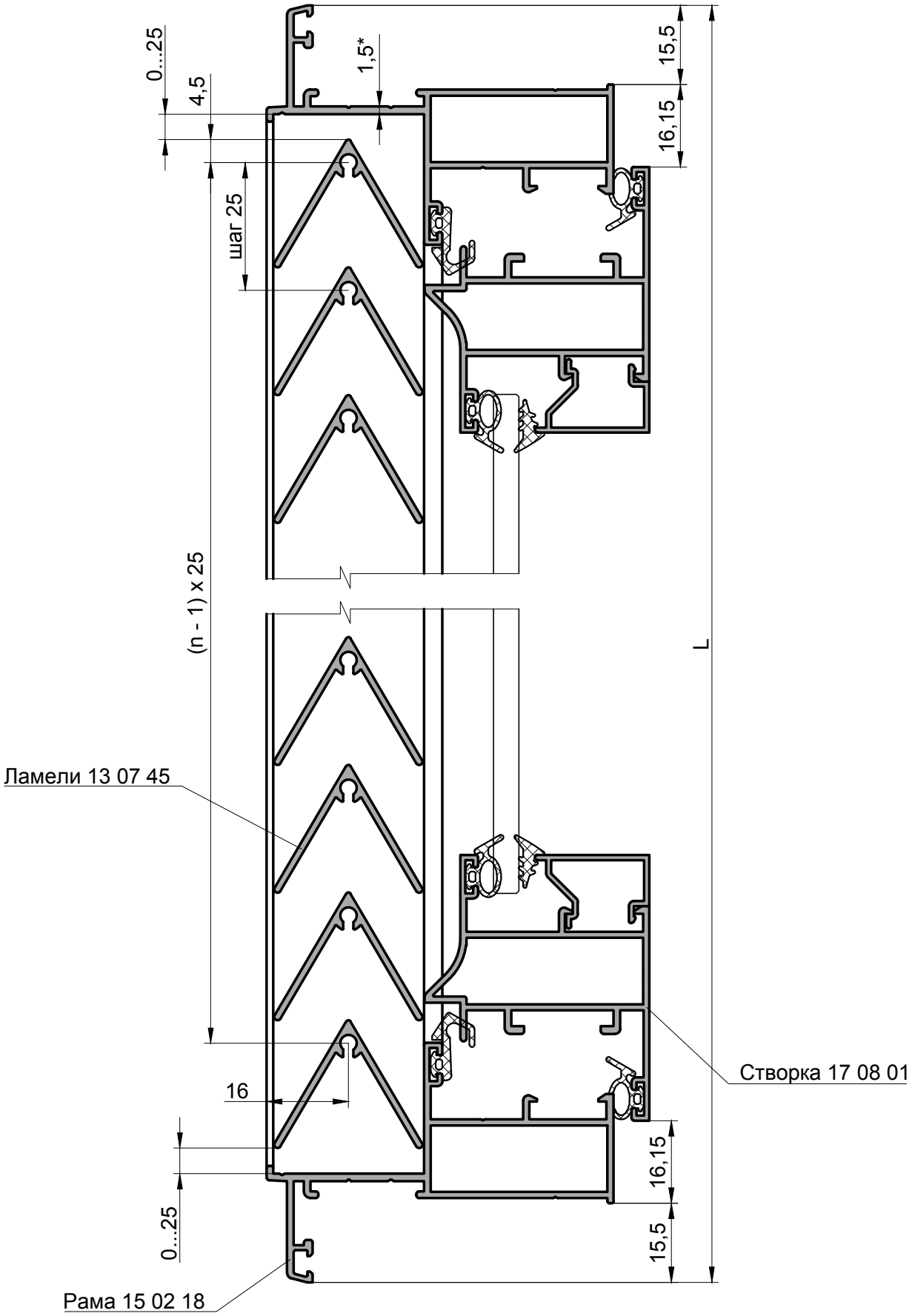

n - количество ламелей.

1. * Размеры для справок.

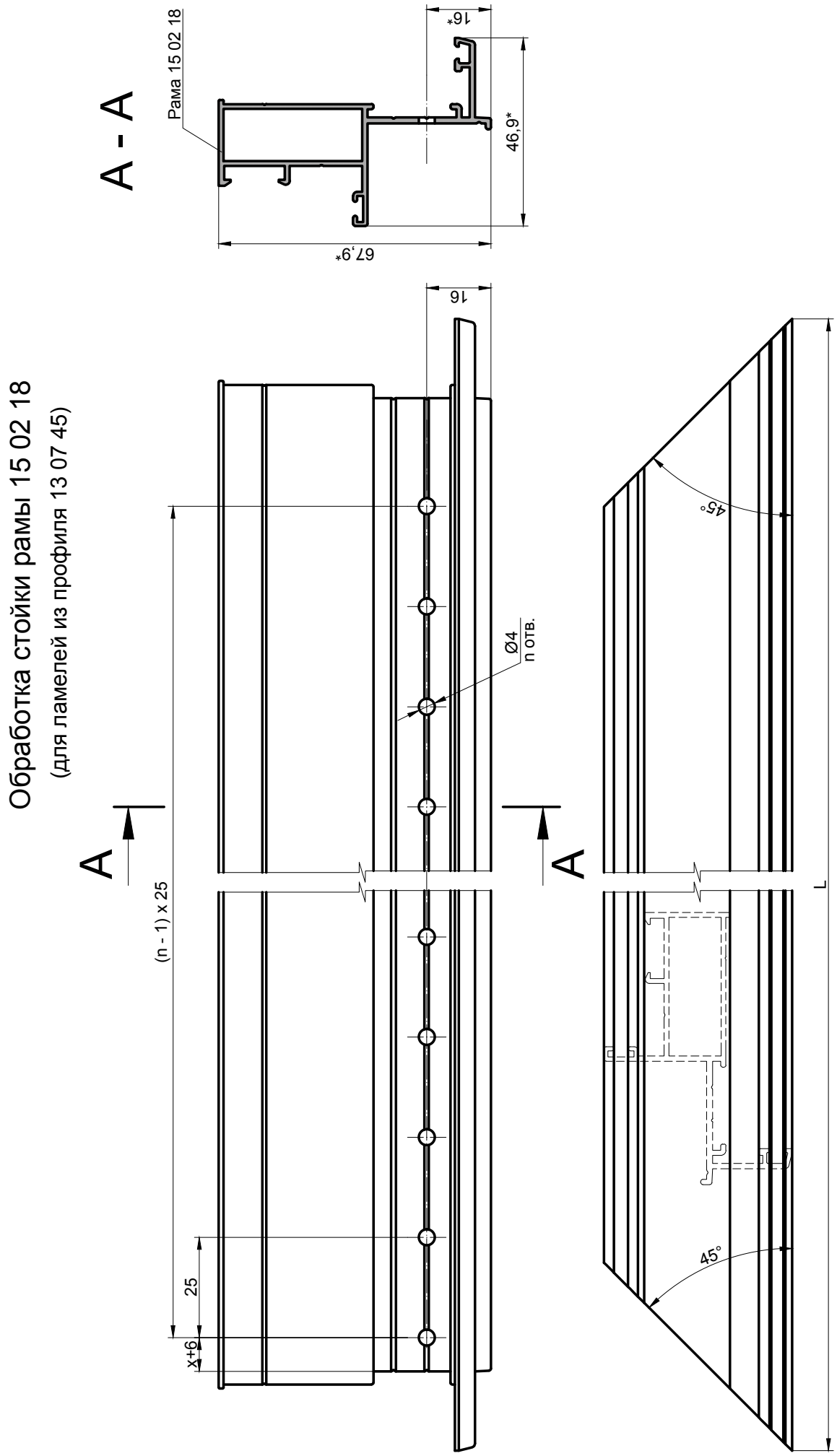

Величина x = 0...25, зависит от варианта установки ламелей.

n - количество ламелей

1. * Размеры для справок.
2. Неуказанные предельные отклонения размеров: H14, h14, ±IT14/2.

INICIAL

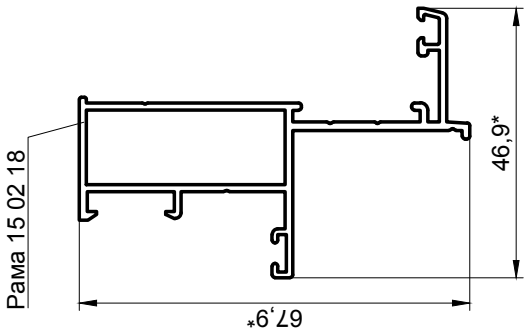

Обработка ригеля рамы 15 02 18

(для ламелей из профиля 13 07 45 и 15 02 10)

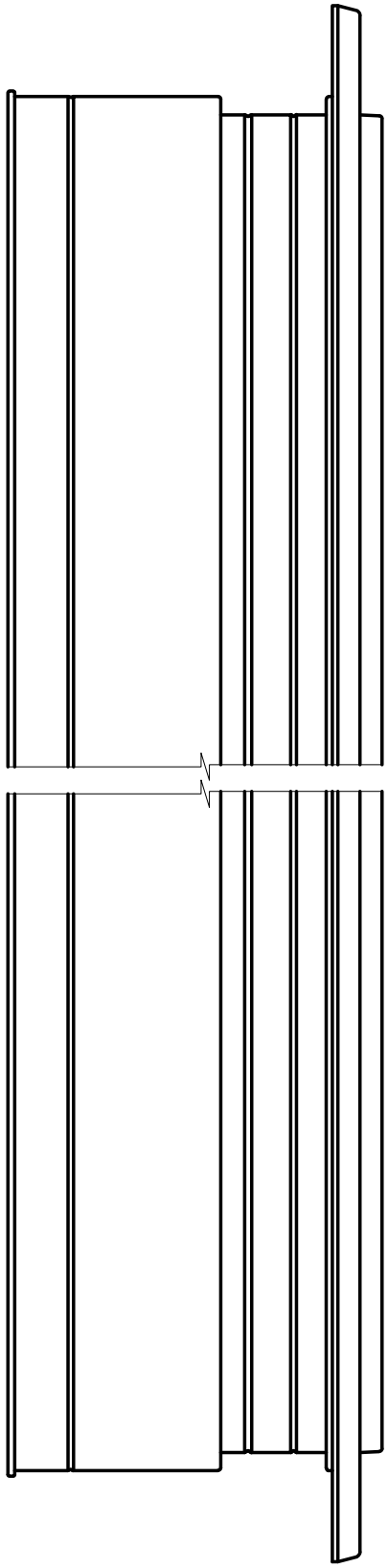

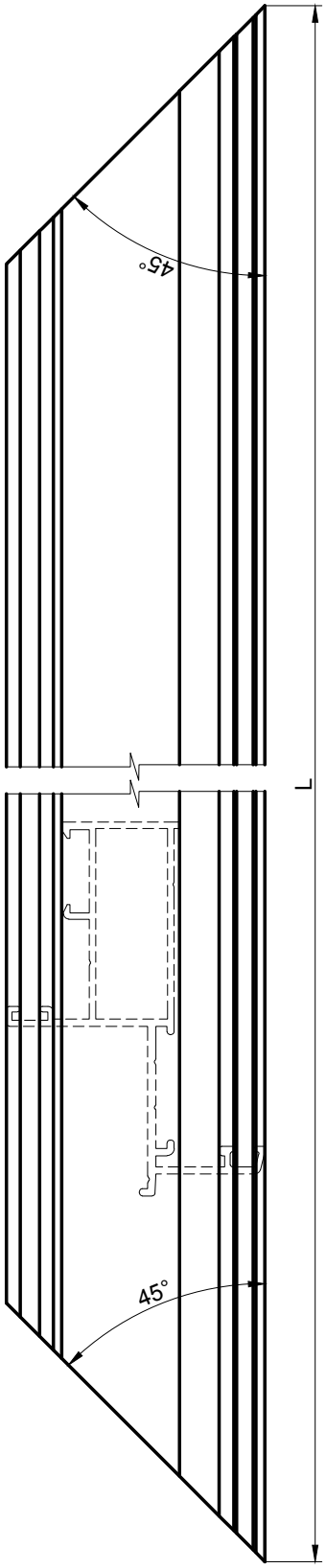

1. * Размеры для справок.
2. Неуказанные предельные отклонения размеров: H14, h14, ±IT14/2.

Схема установки ламелей 15 02 10 в раму 15 02 18

1.

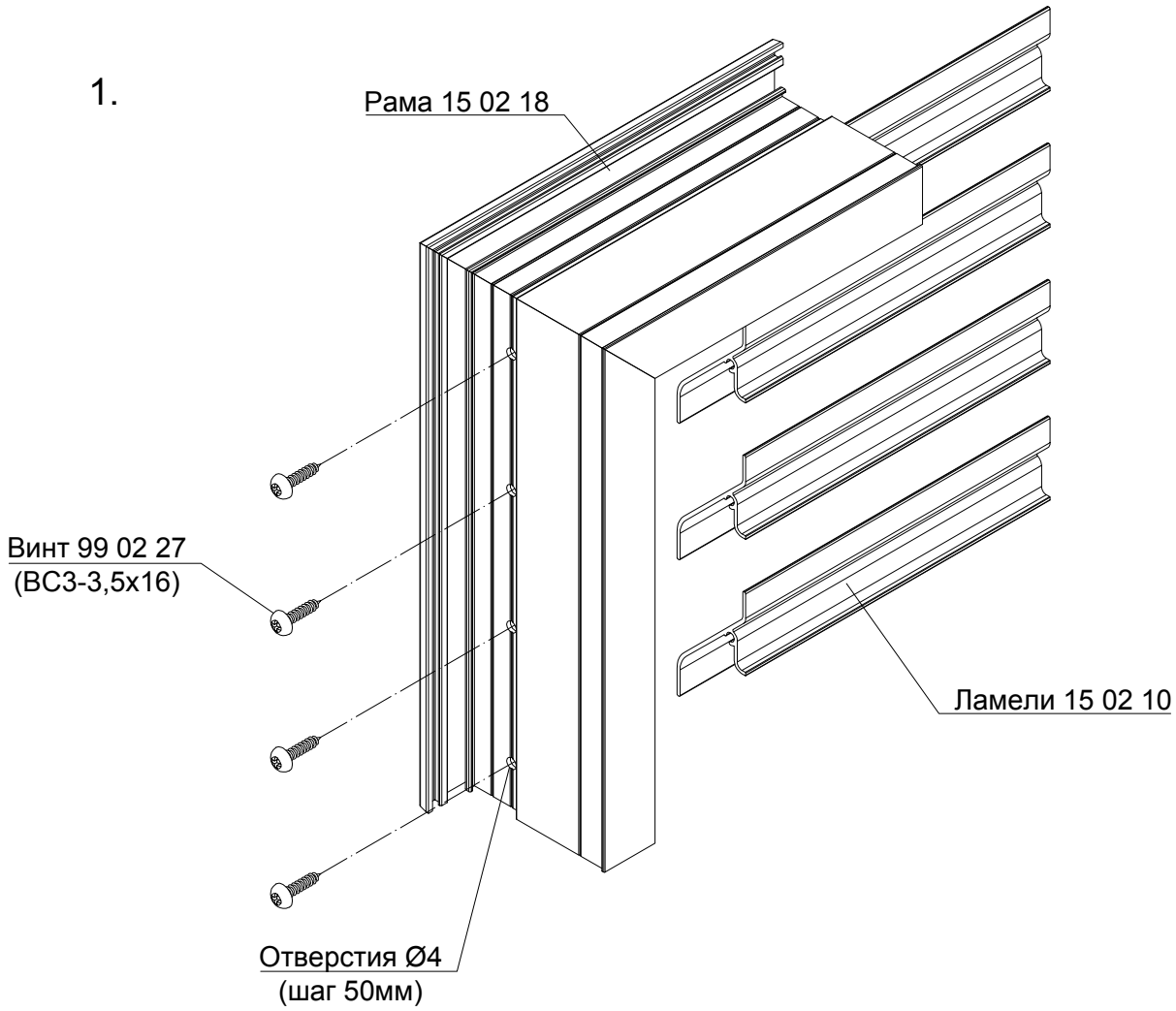

2.

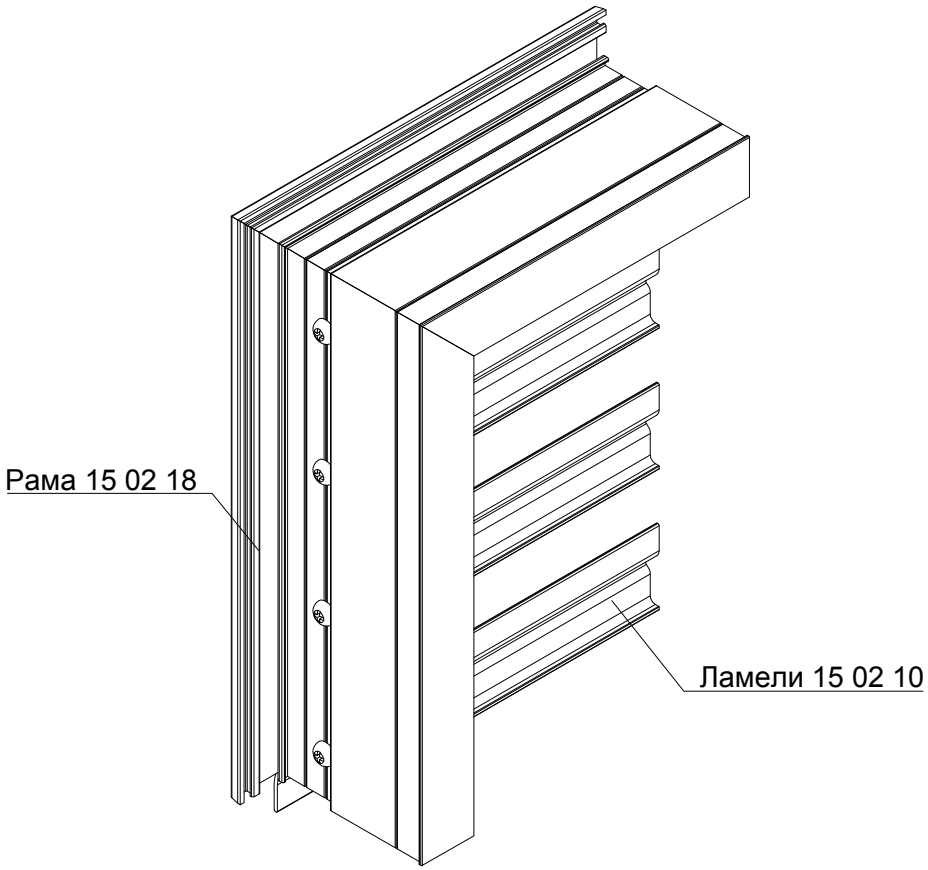

INICIAL

Установка ламелей 15 02 10 в раму 15 02 18

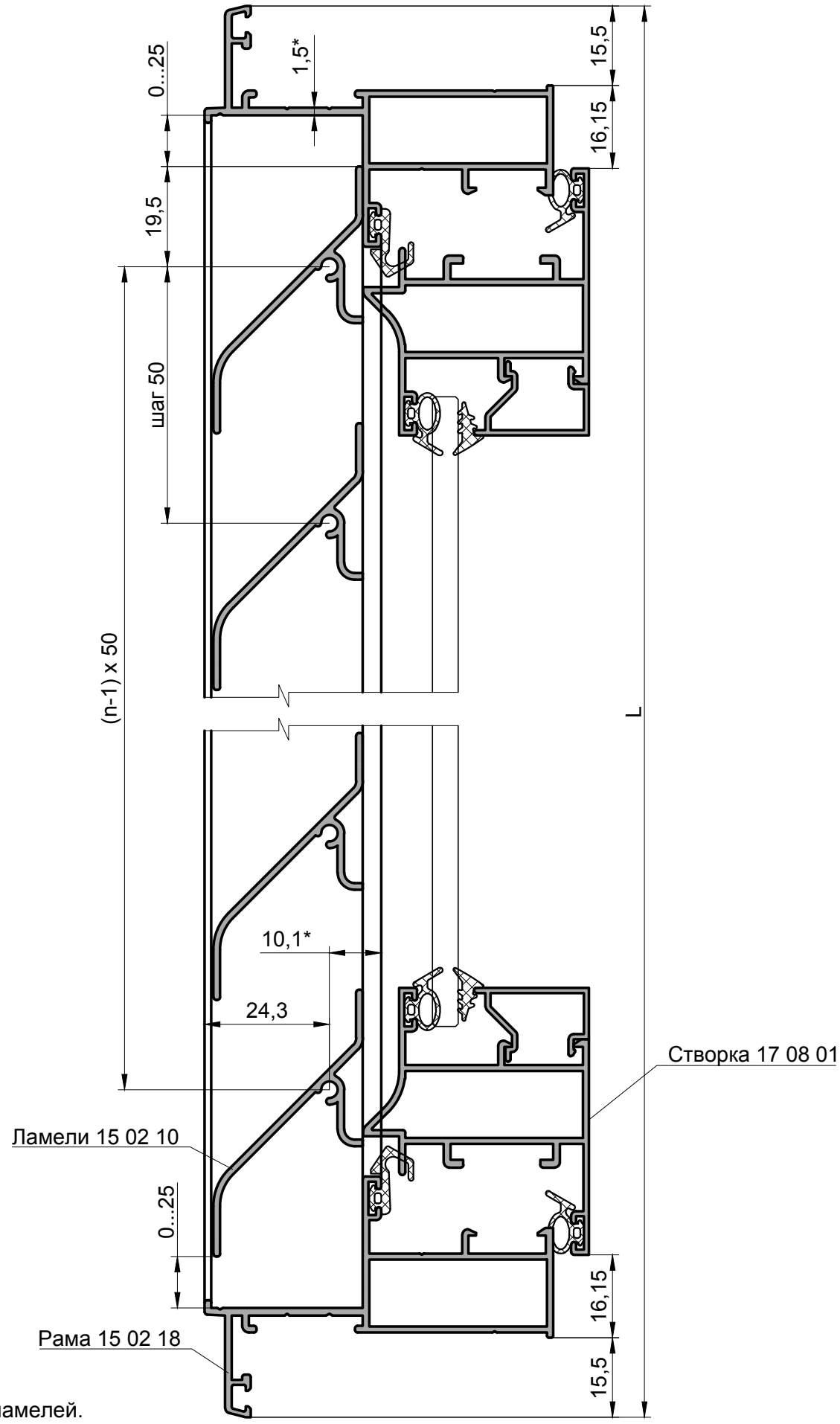

n - количество ламелей.

1. * Размеры для справок.

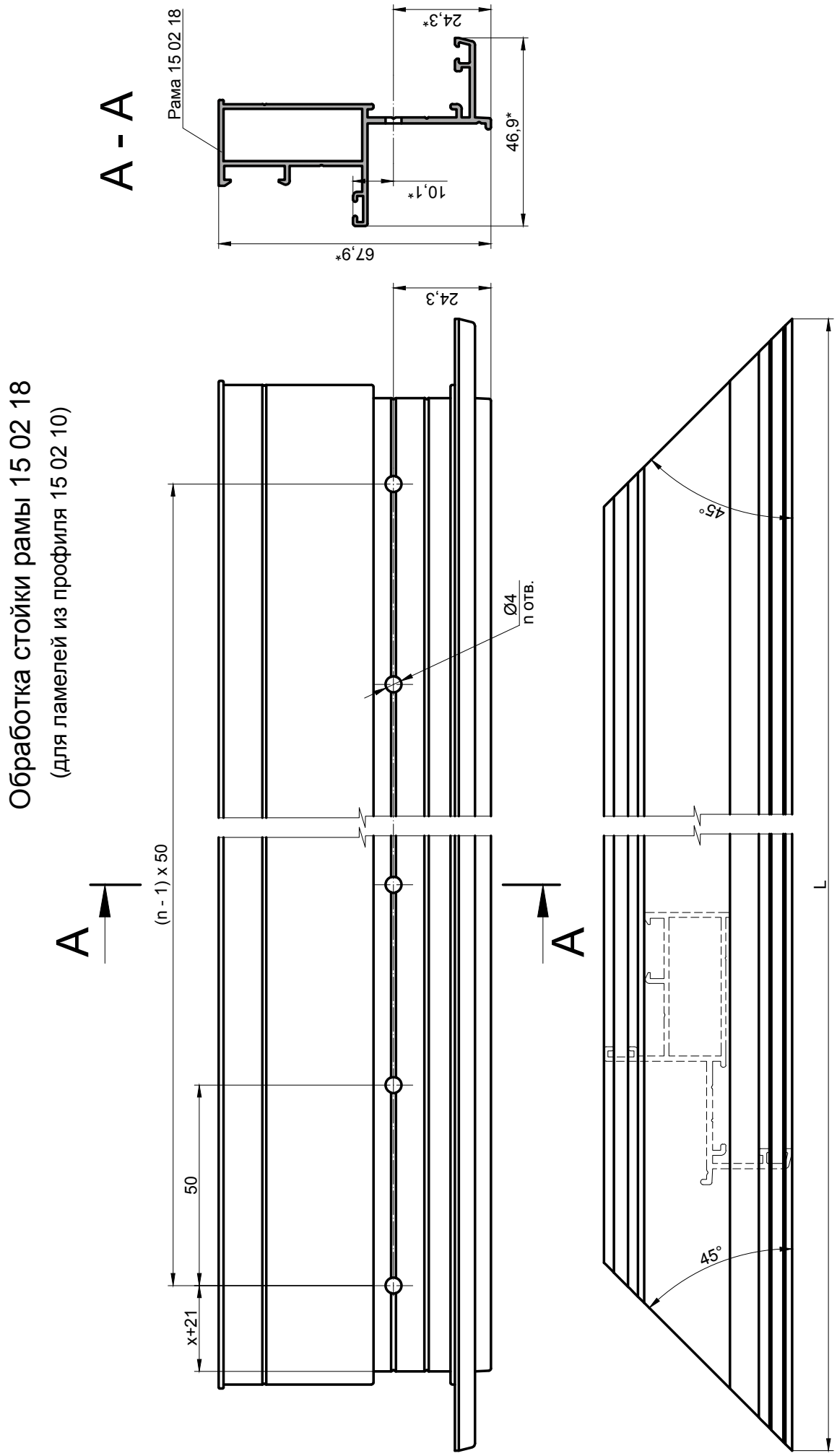

Величина x = 0...25, зависит от варианта установки ламелей.

n - количество ламелей

1. * Размеры для справок.
2. Неуказанные предельные отклонения размеров: H14, h14, ±IT14/2.

Балконные ограждения

Схема установки балконного ограждения
(вариант стоек с внутренним пилоном)

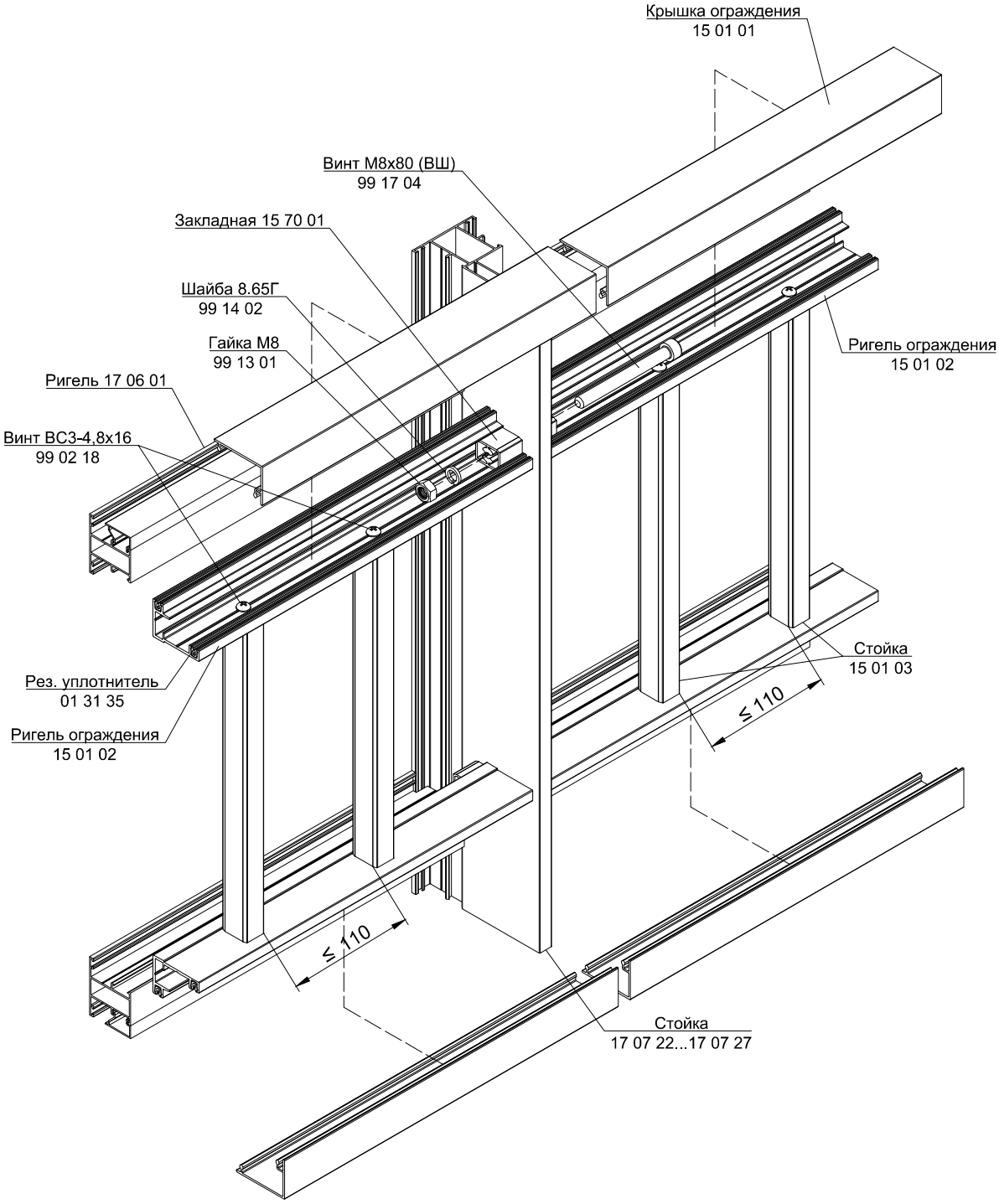

Схема примыкания балконного ограждения
(вариант стоек с внутренним пилоном)

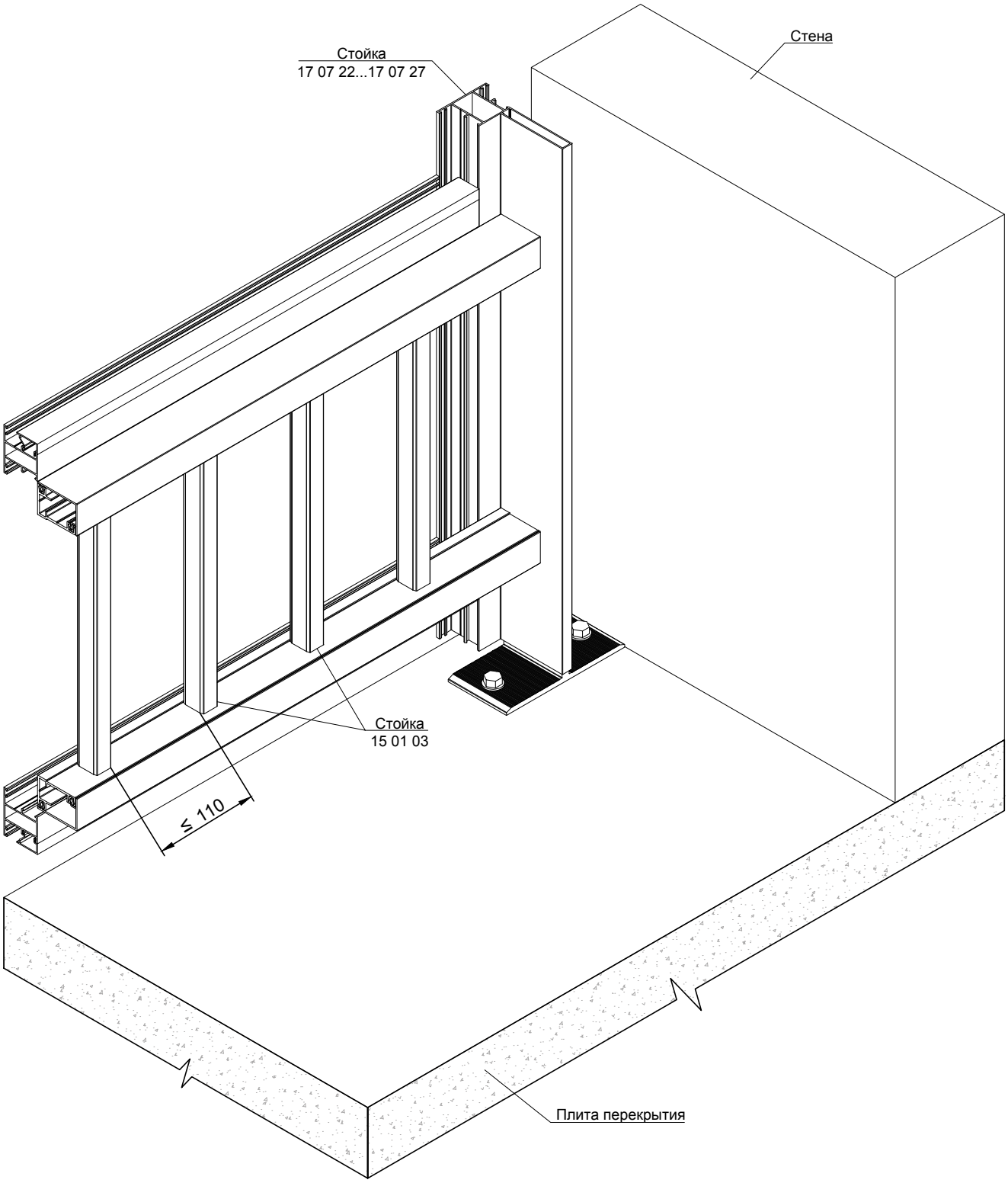

Схема установки балконного ограждения
(вариант стоек с внешним пилоном)

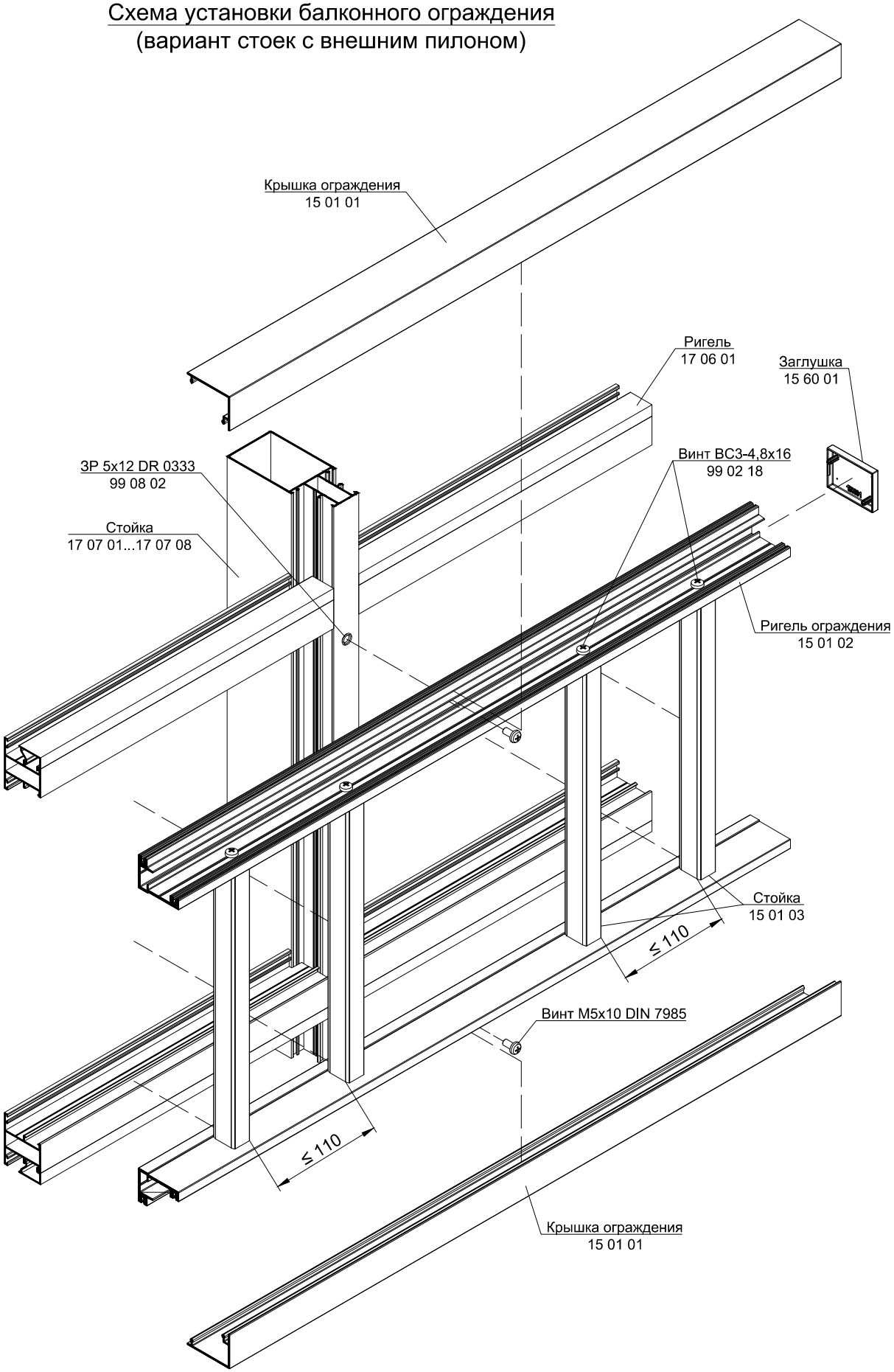

Схема установки балконного ограждения
(вариант стоек с внешним пилоном)

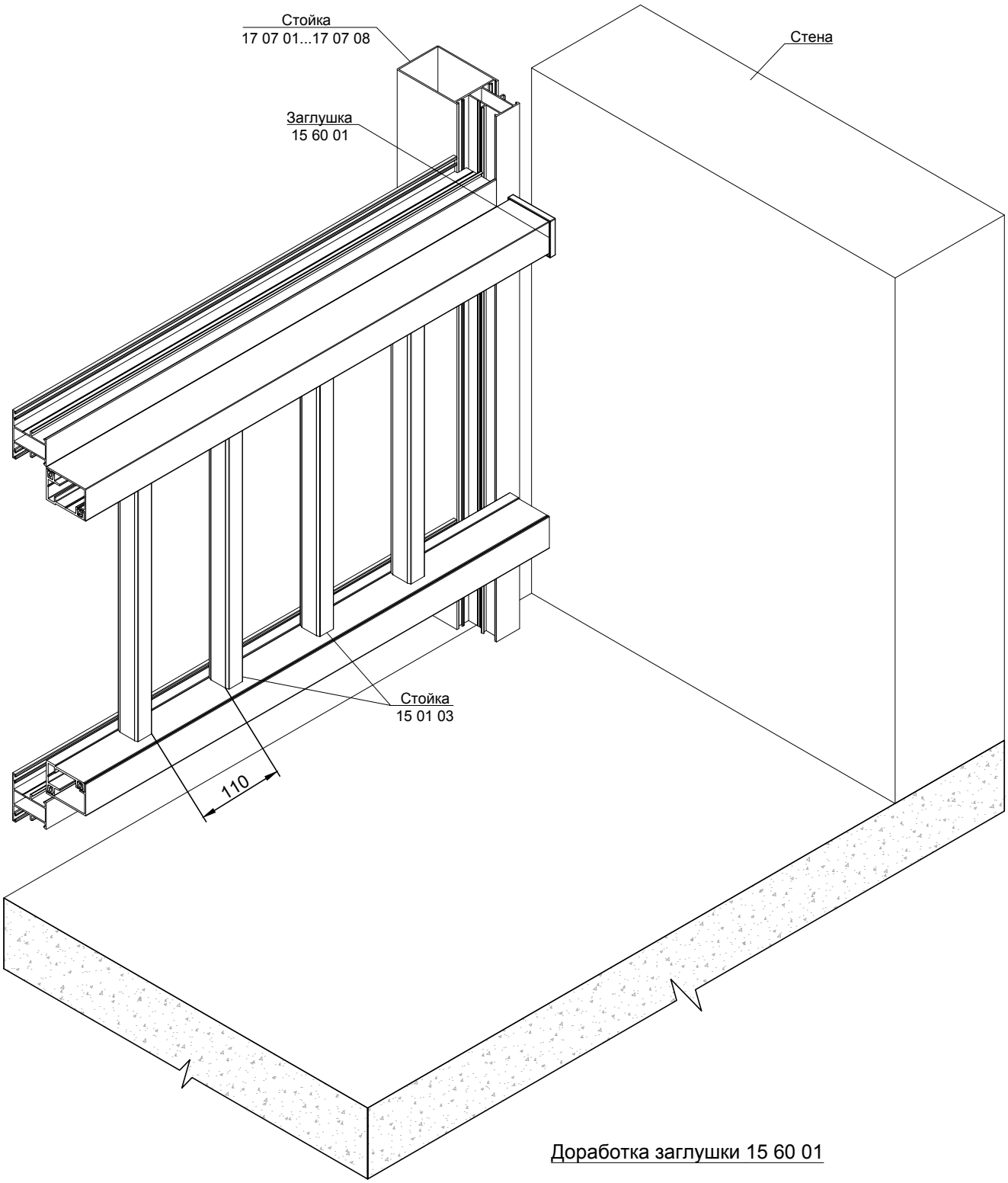

Доработка заглушки 15 60 01

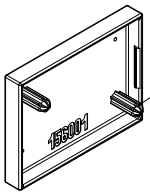

удалить штырь
в случае
необходимости

Крепление балконного ограждения к стойкам с внешним пилоном,
откатные створки

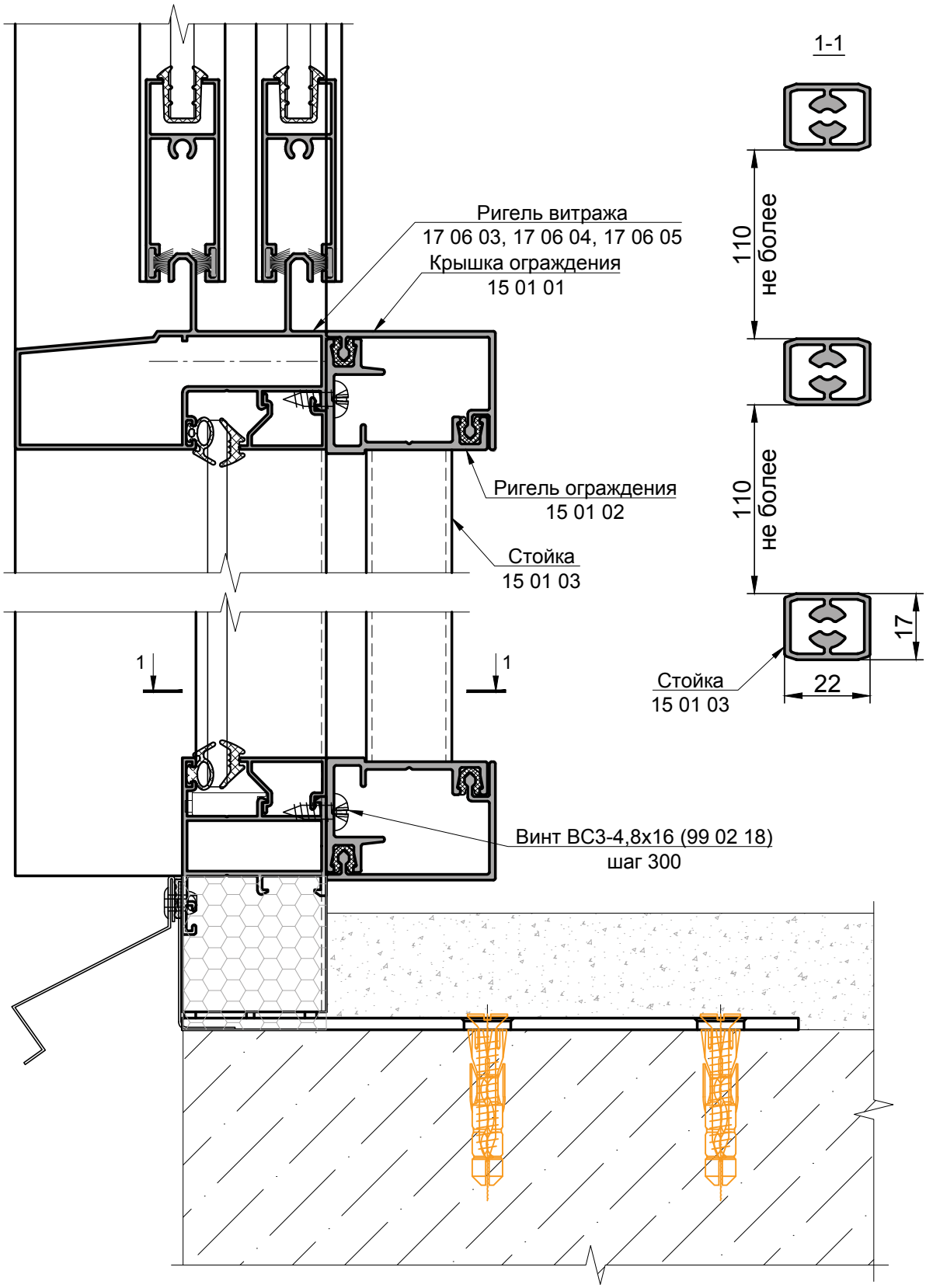

Крепление балконного ограждения к стойкам с внешним пилоном,
распашные створки

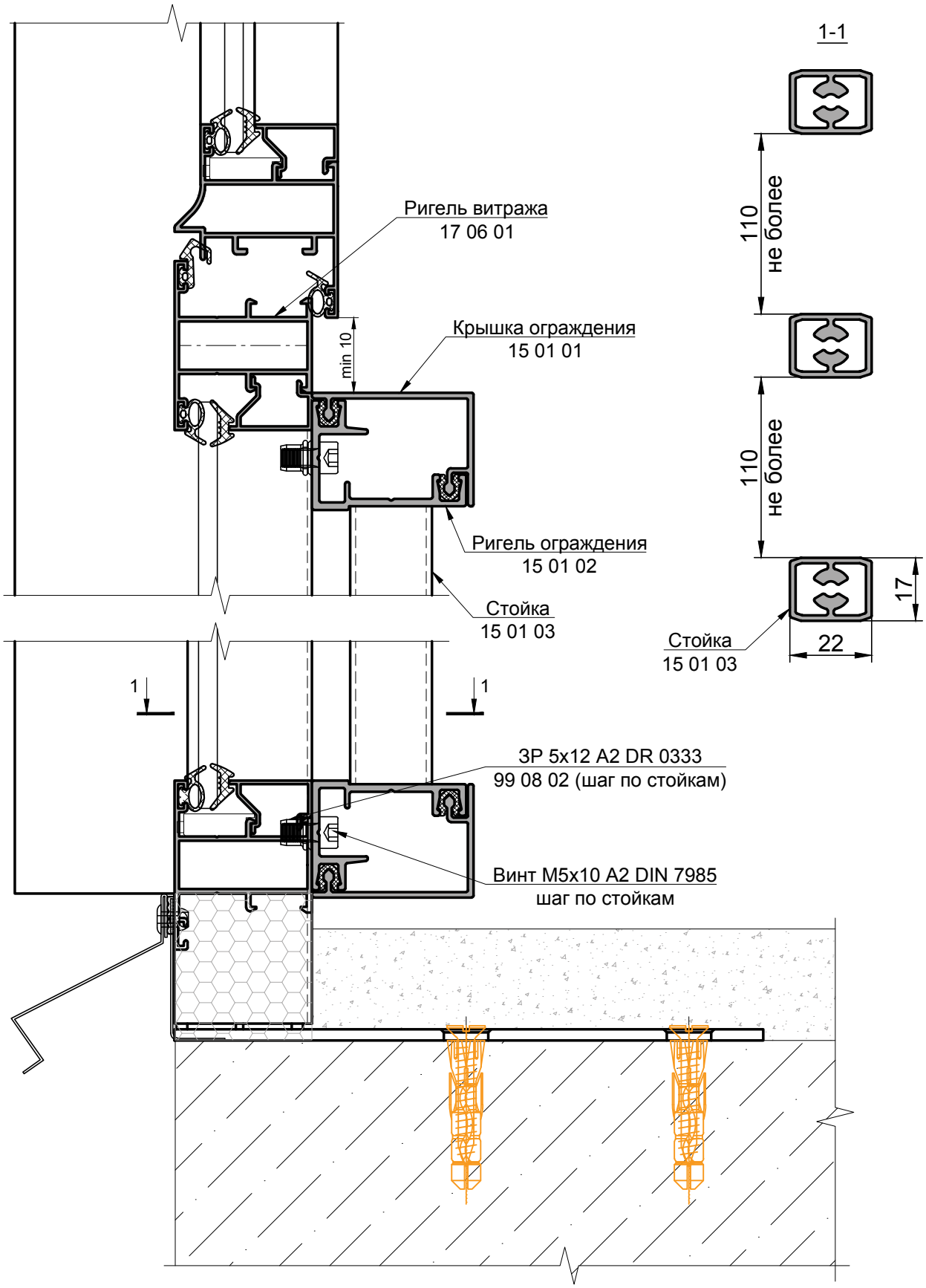

Крепление балконного ограждения к стойкам с внутренним пилоном,
откатные створки

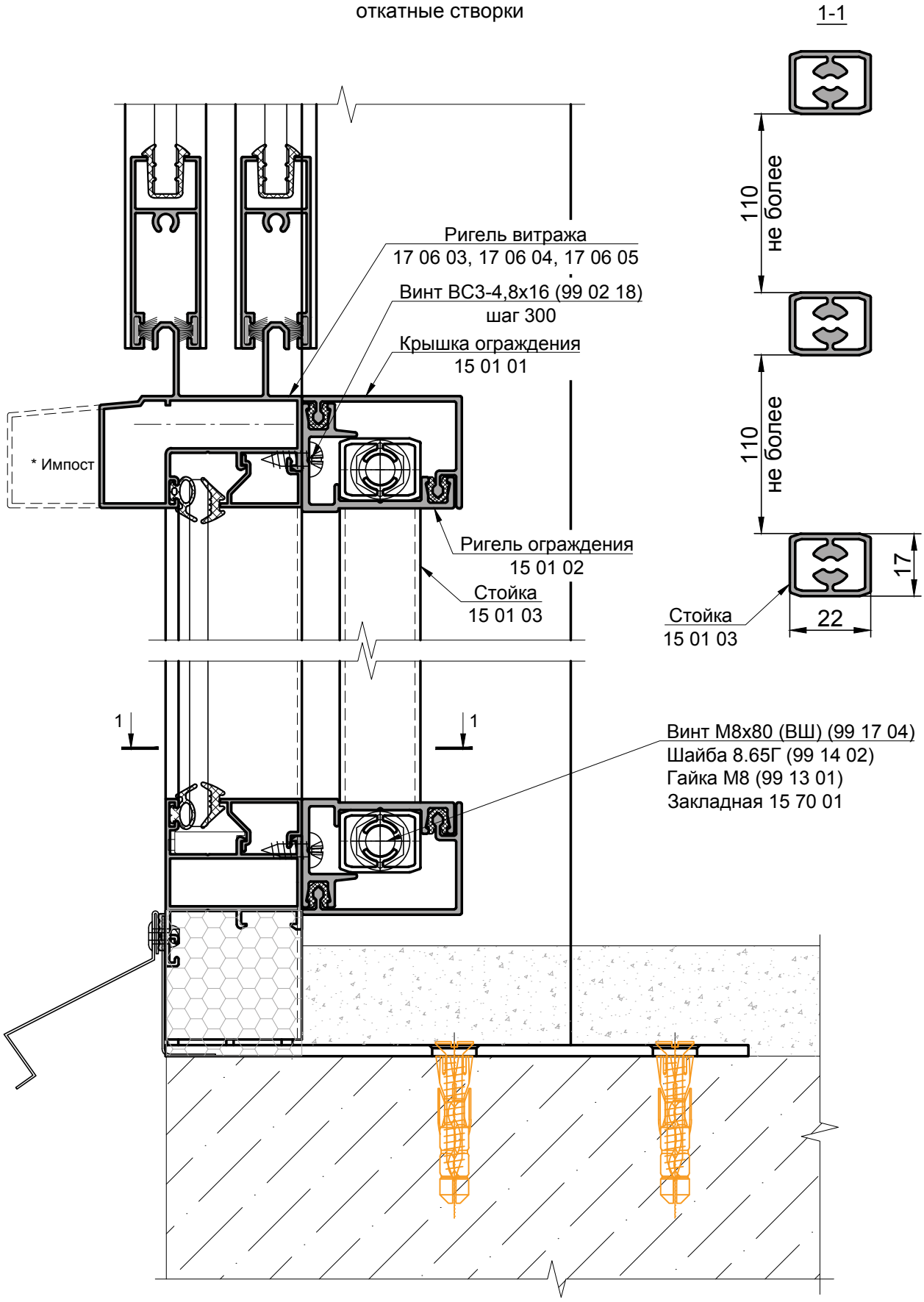

Крепление балконного ограждения к стойкам с внутренним пилоном, распашные створки

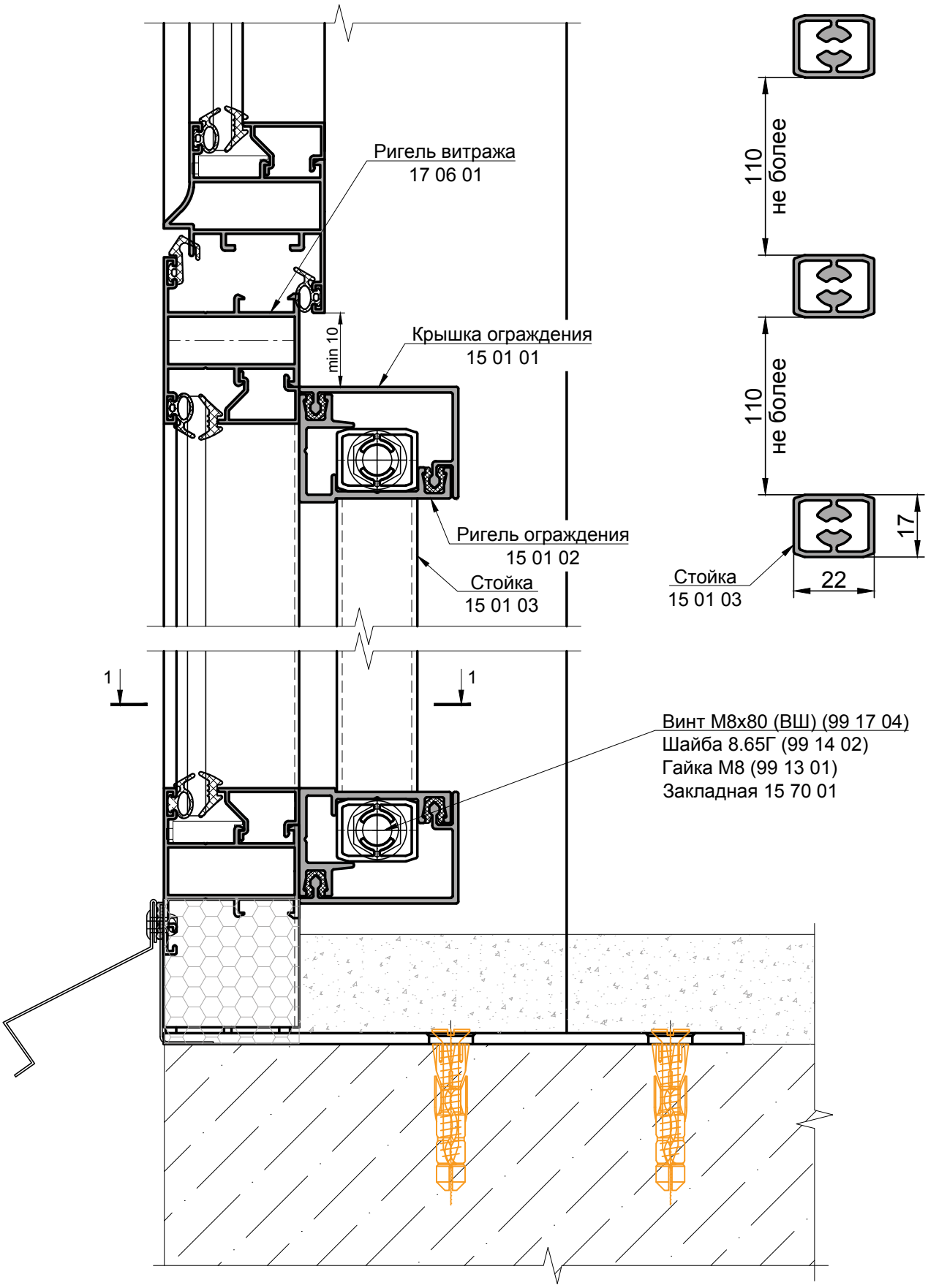

Общий вид декоративного ограждения

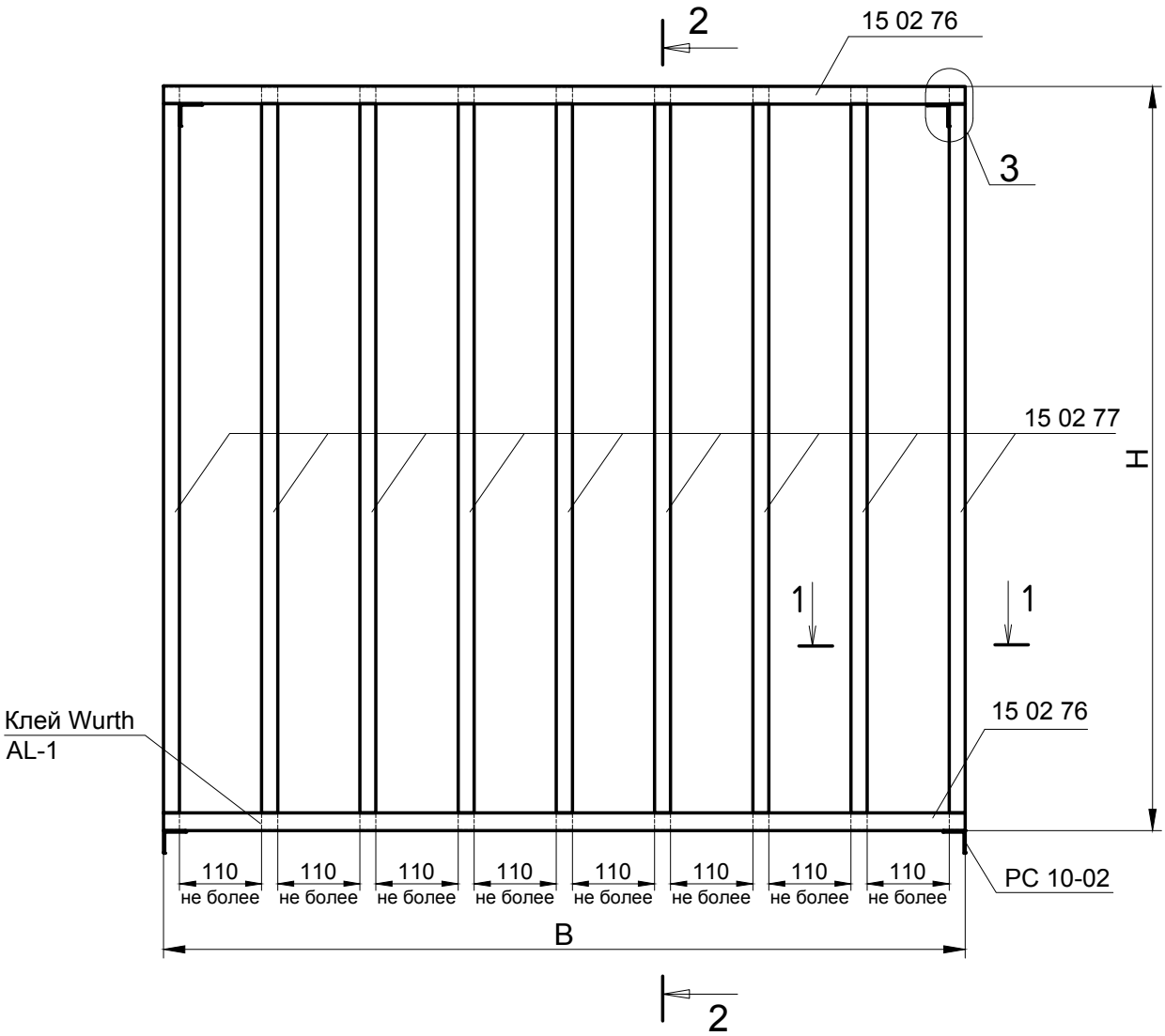

2-2 (4:1)

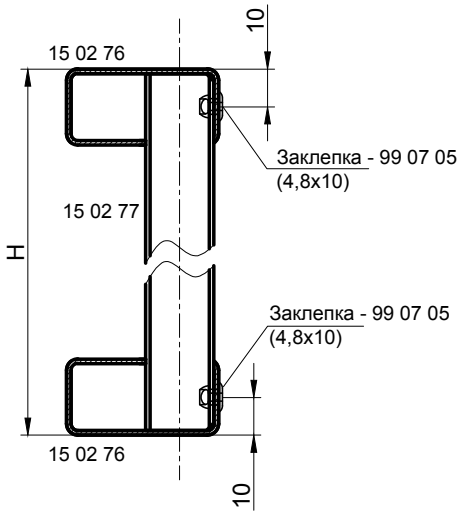

3 (4:1)

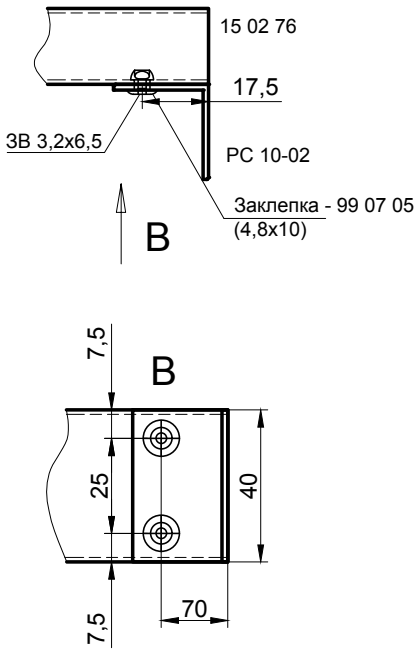

INICIAL

Схема обработки ригеля балконного ограждения (15 02 76)

(Изображена обработка верхнего ригеля ограждения, обработку нижнего выполнить, зеркально)

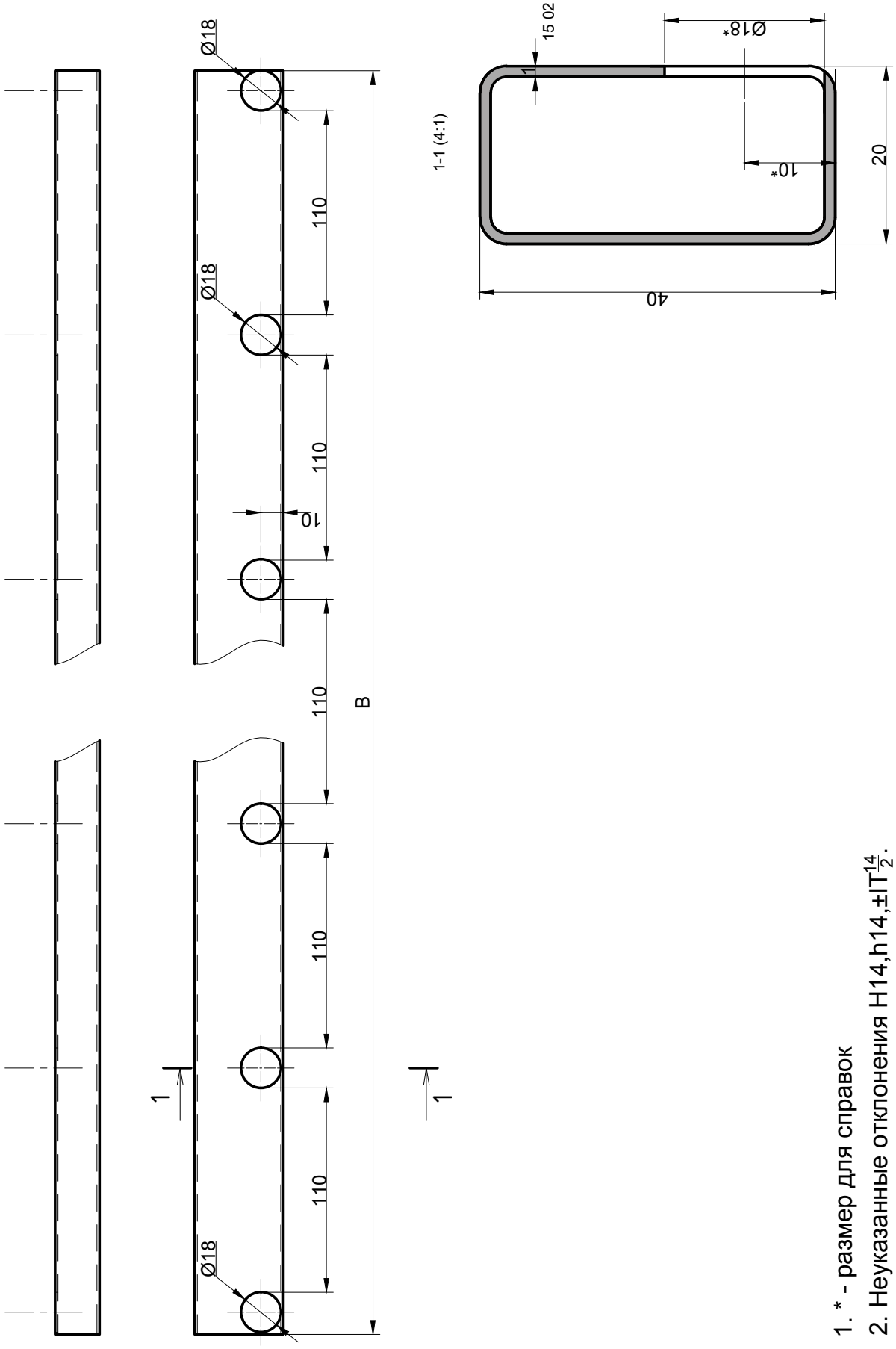

1. * - размер для справок
2. Неуказанные отклонения $H14, h14, \pm IT\frac{14}{2}$.

Схема установки ограждения

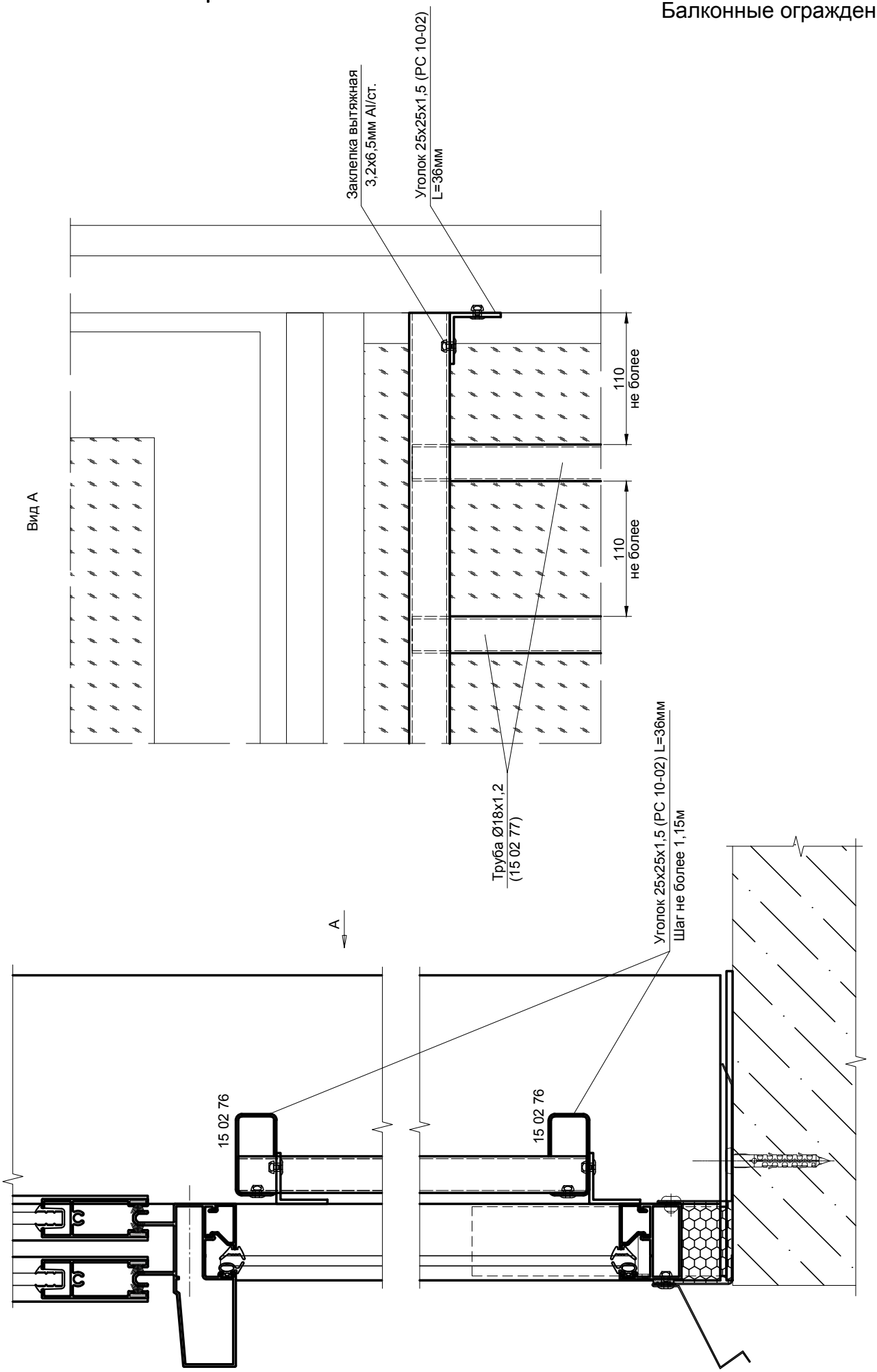

Закладная 15 70 01
(профиль 15 01 03)

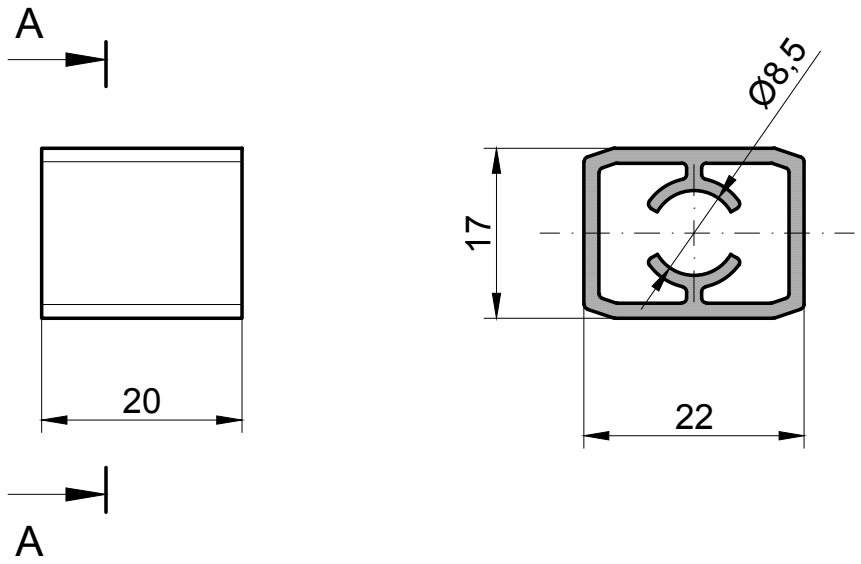

1. *Размеры для справок.
2. Предельные отклонения размеров; h14; H14; ±IT 14/2.

Схема обработки трубы 15 02 77

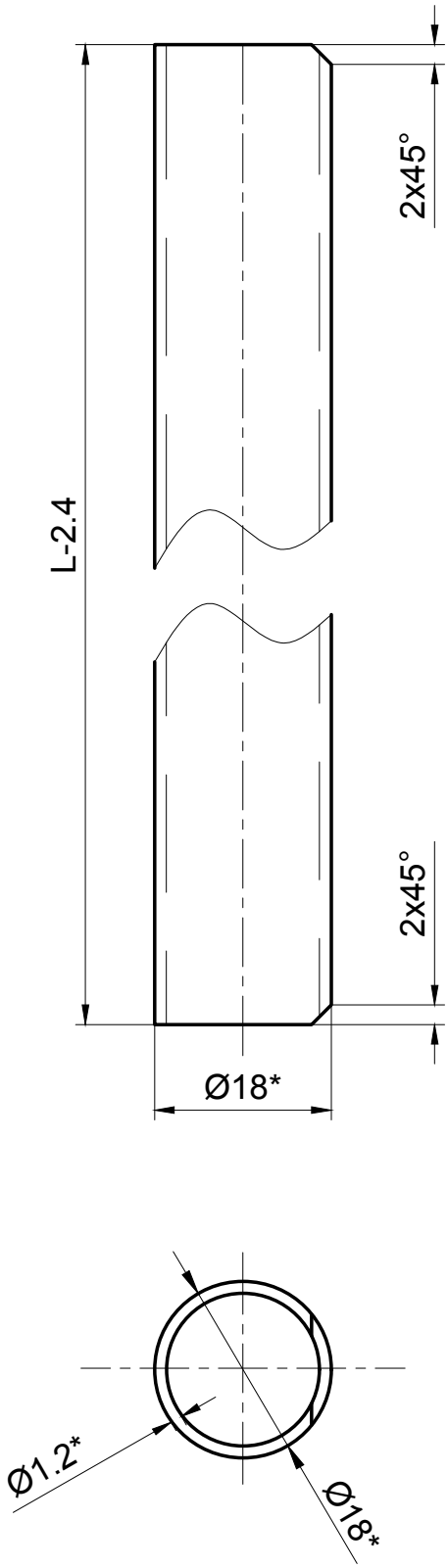

1. * - размер для справок
2. Неуказанные отклонения H14,h14,$\pm IT\frac{14}{2}$.

CITY

Балконные ограждения

Декоративное ограждение

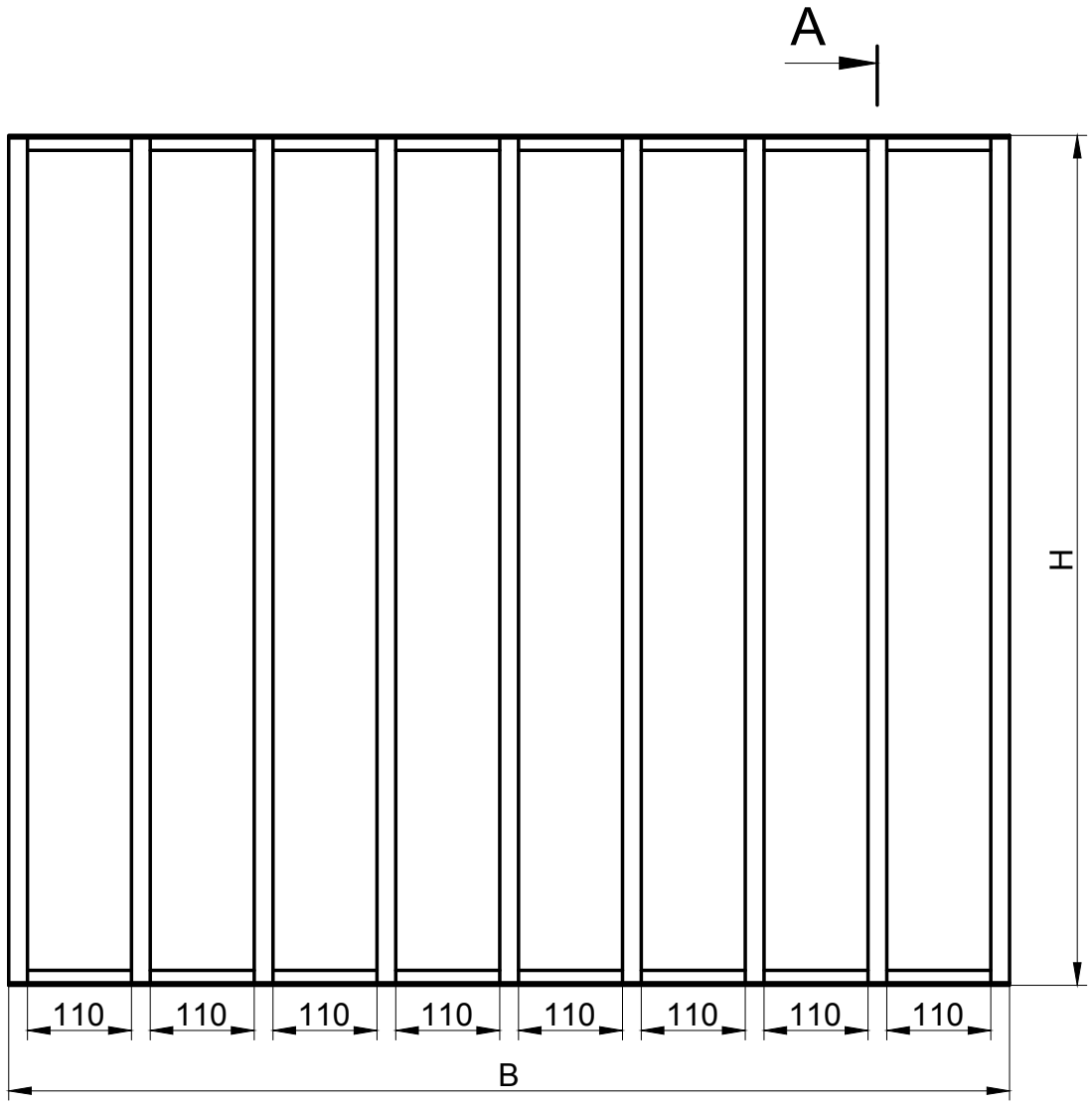

A - A 5:1

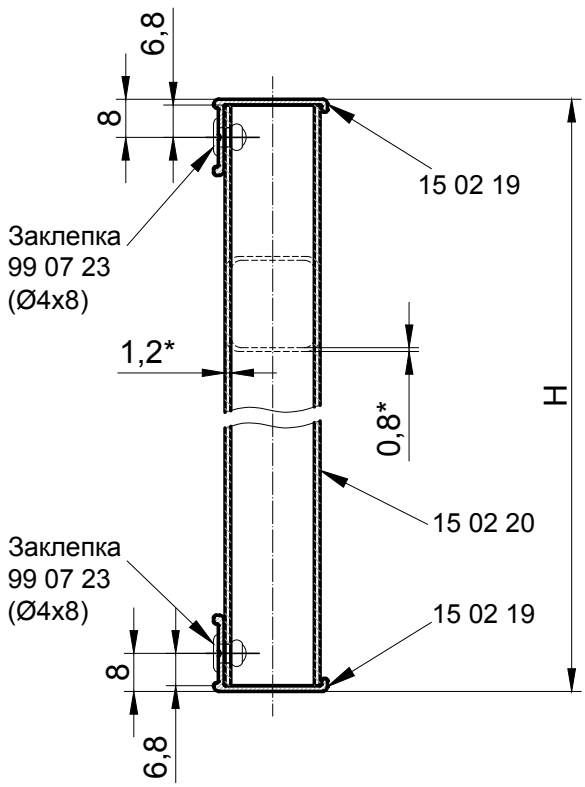

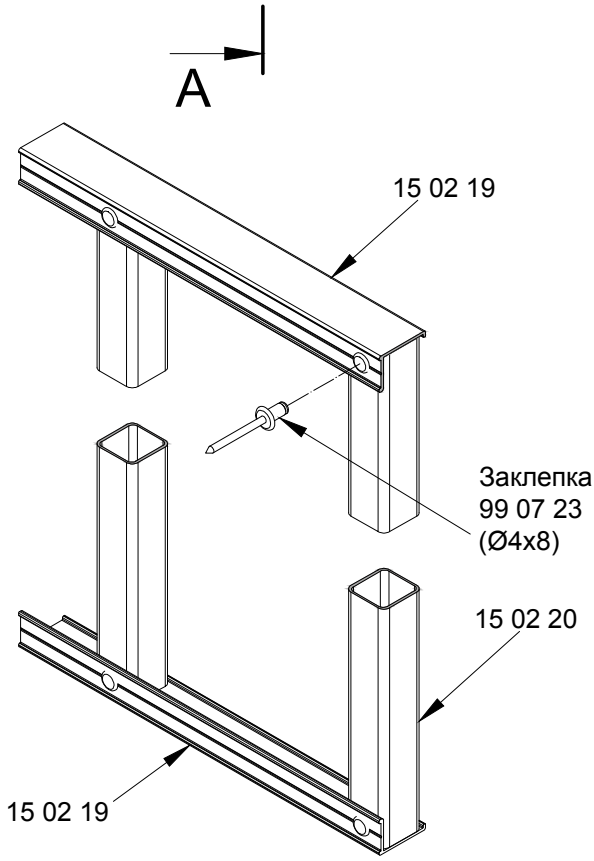

Крепление декоративного ограждения к импосту

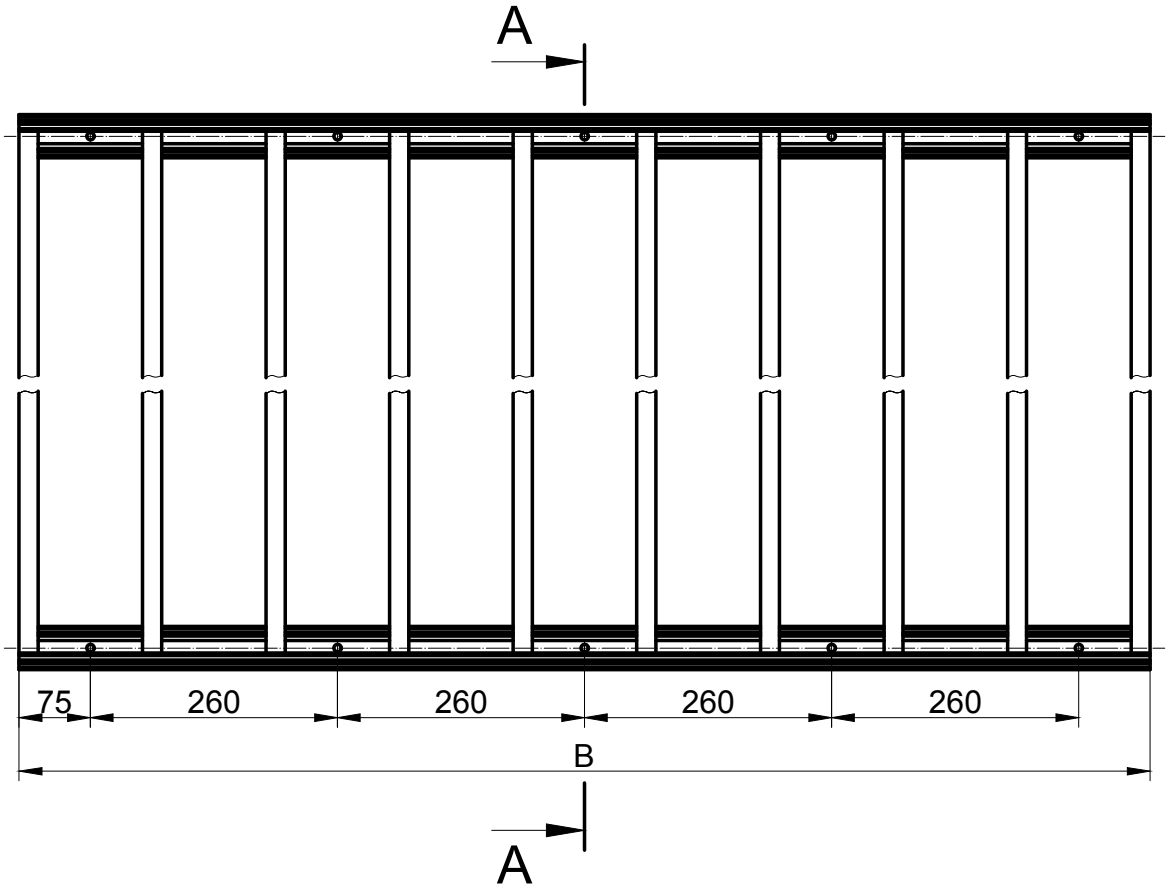

Крепление ограждения к двум импостам

A - A 5:1

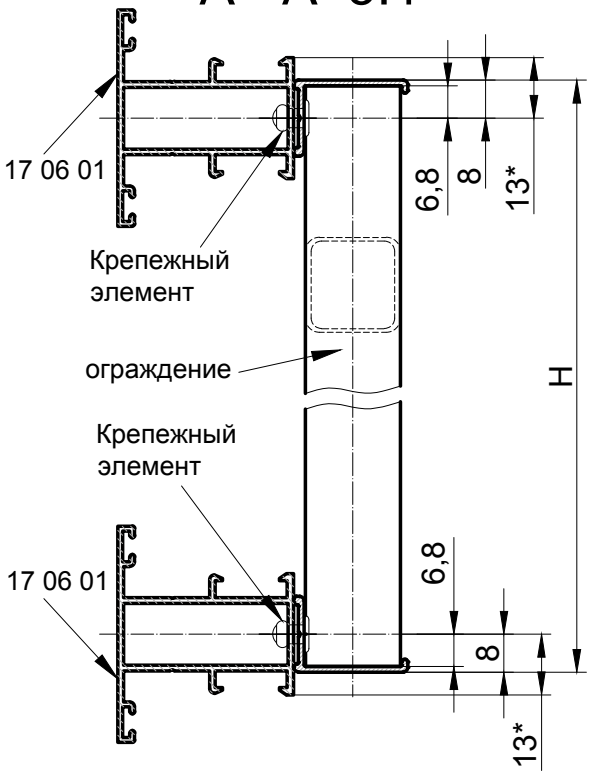

Крепление ограждения к одному импосту

A - A 5:1

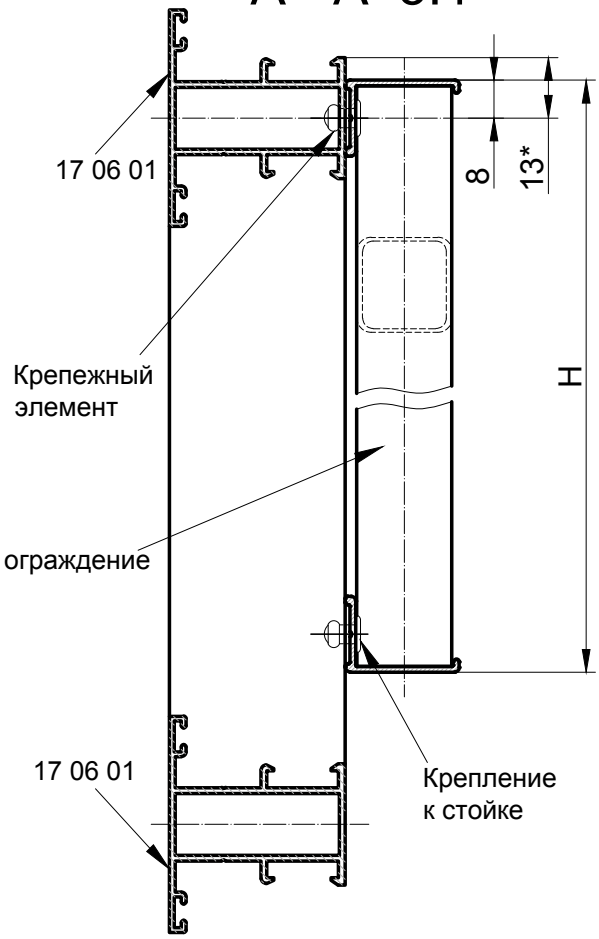

Варианты крепления декоративного ограждения к импосту

Вариант 1
Крепление заклепками

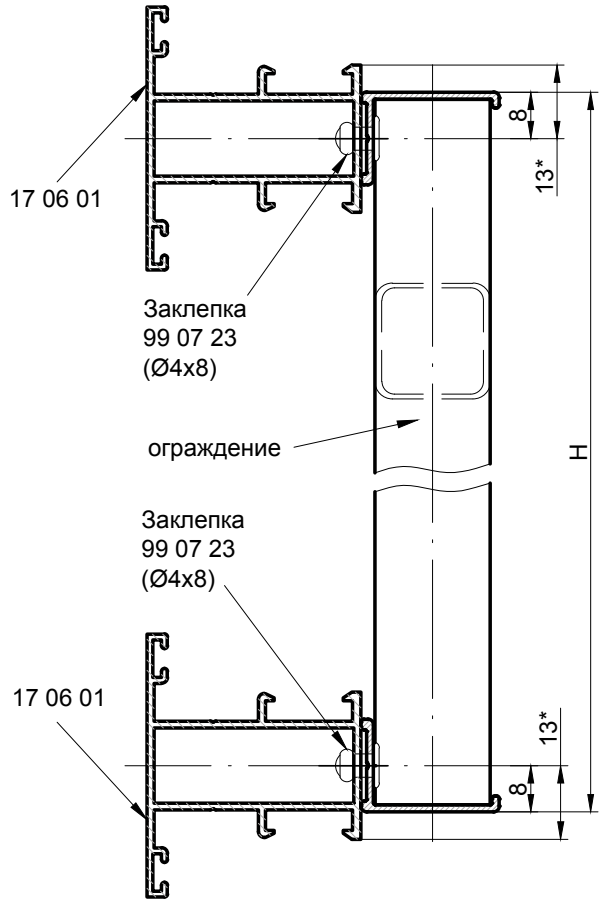

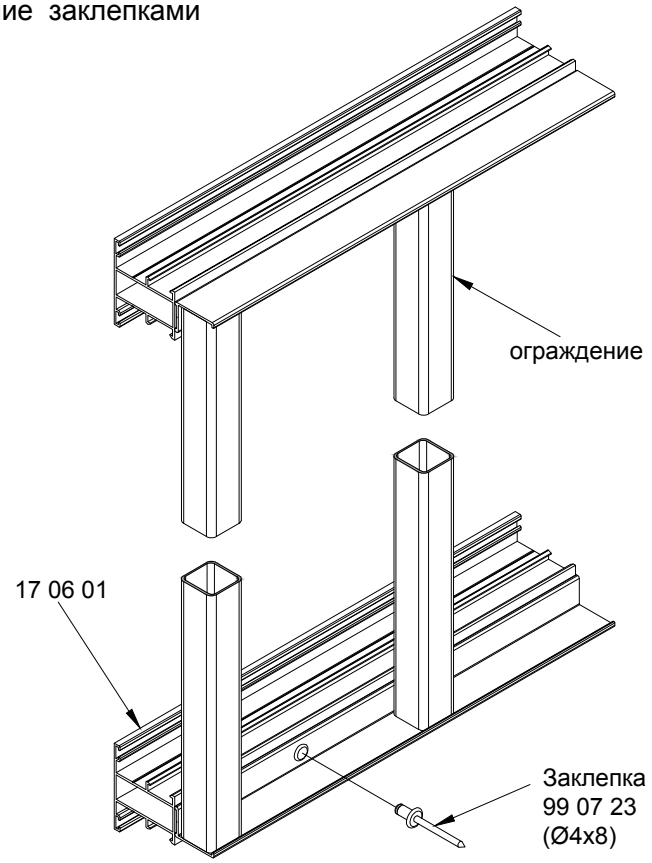

Вариант 2
Крепление саморезами

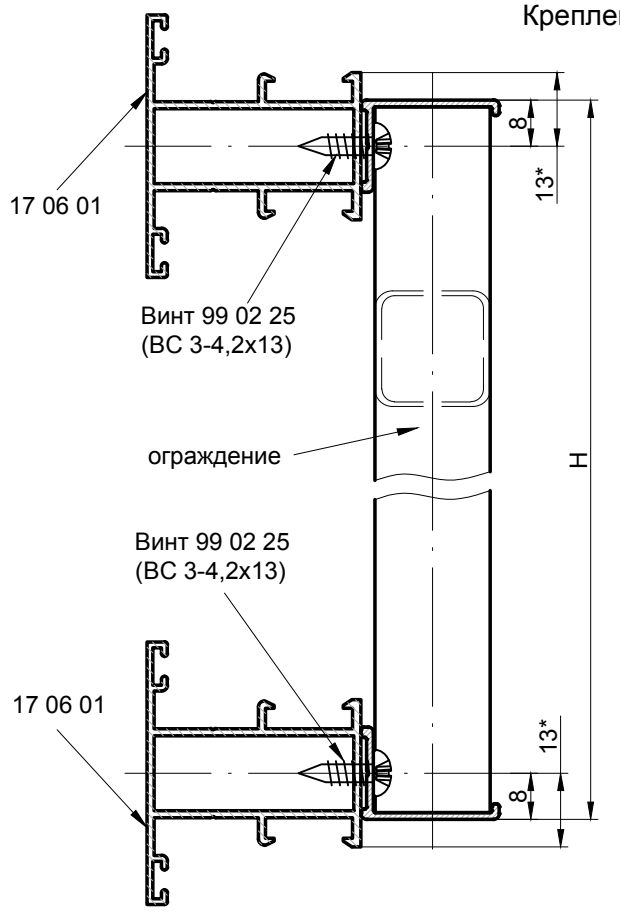

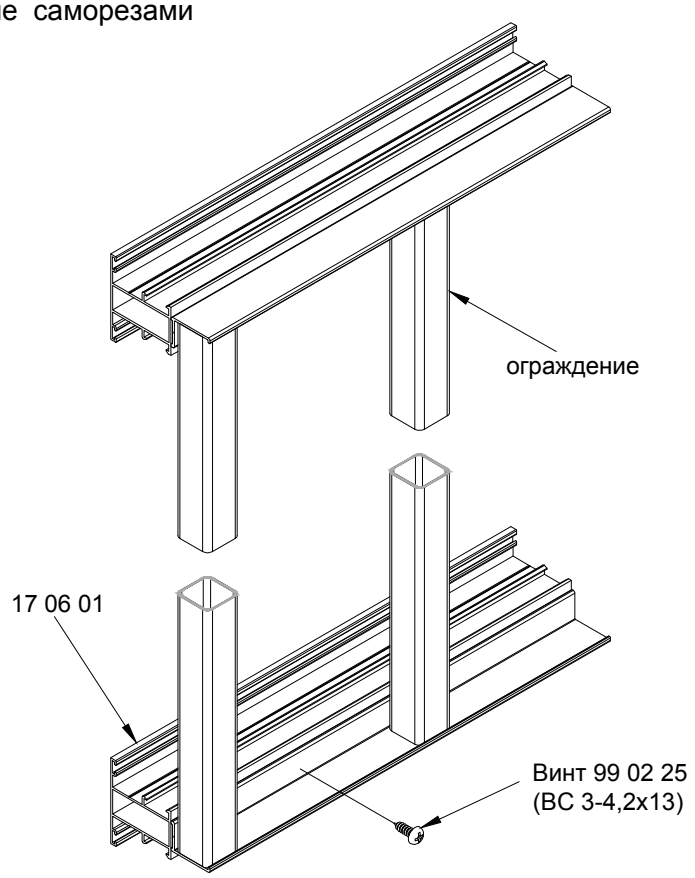

Варианты крепления декоративного ограждения к импосту

Вариант 3
Крепление на резьбовой заклепке и винте

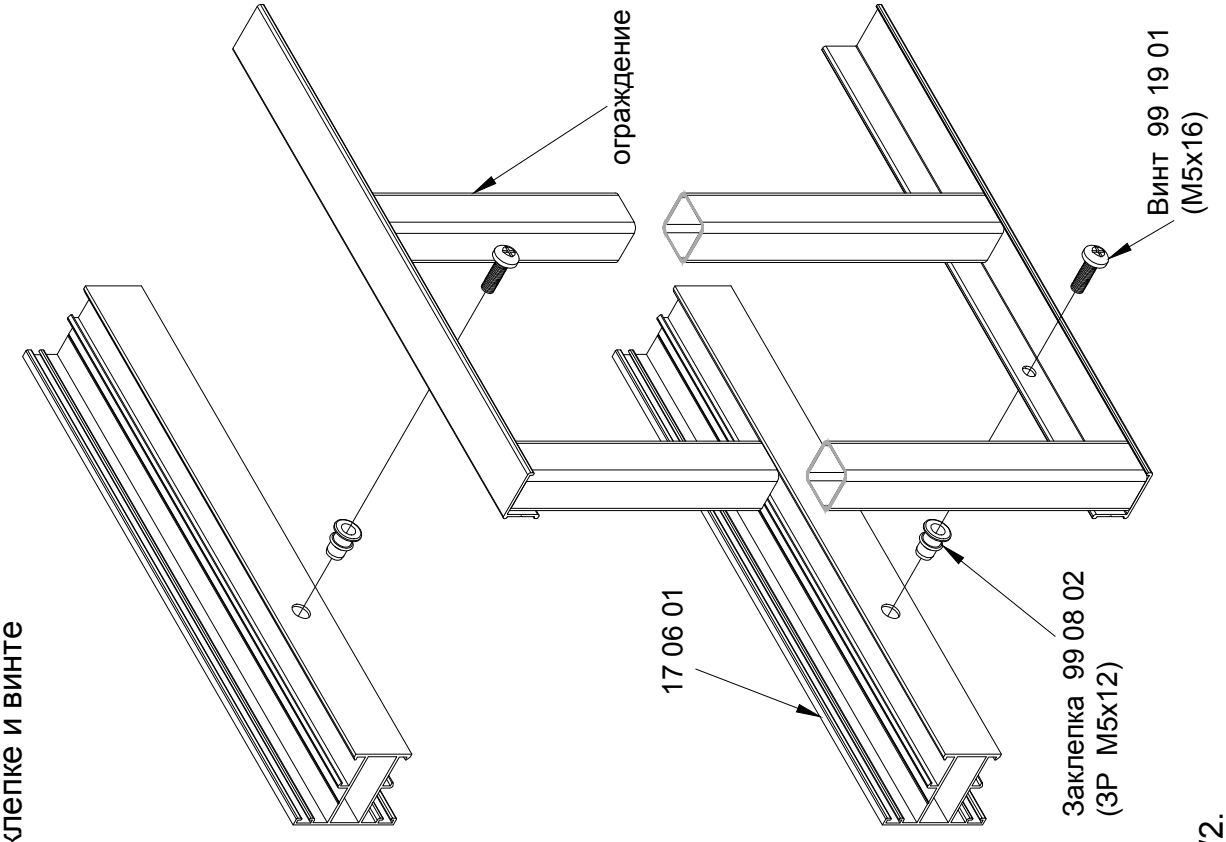

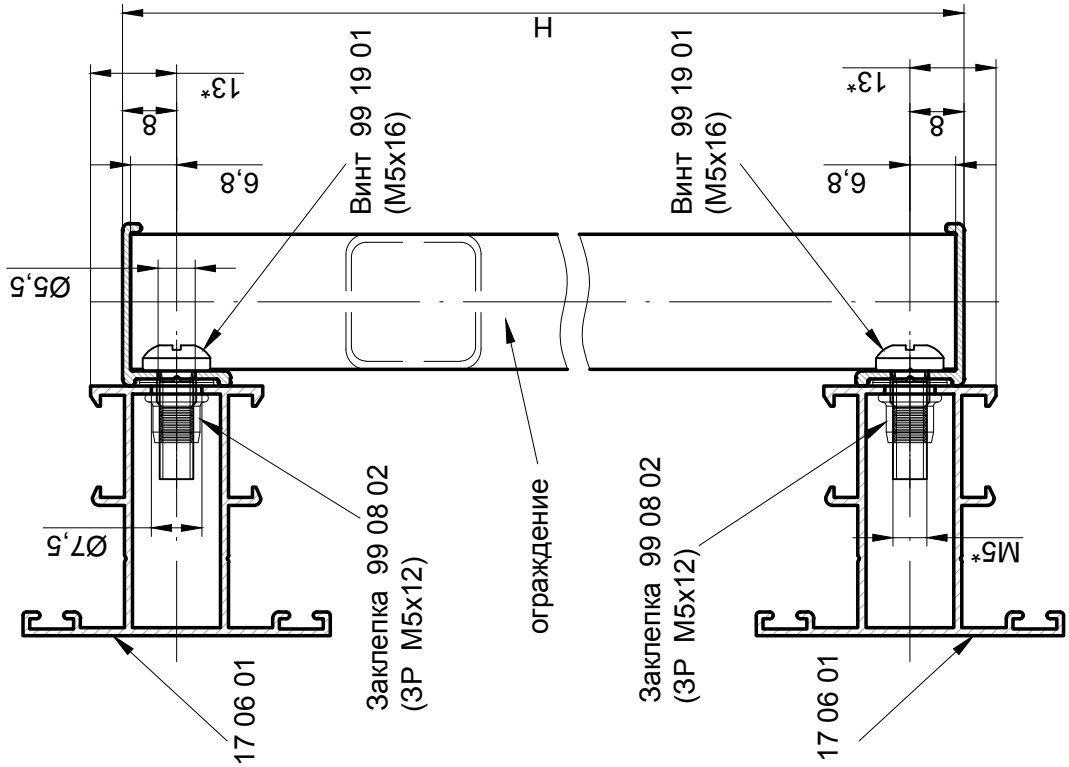

1.*Размеры для справок.
2. Неуказанные предельные отклонения размеров H14, h14, ±IT14/2.

Крепление декоративного ограждения к стойке

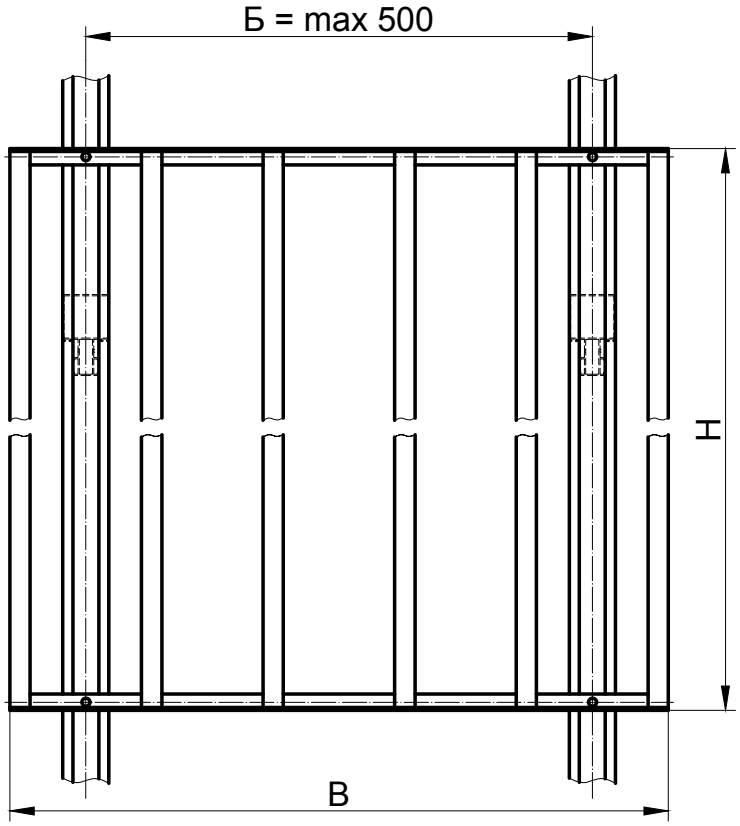

Примечание: Согласно СП 20.13330-2016 «Актуализированная редакция СНиП 2.01.07-85* Нагрузки и воздействия» пролет (размер Б) при креплении только к стойкам не более 500 мм.

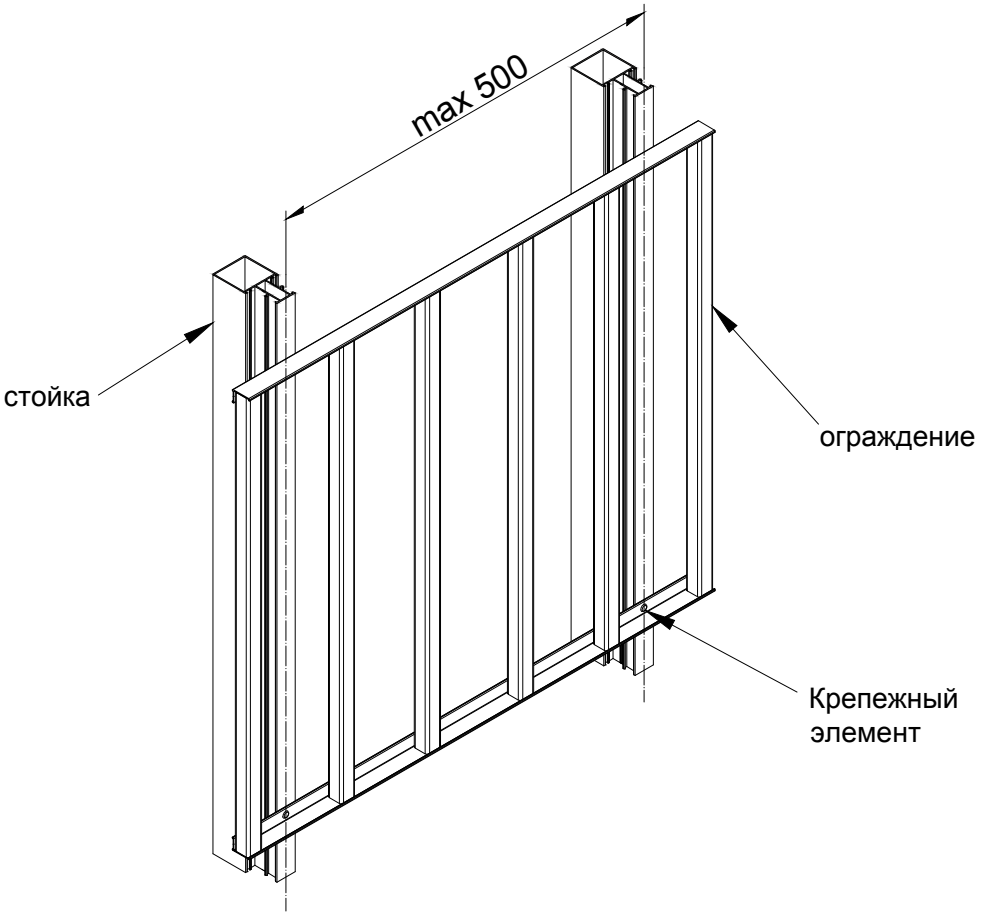

Крепление декоративного ограждения к стойке

Вариант 1
Крепление заклепками

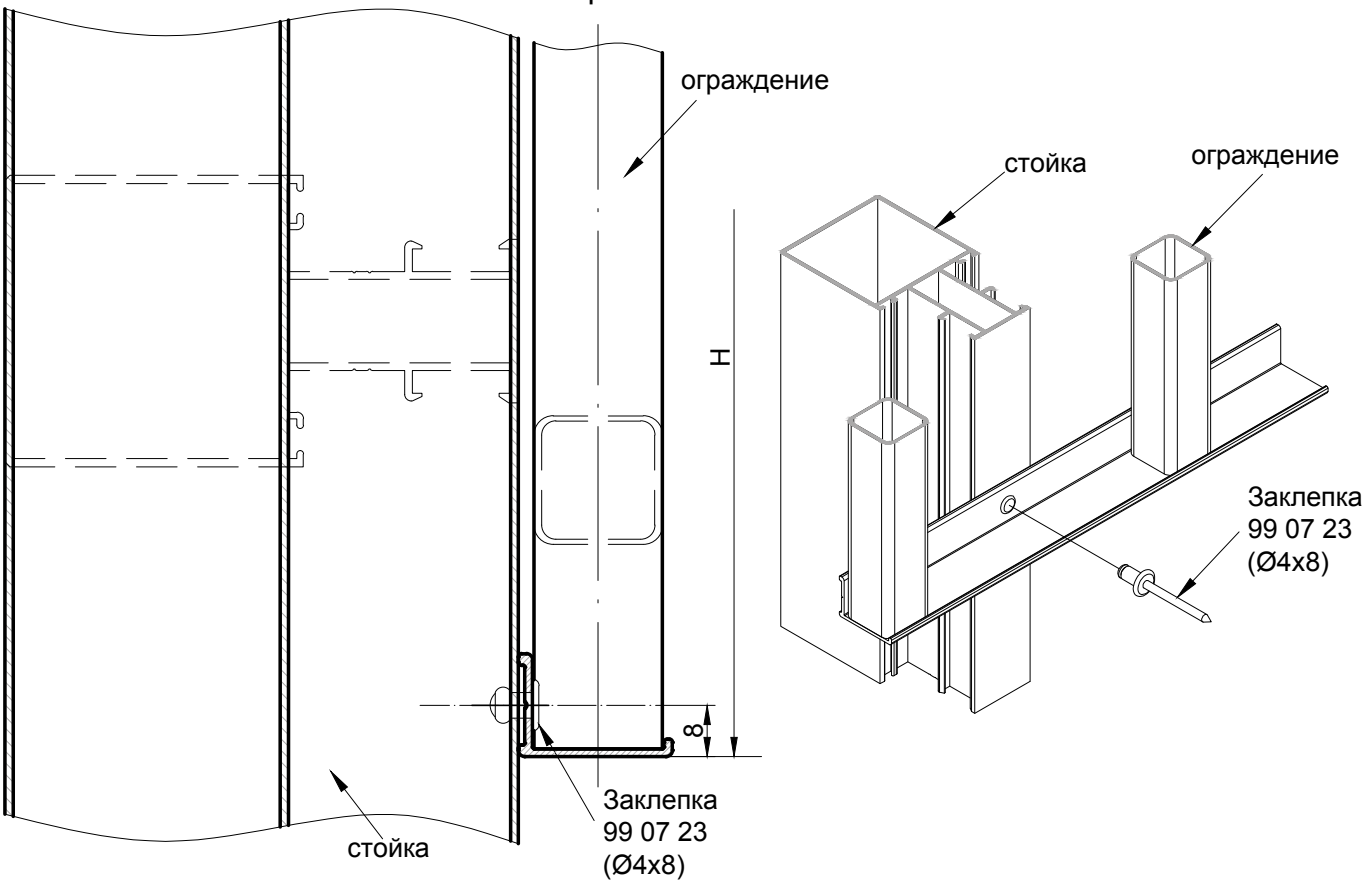

Вариант 2
Крепление саморезами

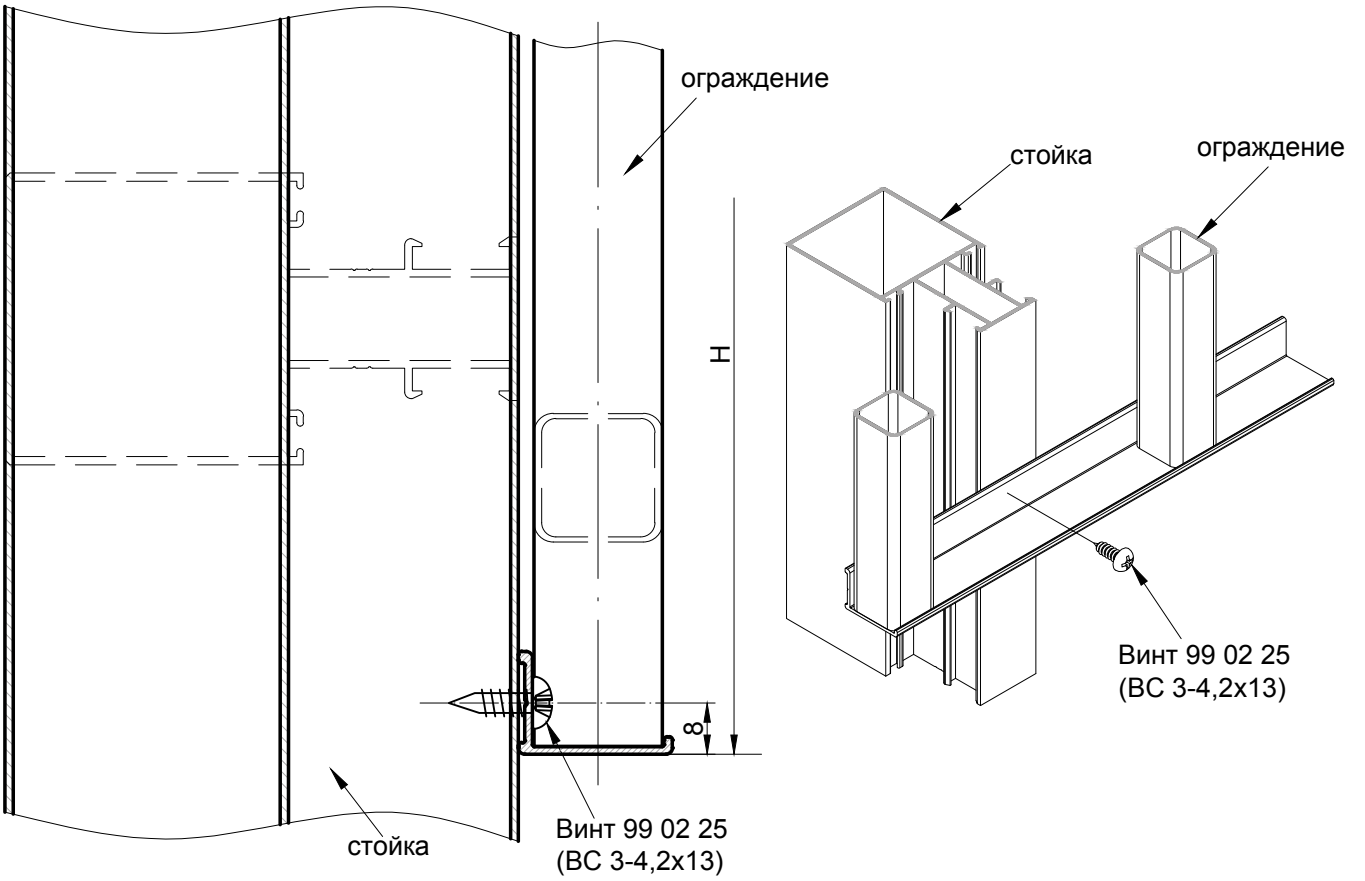

INICIAL®

Крепление декоративного ограждения к стойке

Вариант 3

Крепление на резьбовой заклепке и винте

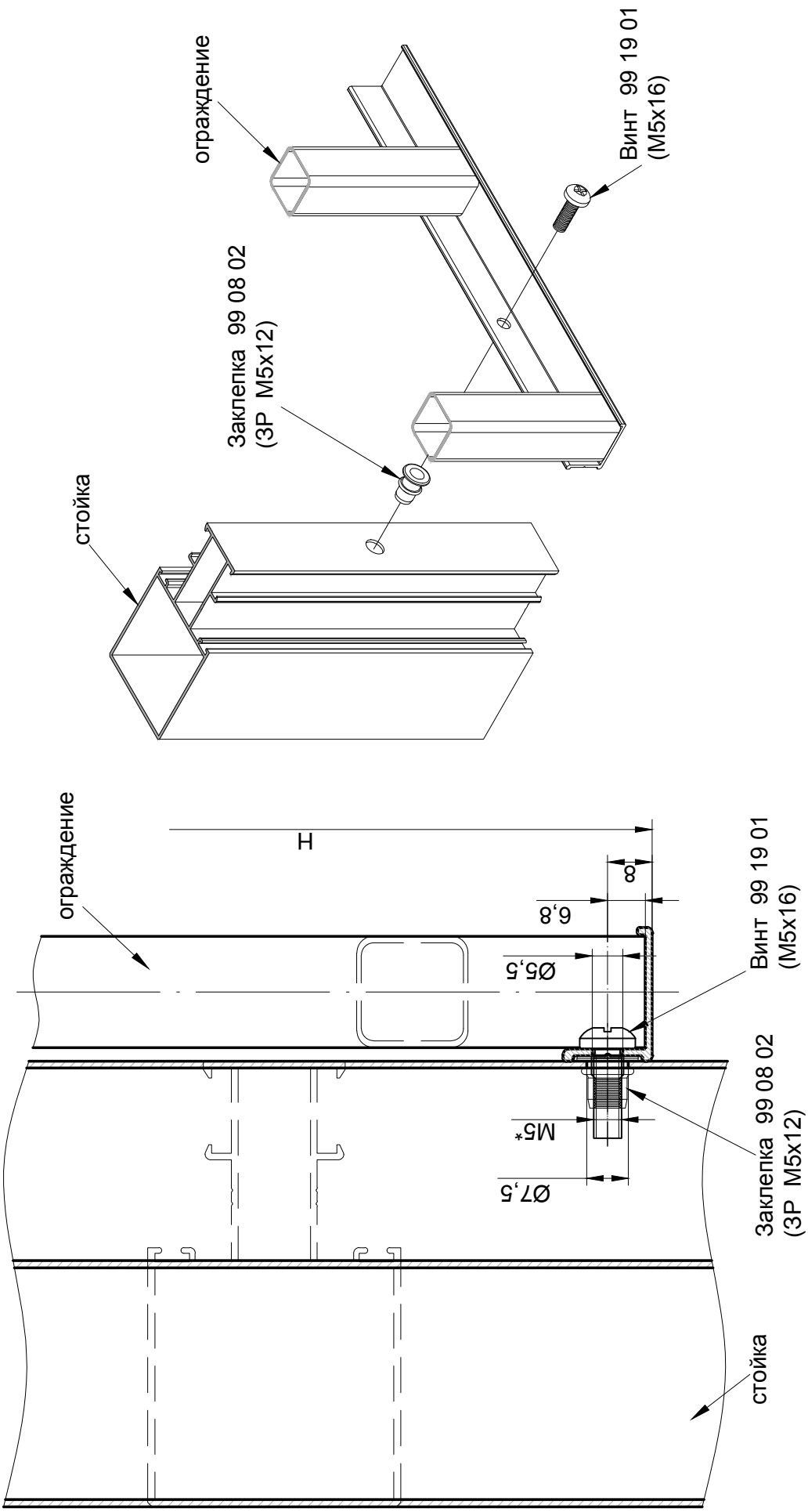

1.*Размеры для справок.
2. Неуказанные предельные отклонения размеров H14, h14, ±IT14/2.

Декоративное ограждение

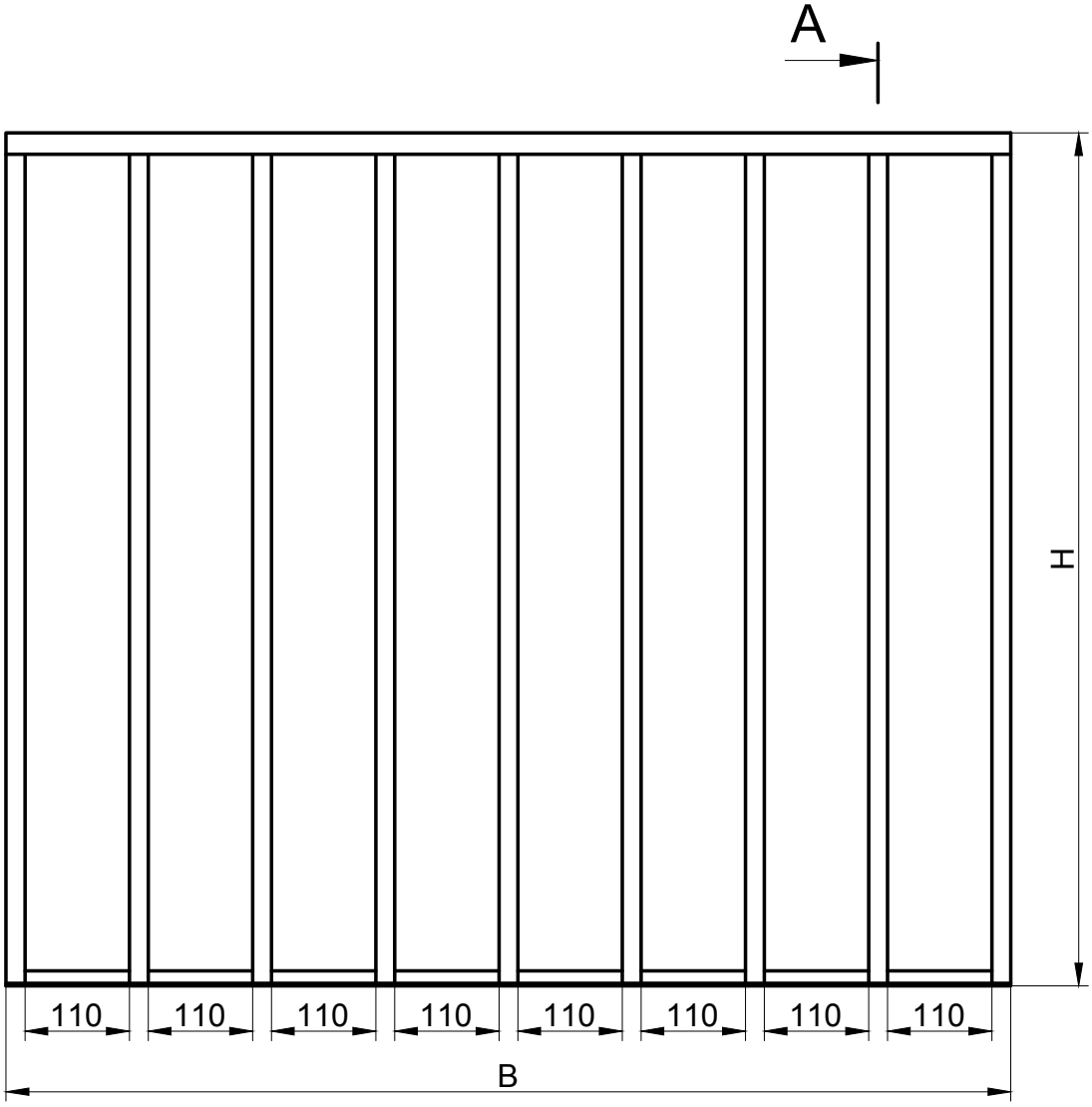

A - A 5:1

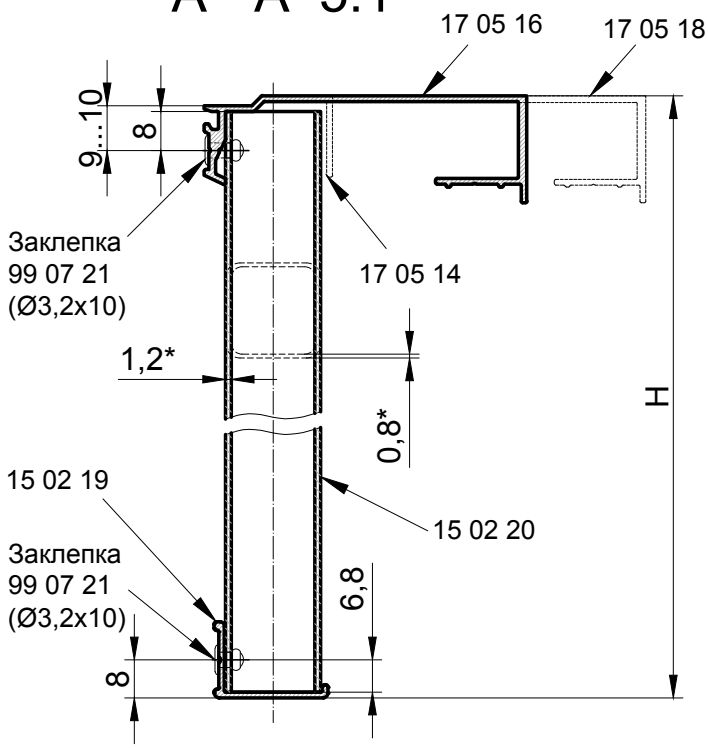

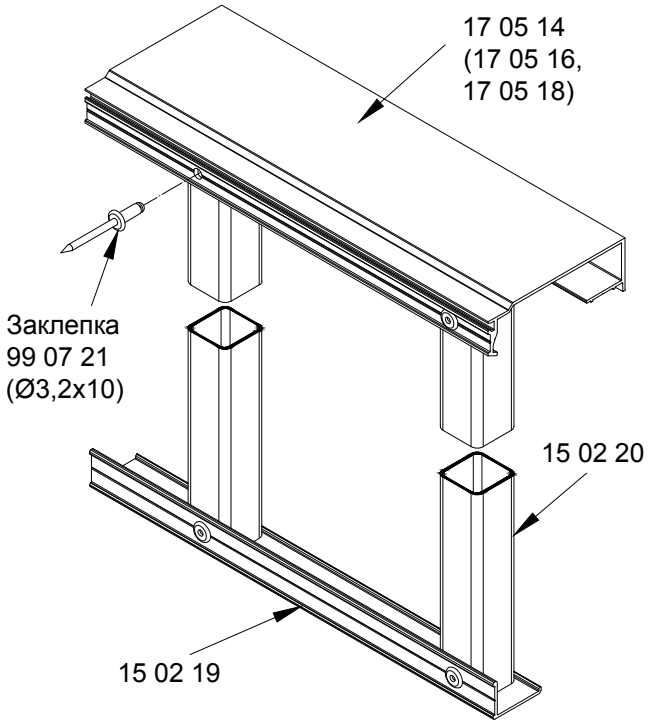

Крепление декоративного ограждения к импосту

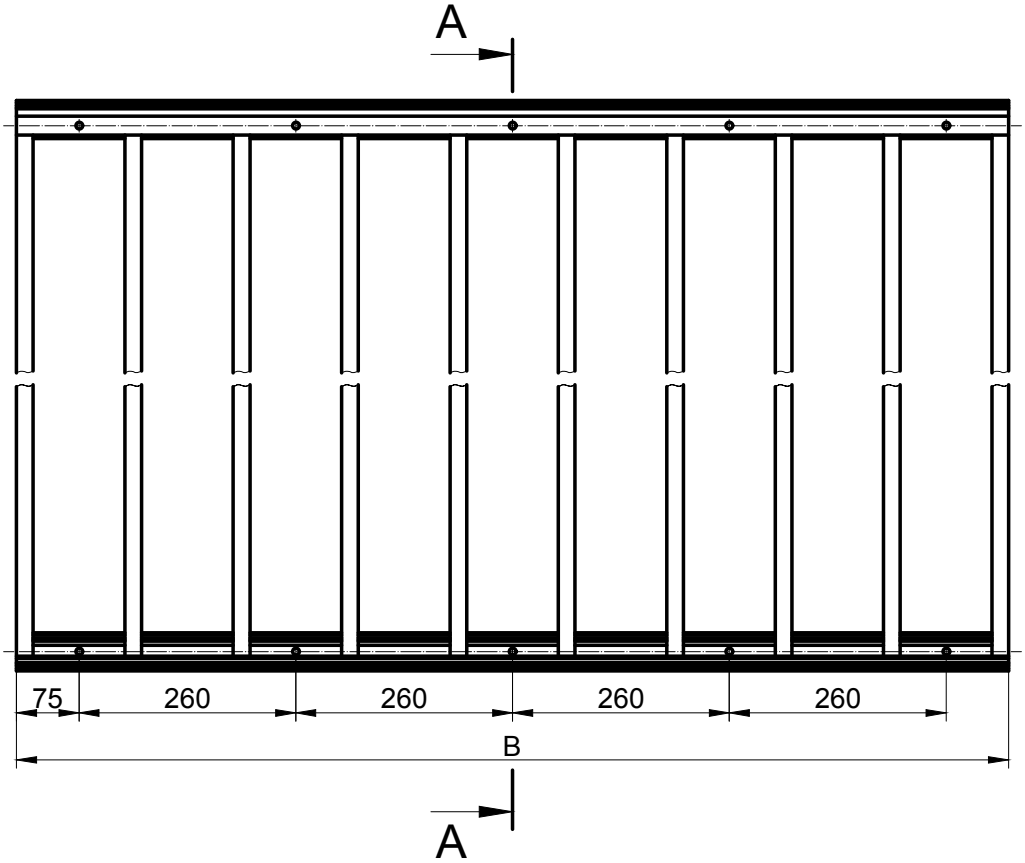

Крепление ограждения к одному импосту

A - A 5:1

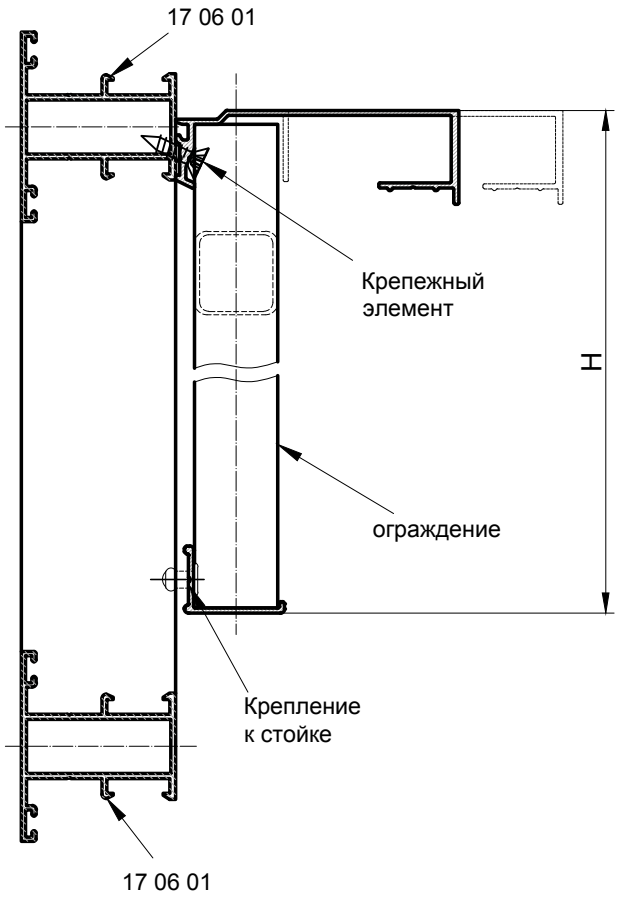

Крепление ограждения к двум импостам

A - A 5:1

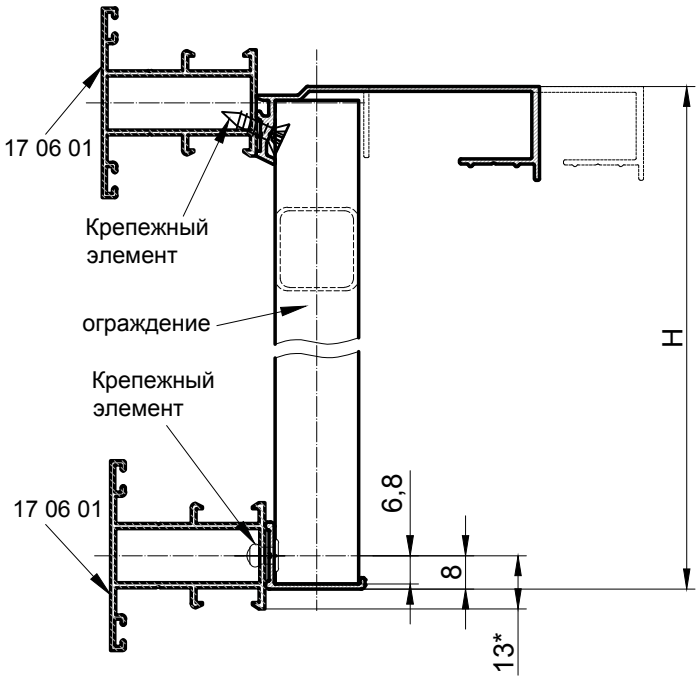

Варианты крепления декоративного ограждения к импосту

Вариант 1
Крепление заклепками

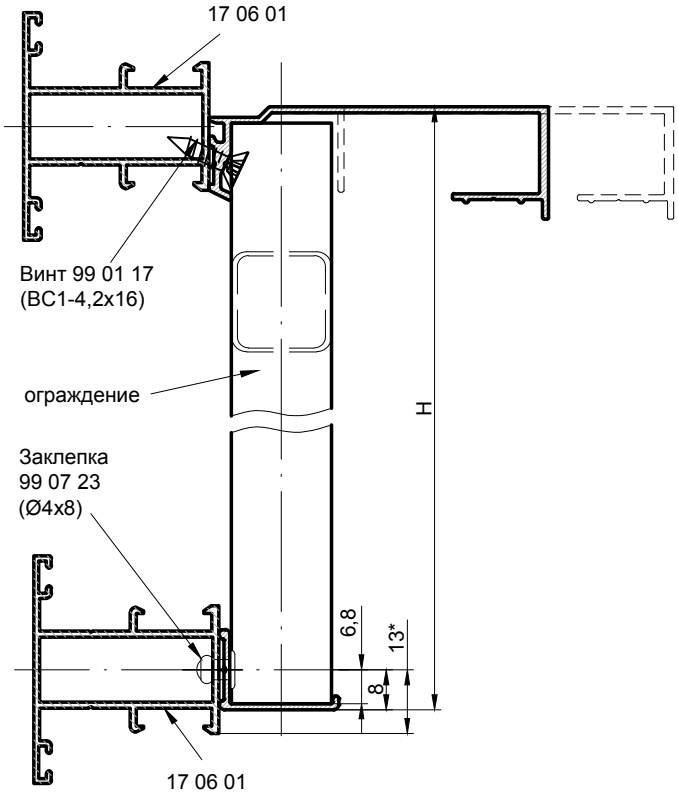

Вариант 2
Крепление саморезами

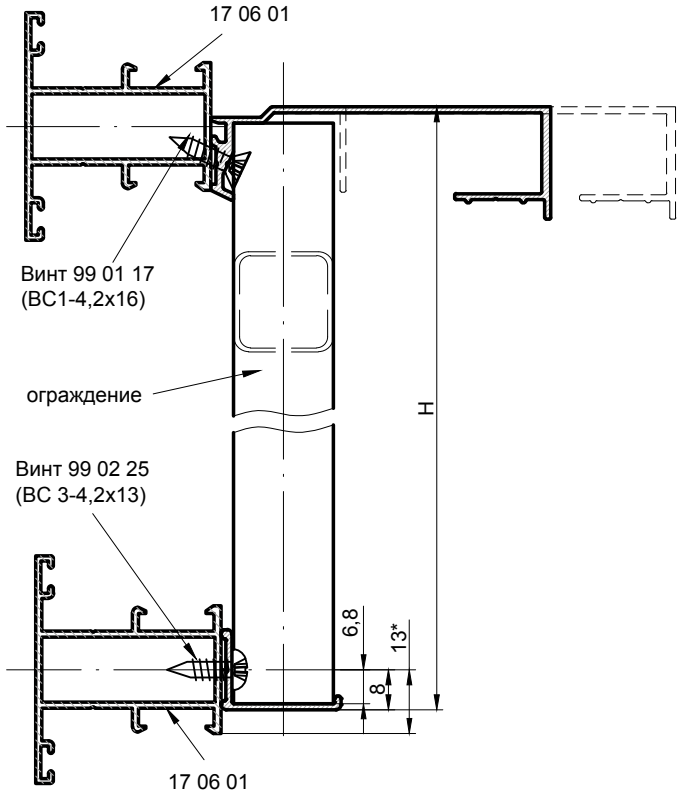

Вариант 3
Крепление на резьбовой заклепке и винте

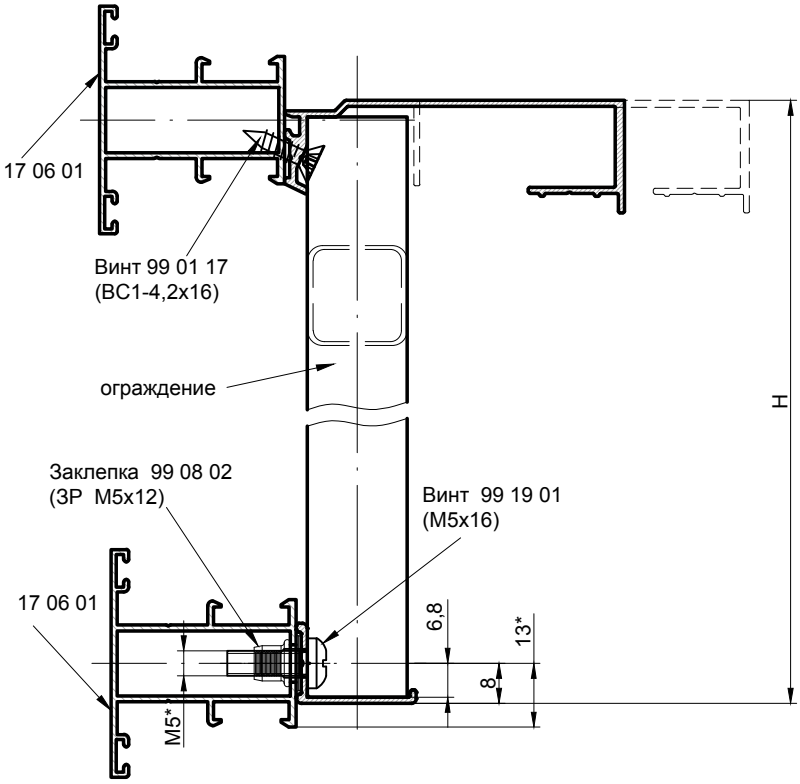

1. *Размеры для справок.
2. Неуказанные предельные отклонения H14, h14, $\pm IT\frac{14}{2}$.

Варианты крепления декоративного ограждения к импосту

Крепление ограждения к верхнему импосту

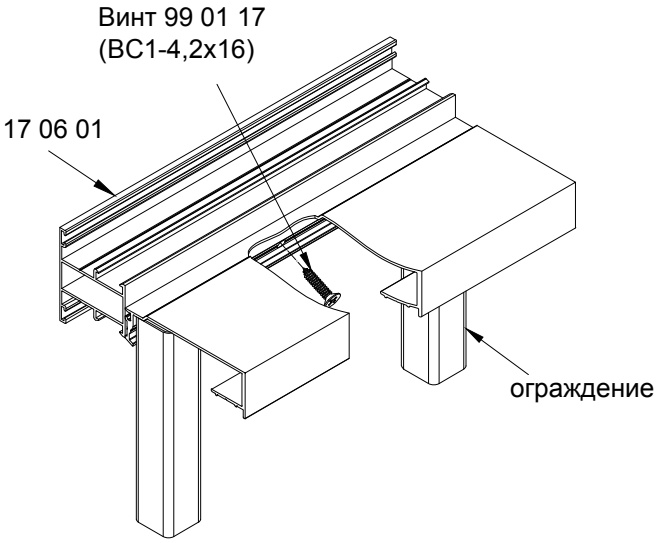

Крепление ограждения к нижнему импосту Вариант 1. Крепление заклепками

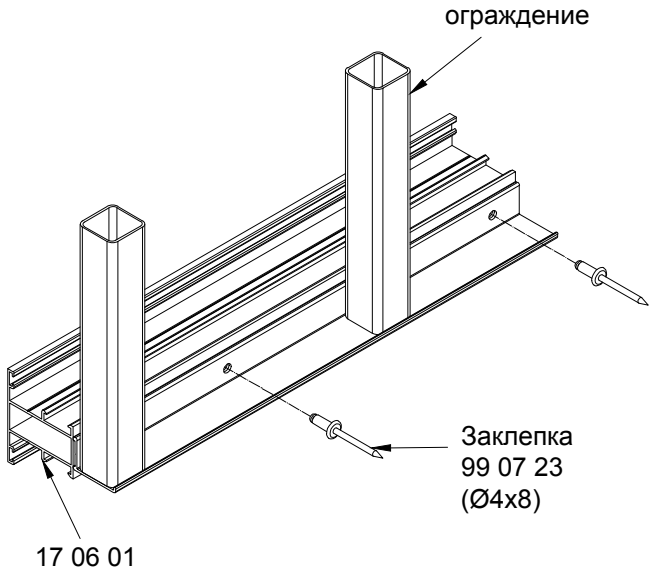

Крепление ограждения к нижнему импосту Вариант 3. Крепление саморезами

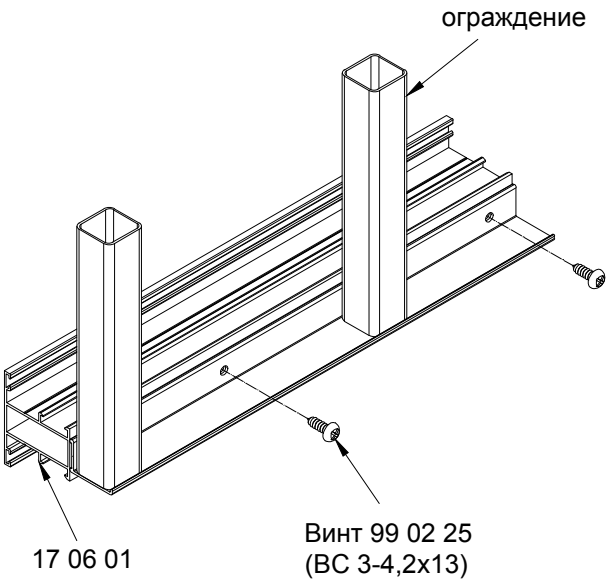

Крепление ограждения к нижнему импосту Вариант 4. Крепление на резьбовой заклепке и винте

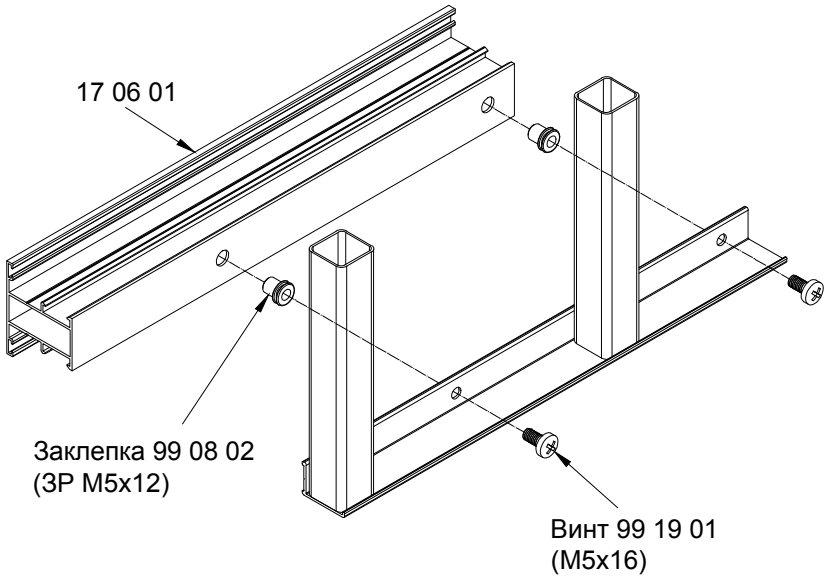

Крепление декоративного ограждения к стойке

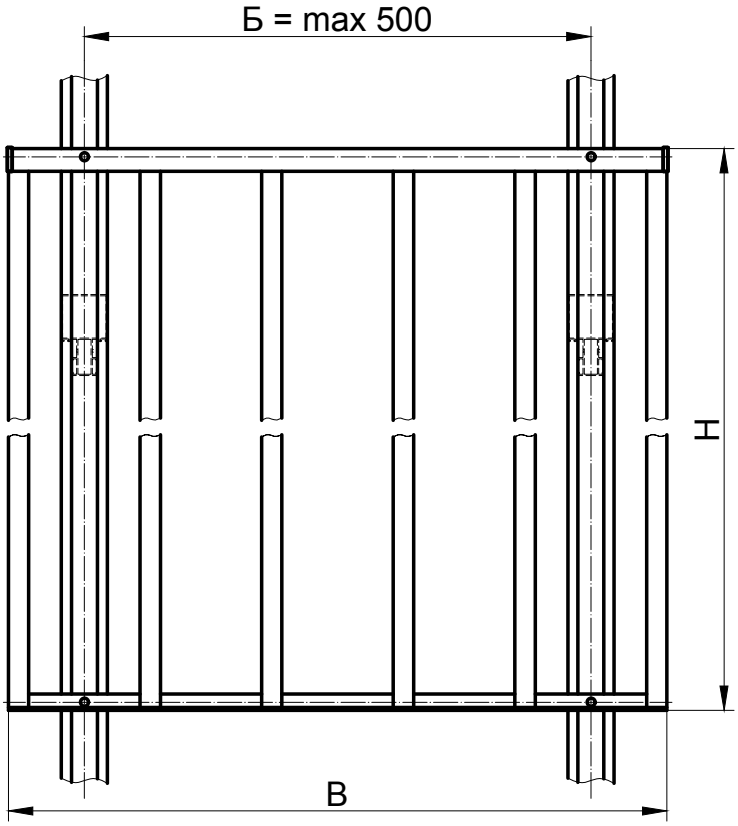

Примечание: Согласно СП 20.13330-2016 «Актуализированная редакция СНиП 2.01.07-85* Нагрузки и воздействия» пролет (размер Б) при креплении только к стойкам не более 500 мм.

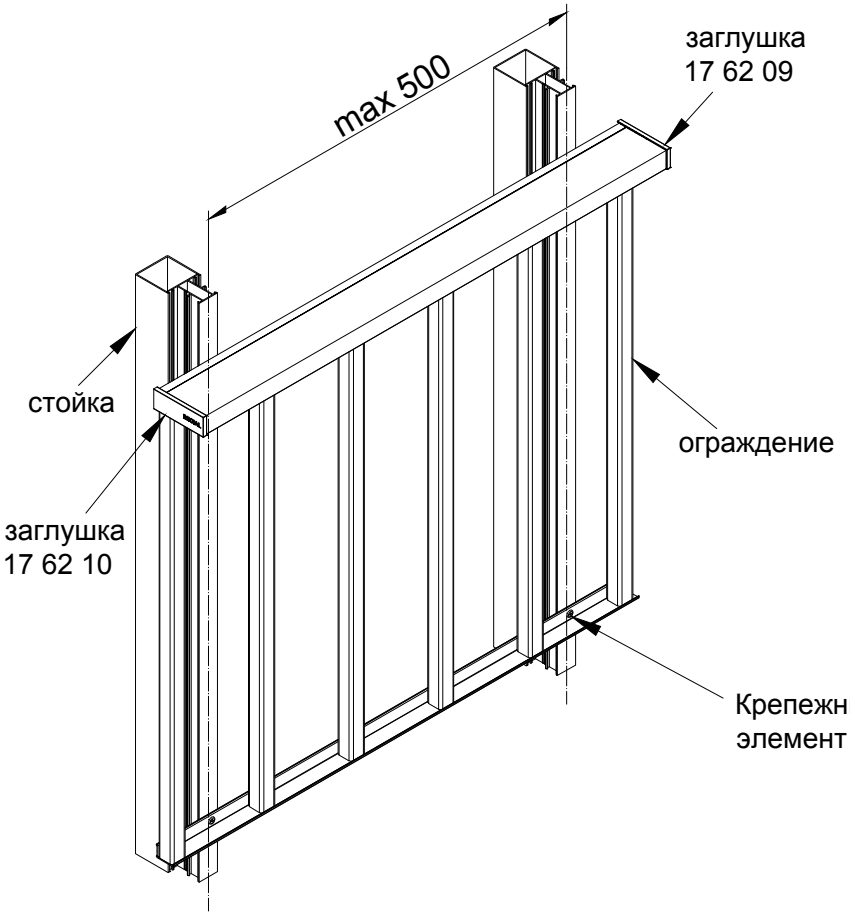

Крепление декоративного ограждения к стойке

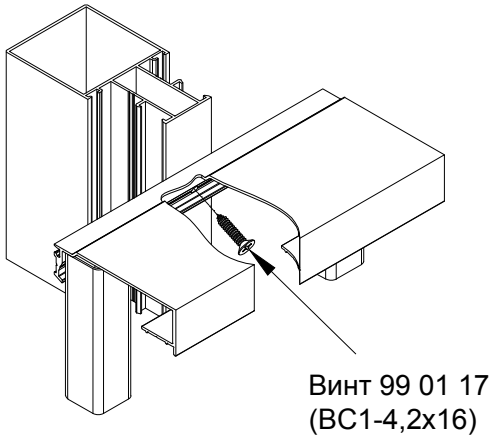

Фальш-ригель

Установка фальш-ригеля

1. Установить внешний уплотнитель и заполнение, установить подкладки согласно каталогу

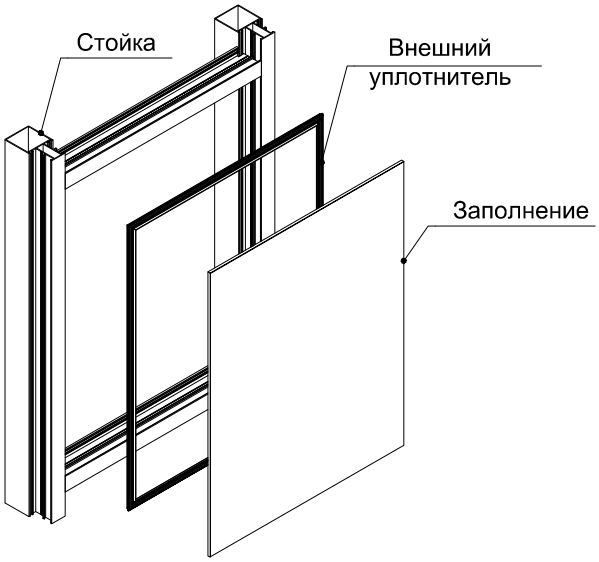

2. Установить нижние штапики, зафиксировать клиновым уплотнителем

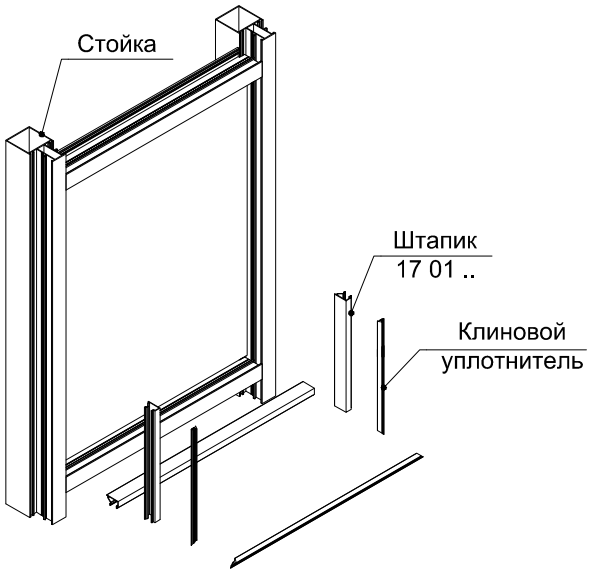

3. Завести фальш-ригель одним краем в паз стойки параллельно заполнению, провернуть до упора на нижние штапики

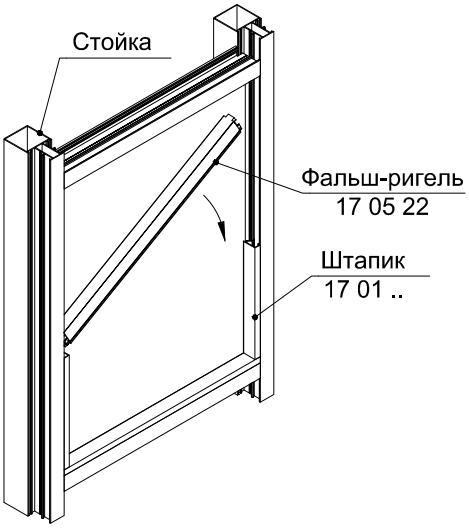

4. Установить верхние штапики, зафиксировать клиновым уплотнителем штапики и фальш-ригель

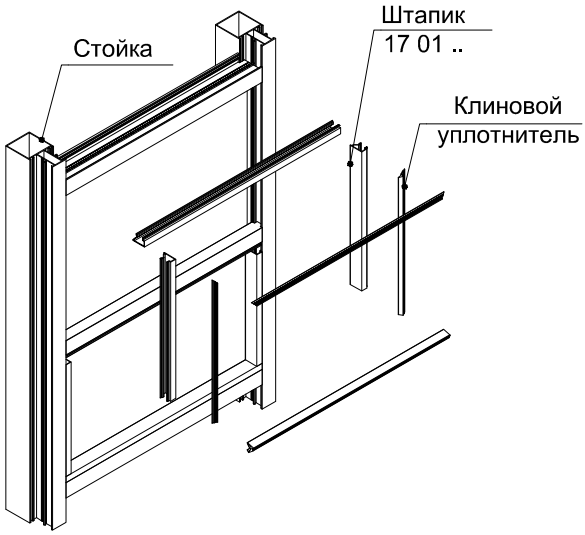

INICIAL

Организация примыкания с использованием фальш-ригеля (с установкой стемалита в районе плиты перекрытия)

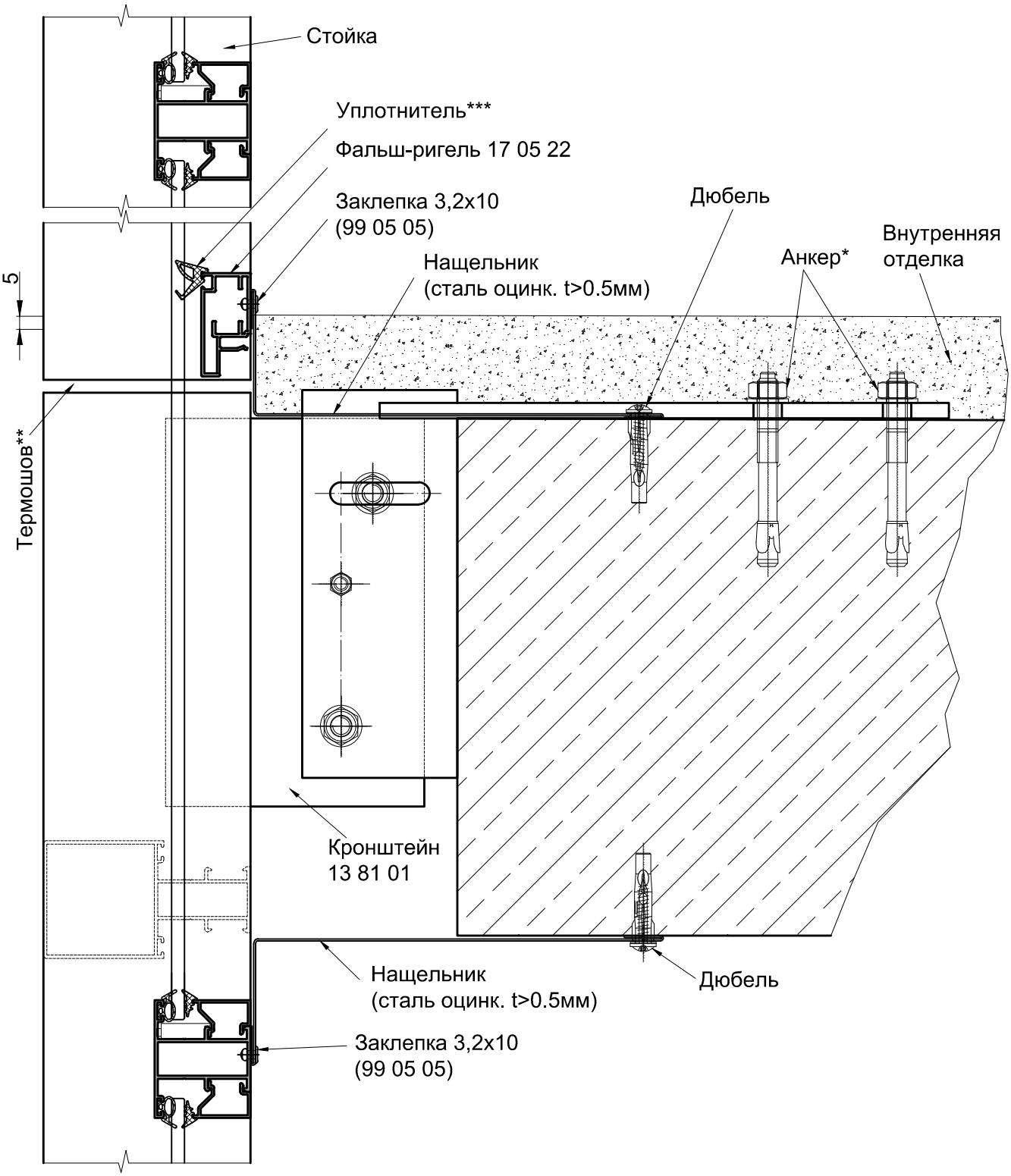

1. * Тип анкера выбирается из расчета нагрузок и в зависимости от материала основания.
2. ** Для компенсации терморасширений.
3. *** См.таблицу отекления.

Организация примыкания с использованием фальш-ригеля
(с установкой стекла и экрана в районе плиты перекрытия)

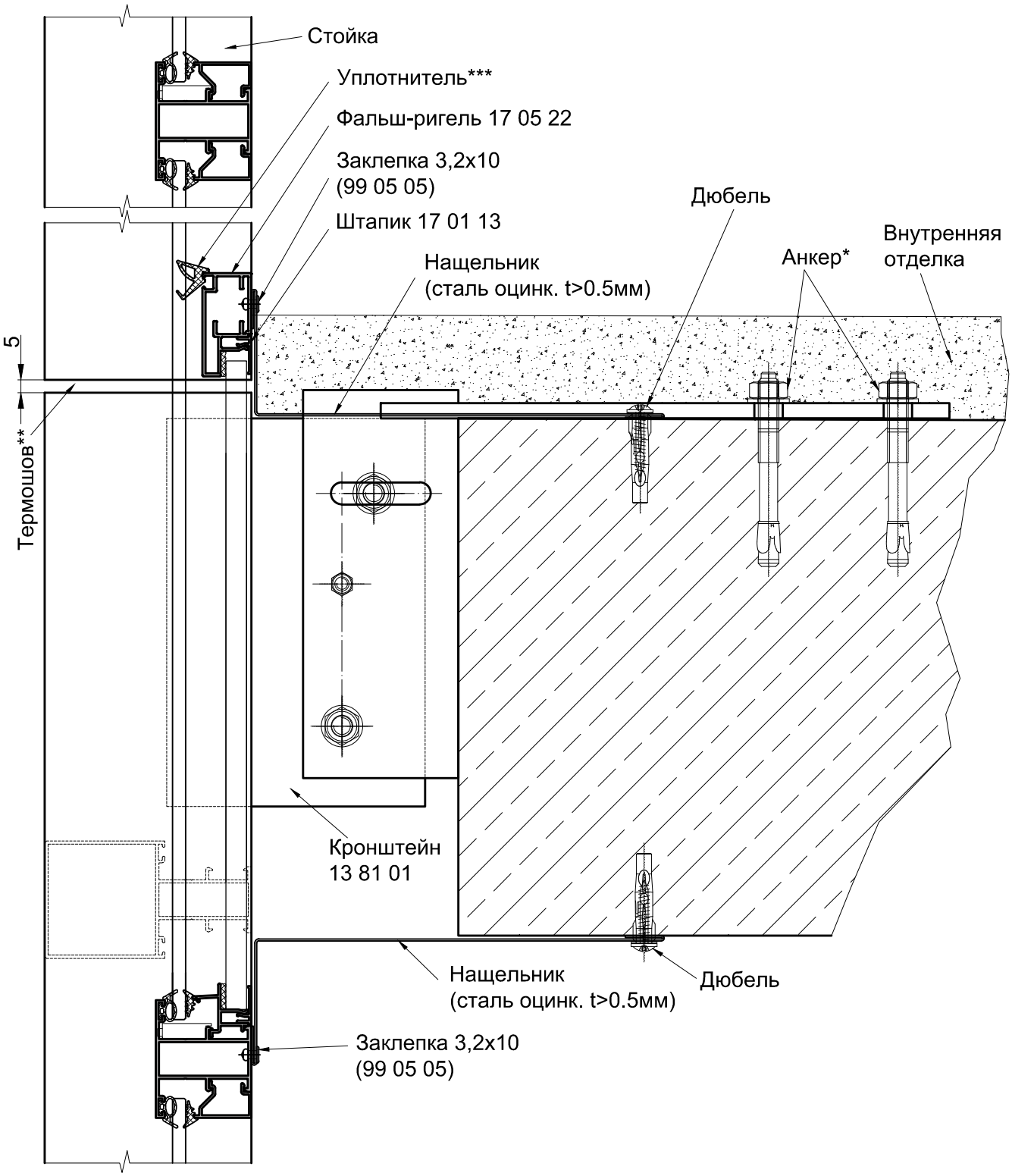

1. * Тип анкера выбирается из расчета нагрузок и в зависимости от материала основания.
2. ** Для компенсации терморасширений.
3. *** См.таблицу отекления.

INICIAL

Обработка фальш-ригеля

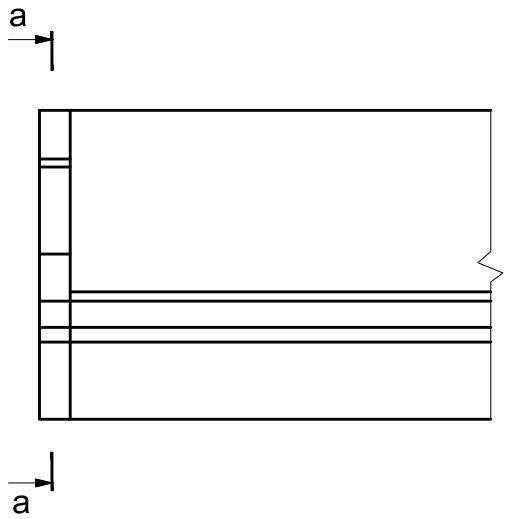

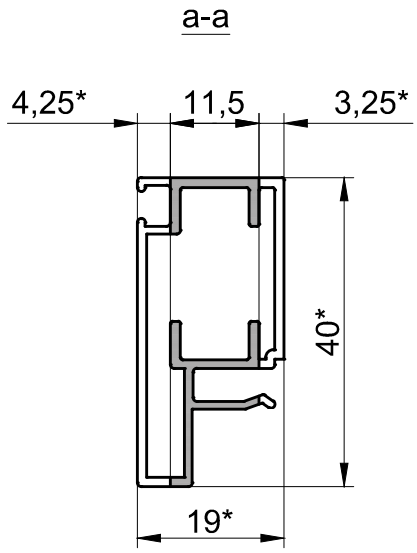

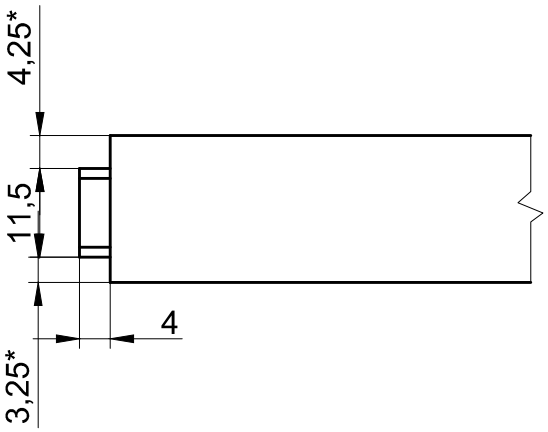

* - размеры для справок